ИЗМЕНЕ И ДОПУНЕ ТЕХНИЧКИХ ПРОПИСА КОЈИ СУ САСТАВНИ ДЕО СПОРАЗУМА О МЕЂУНАРОДНОМ ДРУМСКОМ ПРЕВОЗУ ОПАСНЕ РОБЕ, АНЕКСИ А И Б „ADR 2025”

ТОМ 1

САДРЖАЈ
ТОМ 1

				Страна
Анекс А	**Опште одредбе и одредбе које се односе на опасне материје и предмете**			1
Део 1	**Опште одредбе**			3
	Поглавље	**1.1**	**Област важности и примена**	5
		1.1.1	Структура	5
		1.1.2	Област важности	5
		1.1.3	Изузећа	6
		1.1.4	Применљивост других прописа	12
		1.1.5	Примена стандарда	14
	Поглавље	**1.2**	**Дефиниције појмова, мерне јединице и скраћенице**	15
		1.2.1	Дефиниције појмова	15
		1.2.2	Мерне јединице	37
		1.2.3	Списак скраћеница	38
	Поглавље	**1.3**	**Обука лица која учествују у превозу опасне робе**	41
		1.3.1	Област важности и примена	41
		1.3.2	Врсте обуке	41
		1.3.3	Документација	41
	Поглавље	**1.4**	**Безбедносне обавезе учесника**	43
		1.4.1	Опште мере безбедности	43
		1.4.2	Обавезе главних учесника	43
		1.4.3	Обавезе других учесника	45
	Поглавље	**1.5**	**Одступања**	47
		1.5.1	Привремена одступања	47
		1.5.2	*(Резервисано)*	47
	Поглавље	**1.6**	**Прелазне одредбе**	49
		1.6.1	Опште одредбе	49
		1.6.2	Посуде под притиском и посуде за класу 2	52
		1.6.3	Трајно причвршћене цистерне (возила-цистерне), демонтажне цистерне и батеријска возила	53
		1.6.4	Контејнер-цистерне, преносиве цистерне и MEGC	58
		1.6.5	Возила	62
		1.6.6	Класа 7	64
	Поглавље	**1.7**	**Опште одредбе које се односе на радиоактивне материје**	67
		1.7.1	Област важности и примена	67
		1.7.2	Програм заштите од зрачења	68
		1.7.3	Систем за управљање	69
		1.7.4	Посебан споразум	69
		1.7.5	Радиоактивне материје са другим опасним особинама	70
		1.7.6	Неусаглашености (недостаци)	70
	Поглавље	**1.8**	**Контролне и друге подстицајне мере за примену безбедносних захтева**	71
		1.8.1	Административне контроле опасне робе	71

				Страна
		1.8.2	Узајамна административна помоћ	71
		1.8.3	Саветник за безбедност	71
		1.8.4	Списак надлежних органа и тела именованих од стране државних органа	77
		1.8.5	Пријава ванредног догађаја са опасном робом	77
		1.8.6	Административне контроле за примену оцењивања усаглашености, периодичних контролисања, међуконтролисања и ванредних провера описаних у 1.8.7	81
		1.8.7	Поступак за оцењивање усгалашености и периодично контролисање	84
		1.8.8	Поступак оцењивања усаглашености за гасне патроне	92
	Поглавље	**1.9**	**Транспортна ограничења која су донели надлежни органи**	95
		1.9.5	Ограничења за тунеле	95
	Поглавље	**1.10**	**Безбедносне одредбе**	99
		1.10.1	Опште одредбе	99
		1.10.2	Безбедносна обука	99
		1.10.3	Одредбе које се односе на робу са високом потенцијалном опасношћу	99
Део 2	**Класификација**			105
	Поглавље	**2.1**	**Опште одредбе**	107
		2.1.1	Увод	107
		2.1.2	Принципи класификације	108
		2.1.3	Класификација материја које нису поименично наведене у табели А, део 3.2, укључујући растворе и смеше (као што су препарати, смеше и отпад)	109
		2.1.4	Класификација узорака	114
		2.1.5	Класификација предмета као предмети који садрже опасну робу, н.д.н.	115
		2.1.6	Класификација амбалаже, одбачене, празне, неочишћене	116
	Поглавље	**2.2**	**Посебне одредбе за поједине класе**	117
		2.2.1	Класа 1: Експлозивне материје и предмети	117
		2.2.2	Класа 2: Гасови	146
		2.2.3	Класа 3: Запаљиве течне материје	156
		2.2.41	Класа 4.1 Запаљиве чврсте материје, самореагујуће материје, материје подложне полимеризацији и експлозивне чврсте материје умањене осетљивости	161
		2.2.42	Класа 4.2: Самозапаљиве материје	172
		2.2.43	Класа 4.3: Материје које у додиру са водом развијају запаљиве гасове	176
		2.2.51	Класа 5.1: Оксидирајуће материје	180
		2.2.52	Класа 5.2: Органски пероксиди	185
		2.2.61	Класа 6.1: Отровне материје	200
		2.2.62	Класа 6.2: Заразне материје	215
		2.2.7	Класа 7: Радиоактивне материје	223
		2.2.8	Класа 8: Нагризајуће материје	252
		2.2.9	Класа 9: Остале опасне материје и предмети	262

Страна

Поглавље	**2.3**	**Поступци испитивања**	283
	2.3.0	Опште одредбе	283
	2.3.1	Испитивање на изнојавање за експлозивне материје типа А	283
	2.3.2	Испитивање у вези са нитрираним смешама целулозе класе 4.1	285
	2.3.3	Испитивања запаљивих течних материја класе 3, 6.1 и 8	285
	2.3.4	Испитивање за утврђивање проточности (флуидности)	287
	2.3.5	Класификација органометалних материја у класе 4.2 и 4.3	289
Део 3	**Списак опасне робе, посебне одредбе као и изузећа у вези са ограниченим и изузетим количинама**		291
Поглавље	**3.1**	**Општи захтеви**	293
	3.1.1	Увод	293
	3.1.2	Званични назив за транспорт	293
	3.1.3	Смеше и раствори	295
Поглавље	**3.2**	**Списак опасне робе**	297
	3.2.1	Табела А:Списак опасне робе по нумеричком редоследу UN бројева	297
	3.2.2	Табела Б:Списак опасних материја и предмета ADR по азбучном редоследу	538
Поглавље	**3.3**	**Посебне одредбе које се односе на одређене предмете или материје**	595
Поглавље	**3.4**	**Опасна роба пакована у ограниченим количинама**	651
	3.4.7	Обележавање комада који садрже ограничене количине	652
	3.4.8	Обележавање комада који садрже ограничене количине у складу са захтевима дела 3, поглавља 4 ICAO Техничка упутства	652
	3.4.11	Употреба сабирне амбалаже	653
Поглавље	**3.5**	**Опасна роба пакована у изузетим количинама**	655
	3.5.1	Изузете количине	655
	3.5.2	Амбалажа	656
	3.5.3	Испитивања за комаде	656
	3.5.4	Обележавање комада	657
	3.5.5	Највећи број комада у једном возилу или контејнеру	658
	3.5.6	Документација	658

САДРЖАЈ

ТОМ 2

		Страна
Анекс А *(наставак)*	**Опште одредбе и одредбе које се односе на опасне материје и предмете**	1
Део 4	**Одредбе које се односе на паковање и цистерне**	3
Поглавље 4.1	**Употреба амбалаже, IBC и велике амбалаже**	5
Поглавље 4.2	**Употреба преносивих цистерни и UN гасних контејнера са више елемената (MEGC)**	175
Поглавље 4.3	**Употреба трајно причвршћених цистерни (возила цистерни), демонтажних цистерни, контејнер цистерни и замењивих цистерни, чија су тела израђена од металних материјала, као и батеријских возила и гасних контејнера са више елемената (MEGC)**	199
Поглавље 4.4	**Употреба трајно причвршћених цистерни (возила цистерни) од ојачаних пластичних влакана (ОПВ) и демонтажних цистерни**	227
Поглавље 4.5	**Употреба и начин рада вакуум цистерни за отпатке**	229
Поглавље 4.6	***(Резервисано)***	231
Поглавље 4.7	**Употреба мобилних јединица за израду експлозивних материја или предмета са експлозивним материјама (MEMU)**	233
Део 5	**Процедуре за отпрему**	235
Поглавље 5.1	**Опште одредбе**	237
Поглавље 5.2	**Обележавање и означавање листицама опасности**	245
Поглавље 5.3	**Означавање великим листицама опасности и обележавање контејнера, MEGC, MEMU, контејнер-цистерни, преносивих цистерни и возила**	261
Поглавље 5.4	**Документација**	273
Поглавље 5.5	**Посебне одредбе**	293
Део 6	**Захтеви за израду и испитивање амбалаже, IBC, велике амбалаже, цистерни и контејнера за робу у расутом стању**	299
Поглавље 6.1	**Захтеви за израду и испитивање амбалаже**	301
Поглавље 6.2	**Захтеви за израду и испитивање посуда под притиском, аеросолних распршивача, малих гасних посуда (гасних патрона) и патрона горивних ћелија са течним запаљивим гасом**	329
Поглавље 6.3	**Захтеви за израду и испитивање амбалаже за заразне материје категорије А класе 6.2 (UN 2814 и 2900)**	389
Поглавље 6.4	**Захтеви за израду, испитивање и одобрење за комаде радиоактивних материја и одобрење за те материје**	395

			Страна
	Поглавље 6.5	**Захтеви за израду и испитивање IBC**	419
	Поглавље 6.6	**Захтеви за израду и испитивање велике амбалаже**	443
	Поглавље 6.7	**Захтеви за пројектовање, израду, контролисање и испитивање преносивих цистерни и UN - контејнера за гас са више елемената (MEGC)**	453
	Поглавље 6.8	**Захтеви за израду, опремање, одобрење типа конструкције, контролисање и испитивање и обележавање трајно причвршћених цистерни (возила цистерне), демонтажних цистерни, контејнер-цистерни и замењивих цистерни, чија су тела произведена од металних материјала, као и батеријских возила и контејнера за гас са више елемената (MEGC)**	509
	Поглавље 6.9	**Захтеви за пројектовање, израду, контролисање и испитивање преносивих цистерни са телом од ојачаних пластичних влакана (ОПВ)**	561
	Поглавље 6.10	**Захтеви за израду, опремање, одобрење типа конструкције, контролисање и обележавање вакуум цистерни за отпатке**	573
	Поглавље 6.11	**Захтеви за пројектовање, израду, контролисање и испитивање контејнера за робу у расутом стању**	577
	Поглавље 6.12	**Захтеви за израду, опремање, одобрење типа, контролисање и испитивање и обележавање цистерни, контејнера за робу у расутом стању и посебних комора за експлозивне материје или предмете са експлозивним материјама у мобилним јединицама за израду експлозивних материја или предмета са експлозивним материјама (MEMU)**	585
	Поглавље 6.13	**Захтеви за пројектовање, израду, опремање, одобрење типа, испитивање и обележавање трајно причвршћених цистерни (возила цистерни), демонтажних цистерни, контејнер цистерни и замењивих цистерни, од ојачаних пластичних влакана (ОПВ)**	589
Део 7	**Одредбе које се односе на услове превоза, утовара, истовара и руковања**		597
	Поглавље 7.1	**Опште одредбе**	599
	Поглавље 7.2	**Одредбе које се односе на превоз комада**	603
	Поглавље 7.3	**Одредбе које се односе на превоз у расутом стању**	605
	Поглавље 7.4	**Одредбе које се односе на превоз у цистернама**	615
	Поглавље 7.5	**Одредбе које се односе на утовар, истовар и руковање**	617
Анекс Б	**Одредбе о транспортној опреми и транспортним операцијама**		633
Део 8	**Захтеви за посаду возила, опрему, операције и документацију**		635
	Поглавље 8.1	**Општи захтеви за транспортне јединице и њихову опрему**	637
	Поглавље 8.2	**Захтеви за обуку чланова посаде возила**	641

			Страна
	Поглавље 8.3	**Остали захтеви које треба да испуни посада возила**	649
	Поглавље 8.4	**Захтеви за надзор возила**	651
	Поглавље 8.5	**Додатни захтеви за посебне класе или материје**	653
	Поглавље 8.6	**Ограничења за пролазак возила којима се транспортује опасна роба кроз тунеле у оквиру путне мреже**	657
Део 9	**Захтеви за конструкцију и одобрење возила**		659
	Поглавље 9.1	**Област примене, дефиниције и захтеви за одобрење возила**	661
	Поглавље 9.2	**Захтеви за конструкцију возила**	667
	Поглавље 9.3	**Додатни захтеви за комплетна или комплетирана EX/II или EX/III возила намењена за превоз експлозивних материја и предмета (класа 1) у комадима**	681
	Поглавље 9.4	**Додатни захтеви који се односе на конструкцију каросерије комплетних или комплетираних возила намењених за превоз опасне робе у комадима (различитих од EX/II и EX/III возила)**	683
	Поглавље 9.5	**Додатни захтеви који се односе на конструкцију каросерија комплетних или комплетираних возила намењених за превоз чврсте опасне робе у расутом стању**	685
	Поглавље 9.6	**Додатни захтеви који се односе на комплетна или комплетирана возила намењена за превоз температурно контролисаних материја**	687
	Поглавље 9.7	**Додатни захтеви који се односе на трајно причвршћене цистерне (возила цистерне), батеријска возила и комплетна или комплетирана возила намењена за превоз опасне робе у демонтажним цистернама капацитета изнад 1 m3 или у контејнер цистернама, преносивим цистернама или контејнерима за гас са више елемената капацитета изнад 3 m3 (EX/III, FL и AT возила)**	689
	Поглавље 9.8	**Додатни захтеви који се односе на компленте и комплетиране MEMU**	693

АНЕКС А

ОПШТЕ ОДРЕДБЕ И ОДРЕДБЕ КОЈЕ СЕ ОДНОСЕ НА ОПАСНЕ МАТЕРИЈЕ И ПРЕДМЕТЕ

ДЕО 1

ОПШТЕ ОДРЕДБЕ

Поглавље 1.1

Област важности и примена

1.1.1 Структура

Прилози А и Б ADR су подељени у девет делова. Прилог А чине делови од 1. до 7. а прилог Б чине 8. и 9. део. Сваки део је подељен на поглавља, а свако поглавље на одељке и пододељке. У оквиру сваког дела, број дела је саставни део броја поглавља, одељка и пододељка; нпр. одељак 1, поглавље 2, дела 4, има број "4.2.1".

1.1.2 Област важности

1.1.2.1 У смислу члана 2 ADR, Прилог А утврђује:

(a) опасну робу, која је искључена из међународног превоза;

(b) опасну робу, која је дозвољена у међународном превозу и услове који се на њу односе (укључујући изузећа), а посебно:

- класификацију робе, укључујући критеријуме класификације и одговарајуће методе испитивања;
- употребу амбалаже (укључујући заједничко паковање);
- употребу цистерни (укључујући њихово пуњење);
- поступак при отпреми (укључујући обележавање и означавање комада листицама опасности, означавање великим листицама опасности и обележавање транспортних средстава, као и документацију и прописана обавештења);
- одредбе које се односе на конструкцију, испитивање и одобрење за амбалажу и цистерне;
- употребу транспортних средстава (укључујући утовар, заједничко товарење и истовар).

1.1.2.2 Прилог А садржи одређене одредбе, које се према члану 2 ADR односе на Прилог Б, или на оба Прилога А и Б, како следи:

1.1.1	Структура
1.1.2.3	(Подручје важности Прилога Б)
1.1.2.4	
1.1.3.1	Изузећа у вези са начином обављања транспорта
1.1.3.6	Изузећа у вези са количинама које се транспортују по транспортним јединицама
1.1.4.	Применљивост других прописа
1.1.4.5	Превоз који се обављају осталим видовима саобраћаја осим друмског
Поглавље 1.2	Дефиниције појмова, мерне јединице и скраћенице
Поглавље 1.3	Обука лица која учествују у превозу опасне робе
Поглавље 1.4	Безбедносне обавезе учесника
Поглавље 1.5	Одступања
Поглавље 1.6	Прелазне мере
Поглавље 1.8	Мере контроле и друге подстицајне мере за примену безбедносних прописа
Поглавље 1.9	Транспортна ограничења која су донели надлежни органи
Поглавље 1.10	Сигурносне одредбе
Поглавље 3.1	Општи прописи
Поглавље 3.2	Колоне (1), (2), (14), (15) и (19) (примена одредби делова 8 и 9 на поједине материје и предмете).

1.1.2.3 У смислу Члана 2 ADR, Прилог Б утврђује услове везане за конструкцију, опрему и коришћење возила која су дозвољена за превоз опасне робе, као што су:

- захтеви који се односе на посаду возила, опрему и коришћење возила као и документацију;
- захтеви који се односе на конструкцију и одобрења за возила.

1.1.2.4 У Члану 1. тачка (c) ADR реч „возило" не мора да се односи на једно исто возило. Међународни транспорт могу да обаве више различитих возила, уколико се он обавља на територији најмање двеју уговорних страна ADR, између пошиљаоца и примаоца који су наведени у транспортним документима.

1.1.3 Изузећа

1.1.3.1 Изузећа везана за начин обављања транспорта

Одредбе ADR не важе за:

(a) (i) превоз опасне робе, који обављају физичка лица, ако је роба упакована за малопродају и ако је намењена за личну, или домаћу употребу, или за слободно време и спорт, под условом да су предузете мере које спречавају ослобађање садржаја под нормалним условима превоза. Ако је ова роба запаљива течна материја, која се транспортује у резервоарима који се могу поново пунити од стране или за рачун приватних лица, укупна количина не сме да прекорачи 60 литара по посуди и 240 литара по транспортној јединици. Опасна роба у IBC, у великој амбалажи или цистернама не сматра се да је упакована за трговину на мало;

(ii) превоз опасне робе, који обављају физичка лица, у оквиру граница дефинисаних у ставу (a) (i), а која је превасходно намењена за личну или домаћу употребу или за слободно време и спорт и која се превози као отпад, укључујући случајеве када ова опасна роба више није упакована у првобитну амбалажу за малопродају, под условом да су предузете мере које спречавају ослобађање садржаја под нормалним условима превоза;

(b) *(избрисано)*;

(c) превоз који обављају предузећа везано за своју главну делатност, као што су, испоруке за или враћање са градилишта у ниско и високоградњи или везано за мерења, радове на поправци и одржавању, у количинама које не прелазе 450 литара по паковању укључујући IBC и велику амбалажу и максималне количине према пододељку 1.1.3.6. уз услов да су предузете мере које спречавају ослобађања садржаја под уобичајеним условима превоза. Ова изузећа не важе за класу 7.

Превоз, који предузећа обављају ради свог снабдевања, или спољне и унутрашње дистрибуције није обухваћен овим изузећем;

(d) превоз који обављају органи надлежни за хитну интервенцију или који се обављају под њиховом контролом, уколико је такав превоз неопходан с обзиром на хитну интервенцију, а посебно превоз:

- оштећених возила, која су учествовала у незгоди или су у квару, а садрже опасну робу, или
- ради прихватања и сакупљања опасне робе у незгоди или ванредном догађају и одвожења на најближе одговарајуће безбедно место;

(e) транспорт у случајевима хитних интервенција ради спасавања људи или заштите животне средине, под условом да су предузете све мере за његово безбедно обављање;

(f) превоз неочишћених, празних, стабилних резервоара за складиштење, у којима су се налазили гасови класе 2 групе A, O или F, материје класе 3 или 9 групе паковања II или III, или пестициди класе 6.1 групе паковања II или III, под условом да:

- су сви отвори херметички затворени са изузетком уређаја за растерећење притиска (уколико су постављени);
- су предузете мере за спречавање истицања садржаја под уобичајеним условима превоза; и
- је товар причвршћен на носачима или је у сандуцима или другим средствима за

руковање, или је на возилу или у контејнеру, тако да се не може ослободити или померити под уобичајеним условима превоза.

Ово изузеће не важи за стабилне посуде (резервоаре) за складиштење, који су садржали експлозиве умањене осетљивости или материје чији је превоз забрањен према ADR.

Напомена: *За радиоактивне материје види такође под 1.7.1.4.*

1.1.3.2 Изузећа у вези са превоз гасова

Одредбе ADR не важе за превоз:

(a) гасова који се налазе у резервоарима или боцама за гориво као саставним делом возила којима се обавља транспорт и служе за њихово покретање или за рад њихових посебних уређаја који се користе или су намењени за коришћење у току превоза (нпр. уређаји за хлађење).

Гасови се могу превозити у трајно причвршћеним резервоарима или боцама за гориво које су директно повезане са мотором возила и/или помоћном опремом или покретним посудама под притиском, који су у складу са важећим законским прописима.

Укупан капацитет резервоара или боца за гориво, по транспортној јединици укључујући и оне дозвољене у складу са 1.1.3.3 (a), не сме да прелази количину енергије (MJ) или масе (kg), која одговара енергетском еквиваленту до 54 000 MJ.

Напомена 1: *Вредност од 54 000 MJ енергетског еквивалента одговара ограничењима за гориво према 1.1.3.3 (a) (1500 литара). За енергетски садржај горива видите табелу у наставку:*

Гориво	***Енергетски садржај***
Дизел	*36 MJ/литар*
Бензин	*32 MJ/литар*
Природни гас/Биогас	*35 MJ/Nm^3 [a]*
Течни нафтни гас (ТНГ)	*24 MJ/литар*
Етанол	*21 MJ/литар*
Биодизел	*33 MJ/литар*
Емулзија горива	*32 MJ/литар*
Водоник	*11 MJ/Nm^3*

[a] *1 Nm3 односи се на нормалан кубни метар: количину гаса која заузима 1 m3 у условима температуре и притиска од 0 °C и 1,01325 бара (0,101325 MPa).*

Укупан капацитет не сме да прелази:

- 1080 kg за ТПГ и КПГ:
- 2250 литара за ТНГ.

Напомена 2: *Контејнер опремљен са уређајима који се користе у току превоза, осигурани на возилу, сматра се саставним делом возила и на њега се примењују иста изузећа у погледу горива које је неопходно за управљање уређајима.*

(b) *(Брисано);*

(c) гасова група A и O (према 2.2.2.1), ако притисак гаса у посуди или цистерни на температури од 20 °C износи највише 200 kPa (2 bar) и ако гас није у течном стању или дубоко расхлађен гас у течном стању. Ово укључује све врсте посуда или цистерни, као и делови машина и апарата;

Напомена*: Ово изузеће не важи за светиљке. За светиљке види 1.1.3.10*

(d) гасова садржане у деловима и опреми возила (нпр. апарат за гашење пожара), укључујући и резервне делове (нпр. гасом пуњене гуме возила); ова изузећа важе и за гасом пуњене гуме возила које се транспортују као товар;

(e) гасова у посебним уређајима возила, који су неопходни за функционисање ових уређаја у току транспорта (апарати за хлађење, резервоари за рибу, апарати за грејање итд.), као и у резервним посудама за такве уређаје и неочишћеним празним посудама за замену, који се транспортују истим транспортним јединицама;

(f) гасова садржаних у намирницама (изузев UN 1950) укључујући газирана пића;

(g) гасова садржаних у лоптама предвиђеним за спорт и

(h) *(Брисано)*

1.1.3.3 Изузећа у вези са превоз течних погонских горива

Одредбе ADR не важе за превоз:

(a) горива у резервоарима возила којима се обавља транспорт, а које служи за њихово покретање или за функционисање њихових посебних уређаја који су коришћени или намењени за коришћење током превоза.

Гориво се може транспортовати у трајно причвршћеним резервоарима, који су директно повезани са мотором возила и/или са помоћним уређајем и одговарају законским прописима, или се може транспортовати у преносивим посудама (као канистери).

Укупна запремина трајно причвршћених резервоара не сме да премаши 1500 литара по превозној јединици, а запремина резервоара који је причвршћен на приколицу не сме да премаши 500 литара. У преносивим резервоарима се може транспортовати највише 60 литара по превозној јединици. Ова ограничења не важе за возила интервентних јединица.

Напомена 1: *Контејнер опремљен са уређајима који се користе у току превоза, осигурани на возилу, сматра се саставним делом возила и на њега се примењују иста изузећа у погледу горива које је неопходно за управљање уређајима.*

Напомена 2: *Укупни капацитет резервоара или боца за гориво, укључујући и оне који садрже гасовита горива, не сме прелазити енергетски еквивалент од 54 000 MJ (види Напомену 1 у 1.1.3.2 (a)).*

(b) *(Брисано)*

(c) *(Брисано)*

1.1.3.4 Изузећа која се односе на посебне одредбе или опасне робе паковане у ограниченим или изузетим количинама

Напомена: *За радиоактивне материје види такође под 1.7.1.4.*

1.1.3.4.1 Превоз одређене опасне робе изузет је делимично или у потпуности од захтева ADR на основу одређених, посебних одредби поглавља 3.3. Изузеће за опасану робу важи, ако је у колони 6 табеле А поглавља 3.2 наведена посебна одредба.

1.1.3.4.2 Одређена опасна роба може бити изузета, под условима из поглавља 3.4.

1.1.3.4.3 Одређена опасна роба може бити изузета, под условима из поглавља 3.5.

1.1.3.5 Изузећа у вези са празном неочишћеном амбалажом

Празна неочишћена амбалажа (укључујући IBC и велику амабалажу), која је садржала материје класе 2, 3, 4.1, 5.1, 6.1, 8 и 9, не подлеже прописима ADR, ако су предузете одговарајуће мере да се искључи могућа опасност. Опасности су искључене, ако су предузете мере за искључење свих опасности клâса 1 до 9.

1.1.3.6 Изузећа у вези са количинама које се могу транспортовати по транспортној јединици

1.1.3.6.1 У смислу овог пододељка, опасна роба је сврстана у транспортне катергорије 0, 1, 2, 3, или 4, као што је наведено у колони (15), табеле А, поглавља 3.2. Празна неочишћена амбалажа, у којој су се налазиле материје сврстане у транспортну категорију „0", такође се сврстава у транспортну категорију „0". Празна неочишћена амбалажа, у којој су се налазиле материје сврстане у друге транспортне категорије осим у категорију „0", сврстава се у категорију „4".

1.1.3.6.2 Уколико количина опасне робе која се транспортује транспортном јединицом не прелази вредност наведену за одређену транспортну категорију у колони (3) табеле у 1.1.3.6.3 (ако различита опасна роба спада у исту категорију) или вредност израчунату према 1.1.3.6.4 (уколико различита опасна роба спада у различите транспортне категорије), могу се транспортовати у комадима истом транспортном јединицом без примене одредби:

- поглавља 1.10; изузев за опасну робу са високом потенцијалном опасношћу класе 1 (у складу са 1.10.3.1) и изузев за изузете комаде класе 7 UN бројева 2910 и 2911 ако степен активности премашује вредности A_2;
- поглавља 5.3;
- одељка 5.4.3;
- поглавља 7.2 са изузетком посебних одредби V5 и V8 одељка 7.2.4;
- CV1 одељка 7.5.11;
- Дела 8 са изузетком 8.1.2.1 (а),
  8.1.4.2 до 8.1.4.5,
  8.2.3,
  8.3.3,
  8.3.4,
  8.3.5,
  Поглавље 8.4,
  Посебна одредба S1(3) и (6),
  Посебна одредба S2 (1),
  Посебна одредба S4 , S5
  Посебна одредба S14 до S21 и
  Посебна одредба S24 поглавља 8.5;
- Дела 9.

1.1.3.6.3 Највећа укупна дозвољена количина опасне робе исте категорије по транспортној јединици наведена је у колони (3) табеле у наставку.

Транспортна категорија **(1)**	**Материје или предмети, Група паковања или класификациони кôд/група или UN број** **(2)**	**Највећа укупна количина по транспортној јединици**[(б)] **(3)**
0	Класа 1: 1.1A/1.1L/1.2 L/1.3L/1.4L и UN 0190 Класа 3: UN 3343 Класа 4.2: материје сврстане у групу паковања I Класа 4.3: UN бројеви: 1183, 1242, 1295, 1340, 1390, 1403,1928, 2813, 2965, 2968, 2988, 3129, 3130, 3131, 3132, 3134, 3148, 3396, 3398 и 3399 Класа 5.1: UN 2426 Класа 6.1: UN бројеви: 1051, 1600, 1613, 1614, 2312, 3250 и 3294 Класа 6.2: UN бројеви: 2814, 2900 и 3549 Класа 7: UN бројеви: 2912 до 2919, 2977, 2978, и 3321 до 3333 Класа 8: UN 2215 (АНХИДРИД МАЛЕИНСКЕ КИСЕЛИНЕ, РАСТОПЉЕН), Класа 9: UN бројеви: 2315, 3151 и 3152 и 3432 као и предмети који садрже такве материје или смеше као и празна неочишћена амбалажа, у којој су се налазиле материје ове транспортне категорије изузев оне која је сврстана у UN 2908.	0
1	Материје и предмети који су сврстани у групу паковања I, а не спадају у транспортну категорију 0, као и материје и предмети следећих класа: Класа 1: 1.1B до 1.1J[(а)], 1.2B до 1.2J, 1.3C, 1.3G, 1.3H, 1.3J и 1.5D [(а)] Класа 2: групе T, TC [(а)], TO, TF, TOC[(а)] и TFC аеросоли: групе C, CO, FC, T, TF, TC, TO, TFC и TOC хемикалије под притиском: UN број: 3502, 3503, 3504 и 3505 Класа 4.1: UN број: 3221 до 3224, 3231 до 3240, 3533 и 3534 Класа 5.2: UN број: 3101 до 3104 и 3111 до 3120	20
2	Материје које су сврстане у групу паковања II а не спадају у транспортну категорију 0, 1 или 4, као и материје и предмети следећих класа: Класа 1: 1.4B до 1.4G и 1.6N Класа 2: група F аеросоли: група F хемикалије под притиском: UN број: 3501 Класа 4.1: UN број: 3225 до 3230, 3531 и 3532 Класа 4.3: UN број 3292 Класа 5.1: UN 3356 Класа 5.2: UN број: 3105 до 3110 Класа 6.1: UN бројеви 1700, 2016 и 2017 и материје сврстане у групу паковања III Класа 6.2: UN број 3291 Класа 9: UN бројеви: 3090, 3091, 3245, 3480, 3481, 3536, 3551 и 3552	333
3	Материје које су сврстане у групу паковања III, а не спадају у транспортну категорију 0, 2 или 4, као и материје и предмети следећих класа: Класа 2: групе A и O аеросоли: групе A и O хемикалије под притиском: UN број: 3500 Класа 3: UN 3473 Класа 4.3: UN 3476 Класа 8: UN број: 2794, 2795, 2800, 3028, 3477, 3506 и 3554 Класа 9: UN број: 2990 и 3072	1000
4	Класа 1: 1.4S Класа 2: UN бројеви 3537 до 3539 Класа 3: UN бројеви 3540 Класа 4.1: UN бројеви 1331, 1345, 1944, 1945, 2254, 2623 и 3541 Класа 4.2: UN бројеви 1361 и 1362 група паковања III и UN број 3542 Класа 4.3: UN број 3543 Класа 5.1: UN број 3544 Класа 5.2: UN број 3545 Класа 6.1: UN број 3546 Класа 7: UN бројеви 2908 до 2911 Класа 8: UN број 3547 Класа 9: UN бројеви 3268, 3499, 3508, 3509, 3548 и 3559 као и празна неочишћена амбалажа, у којој су се налазиле опасне материје са изузетком оних које спадају у транспортну категорију 0.	неограничено

(а) *За UN број: 0081, 0082, 0084, 0241, 0331, 0332, 0482,1005 и 1017 највећа укупна количина по транспортној јединици износи 50 kg.*

(б) *Максимална укупна количина за сваку транспортну категорију одговара израчунатој вредности од „1000” (види такође 1.1.3.6.4).*

У претходној табели, „највећа укупна количина по транспортној јединици" значи за:

- предмете, укупна маса предмета у kg без њихове амбалаже (за предмете класе 1, нето маса пуњења експлозивне материје у kg; за опасну робу у уређајима и опреми, који је у овом прилогу ближе одређен, укупна количина садржане опасне робе у њима у kg, односно у литрима);
- чврсте материје, гасове у течном стању, дубоко расхлађене гасове у течном стању и растворене гасове, нето маса у kg;
- течне материје, укупна количина опасне робе изражена у литрима;
- компримоване гасове, адсорбоване гасове и хемикалије под притиском, номинална запремина посуда у литрима.

1.1.3.6.4 Ако се опасне робе које припадају различитим транспортним категоријама утврђеним у табели, транспортују истом транспортном јединицом, тада збир:

- количине материја и предмета транспортне категорије 1, помножен са 50,
- количине материја и предмета наведених у фусноти а) табеле у 1.1.3.6.3 транспортне категорије 1, помножен са 20;
- количине материје и предмета транспортне категорије 2, помножен са 3, и
- количине материје и предмета транспортне категорије 3,

не сме да премаши израчунату вредност од 1 000.

1.1.3.6.5 Одредбе овог пододељка не односе се на опасну робу која је изузета према 1.1.3.1 (a) и од (d) до (f), 1.1.3.2 до 1.1.3.5, 1.1.3.7 , 1.1.3.9 и 1.1.3.10.

1.1.3.7 Изузећа у вези са превозом система производње и складиштења (акумулације) електричне енергије

Прописи ADR не важе за системе производње и складиштења (акумулације) електричне енергије (нпр. Литијумске батерије, електрични кондензатори, асиметрични кондензатори, металхидридни складишни (акумулациони) системи и горивне ћелије:

(a) које су уграђене у транспортна средства, којима се обавља транспорт и која служе за њихово покретање или рад њихових уређаја;

(b) које су садржане у уређају и служе за његов рад, који се користи током превоза или за употребу током транспорта (нпр. Преносиви рачунар), осим опреме као што су регистратори података и уређаји за праћење терета који су причвршћени или смештени у амбалажу, сабирну амбалажу, контејнере или товарне просторе који подлежу само захтевима из 5.5.4.

1.1.3.8 *(Резервисано)*

1.1.3.9 Изузећа која се односе на опасну робу која се у току превоза користи као средство за расхлађивање и кондиционирање

Ако се у колима или контејнерима у сврху расхлађивања или кондиционирања користи опасна роба која је само загушљива (која разређује или истискује) кисеоник који се у нормалним случајевима налази у атмосфери), подлежу само одредбама 5.5.3.

1.1.3.10 Изузећа која се односе на превоз светиљки које садрже опасну робу

Следеће светиљке не подлежу ADR, под условом да оне не садрже радиоактивне материје и не садрже живу у количинама изнад оних наведених у посебној одредби 366 поглавља 3.3:

(a) светиљке које се прикупљају директно од појединаца и домаћинстава када се врши сакупљање или рециклажа;

***Напомена**: Ово такође укључује светиљке које су донели појединци на прво место за прикупљање, а које су затим пренесене до следећег места за сакупљање, прераду или рециклажу.*

(b) светиљке од којих свака садржи не више од 1 g опасне робе и упаковане тако да не садрже више од 30 g опасне робе по комаду, под условом да:

(i) су светиљке произведене у складу са сертификованим системом управљања квалитетом;
Напомена: ISO 9001 се може користити у ову сврху.
и

(ii) свака светиљка је било појединачно упакована у унутрашњу амбалажу, одвојена преградама, или окружена јастучастим материјалом за заштиту светиљки и упакована у јаку спољашњу амбалажу при чему су испуњене опште одредбе 4.1.1.1 и у стању су да прођу испитивање на пад са висине од 1,2 m;

(c) коришћене, оштећене или дефектне светиљке од којих свака садржи не више од 1 g опасне робе до не више од 30 g опасне робе по комаду, када се врши сакупљање или рециклажа. Светиљке морају бити упаковане у довољно јаку спољну амбалажу ради спречавања ослобађања садржаја под нормалним условима превоза при чему су испуњене опште одредбе 4.1.1.1 и у стању су да прођу испитивање на пад са висине од најмање 1,2 m;

(d) светиљке које садрже само гасове група A и O (према 2.2.2.1) под условом да су паковане тако да се садржај светиљки, код било које напрслине која настане као последица удара, задржава у комаду.

Напомена: *Светиљке које садрже радиоактивне материје наведене су у 2.2.7.2.2.2 (b).*

1.1.4 Применљивост других прописа

1.1.4.1 *(Резервисано)*

1.1.4.2 Превоз у транспортним ланцима, који укључује поморски и ваздушни саобраћај

1.1.4.2.1 Комади, контејнери, контејнери за робу у расутом стању, преносиве цистерне, контејнер-цистерне и MEGC, које не испуњавају у потпуности захтеве ADR за паковање, заједничко паковање, обележавање, означавање комада листицама опасности или означавање великим листицама опасности и обележавање наранџастим таблама, али одговарају прописима IMDG Code или ICAO-TI, могу се превозити, уколико транспортни ланац укључује поморски или ваздушни саобраћај, под следећим условима:

(a) уколико комади нису обележени и означени листицама опасности према ADR, морају имати обележја и листице опасности према захтевима IMDG Code или ICAO-TI;

(b) за заједничко паковање у једном комаду важе захтеви IMDG Code или ICAO-TI;

(c) за превоз у једном транспортном ланцу, који укључује поморски превоз, контејнери, контејнери за робу у расутом стању, преносиве цистерне, контејнер-цистерне или MEGC, уколико нису обележени и означени великим листицама опасности према поглављу 5.3 ADR, морају бити обележени и означени великим листицама опасности према поглављу 5.3 IMDG Code. У овом случају, за обележавање самог возила важи само 5.3.2.1.1 ADR. За празне, неочишћене преносиве цистерне, контејнер цистерне и MEGC, ови захтеви важе и у случају додатног транспорта до станице за чишћење.

Ово одступање не важи за робу, која је сврстана као опасна у класе од 1 до 9 ADR, а не сматра се опасном према важећим захтевима IMDG Code или ICAO-TI.

1.1.4.2.2 Транспортне јединице, као једно или више возила другачијих од оних која транспортују контејнере, преносиве цистерне или контејнер-цистерне или MEGC, као што је предвиђено у 1.1.4.2.1 (c), и нису опремљене великим листицама опасности према одредбама одељка 5.3.1 ADR, али су обележене и означене великим листицама опасности према поглављу 5.3 IMDG Правилника, дозвољене су за превоз у транспортном ланцу укључујући поморски транспорт, под условом да су испуњени услови за обележавање наранџастим таблама према одредбама 5.3.2 ADR.

1.1.4.2.3 За превоз у транспортном ланцу, који укључује поморски и ваздушни саобраћај, подаци наведени у 5.4.1 и 5.4.2 и у одређеним посебним одредбама поглавља 3.3, могу бити замењени транспортним документом и подацима према IMDG Code или ICAO-TI, под условом да су сви прописани додатни захтеви ADR, такође садржани.

Напомена: *За превоз према 1.1.4.2.1 види и 5.4.1.1.7. За превоз у контејнерима види и 5.4.2.*

1.1.4.3 ***Употреба преносивих цистерни типа IMO, дозвољених у поморском саобраћају***

Преносиве цистерне типа IMO (типова 1, 2, 5 и 7) које не испуњавају захтеве поглавља 6.7 или 6.8, али које су израђене и одобрене пре 1. јануара 2003. године према одредбама IMDG Code (Амандмани 29-98), могу се и даље користити, под условом да испуњавају примењиве захтеве за периодична испитивања IMDG Code[1]. Осим тога, они морају да испуњавају одредбе које одговарају упутствима у колони (10) и (11) табеле ADR у поглављу 3.2 и захтеве поглавља 4.2. Види такође 4.2.0.1 IMDG Code.

1.1.4.4 *(Резервисано)*

1.1.4.5 Превози који се обављају осталим видовима саобраћаја сем друмског

1.1.4.5.1 Ако се друмско возило, које испуњава захтеве ADR, на деоници трасе транспортује другим видом превоза, за ту деоницу транспортног пута се примењују само они домаћи или међународни прописи, који важе за превоз опасне робе за тај вид саобраћаја у којем се друмско возило транспортује.

1.1.4.5.2 У случају који је наведен у 1.1.4.5.1, односне уговорне стране ADR могу уговорити примену захтева ADR за деоницу пута на којој се возило не транспортује друмским саобраћајем, а према потреби могу допунити додатним захтевима, уколико ови споразуми између односних уговорних страна ADR нису у супротности са регулативама међународног споразума о транспорту опасне робе транспортоване на начин, који се користи за транспорт друмског возила на поменутој деоници пута, нпр. Међународни Споразум за заштиту људског живота на мору (SOLAS), чије уговорне стране могу бити такође и уговорне стране ADR.

Ови споразуми морају бити достављени, од стране уговорне стране од које потиче иницијатива за њихово закључивање, Секретаријату Економске комисије Уједињених Нација за Европу, који о њима извештава све Уговорен Стране.

1.1.4.5.3 У случају да транспорт подлеже одредбама ADR, а на исти начин подлеже на целој или само на једној деоници пута одредбама међународног споразума, који регулише превоз опасне робе неким другим видом саобраћаја сем друмског, и то на основу прописа који се односе на подручје примене одређених услуга моторних возила, у том случају важе одредбе међународног споразума за ову деоницу пута истовремено са онима у ADR, који нису неусаглашени са њима; остале клаузуле ADR не важе за предметну деоницу пута.

1.1.4.6 *(Резервисано)*

1.1.4.7 Посуде под притиском које се могу поново пунити одобрене од стране Министарства саобраћаја Сједињених Америчких Држава *(DOT)*

Напомена: *За превоз у складу са 1.1.4.7, такође видети 5.4.1.1.24.*

1.1.4.7.1 *Увоз гасова*

Посуде под притиском које се могу поново пунити, одобрене од стране Министарства саобраћаја Сједињених Америчких Држава и израђене и испитане у складу са стандардима наведеним у делу 178, *Спецификације за амбалажу*, Наслова 49, *Транспорт*, *Кодекса савезних прописа*, које су прихваћене на превоз у транспортном

[1] *Међународна организација за поморску пловидбу (IMO) је издала «Упутство за континуирану употребу постојећих IMO типова преносивих цистерни и друмских возила цистерни за транспорт опасне робе» као циркуларно писмо CCC.1/Circ.3. Енглески текст: «Guidance on the Continued Use of Existing IMO Typ Portable Tanks and Road Tank Vehicles for the Transport of Dangerous Goods» може се наћи на интернет страници IMO www.imo.org*

ланцу у складу са 1.1.4.2 могу се превозити од места привременог складишта које се налази у крајњој тачки транспортног ланца до крајњег корисника.

1.1.4.7.2 *Извоз гасова и празних неочишћених посуда под притиском*

Посуде под притиском које се могу поново пунити, одобрене од стране Министарства саобраћаја Сједињених Америчких Држава израђене и испитане у складу са стандардима наведеним у делу 178, *Спецификације за амбалажу* Наслова 49, *Транспорт, Кодекса савезних прописа* могу се пунити и превозити једино у сврху извоза у државе које нису уговорне стране ADR под условом да су испуњене следеће одредбе:

(a) Пуњење посуда под притиском је у складу са одговарајућим захтевима *Кодекса савезних прописа* Сједињених Америчких Држава;

(b) Посуде под притиском морају бити обележене и означене према поглављу 5.2;

(c) Одредбе 4.1.6.12 и 4.1.6.13 се примењују на посуде под притиском. Посуде под притиском се не смеју пунити након истека рока који је одређен за периодично контролисање, али се могу превозити након истека овог рока ради довоза на контролисање, укључујући све операције између превоза.

1.1.5 Примена стандарда

Ако се захтева примена стандарда и ако постоје супротности између стандарда и захтева ADR предност имају захтеви ADR. Захтеви стандарда који нису у супротности са ADR примењиваће се како су и наведени, укључујући захтеве било ког другог стандарда или дела стандарда, који је означен као нормативни у односу на предметни стандард.

Напомена: *Стандард пружа детаље о томе како да се испуне одредбе ADR и може укључити захтеве поред оних наведених у ADR.*

Поглавље 1.2

Дефиниције појмова, мерне јединице и скраћенице

1.2.1 Дефиниције појмова

Напомена: *Овај одељак садржи све опште и посебне дефиниције појмова које су приказане по азбучном редоследу. У заградама су дати преводи појмова на немачки и енглески језик.*

Дефиниције које се користе у ADR:

А

Аеросол *(Aerosol / Aerosoldispenser – Aerosol / Druckgaspackung)*: предмет који се састоји од посуде која се не може поново пунити, која испуњава захтеве из одељка 6.2.6, произведена од метала, стакла или пластике, а која садржи компримовани, течни или растворени гас под притиском са или без течне, тестасте или прашкасте материје и која је опремљена уређајем за испуштање, који омогућава избацивање садржаја у облику суспензије чврстих или течних делића у гасу, у облику пене, пасте или прашка или у течном или гасовитом стању.

Амбалажа *(Packaging – Verpackung)*: једна или више посуда и сви други саставни делови друге компоненте или материјали, који су потребни, да би посуда испунила своју функцију задржавања и сигурносну функцију за прихватање и сигурно чување садржаја [види и: „комбинована амбалажа“, „састављена амбалажа“, „унутрашња амбалажа“, „IBC“, „међуамбалажа“, „велика амбалажа“, „амбалажа од танког лима“, „спољна амбалажа“, „обновљена амбалажа“, „прерађена амбалажа“, „поново употребљена амбалажа“, „амбалажа за спасавање“ и „амбалажа која не пропушта прашину“].

Амбалажа која не пропушта прашину *(Sift-proof packaging - Satubdichte Verpackung)*: амбалажа, која је непропусна за сув садржај, укључујући ту и фину прашину чврстих материја која настаје у току превоза.

Амбалажа од танког лима *(Light-gauge metal packaging - Feinstblechverpackung)*: амбалажа са округлим, елипсастим, правоуглим или вишеугаоним (и конусним) пресеком као и амбалажа са купастим вратом (грлићем) или амбалажа у облику канте од метала са дебљином зида мањом од 0,5 mm (нпр. бели лим), са равним или испупченим дном, са једним или више отвора која не спада под дефиницију појма: буре или канистер.

Амбалажа за спасавање *(Salvage packaging - Bergungsverpackung)*: специјална амбалажа, која се користи код оштећених, неисправних, незаптивених или захтевима неодговарајућих комада са опасном робом или при превозу расуте или исцурене опасне робе, ради обнављања или одлагања.

Велика амбалажа *(Large packaging – Großverpackung)*: амбалажа која се састоји од спољне амбалаже, која садржи предмете или унутрашњу амбалажу, која:

(a) је конструисана за механичко руковање и

(b) има нето масу већу од 400 килограма или запремину већу од 450 литара, али највећу запремину до 3m³.

Велика амбалажа за спасавање *(Large salvage packaging – Große Bergungsverpackung)*: означава посебну амбалажу која:

(a) је конструисана за механичко руковање; и

(b) има нето масу већу од 400 kg или запремину већу од 450 l, али највећу запремину до 3m³,

у коју се смештају оштећени, неисправни, комади из којих цури опасна роба или комади који нису усаглашени, или опасна роба која се расула или исцурела, која се даје у сврху превоза ради обнављања или одлагања.

Комбинована амбалажа *(Combination packaging - Zusammengesetzte Verpackung)*: амбалажа припремљена за сврху превоза, са једном или више унутрашњих амбалажа, које према одредбама 4.1.1.5 морају да се уклопе у јединствену целину са спољном амбалажом.

Напомена: *Појам „унутрашња амбалажа" који се користи за комбиновану амбалажу не треба поистовећивати са појмом "унутрашња посуда" који се користи код састављене амбалаже.*

Међуамбалажа *(Intermediate packaging – Zwischenverpackung)*: амбалажа, која се налази између унутрашње амбалаже или предмета и спољне амбалаже.

Обновљена амбалажа *(Reconditioned packaging - Reconditionierte Verpackung)*: амбалажа, посебно:

(a) метално буре које је:

(i) очишћено на тај начин да су конструктивни материјали опет добили свој првобитни изглед, при чему су отклоњени сви остаци ранијег садржаја, као и унутрашња и спољна корозија, а такође и спољне облоге и листице опасности;

(ii) поново доведено у свој првобитни облик и првобитни профил, при чему су превоји (уколико их је било) поравнати и заптивени и измењене све заптивке који нису интегрални део амбалаже; и

(iii) након чишћења, али пре поновног фарбања, испитано, при чему оно, код којег су видљиве мале рупе, битно смањење дебљине материјала, замор материјала, оштећења на навојима или затварачима или други значајни недостаци, мора бити одбачено;

(b) буре или канистер од пластике:

(i) који су очишћени на тај начин да су конструктивни материјали поново добили свој првобитни изглед, при чему су отклоњени сви остаци од ранијег садржаја, као и спољне облоге и листице опасности;

(ii) чије су заптивке, које нису интегрални део амбалаже, замењене, и

(iii) који су након чишћења испитани, при чему амбалажа код које су видљива оштећења, као што су пукотине, набори или ломови, или оштећења на навојима или затварачима или други значајни недостаци, мора бити одбачена.

Поново употребљена амбалажа *(Reused packaging – Wiederverwendete Verpackung)*: амбалажа, за коју је након испитивања утврђено да нема недостатака, који би могли да угрозе испитивање функционалности. Под ову дефиницију спада нарочито таква амбалажа, која се поново пуни истом или компатибилном робом и која се превози у оквиру исте продајне мреже која је под контролом пошиљаоца производа.

Поново употребљена велика амбалажа *(Reused large packaging – Wiederverwendete Großverpackung)*: велика амбалажа предвиђена за поновну употребу за коју је утврђено да је без недостатака, који би утицали на успешно испитивање функције; овде спада посебно велика амбалажа која се поново пуни истом или компатибилном робом и која се превози у оквиру продајне мреже коју контролише пошиљалац производа.

Прерађена амбалажа *(Remanufactured packaging – Wiederaufgearbeitete Verpackung)*: амбалажа, нарочито

(a) метално буре:

(i) које се добија прерадом типа, који не одговара захтевима поглавља 6.1, у UN тип амбалаже који одговара овим захтевима;

(ii) које се добија прерадом UN типа амбалаже који одговара захтевима поглавља 6.1 у други тип који одговара истим захтевима, или

(iii) код којег су замењени чврсто уграђени конструктивни елементи (као неодвојиви поклопац);

(b) буре од пластике:

(i) које се добија прерадом UN типа амбалаже у неки други UN тип (нпр. 1H1 у 1H2) или

(ii) код којег су замењени чврсто уграђени конструктивни елементи.

Прерађена бурад потпадају под захтеве поглавља 6.1, који важе за нову бурад истог типа.

Прерађена велика амбалажа *(Remanufactured large packaging- Wiederaufgearbeitete Großverpackung)*: велика амбалажа од метала или круте пластике, која:

(a) потиче од типа који не одговара захтевима, прерадом постаје UN тип конструкције који одговара захтевима

(b) преобликовањем једног UN типа конструкције који одговара захтевима постаје други UN тип који одговара захтевима.

Прерађена велика амбалажа подлеже истим захтевима ADR као и нова велика амбалажа истог типа (види такође дефиницију типа конструкције у 6.6.5.1.2).

Сабирна амбалажа *(Overpack – Umverpackung)*: завој/омотач, који се користи (у случају радиоактивних материја један пошиљалац) за формирање једне јединице, од једног или више комада, ради лакшег руковања и утовара у току превоза.

Примери за сабирну амбалажу су:

(a) утоварна плоча, нпр. палета, на коју се ставља или слаже више комада, а која је осигурана пластичном траком, растегљивом или стежућом фолијом или другим погодним средствима, или

(b) спољна заштитна амбалажа као сандук или сандук од летви.

Састављена амбалажа *(Composite packaging - Kombinationsverpackung)*: амбалажа која се састоји од спољне амбалаже и унутрашње посуде израђене тако да унутрашња посуда и спољна амбалажа чине састављену амбалажу. Када је једном састављена, она чини нераздвојиву целину, која се као таква пуни, складишти, транспортује и празни**.**

Напомена: *Појам „унутрашња посуда" који се користи за састављену амбалажу не треба поистовећивати са појмом „унутрашња амбалажа" који се користи код комбиноване амбалаже. На пример, унутрашњост састављене амбалаже 6HA1 (пластични материјали) је као таква унутрашња посуда јер обично није пројектована да извршава функцију задржавања (резервоара) без спољне амбалаже и због тога није унутрашња амбалажа.*

када се у загради иза појма „састављена амбалажа"наводи материјал, ово се односи на унутрашњу посуду.

Спољна амбалажа *(Outer packaging – Außenverpackung)*: представља спољну заштиту од састављене или комбиноване амбалаже укључујући материјале са особинама упијања, материјале за јастучење и све друге саставне делове, који су потребни да обухвате и штите унутрашње посуде или унутрашњу амбалажу.

Унутрашња амбалажа *(Inner packaging – Innenverpackung)***:** амбалажа, уз коју је за превоз потребна спољна амбалажа.

Амбалажни систем *(Confinement system - Einschließungssystem)*: за превоз радиоактивних материја: одобрени склоп фисионих материја и амбалажних елемената који су утврђени од конструктора и надлежног органа и који је предвиђен за одржавање критичне безбедности.

Б

Батеријско возило *(Battery vehicle)*: возило које се састоји од елемената, који су међусобно повезани преко спојне цеви и трајно причвршћени за то возило. Као елементи батеријских возила сматрају се боце, велике боце - тубе, бурад под притиском и свежњеви боца, као и цистерне за превоз гасова дефинисане у 2.2.2.1.1 запремине од преко 450 литара.

Боца *(Cylinder – Flasche)*: посуда под притиском запремине до 150 литара. (види и „*свежањ боца*").

Боца са обликованим омотачем *(Over-moulded cylinder - Überformter Zylinder)* намењена за превоз ТНГ са воденом запремином не већом од 13 литара, која се састоји од завареног челичног унутрашњег тела боце пресвучене заштитним омотачем од ћелијске пластике, који је неодвојив и везан са спољашњом површином зида тела челичне боце.

Буре *(Drum – Fass)*: цилиндрична амбалажа од метала, картона, пластике, шпер плоче или неког другог погодног материјала са равним или испупченим дном. Под овај појам спадају и амбалаже других облика као нпр. округла амбалажа са купастим вратом (грлићем) или амбалажа у облику канте. Овде не спадају дрвена бурад и канистри.

Буре од дрвета *(Wooden barrel – Holzfass)*: амбалажа од природног дрвета, округлог попречног пресека, која има испупчене зидове од дашчица и данца, обложене металним обручима.

Буре под притиском *(Pressure drum – Druckfass)*: заварена посуда под притиском запремине преко 150 а највише 1 000 литара (нпр. цилиндрична посуда опремљена обручима за котрљање, сферна посуда на клизним носачима).

В

Вакуум цистерна за отпатке *(Vacuum-operated waste tank – Saug-Druck-Tank für Abfälle)*: трајно причвршћена цистерна, демонтажна цистерна, контејнер-цистерна или заменљива цистерна, која је израђена или опремљена на посебан начин, а употребљава се, пре свега, за превоз опасног отпада, да би се олакшало пуњење и пражњење отпада према захтевима поглавља 6.10. Цистерна, која у потпуности одговара захтевима поглавља 6.7 и 6.8 не сматра се вакуум цистерном за отпатке.

Вакуумски вентил *(Vacuum valve – Vakuumventil)*: уређај са опругом који служи за заштиту цистерне од недозвољеног унутрашњег подпритиска.

Век употребе (*Service life – Betriebsdauer)*: за састављене боце и велике боце, број година у току којих је дозвољено да боца или велика боца буду у употреби.

Велика амбалажа *(Large packaging – Großverpackung)*: види под Амбалажа

Велика боца (Класа 2) – *(Tube, Class 2– Großflasche, Klasse 2)*: посуда под притиском бешавне или састављене израде са запремином преко 150 литара до највише 3 000 литара.

Велики контејнер *(Large container – Großcontainer)*: **(**види: контејнер).

Возило *(Vehicle – Fahrzeug)***:** *види батеријско возило, затворено возило, отворено возило, покривено возило и возило цистерна.*

Возило цистерна *(Tank-vehicle – Tankfahrzeug)***:** возило са једним или више трајно причвршћених цистерни за транспорт течних, гасовитих, прашкастих или зрнастих материја. Састоји се – осим самог возила или возног постоља – од једног или више тела цистерни, њихових делова опреме и делова за спајање са возилом, или возним постољем.

Време задржавања *(Holding time – Haltezeit)*: време које протекне од успостављања почетних услова пуњења до тренутка пораста притиска на најниже подешени притисак уређаја за ограничење притиска услед прилива топлоте код цистерни намењених за превоз дубоко расхлађених гасова у течном стању.

Напомена: *За преносиве цистерне, види под 6.7.4.1.*

Врећа *(Bag – Sack)***:** флексибилна амбалажа од: хартије, пластичне фолије, текстила, од тканих или других одговарајућих материјала.

Г

Гарантовање придржавања прописа *(радиоактивне материје) – (Compliance assurance, radioactive material – Gewährleistung der Einhaltung der Vorschriften)***:** систематски програм мера, који се примењује од стране надлежног органа са циљем да се обезбеди примена захтева ADR у пракси.

Гас *(Gas – Gas)***:** материја, која:

(a) на 50°C има притисак паре од преко 300 kPa (3 bar); или

(b) на 20°C и при стандардном притиску од 101,3 kPa се налази у потпуно гасовитом стању.

Гасна патрона *(Gas cartridge – Druckgaspackung)***:** (види: посуда, мала са гасом)

Гасни контејнер са више елемената MEGC *(Multiple-element gas container – Gascontainer mit mehreren Elementen)*: уређај за транспорт који се састоји од елемената, који су међусобно повезани преко спојне цеви и монтирани у оквир. Као елементи MEGC сматрају се боце, велике боце, бурад под притиском и свежњеви боца као и цистерне запремине од преко 450 литара за превоз гасова дефинисаних у 2.2.2.1.1.

Напомена: *За UN-MEGC види поглавље 6.7.*

Глобални усаглашени систем за класификацију и означавање хемикалија *(Globally Harmonized System of Classification and Labeling of Chemicals – Global harmonisiertes System zur Einstufung und Kennzeichnung von Chemikaien)*: Десето прерађено издање, објављено од стране Уједињених Нација документом (ST/SG/AC.10/30/Rev.10);

Горивне ћелије *(Fuel cell – Brennstoffzelle)***:** електрохемијски уређај, који претвара хемијску енергију горива у електричну енергију, топлоту и реактивне производе.

Група паковања *(Packing group – Verpackungsgruppe)*: група у коју су у сврху паковања, сврстане одређене материје на основу њиховог степена опасности у току транспорта.

Групе паковања имају следеће значење, које је у Делу 2 детаљније објашњено:

Група паковања I: материје високе опасности

Гупа паковања II: материје средње опасности

Група паковања III: материје мале опасности.

Д

Демонтажна цистерна *(Demountable tank – Abnehmbarer Tank)***:** цистерна – са изузетком трајно причвршћених цистерни, преносивих цистерни, контејнер цистерни и елемената батеријских возила или MEGC – са запремином већом од 450 литара, која због своје конструкције није одређена за превоз робе без претовара и са којом се може руковати само у празном стању.

Детектор неутронског зрачења *(Neutron radiation detector - Neutronenstrahlungsdetektor)* : означава уређај који детектује неутронско зрачење. У таквом уређају, гас може бити садржан у херметички затвореној електронској цеви претварача који конвертује неутронско зрачење у мерљиве електричне сигнале.

Досије за цистерне *(Tank record – Tankakte)**:*** документ који садржи све технички релевантне информације које се односе на цистерне, батеријска кола или MEGC, као што су уверења наведена у 6.8.2.3, 6.8.2.4 и 6.8.3.4.

Е

ЕС-Директива *(EC-directive – EU-Richtlinie)*: одредбе усвојене од стране надлежних Институција Европске заједнице, које су обавезујуће у погледу постизања циља за све државе чланице на које се односе, али је националним органима остављен избор форме и методе.

ЕСЕ Правилник *(UN Regulation – UN Regelung):* уредба као прилог Споразуму о прихватању јединствених техничких прописа за возила на точковима, опреми и деловима који се уграђују и користе на возилима са точковима, као и услова за обострано признавање одобрења која се издају на основу ових прописа (Споразум из 1958. са изменама и допунама).

Ж

Животни век пројекта *(Design life – Auslegungslebensdauer):* за састављене боце и велике боце, максимални животни век (у броју година) за који је боца или велика боца пројектована и одобрена у складу са применљивим стандардом.

З

Заједнички назив *(Collective entry – Sammeleintragung)*: назив за дефинисану групу материја или предмета (види: пододељак 2.1.1.2, слова B, C и D).

Заменљиво тело *(Swap body – Wechselaufbau (Wechselbehälter)):* **(**види: контејнер)

Заменљива цистерна *(Tank swap body – Tankwechselbau (Tankwechselbehälter)):* сматра се контејнер цистерном.

Запаљиве компоненте (паковања гаса под притиском, аеросол) *(Flammable component, for aerosols and gas cartrigdes – Entzündbare Bestandteile, Druckgaspackungen)***:** запаљиве течне материје, запаљиве чврсте материје или запаљиви гасови или смеша гасова дефинисана у Делу III *Приручника за испитивања и критеријуме*, пододељак 31.1.3, напомена 1 до 3. Овим описом нису обухваћене пирофорне, самозагревајуће или материје које реагују са водом. Хемијска топлота сагоревања се одређује једним од следећих поступака: ASTM D 240, ISO/FDIS 13943:1999 [E/F] 86.1 do 86.3 или NFPA 30B.

Запремина тела цистерне или одељка тела цистерне *(Capacity of shell or shell compartment – Fassungsraum eines Tankkörpers oder eines Tankkörperabteils)***:** укупна унутрашња запремина тела цистерне или одељка тела цистерне изражена у литрима или кубним метрима. Ако тело цистерне или одељак тела цистерне, због његовог облика конструкције, није могуће у потпуности напунити, користи се ова мања запремина за одређивање степена пуњења и обележавање цистерне.

Затварач *(Closure – Verschluss)*: уређај који служи за затварање отвора на посуди.

Напомена: *За посуде под притиском, затварачи су, на пример, вентили, уређаји за растерећење притиска, мерачи притиска или показивачи нивоа.*

Затворени контејнер *(Closed container)*: (види: контејнер)

Затворени контејнер за робу у расутом стању *(Closed bulk container):* види контејнер за робу у расутом стању.

Затворени криогени резервоар *(Closed cryogenic receptacle – Verschlossener Kyro-Behälter)*: означава термоизоловану посуду под притиском за транспорт дубоко расхлађених гасова у течном стању запремине највише 1 000 литара.

Затворено возило *(Closed vehicle – Gedecktes Fahrzeug)*: возило са конструкцијом, која може да се затвори.

Заштитна облога *(Protective lining – Schutzfutter)* (за цистерне) подразумева облогу или премаз који штити метални материјал цистерне од материје које се превозе.

НАПОМЕНА: *Ова дефиниција се не односи на облогу или премаз који се користи само за заштиту материје која се превози.*

Заштићен IBC (за металне IBC) *(Protected IBC, for metal IBCs – Geschütztes Großpackmittel IBC):* види под IBC

И

IAEA Regulations for the Safe Transport of Radioactive Material: представља једно од издања Уредбе, као што следи:

(a) За издања из 1985. и 1985. (са допунама 1990.): IAEA Safety Series No. 6;

(b) За издања из 1996: IAEA Safety Series No. ST-1;

(c) За издања из 1996. (ревидирано): IAEA Safety Series No. TS-R-1 (ST-1, Revised);

(d) За издања из 1996. (са допунама 2003.), издања 2005. и 2009: IAEA Safety Standards Series No. TS-R-1;

(e) За издање из 2012.: IAEA Safety Standards Series No. SSR-6;

(f) За издање из 2018.: IAEA Safety Standards Series No. SSR–6 (Rev.1);

IBC- контејнер средње величине за робу у расутом стању *(Intermediate bulk container, IBC – Großpackmittel, IBC)*: крута или флексибилна транспортна амбалажа, која није наведена у поглављу 6.1 и која:

(a) има запремину
  (i) од највише 3,0 m³ за чврсте и течне материје групе паковања II и III,
  (ii) највише 1,5 m³ за чврсте материје групе паковања I, уколико су оне упаковане у флексибилне, пластичне, састављене, картонске и дрвене IBC,
  (iii) највише 3,0 m³ за чврсте материје групе паковања I, уколико су оне упаковане у металне IBC,
  (iv) највише 3,0 m³ за радиоактивне материје класе 7;

(b) је конструисана за механичко руковање;

(c) може да издржи оптерећење при руковању и транспорту, као што је утврђено испитивањима у поглављу 6.5

(види и "састављен IBC са унутрашњом посудом од пластике","IBC од картона", "флексибилни IBC", " IBC од метала", " IBC од круте пластике" и " IBC од дрвета")

Напомена 1: *Преносиве цистерне или контејнер цистерне, које испуњавају захтеве поглавља 6.7 или 6.8, не сматрају се IBC.*

Напомена 2: *IBC, који испуњавају захтеве поглавља 6.5, не сматрају се контејнерима у смислу ADR.*

IBC од дрвета *(Wooden IBC – Großpackmittel IBC aus Holz)*: круто или расклопиво средство од дрвета, са унутрашњом облогом (али не и унутрашњом амбалажом), као и са одговарајућом конструктивном опремом и опремом за руковање.

IBC од картона *(Fibreboard IBC – Großpackmittel* IBC *aus Pappe):* амбалажа од картона *(fibreboard IBC):* IBC од картона, са или без одвојивих горњих или доњих поклопаца, по потреби са унутрашњом облогом (али не и унутрашњом амбалажом), као и са одговарајућом конструктивном опремом и опремом за руковање.

IBC од метала *(Metal IBC – Metallenes Großpackmittel IBC)*: IBC, који се састоји од металног тела као и одговарајуће опреме за руковање и конструктивне опреме.

Метални IBC – *(Protected IBC - for metal IBCs – Geschütztes Großpackmittel, IBC)*: IBC који је опремљен додатном заштитом против удара. Ова заштита се може састојати, на пример, од вишеслојне сендвич конструкције или конструкције од двоструког зида или од оквира са решетком од метала.

Крути пластични IBC *(Rigid plastics IBC – Starrer Kunststoff IBC)*: IBC са телом од круте пластике које може да буде опремљено одговарајућом опремом за руковање.

Прерађени IBC *(Remanufactured IBC – Wiederaufgearbeitetes Großpackmittel IBC)*: IBC од метала, IBC од круте пластике или састављени IBC, који је:

(a) произведен као тип UN из типа који не одговара типу UN или

(b) преправљен из једног типа конструкције UN у други тип конструкције UN.

Прерађени IBC су предмет истих захтева ADR који се односе на нове IBCs истог типа (види такође дефиницију типа конструкције у 6.5.6.1.1).

Поправљен IBC – *(Repaired IBC – Repariertes Großpackmittel IBC)*: IBC од метала, IBC од круте пластике или састављени IBC, који је због удара или из неког другог разлога (нпр. корозије, лома или других знакова смањења чврстоће у односу на испитане тип конструкције) тако обновљен да поново одговара испитаном типу конструкције и да је у стању да издржи испитивања. За сврхе ADR, поправком се сматра, замена крутог унутрашњег резервоара састављеног IBC, резервоаром који одговара оригиналном типу конструкције истог произвођача. Овај појам, међутим не обухвата редовно одржавање крутог IBC. Тело IBC од круте пластике и унутрашњи резервоар састављеног IBC не могу се поправљати. Флексибилни IBC се не могу поправљати, уколико то није дозвољено од стране надлежног органа.

Редовно одржавање крутих IBC *(Routine maintenance of rigid IBCs – Regelmäßige Wartung eines starren Großpackmittels IBC)*: рутинске радње на IBC од метала или IBC од круте пластике или састављеном IBC, као што су:

(a) чишћење;

(b) отклањање и поновно постављање или замена затварача: на телу (укључујући припадајуће заптивке) или на опреми за руковање, који одговарају оригиналној спецификацији произвођача, под условом да се преиспита заптивеност IBC; или

(c) обнављање конструктивне опреме, која нема директну функцију задржавања опасне робе или одржавање притиска пражњења, како би се успоставила подударност са испитаним типом конструкције (нпр. исправљање ногара или уређаја за подизање), под условом да не штети функцији задржавања IBC.

Редовно одржавање флексибилног IBC *(Routine maintenance of flexible IBCs – Regelmäßige Wartung eines flexibilen Großpackmittels IBC)*: редовни радови на флексибилним IBC од пластике или флексибилним IBC од текстила, као :

(a) чишћење или

(b) измена заменљивих саставних делова, који одговарају оригиналној спецификацији произвођача,

под условом да ове радње немају негативан утицај на функцију задржавања флексибилног IBC и не мењају му тип конструкције.

Састављени IBC са унутрашњом посудом од пластике *(Composite IBC with plastic inner receptacle – Kombinations IBC mit Kunstoff Innenbehälter)*: IBC који се састоји од круте облоге око унутрашње пластичне посуде са опремом за руковање и конструкционом опремом, тако, да унутрашња посуда и спољна облога након састављања чине нераздвојну целину, која се као таква пуни, складишти, транспортује или празни.

Напомена: *Ако се израз »пластика« користи за унутрашње резервоаре састављених IBCs, он укључује и друге материјале од полимера као гума.*

Флексибилни IBC *(Flexible IBC – Flexibiles Großpackmittel IBC)***:** тело састављено од фолије, тканине или неког другог флексибилног материјала или од комбинације материјала ове врсте, по потреби са унутрашњом облогом или пресвлаком, које је опремљено одговарајућом опремом за употребу и руковање.

ICAO Technical Instruction: техничка упутства за безбедан транспорт опасне робе у ваздушном саобраћају, која су допуна прилогу 18 Чикашке конвенције за међународни цивилни ваздушни саобраћај (Чикаго 1944.), објављена од Међународне организације за цивилни ваздушни саобраћај (ICAO), Монтреал.

IMDG-Code: Међународни кôд за транспорт опасне робе поморским бродовима, одредбе за примену уз поглавље VII, део А Међународног споразума из 1974. године за заштиту људских живота на мору (Споразум SOLAS), коју је објавила Међународна организација за поморску пловидбу (IMO) у Лондону.

Индекс критичне безбедности (CSI) *(Criticality Safety Index – Kritikalitätssicherheitskennzahl CSI)* наведен на комаду, сабирној амбалажи или контејнеру са фисионим материјама, за превоз радиоактивних материја је број помоћу којег се контролише прекорачење зрачења у комаду, сабирној амбалажи или контејнера са фисионим материјама.

Искључива употреба *(Exclusive use – Ausschließliche Verwendung)*: за превоз радиоактивних материја, означава самосталну употребу возила или великог контејнера од стране једног јединог пошиљаоца, при чему се сви поступци утовара, транспорта и истовара пре, у току и након транспорта обављају у складу са упутствима пошиљаоца или примаоца, ако се тако захтева у ADR.

Испитивање заптивености *(Leackproofness test – Dichtheitsprüfung):* испитивање којим се проверава заптивеност цистерне, амбалаже или IBC, као и опреме или уређаја за затварање.

Напомена: *За преносиве цистерне види поглавље 6.7.*

Испитни притисак *(Test pressure – Prüfdruck)*: притисак који треба да се примени при испитивању притиском, при првом и поновном испитивању [види и прорачунски притисак, притисак пражњења, притисак пуњења и највећи радни притисак (надпритисак)].

Напомена: *За преносиве цистерне види поглавље 6.7.*

Истовар *(Unloading – Entladen):* све радње које извршава истоварилац, у складу са дефиницијом за истоваривоца.

Истоварилац *(Unloader – Entlader)***:** предузеће које:

(a) истовара контејнер, контејнер за робу у расутом стању, MEGC, контејнер цистерну или преносиву цистерну из возила или

(b) истовара упаковану опасну робу, мали контејнер или преносиву цистерну из возила или контејнера

(c) опасну робу празни из цистерне (кола цистерне, одвојиве цистерне, преносиве цистерне или контејнер цистерне) или из батеријског возила, MEMU или MEGC или из возила, великог контејнера или малог контејнера за робу у расутом стању или контејнера за превоз робе у расутом стању.

J

Јачина дозе *(Dose rate - Dosisleistung):* представља амбијентални еквивалент дозе или усмерени амбијентални еквивалент дозе по јединици времена, према потреби, мерено на изабраном месту.

К

Калем (класа 1) *(Reel class 1 – Spule Klasse 1)***:** уређај од пластике, дрвета, картона, метала или неког другог одговарајућег материјала, који се састоји од вретена са или без бочних зидова на оба краја вретена. Материје и предмети морају бити намотани на вретено и по потреби обезбеђени бочним зидовима.

Канистер *(Jerrican – Kanister)*: амбалажа од метала или пластике, четвороугаоног или вишеугаоног пресека са једним или више отвора.

Комад ***(Комадна роба)*** *(Package – Versandstück)*: финални производ поступка паковања, припремљен за отпрему а састоји се од амбалаже, велике амбалаже или IBC, и њиховог садржаја. Појам обухвата и посуде под притиском за гасове према дефиницији појмова у овом одељку, као и предмете, који због своје величине, масе или облика могу да се превозе неупаковани, или на носачима, сандуцима од летава или уређајима за руковање. Осим за превоз радиоактивних материја овај појам не важи за робу који се превози у расутом стању,

као ни за материје, које се превозе у цистернама.

Напомена: *За радиоактивне материје види 2.2.7.2, 1.4.9.1.1 и поглавље 6.4.*

Комбинована амбалажа *(Combination packaging - Zusammengesetzte Verpackung)*: види под Амбалажа

Комплетна пошиљка *(Full load – Geschlossene Ladung)*: свака пошиљка, која потиче од једног пошиљаоца, са искључивим правом коришћења возила или великог контејнера, при чему се сви поступци товарења обављају према упутствима пошиљаоца или примаоца.

Напомена: *Одговарајући појам за радиоактивне материје је "искључива употреба".*

Компримовани природни гас (КПГ) *(Compressed Natural Gas CNG – Verdichtetes Erdgas)*: гас под притиском који се састоји од природног гаса са високим садржајем метана, сврстан у UN 1971.

Конструктивна опрема *(Structural equipment – Bauliche Ausrüstung)*:

(a) за цистерне, возила-цистерне или демонтажне цистерне, значи елементи за укрућивање постављени споља или унутра на тело цистерне, елементи за причвршћивање и заштиту тела;

(b) за цистерне, контејнер-цистерне, значи елементи за укрућивање постављени споља или унутра на тело цистерне, елементи за причвршћивање, заштиту или стабилизацију тела;

Напомена: *За преносиве цистерне види поглавље 6.7*

(c) за елементе батеријских возила или MEGC значи елементи за укрућење постављени споља на тело цистерне или посуде, елементи за причвршћивање, заштиту или стабилизацију тела;

(d) за IBC (изузев флексибилних IBC) значи делови за ојачање, учвршћење, руковање, заштиту или стабилизацију тела средстава за паковање (укључујући основу палета за састављен IBC са унутрашњом посудом од пластике).

Конструкциони челик *(Mild steel - Baustahl)*: челик чија је најмања затезна чврстоћа између 360 N/mm² и 440 N/mm².

Напомена: *За преносиве цистерне види поглавље 6.7*

Контејнер *(Container)*: средство за транспорт (оквирна конструкција или слично средство):

- трајног квалитета и због тога довољно отпорно да се може поново употребити,
- специјално изграђено, да олакша превоз робе једним или више видова саобраћаја без промене товара,
- опремљено уређајима, који олакшавају причвршћивање и руковање нарочито приликом промене транспортног средства,
- тако изграђено, да се лако пуни или празни.
- који, са изузетком контејнера за превоз радиоактивних материја, има унутрашњу запремину од најмање 1m³.

Додатно:

Велики контејнер *(Large container – Großcontainer)*:

(a) контејнер који не одговара дефиницији појма малог контејнера;

(b) у смислу CSC, је контејнер са четворугаоном основом, површине:

(i) најмање 14 m² (150 sq ft) или

(ii) најмање 7 m² (75 sq ft), ако је опремљен горњим угаоним ојачањима.

Заменљиво тело *(Swap body - Wächselaufbau, Wächselbehälter)*: контејнер који се према европском стандарду EN 283:1991 одликује следећим особинама:

- с обзиром на механичку чврстоћу, намењен је искључиво за превоз железничким колима или возилима у сувоземном и трајектном (*roll-on roll-of*) саобраћају,
- не може се слагати,
- може се скидати са возила помоћу опреме на возилу, поставити на потпорне ногаре, односно са њих опет подизати.

Затворени контејнер *(Closed container – Geschlossener Container)*: потпуно затворен контејнер са крутим кровом, бочним зидовима, чеоним страницама и дном. Појам обухвата и контејнер са кровом који се отвара, где кров у току транспорта може бити затворен.

Мали контејнер *(Small container – Kleincontainer)*: контејнер, који има унутрашњу запремину највише 3 m³.

Отворени контејнер *(Open container – Offener Container)*: контејнер са отвореним кровом или контејнер са платформом.

Покривени контејнер *(Sheeted container – Bedeckter Container)*: отворен контејнер, који је за заштиту робе опремљен покривачем (цирадом).

Напомена: *Појам „контејнер" не обухвата уобичајене амбалаже, ни IBC, ни контејнер цистерну или возила. Међутим, контејнер може да се користи као амаблажа за транспорт радиоактивних материја.*

Контејнер за робу у расутом стању *(Bulk container - Schüttgut-Container):* контејнер (укључујући евентуалне облоге или покриваче) који је намењен за превоз чврстих материја који су у директном контакту са зидовима контејнера. Амбалажа, IBC, велика амбалажа и цистерне нису обухваћене овим појмом.

Контејнер за робу у расутом стању је:

- трајног квалитета и довољно отпоран за поновну употребу,
- посебно израђен да би олакшао превоз једним или више транспортних средстава без промене товара,
- опремљен уређајима ради олакшаног руковања,
- запремине од најмање 1,0 m³.

Примери за контејнер за робу у расутом стању су: контејнери, контејнери за робу у расутом стању за транспорт ван обале, отворена корита, корпе за робу у расутом стању, заменљива тела, контејнери у облику корита, „roll off" контејнери и товарни простори у возилима.

Напомена: *Ова дефиниција примењује се само на контејнере за робу у расутом стању који испуњавају захтеве из Поглавља 6.11.*

Затворени контејнер за робу у расутом стању (*Closed bulk container - Geschlossener Schüttgut-Container*) потпуно затворен контејнер са чврстим кровом, бочним страницама, чеоним страницама и дном (укључујући дно у облику левка). Појам обухвата и контејнере са кровом за робу у расутом стању, бочним страницама или чеоним страницама које се отварају и које се у току превоза могу затворити. Затворени контејнери за робу у расутом стању могу бити опремљени отворима који омогућавају размену паре и гасова са ваздухом и који при нормалним условима превоза спречавају пропуштање чврстих материја као и продирање кишнице или воде услед прскања;

Покривени контејнер за робу у расутом стању (*Sheeted Bulk Container - Bedeckter Schüttgut-Container****)*** са горње стране отворен контејнер за робу у расутом стању са чврстим дном (укључујући дно у облику левка), чврстим бочним страницама и чврстим чеоним страницама, без чврстог покривача.

Флексибилни контејнер за робу у расутом стању *(Flexible bulk container – Flexibler Schüttgut-Container)*: флексибилни контејнер чија запремина не прелази 15 m^3 укључујући облоге и причвршћене уређаје за руковање, и опрему за употребу;

Контејнер за транспорт ван обале *(Offshore bulk container – Offshore-Schüttgut-Container)*: контејнер за робу у расутом стању, који је посебно конструисан за поновну употребу за превоз од, до и између ванобалних објеката. Контејнер за транспорт ван обале је конструисан и израђен према Смерницама за дозволе ванобалних - контејнера којима се рукује на отвореним морима, које су утврђене у документу MSC/Cir.860, Међународне организације за поморски транспорт IMO.

Контејнер цистерна *(Tank-container – Tankcontainer)*: средство за транспорт који одговара дефиницији појма контејнера и састоји се од тела и делова опреме, укључујући уређаје, који омогућавају премештање контејнер цистерне без битне промене положаја равнотеже; користи се за превоз гасовитих, течних, прашкастих и зрнастих материја, а када се користи за превоз гасова дефинисаних у 2.2.2.1.1, има запремину преко 0,45 m^3 (450 литара).

Напомена: *IBC који испуњавају захтеве поглавља 6.5, не сматрају се контејнер цистернама.*

Додатно:

Веома велика контејнер цистерна *(Extra-large tank-container – Besonders großer Tankcontainer):* контејнер цистерна са запремином већом од 40.000 литара.

Контролна температура *(Control temperature – Kontrolltemperatur)*: највиша температура на којој се безбедно могу транспортовати органски пероксиди, самореагујуће материје или материје подложне полимеризацији.

Контролно тело *(Inspection body – Inspektionsstelle, Prüfstelle)*: означава независно контролно и испитно тело које је одобрено од стране надлежног органа.

Корисник контејнер цистерне или преносиве цистерне *(Tank-container or portable tank operator – Betreiber einer Tankcontainers, eines ortsbeweglichen Tanks)*: предузеће на чије су име контејнер цистерна или преносива цистерна дозвољени за саобраћај.

Критична температура *(Critical temperature – Kritische Temperatur)*: температура изнад које материја не може остати у течном стању.

Кроз или у –*through or into – durch oder in*: за превоз радиоактивних материја: Кроз или у земљама, у којима се превози пошиљка, али не важе за земље "преко" којих се пошиљка превози ваздушним путем, под условом да се у овим земљама не врши планско међуслетање.

М

Мали контејнер *(Small container – Kleincontainer)*: види контејнер.

Напомена: *За радиоактивне материје види 2.2.7.2.*

Маса комада *(Mass of package – Masse eines Versandstückes)*: ако није другачије прописано, то је бруто маса комада. Маса контејнера и цистерни које се користе за превоз робе, није садржана у укупној маси.

Материје животињског порекла *(Animal material – Tierische Stoffe)*: Тела животиња, делови тела животиња, прехрамбени производи или храна за животиње која се добија од животиња.

Међуамбалажа *(Intermediate packaging – Zwischenverpackung)*: види под Амбалажа

Металхидридни складишни (акумулациони) системи *(Metal hydride storage system – Metallhydrid-Speichersystem)*: Појединачни целовити складишни (акумулациони) систем за водоник који садржи тело посуде под притиском, металхидрид, уређај за растерећење притиска, запорни вентил, опрему за руковање и унутрашње саставне делове и користи се само за превоз водоника.

Мобилна јединица за израду експлозивних материја и предмета са експлозивним материјама (MEMU) – *(Mobile explosives manufacturing unit – Mobile Einheit zur Herstellung von explosiven Stoffen oder Gegenstände mit Explosivstoffe)*: јединица или возило, на које је причвршћена јединица, за израду и пуњење експлозивомним материјама или предметима са експлозивним материјама направљеним од опасне робе које нису експлозивне материје или предмети са експлозивним материјама. Јединица се састоји од различитих цистерни, контејнера за робу у расутом стању и опреме као што су пумпе и слична опрема. MEMU може да има посебне товарне просторе за упаковане експлозивне материје или предмете са експлозивним материјама.

Напомена: *Иако појам MEMU садржи израз „за израду и пуњење експлозивних материја или предмета са експлозивним материјама“, прописи за MEMU важе само за превоз а не и за израду и пуњење експлозивних материја или предмета са експлозивним материјама.*

Н

Надлежни органи *(Competent authority – Zustängige Behörde)*: органи или друге службе који су као такви одређени за све појединачне случајеве према националним прописима сваке државе.

Назив н.д.н. - [није другачије наведен] ***(****N.O.S. entry [not otherwise specified entry] – n.a.g. Eintragung [nicht anderwertig genannte Eintragung])*: заједнички назив, којим се материје, смеше, раствори или предмети могу разврставати, ако

(a) нису поименично наведени у табели А поглавља 3.2

(b) поседују хемијске, физичке и/или опасне особине, које одговарају класи, класификационом кôду, групи паковања и опису назива н.д.н.

Највећа дозвољена бруто маса *(Maximum permissible gross mass – Höchstzulässige Bruttomasse)*:

(a) (IBC): збир масе IBC, целокупне опреме за руковање или конструктивне опреме и највеће дозвољене нето масе;

(b) (за цистерне): збир сопствене масе цистерне и највећег дозвољеног товара за превоз.

Напомена: *За преносиве цистерне види поглавље 6.7.*

Највећа запремина *(Maximum capacity – Höchster Fassungsraum)*: највећа унутрашња запремина посуде или амбалаже, укључујући велику амбалажу и IBC изражено у m^3 или литрима.

Највећа нето маса *(Maximum net mass – Höchste Nettomasse)*: највећа нето маса садржаја појединачне амбалаже или највећи збир маса унутрашње амбалаже и њиховог садржаја, изражена у килограмима.

Највиши нормални радни притисак *(Maximum normal operating pressure – Höchster nominaler Betriebsdruck)*: за превоз радиоактивних материја: Највећи притисак изнад ваздушног (атмосферског) притиска на средњој надморској висини, који се развије у систему задржавања у току једне године под условима температурног или сунчевог зрачења, који одговарају условима средине, без проветравања, спољног хлађења помоћним системом или радном (погонском) контролом током превоза.

Највиши радни притисак, надпритисак *(Maximum working pressure, gauge pressure – Höchster Betriebsdruck, Überdruck)*: највиши од следећа три притиска који се могу појавити на врху цистерне када је у радном положају:

(a) највиши стварни притисак, који је у цистерни дозвољен током пуњења (највиши дозвољени притисак пуњења);

(b) највиши стварни притисак, који је у цистерни дозвољен током пражњења (највиши дозвољени притисак пражњења);

(c) стварни надпритисак који је изазван садржајем у цистерни (укључујући сувишне гасове) при највишој радној температури.

Уколико посебним захтевима у поглављу 4.3 није ништа друго прописано, бројчана вредност овог радног притиска (надпритисак) не сме бити мања од притиска паре (апсолутни притисак) материје за пуњење на 50 °C.

Код цистерни са сигурносним вентилима (са или без распрскавајућих дискова) са изузетком цистерни за превоз компримованог гаса, гаса у течном стању или у раствору класе 2, највиши радни притисак (надпритисак) је једнак прописаном притиску при отварању ових сигурносних вентила.

[Види и прорачунски притисак, притисак пражњења, притисак пуњења и испитни притисак].

Напомена 1: *Највиши радни притисак није применљив код цистерни које се празне путем гравитације према 6.8.2.1.14 (а).*

Напомена 2: *За преносиве цистерне види поглавље 6.7.*

Напомена 3: *За затворене криогене резервоаре види напомену уз 6.2.1.3.6.5.*

Нето експлозивна маса [NEM] *(Net explosive mass – Netto-Explosivstoffmasse)*: укупна маса експлозивне материје без амбалаже, кућишта, итд. (појмови „нето експлозивна количина (NEQ)“, „нето експлозивни садржај (NEC)“, „нето експлозивна тежина (NEW)“ или „нето маса екплозивног садржаја“ се често користе са истим значењем).

Номинална запремина посуде *(Nominal capacity of the receptacle – Nominaler Fassungsraum (Nenninhalt) des Gefäßes)*: **(***брисано)*

О

Обезбеђивање квалитета *(Quality assurance – Qualitätssicherung)*: систематски програм надзора и контролисања, који примењује свака организација или тело са циљем, да се обезбеди примена безбедносних прописа ADR у пракси.

Обновљена амбалажа *(Reconditioned packaging - Reconditionierte Verpackung)*: види под Амбалажа

Одобрење/дозвола *(Approval – Genehmigung/Zulassung)*:

Мултилатерално одобрење/дозвола *(Multilateral approval – Multilaterare Gengemigung/Zulassung)*: за превоз радиоактивних материја: У зависности од случаја издато одобрење/дозвола од надлежног органа земље порекла врсте конструкције или транспорта или од надлежног органа сваке земље, кроз које се или у коју се транспортује пошиљка.

Унилатерално одобрење/дозвола *(Unilateral approval – Unilaterale Zulassung)*: за превоз радиоактивних материја: Одобрење за врсту конструкције, које мора да буде издато само од надлежног органа земље порекла врсте конструкције. Ако земља порекла није уговорна страна ADR, неопходно је да одобрење/дозвола буде признато од стране надлежног органа уговорне стране ADR (види 6.4.22.8).

Однос пуњења *(Filling ratio – Füllfaktor):* однос између масе гаса и масе воде на 15°C, која у потпуности испуњава средство за задржавање припремљено за употребу.

Ојачана пластична влакна *(Fibre-reinforced plastics – Faserverstärkter Kunststoff):* материјал који се састоји од влакнастог и/или чврстог ојачања садржаног у термореактивном или термопластичном полимерном материјалу (матрица).

Опасна реакција *(Dangerous reaction – Gefährliche Reaktion)*:

(a) сагоревање и/или развијање значајне топлоте;

(b) развијања запаљивих, загушљивих, оксидирајућих и/или отровних гасова;

(c) стварање нагризајућих материја;

(d) стварање нестабилних материја;

(e) опасан пораст притиска (само за цистерне).

Опасна роба *(Dangerous goods – Gefährliche Güter)*: материје и предмети, чији је превоз забрањен, или дозвољен ако се обавља под условима одређеним у ADR**.**

Опрема за руковање *(Service equipment – Bedienungsausrüstung):*

(a) цистерне су: уређаји за пуњење и пражњење, уређаји за одзрачивање, сигурносни уређаји, уређаји за грејање, уређаји за очување топлоте и додатни уређаји као и мерни инструменти;

(b) елемената батеријских возила или MEGC су: уређаји за пуњење и пражњење, укључујући систем спојних цеви, сигурносне уређаје као и мерне инструменте;

(c) IBC су: уређаји за пуњење и пражњење, а евентуално и постојећи уређај за изједначење притиска или проветравање, сигурносни уређаји, грејни уређаји и уређаји за очување топлоте, као и мерни инструменти;

(d) Посуде под притиском су: затварачи, разводници, цевоводи, порозни, упијајући или адсорбујући материјал као и сви структурни уређаји нпр. намењени за руковање.

Напомена: *За преносиве цистерне види 6.7*

Отворени криогени резервоар *(Open cryogenic receptacle – Offener Kryo-Behälter)*: преносива топлотно изолована посуда за дубоко расхлађене течне гасове, која уз стално испуштање ваздуха одржава дубоко расхлађене течне гасове на атмосферском притиску.

Отворени контејнер *(Open container – Offener Container)*: види под "контејнер".

Отпад *(Wastes – Abfälle)*: материје, раствори, смеше или предмети, за које није предвиђена никаква непосредна употреба, али који се транспортују ради прераде, на депонију или ради уклањања сагоревањем или другим поступком одлагања.

Оцена усаглашености *(Conformity assessment – Konformitätsbewertung)*: поступак испитивања усаглашености производа према одредбама из 1.8.6 и 1.8.7 који се односи на испитивање типа, контролу производње и прво контролисање.

П

Пакер *(Packer – Verpacker)*: предузеће, које пакује опасну робу у амбалажу, укључујући велику амбалажу и IBC, а по потреби припрема комаде за превоз.

Паковање гаса под притиском [аеросол] *(Aerosol or aerosol dispensep – Druckgaspackung Aerosol)*: види под „аеросол".

Подносилац захтева *(Applicant – Antragssteller)*:означава, у случају оцењивања усаглашености, произвођача или његовог овлашћеног заступника у држави уговорне стране ADR. У случају периодичних контролисања, међуконтролисања или ванредних провера подносилац захтева је вршилац испитивања, корисник или његов овлашћени заступник у држави уговорне стране ADR.

Напомена: *У изузетним случајевима, оцењивање усаглашености може да затражи и треће лице (нпр. корисник према дефиницији појма у 1.2.1).*

Покретач на бази горивних ћелија *(Fuel cell engine – Brennstoffzellen-Motor)*: уређај који се користи за покретање опреме, и састоји се од горивне ћелије и њеног напајања – независно од тога да ли је оно интегрисано у горивну ћелију или је од ње одвојено – и обухвата све додатке неопходне за његову функцију.

Покривени контејнер *(Sheeted container):* види под "контејнер"

Покривени контејнер за робу у расутом стању *(Sheeted bulk container)*: види контејнер за робу у расутом стању.

Покривено возило *(Sheeted vehicle – Gedecktes Fahrzeug)***:** отворено возило, које је опремљено покривачем (цирадом) ради заштите робе.

Поново употребљена амбалажа *(Reused packaging – Wiederverwendete Verpackung)*: види под Амбалажа

Поново употребљена велика амбалажа *(Reused large packaging – Wiederverwendete Großverpackung)*: види под Амбалажа

Прерађена амбалажа *(Remanufactured packaging – Wiederaufgearbeitete Verpackung)*: види под Амбалажа

Прерађени IBC *(Remanufactured IBC – Wiederaufgearbeitetes Großpackmittel IBC)*: види: под „IBC"

Поправљен IBC *(Repaired IBC – Repariertes Großpackmittel IBC):* види под „IBC"

Посуда *(Receptacle – Gefäß)*: суд, који може да прихвати и да задржи материје и предмете, укључујући сва средства за затварање. Тела цистерни не спадају у овај појам (*види и: затворени криогени резервоар, отворени криогени резервоар, унутрашња посуда, посуда под притиском, крута унутрашња посуда и гасна патрона).*

Посуда за класу 1 *(receptacle – Class 1)* **:** сандуци, боце, кутије, бурад, канте и чауре као и њихови уређаји за затварање сваке врсте, који се користе као унутрашња или међуамбалажа.

Посуда, мала, са гасом [гасна патрона] *(Small receptacle containing gas, gas cartridge – Gefäß, klein, mit Gas, Gaspatrone)*: посуда која се не може поново пунити, а која има запремину која не прелази 1000 ml за посуде од метала и не прелази 500 ml за посуде од синтетичких материјала или стакла, и која садржи гас или смешу гасова под притиском. Може бити опремљена и испусним вентилом.

Посуда под притиском *(Pressure receptacle – Druckgefäß)*: покретна посуда намењена за задржавање материја под притиском, укључујући и њен затварач(е) и осталу опрему за руковање која представља заједнички назив за боце, велике боце, буре под притиском, затворене криогене резервоаре, металхидридне складишне (акумулационе) системе, свежњеве боца и посуде под притиском за спасавање.

Посуда под притиском за спасавање *(Salvage pressure receptacle – Bergungsdruckgefäß)*: посуда под притиском са воденом запремином од највише 3000 литара, у коју се смештају оштећене, мањкаве, незаптивене или посуде под притиском који не одговарају захтевима у сврху превоза, нпр. за обнављање или одлагање.

Пошиљалац *(Consignor – Absender)***:** предузеће које у своје име или за неког трећег отпрема опасну робу. Ако се транспорт обавља на основу уговора о транспорту, пошиљаоцем се сматра пошиљалац по овом уговору.

Пошиљка *(Consignment – Sendung)*: појединачни комад или више комада или товар опасне робе коју пошиљалац предаје на превоз.

Превоз *(Carriage – Beförderung*): промена места опасне робе укључујући неопходна заустављања узрокована условима у транспорту и задржавање опасне робе у возилима, цистернама и контејнерима које је условљено саобраћајем, у току и након промене места.

Претходна дефиниција укључује и привремено одлагање опасне робе због промене начина или средстава транспорта (претовар). То важи под претпоставком, да се транспортна документа на захтев могу показати, на основу којих се може утврдити отпремно и упутно место и под условом да комади и цистерне за време привременог задржавања нису отварани, изузев због контроле надлежних органа..

Превоз у расутом стању *(Carriage in bulk – Beförderung in loser Schüttung):* превоз неупакованих чврстих материја или предмета у возилима, контејнерима или контејнерима за робу у расутом стању; овај појам не важи за робу која се превози као комад, као ни за материје, које се превозе у цистернама.

Превозник *(Carrier – Beförderer)*: предузеће, које обавља транспорт са или без уговора о транспорту.

Превозно средство (Conveyance – *Beförderungsmittel):* возило или кола за друмски или железнички превоз.

Предузеће *(Enterprise – Unternehmen)*: свако физичко лице, свако правно лице са или без профитабилног циља, свако удружење или свако удружење лица без правног статуса са или без профитабилног циља као и свака државна организација, независно од тога, да ли она има правни статус или зависи од неког органа са статусом правног лица.

Преносива цистерна *(Portable tank – Ortsbeweglicher Tank)*: мултимодална цистерна, која има запремину од преко 450 литара, ако се користи за превоз гасова дефинисаних у 2.2.2.1.1, сходно дефиницији појмова у поглављу 6.7 или у IMDG кôду и која је наведена у табели А поглавља 3.2, колона (10) са упутством за преносиве цистерне (Кôд Т).

Прерађена велика амбалажа *(Remanufactured large packaging - Wiederaufgearbeitete Großverpackung)*: (види: амбалажа).

Прерађена амбалажа *(Remanufactured packaging – Wiederaufgearbeitete Verpackung)*: види под "амбалажа"

Пречник (*Diameter – Durchmesser)* (тела цистерне) означава унутрашњи пречник тела цистерне.

Прималац *(Consignee – Empfänger)*: прималац према уговору о превозу. Ако прималац означава неко треће лице према одредбама важећим за уговор о превозу, тада он важи за примаоца у смислу ADR. Ако се транспорт обавља без уговора о превозу, тада је прималац предузеће које преузима опасну робу.

Приручник за испитивања и критеријуме *(Manual of Tests and Criteria – Handbuch Prüfungen und Kriterien):* Осмо прерађено издање објављено од стране Уједињених нација *(ST/SG/AC.10/11/Rev.8)*.

Притисак пражњења *(Discharge pressure – Entlehrungsdruck)*: највиши притисак који се стварно развија у цистерни приликом пражњења под притиском [види и прорачунски притисак, притисак пуњења, највиши радни притисак, (надпритисак) и испитни притисак].

Притисак пуњења *(Filling pressure – Fülldruck)*: највиши притисак, који се стварно развија у цистерни при пуњењу под притиском [види и прорачунски притисак, притисак пражњења, највиши радни притисак, (надпритисак) и испитни притисак].

Прорачунски притисак *(Calculation pressure – Berechnungsdruck)*: теоријски притисак који мора бити најмање једнак испитном притиску и може,зависно од степена опасности материје која се транспортује, више или мање да одступа навише од радног притиска. Служи само за утврђивање дебљине зида тела цистерне, при чему се спољни или унутрашњи уређаји за ојачање не узимају у обзир [види притисак пражњења, притисак пуњења, највиши радни притисак (надпритисак) и испитни притисак].

Напомена: *За преносиве цистерне види поглавље 6.7.*

Пунилац *(Filler – Befüller)*: предузеће, које пуни опасну робу у цистерну (возило-цистерну, демонтажну цистерну, преносиву цистерну или контејнер-цистерну) батеријско возило или MEGC и/или у возило, велики контејнер или мали контејнер за превоз робе у расутом стању.

Р

Радиоактивни садржај *(Radioactive contents – Radioaktiver Inhalt)*: за превоз радиоактивних материја: радиоактивне материје са свим контаминираним или активираним чврстим материјама, течним материјама и гасовима унутар амбалаже.

Радни притисак *(Working pressure – Betriebsdruck):*

(a) За компримовани гас, стабилизован притисак на референтној температури од 15 ºC у пуној посуди под притиском;

(b) За UN 1001 АЦЕТИЛЕН, РАСТВОРЕН, стабилизован, притисак израчунат на јединственој референтној температури од 15 °C у боце за ацетилен која садржи одређену количину растварача и максималну количину ацетилена;

(c) У случају UN 3374 АЦЕТИЛЕН, БЕЗ РАСТВАРАЧА, радни притисак који је израчунат за еквивалентну боцу за UN 1001 АЦЕТИЛЕН, РАСТВОРЕН.

Напомена: *за цистерне види појам: највиши радни притисак*

Развијени притисак *(Settled pressure – Entwickelter Druck)*: притисак садржаја посуде под притиском при равнотежи температуре и дифузије.

Референтни челик *(Reference steel – Bezugsstahl)*: челик са затезном чврстоћом од 370 N/mm² и гарантованим истезањем при лому од 27 %.

Рециклирани материјал од пластике *(Recycled plastics material – Recycling Kunststoffe)*: материјал поново произведен од употребљене индустријске амбалаже или од другог материјала од пластике који је претходно сортиран и припремљен за прераду у нову амбалажу, укључујући IBC. Посебна својства рециклираног материјала који се користи за производњу нове амбалаже, укључујући IBC, морају бити гарантована и редовно документована као део програма обезбеђења квалитета признатог од стране надлежног органа. Програм обезбеђења квалитета мора укључити извештај о извршеном одговарајућем претходном сортирању и верификацију да је свака шаржа рециклираног материјала од пластике, која је хомогеног састава, у складу са спецификацијом материјала (индекс топљења, густина и затезна чврстоћа) типа конструкције произведеног од тако рециклираног материјала. Ово нужно укључује и информације о материјалу од пластике из којег потиче рециклирани материјал од пластике као и сазнање о претходној употреби, укључујући претходни садржај материјала од платике који је та амбалажа раније садржала, уколико би таква претходна употреба евентуално могла да утиче на подобност нове амбалаже, укључујући IBC, произведене уз употребу тог материјала. Осим тога, програм обезбеђења квалитета у складу са 6.1.1.4 или 6.5.4.1 који је примењен од стране произвођача амбалаже или IBC мора да обухвати спровођење одговарајућих механичких испитивања типа конструкције на амбалажи или IBC из сваке шарже рециклираног материјала од пластике у складу са одељком 6.1.5 или 6.5.6. Приликом овог испитивања, дозвољено је да се чврстоћа при слагању докаже адекватним динамичким испитивањима на притисак уместо статичког теста оптерећења при слагању;

Напомена: *ISO 16103:2005 „Амбалажа – комади за транспорт опасне робе - Рециклирани материјали од пластике" садржи додатне смернице за поступке које се могу следити приликом издавања дозволе за употребу рециклираних материјала од пластике. Ове смернице су развијене на основу искуства проивођача буради и канистера од рециклираног материјала од пластике и као такве ће можда морати да се прилагоде другим врстама амбалаже, IBC и великој амбалажи која се израђује од рециклираног материјала од пластике.*

С

Сабирна амбалажа *(Overpack – Umverpackung)*: види под Амбалажа

Сандук *(Box – Kiste):* четвороугаона или вишеугаона амбалажа пуних зидова од метала, дрвета, шперплоче, материјала од дрвених влакана, картона, пластике или неког другог одговарајућег материјала. Ако целовитост амбалаже за време превоза тиме није угрожена, могу се на њој направити мали отвори, да би се олакшало руковање, односно отварање и испунили критеријуми за сврставање.

Сандук од летви *(Crate – Verschlag):* означава спољну амбалажу са непотпуним (некомпактним) спољним површинама.

Састављена амбалажа (Composite packaging - *Kombinationsverpackung*): види под Амбалажа

Свежањ боца (*Bundle of cylinders – Flaschenbündel):* посуда под притиском која се састоји од склопа боца или тела боца који су спојном цеви међусобно повезане и транспортују се као неодвојива јединица. Укупна запремина не сме да прекорачи 3 000 литара; код свежњева боца које су предвиђене за превоз отровних гасова класе 2 (групе које према 2.2.2.1.3 почињу словом Т) ова запремина је ограничена на 1 000 литара.

Сигурносни вентил *(Safety valve – Sicherheitsventil):* уређај са опругом који се аутоматски активира у зависности од притиска и служи за заштиту цистерне од недозвољеног унутрашњег надпритиска.

Систем грејача са сагоревањем *(Combustion heater – Verbrennungsheitgerät)*: је систем који непосредно користи течно гориво или гориво у облику гаса и не преузима топлоту од издувних гасова погонског мотора возила.

Систем за задржавање *(Containment system – Dichte Umschließung):* за превоз радиоактивних материја, је целокупност саставних делова амбалаже утврђених од стране конструктора, који треба да спрече истицање радиоактивне материје у току превоза.

Систем за детекцију зрачења *(Radiation detection system - Strahlungserfassungssystem)* : апарат који као компоненте садржи детекторе зрачења.

Систем за управљање *(Management system - Management-System)*: за превоз радиоактивних материја, подразумева скуп међусобно повезаних или зависних елемената (система) за успостављање стратегија и циљева које треба постићи на ефикасан и одржив начин.

Спољна амбалажа *(Outer packaging – Außenverpackung)*: види под Амбалажа

Степен пуњења *(Degree of filling – Füllungsgrad)*: однос, изражен у %, између запремине течне или чврсте материје која је убачена на 15 °C у средство за задржавање и запремине средства за задржавање спремног за употребу.

Т

Тачка паљења *(Flash point – Flammpunkt):* најнижа температура течне материје, на којој њена испарења са ваздухом чине запаљиву смешу.

Тело контејнера за робу у расутом стању [за све врсте IBC изузев за састављени IBC] (*Body – Packmittelkörper)*: само посуда, укључујући отворе и њихове затвараче, али без техничке опреме.

Тело цистерне *(Shell – Tankkörper*)*:* Тело цистерне: део цистерне који задржава материју намењену за превоз, укључујући отворе и њихове поклопце, али не укључује опрему за руковање или спољну конструктивну опрему.

Напомена : *За преносиве цистерне види поглавље 6.7.*

Тело посуде под притиском *(Pressure receptacle shell - Druckgefaßkörper)* боца, велика боца, буре под притиском или посуда под притиском за спасавање без њених затварача или друге опреме за руковање, али укључујући сваки трајно причвршћен уређај(е) (нпр. вратни, прстен на дну).

Напомена: *Користе се такође појмови „тело боце”, „тело бурета под притиском” и „тело велике боце”.*

Температура самоубрзавајуће полимеризације (ТСП) *(Self-Accelerating Polymerization Temperature SAPT - Temperatur der selbstbeschleunigenden Polymerisation)*: најнижа температура на којој може доћи до појаве самоубрзавајуће полимеризације код материје у амбалажи, IBC или цистерни, у стању у коме је предата на превоз. ТСП се утврђује у складу са процедурама испитивања које су успостављене за температуру самоубрзавајућег разлагања за самореагујуће материје у складу са *Приручником за испитивање и критеријуме*, део II, одељак 28.

Температура самоубрзавајућег разлагања (TCP) *(Self-Accelerating Decomposition Temperature SADT - Temperatur der selbstbeschleunigenden Zersetzung):* најнижа температура, на којој се може појавити самоубрзавајуће разлагање у материји у амбалажи, IBC или цистерни која је понуђена за превоз. *TCP* се одређује у складу са процедурама испитивања датим у делу II, одељак 28 *Приручника за испитивање и критеријуме*.

Температура у случају ванредних околности *(Emergency temperature – Notfalltemperatur):* температура на којој се у случају изостанка контроле температуре предузимају хитне мере.

Теретна транспортна јединица (CTU) *(Cargo transport unit – Güterbeförderungseinheit)*: возило, железничка кола, контејнер, контејнер-цистерна, преносива цистерна или MEGC.

Технички назив *(Technical name – Technische Benennung):* признат хемијски назив, и евентуално признат биолошки назив или неки други назив, који се уобичајено користи у научним и техничким приручницима, часописима и текстовима (види 3.1.2.8.1.1).

Течна материја *(Liquid – Flüßiger Stoff):* материја која на 50 °C има притисак паре од највише 300 kPa (3 bar), а при 20°C и при притиску од 101,3 kPa није у потпуности у гасовитом стању и која

(a) при притиску од 101,3 kPa има тачку топљења или почетак топљења на 20°C или нижу, или

(b) је течна према испитном поступку ASTM D 4359-90 или

(c) према критеријумима испитног поступка описаног у одељку 2.3.4 за одређивање проточности (пенетрометријски поступак) није тестаста.

Напомена: *У смислу захтева за цистерне као „превоз у течном стању", сматра се:*

- *превоз течних материја у смислу наведене дефиниције или*
- *превоз чврстих материја, које се предају на транспорт у растопљеном стању.*

Течни нафтни гас (ТНГ) *(Liquefied Petroleum Gas LPG – Flüssiggas)*: гас претворен у течно стање под ниским притиском, који се састоји од једног или више лаких угљоводоника који су сврстани само под UN бројеве 1011, 1075, 1965, 1969 или 1978 и који се углавном састоји од пропана, пропилена (пропена), бутана, бутан-изомера, бутена са траговима других угљеводоничних гасова

Напомена 1: *Запаљиви гасови, који су сврстани у друге UN бројеве, не сматрају се за ТНГ*

Напомена 2: *За UN 1075 види Напомену 2. под класификационим кôдом 2F, UN 1965 у табели за течне гасове у 2.2.2.3.*

Течни природни гас (ТПГ) *(Liquefied Natural Gas LNG – Verflüssigtes Erdgas)*: расхлађени гас преведен у течно стање који се састоји од природног гаса са високим садржајем метана, сврстан у UN 1972.

Тип конструкције *(Design – Bauart):* за превоз радиоактивних материја обухвата опис фисионе материје изузете према 2.2.7.2.3.5 (f), радиоактивне материје посебног облика, слабо дисперзивне радиоактивне материје, комада или амбалаже, који омогућава да се такви предмети потпуно идентификују. Опис може да садржи спецификације, скице конструкција, извештај оцењивања усаглашености са захтевима и друге релевантне документе.

Тканина од пластичних влакана [за флексибилне IBC] *(Wowen plastics, for flexibile IBCs – Kunstoffgewebe, für flexibile IBC):* материјал од растегљивих трака или појединачних влакана одговарајуће пластичне материје.

Трајно причвршћена цистерна *(Fixed tank – Festverbundener Tank):* цистерна запремине од преко 1.000 литара која је трајно причвршћена за возило (тако да постаје возило цистерна) или представља саставни део доњег строја таквих возила.

Транспортна јединица *(Transport unit – Beförderungseinheit):* моторно возило са или без прикључног возила.

Транспортни показатељ (TI) *(Transport index – Transportkennzahl):* који је додељен *комаду, сабирној амбалажи или контејнеру или неупакованим LSA-I-материјама или SCI-I-предметима или SCI-III-предметима*, за превоз радиоактивних материја, представља број помоћу којег се контролише излагање радиоактивном зрачењу.

У

Уметак (за амбалажу) (класа 1) *(**Tray** (Class 1) – **Horde** (Klasse 1)):* лист од метала, пластике, картона или другог погодног материјала који се умеће у унутрашњу, спољну или међуамбалажу, чиме се постиже компактно слагање у овим амбалажама. Горња површина *уметка* може да буде тако обликована, да *се* амбалажа или предмети могу безбедно уметати или растављати једни од других.

UN број *(UN number – UN Nummer):* четвороцифрени број за обележавање материја или предмета према UN Модел пропису.

UN Модел пропис *(UN Model Regulation – UN Modelvorschriften):* модел прописи, који су садржани у прилогу двадесеттрећег прерађеног издања UN препорука за транспорт опасне робе, објављених од стране Уједињених нација (ST/SG/AC.10/1/Rev.23).

Унутрашња амбалажа *(Inner packaging – Innenverpackung)***:** амбалажа за чији је за превоз потребна спољашња амбалажа.

Унутрашња облога *(Liner – Innenauskleidung):* омотач цевастог облика или вреће, који се ставља у амбалажу, укључујући велику амбалажу, IBC, али није њихов саставни део, укључујући средства за затварање њиховог отвора.

Унутрашња посуда *(Inner receptacle – Innengefäß):* посуда, која захтева спољну амбалажу, да би могла да испуни своју функцију задржавања.

Унутрашњи резервоар *(Inner vessel - Innerbehälter)*, за затворени криогени резервоар означава резерваат под притиском намењен да садржи расхлађен течни гас.

Уређај за руковање *(*за флексибилне IBC*) (Handling device for flexible IBC – Handhabungsvorrichtung, für flexibile IBC):* свака трака за подизање, омча, ушица или оквир, који су причвршћени на телу IBC или су обликовани из материјала тела средства.

Утовар *(Loading – Verladen):* све радње које извршава утоварилац, у складу са дефиницијом за утоваривоца.

Утоварилац *(Loader – Verlader):* предузеће, које

(a) утовара упаковану опасну робу, мали контејнер или преносиву цистерну на или у возило или велики контејнер; или

(b) утовара на кола контејнер, контејнер за расуту робу, MEGC, контејнер цистерну или преносиву цистерну.

Ф

Флексибилни IBC *(Flexible IBC – Flexibiles Großpackmittel IBC):* види под „IBC”

Флексибилни контејнер за робу у расутом стању (*Flexible bulk container – Flexibler Schüttgut-Container*), види под Контејнер за робу у расутом стању.

Х

Херметички затворена цистерна *(Hermetically closed tank – Luftdicht verschlossener Tank) представља цистерну која:*

- није опремљена сигурносним вентилима, распрскавајућим плочицама, сличним сигурносним уређајима или вакуум вентилима; или
- је опремљена сигурносним вентилима, којима претходи распрскавајућа плочица сходно 6.8.2.2.10 али није опремљена вакуум вентилима.

Цистерна намењена за превоз течних материја са прорачунским притиском од најмање 4

bar или за превоз чврстих (прашкастих или зрнастих) материја без обзира на прорачунски притисак такође се сматра херметички затвореном ако:

- је опремљена сигурносним вентилима, којима претходи распрскавајућа плочица сходно 6.8.2.2.10 и вакуум вентилима у складу са захтевима из 6.8.2.2.3; или
- није опремљена сигурносним вентилима, распрскавајућим плочицама или другим сличним сигурносним уређајима али је опремљена вакуум вентилима који одговарају захтевима из 6.8.2.2.3.

Ц

Цистерна *(Tank – Tank):* тело са својом опремом за руковање и конструктивном опремом. Ако се појам сам користи, он обухвата контејнер цистерне, преносиве цистерне, демонтажне цистерне и трајно причвршћене цистерне као што је дефинисано у овом одељку укључујући и цистерне као елементе батеријских возила или MEGC *(види и: „демонтажна цистерна", „трајно причвршћена цистерна", „преносива цистерна", „MEGC").*

Ч

Чврста материја *(Solid – Fester Stoff)*:

(a) материја са тачком топљења или почетком топљења на 20 °C при притиску од 101,3 kPa или

(b) материја, која није течна према испитном поступку ASTM D 4359-90 или је тестаста према критеријумима испитног поступка описаног у одељку 2.3.4 за утврђивање проточности (пенетрометријски поступак).

Чврст пластични IBC *(Rigid plastics IBC – Starrer Kunststoff IBC)*: види под „IBC"

Чврста унутрашња посуда, за састављене IBC *(Rigid inner receptacle, for composite IBCs – Starrer Innenbehälter, für kombinations IBC)*: посуда (резервоар) која задржава свој уобичајени облик у празном стању, а да при томе затварачи нису на правом месту, која није заштићена спољном облогом. Унутрашњи резервоари, који нису „крути", сматрају се „флексибилним".

Члан посаде возила *(Member of a vehicle crew – Mitglied der Fahrzeugbesetzung)*: возач или свако лице које прати возача из разлога безбедности, сиурности, обуке или помоћног рада.

1.2.2 Мерне јединице

1.2.2.1 У ADR/RID важе следеће мерне[a] јединице

Величина	**SI**-јединица[6]	Додатно дозвољена јединица	Однос између јединица
Дужина	m (метар)	-	-
Површина	m^2 (квадратни метар)	-	-
Запремина	m^3 (кубни метар)	l [c] (литар)	1 L = 10^{-3} m^3
Време	s (секунда)	min (минут)	1 min = 60 s
		h (час)	1 h = 3600 s
		d (дан)	1 d = 86 400 s
Маса	kg (килограм)	g (грам)	1 g = 10^{-3} kg
		t (тона)	1 t = 10^3 kg
Густина	kg/m^3	kg/l	1 kg/l = 10^3 kg/m^3
Температура	K (келвин)	°C (степен целзијуса)	0 °C = 273,15 K
Температурна разлика	K (келвин)	°C (степен целзијуса)	1 °C = 1 K
Сила	N (њутн)	-	1 N = 1 kg·m/s^2
Притисак	Pa (паскал)	bar (бар)	1 Pa = 1 N/m^2
		1 bar = 10^5 Pa	
Механички напон	N/m^2	N/mm^2	1 N/mm^2 = 1 MPa
Рад	J (џул)	kWh (киловат час)	1 kWh = 3,6 MJ
Енергија	J (џул)		1 J = 1 N.m = 1 W.s
Количина топлоте	J (џул)	eV (електроволт)	1 eV = 0.1602-10^{-18} J
Снага	W (ват)	-	1 W = 1 J/s = 1 N.m/s
Електрични отпор	Ω (om)	-	1 Ω = 1 kg · m^2 · s^{-3} · A^{-2}
Кинематски вискозитет	m^2/s	mm^2/s	1 mm^2/s =10^{-6} m^2/s
Динамички вискозитет	Pa.s	mPa.s	1 mPa.s =10^{-3} Pa.s
Активност	Bq (бекерел)	-	-
Доза еквивалентности	Sv (сиверт)	-	-

[a] *За прерачунавање до сада коришћених јединица у **SI**-јединице важе следеће вредности:*

<u>Сила</u>

1 kg = 9,807 N
1 N = 0,102 kg

<u>Механички напон</u>

1 kg/mm^2 = 9,807 N/mm^2
1 N/mm^2 = 0,102 kg/mm^2

<u>Притисак</u>

1 Pa = 1 N/m^2 = 10^{-5} bar = 1,02x 10^{-5} kg/cm^2 = 0,75 x 10^{-2}torr
1 bar = 10^5 Pa = 1,02kg/cm^2 = 750 torr
1 kg/cm^2 = 9,807 x 10^4 Pa = 0,9807 bar = 736 torr
1torr = 1,33 x 10^2 Pa = 1,33 x 10^{-3} bar = 1,36 x $10^{-3}$$kg/cm^2$

<u>Рад, енергија, количина топлоте</u>

1 J = 1 N.m = 0,278 x 10^{-6} kWh = 0,102 kgm = 0,239 x 10^{-3} kcal
1 kWh = 3,6 x 10^6 J = 367 x 10^3kgm = 860 kcal
1 kgm = 9,807 J = 2,72 x 10^{-6} kWh = 2,34 x 10^{-3} kcal
1 kcal = 4,19 x 10^3 J =1,16 x 10^{-3} kWh = 427 kgm

<u>Снага</u>

1 W = 0,102 kgm/s = 0,86 kcal/h
1 kgm/s = 9,807 W = 8,43 kcal/h
1 kcal/h = 1,16 W = 0,119 kgm/s

<u>Кинематички вискозитет,</u>

1 m^2/s = 10^4St (Stokes)
1 St = 10^{-4} m^2/s

<u>Динамички вискозитет</u>

1 Pa.s = 1 N.s/m2 = 10 P(Poise) = 0,102 $kg.s/m^2$
1 P = 0,1 Pa.s = 0,1 $N.s/m^2$ =1,02x$10^{-2}$$kg.s/m^2$
1 kg. s/m^2 = 9,807 Pa.s = 9,807 $N.s/m^2$ = 98,07 P

[б] *Међународни систем јединица (**SI**) је резултат одлука Генералне конференције за мере и тежина (адреса: Pavillon de Breteuil, Parc de St-Cloud, F-92310 Sevres).*

[c] *Приликом куцања писаћом машином за литар, поред знака „l" дозвољено је коришћење знака „L".*

Децимално множење и дељење јединице може се формирати префиксима или симболима, који се налазе испред назива или симбола јединице и имају следеће значење.

Фактор			Префикс	Симбол
1 000000 000 000 000 000 =	10^{18}	трилион	eksa	E
1000 000 000 0 00 000 =	10^{15}	билијарда	peta	P
1 000 000 000 000 =	10^{12}	билион	tera	T
1 000 000 000 =	10^{9}	милијарда	giga	G
1 000 000 =	10^{6}	милион	mega	M
1 000 =	10^{3}	хиљаду	kilo	k
100 =	10^{2}	сто	hekto	h
10 =	10^{1}	десет	deka	da
0,1 =	10^{-1}	десети	deci	d
0,01 =	10^{-2}	стоти	centi	c
0,001 =	10^{-3}	хиљадити	mili	m
0,000 001 =	10^{-6}	милионити	mikro	µ
0,000 000 001 =	10^{-9}	милијардити	nano	n
0,000 000 000 001 =	10^{-12}	билионити	piko	p
0,000 000 000 000 001 =	10^{-15}	билијардити	femto	f
0,000 000 000 000 000 001 =	10^{-18}	трилијардити	ato	a

Напомена: *10^{9} је у Уједињеним Нацијама у употреби као милијарда. По аналогији 10^{-9} = 1 милијардити.*

1.2.2.2 Уколико изричито није ништа друго наведено у ADR, симбол « % » означава:

(a) код смеше чврстих или течних материја, код раствора или код чврстих материја натопљених неком течношћу, процентуално учешће масе у односу на укупну масу смеше, раствора или натопљене материје;

(b) код смеше компримованих гасова, када се пуне под притиском, сразмеру запремина назначену као проценат укупне запремине смеше гасова, или ако се пуне по маси, сразмеру маса назначену као проценат укупне масе смеше.

(c) код смеше течних гасова и гасова у раствору, сразмеру маса наведену као проценат укупне масе смеше.

1.2.2.3 Притисци који се односе на посуде (нпр. испитни притисак, унутрашњи притисак, притисак при отварању сигурносног вентила) увек се наводе као надпритисак (притисак који се налази изнад атмосферског притиска); притисак паре материје се, напротив, увек наводи као апсолутни притисак.

1.2.2.4 Ако је у ADR предвиђен степен пуњења посуде, то се увек односи на температуру материје од 15 ºC, уколико није наведена нека друга температура.

1.2.3. Списак скраћеница

У ADR, скраћенице, акроними и скраћене ознаке регулаторних текстова користе се са следећим значењем:

A

„ADN[*]”: Европски споразум о међународном транспорту опасне робе унутрашњим пловним путевима.

„ASTM”: је скраћеница за American Society for Testing and Materials: Америчко друштво за испитивања и материјале *(ASTM International, 100 Barr Harbor Drive, PO Box C700, West Conshohocken, PA 19428-2959, United States of America), www.astm.org.*

[*] Акроним „ADN” одговара француском појму „Accord européen relatif au transport international des marchandises dangereuses par voies de navigation intérieures”.

C

„CGA”: Асоцијација за компримоване гасове, 8484 Westpark Drive, Suite 220, McLean, Virginia 22102, United States of America, www.cganet.com.

„CIM[**]”: Јединствени прописи за Уговор о међународном железничком превозу робе (Прилог „Б” Конвенције о међународном железничком превозу - COTIF) са изменама и допунама.

„CMR[***]”: Конвенција о уговору за међународни превозу робе друмом (Женева, 19. мај 1956. год.) са изменама и допунама.

„CNG”: Компримовани природни гас (видети 1.2.1).

„CSC”*:* Међународни споразум о безбедним контејнерима (Женева, 1972) у важећем издању, који издаје Међународна поморска организација (IMO) у Лондону.

„CSI”: Индекс критичне безбедности (видети 1.2.1).

E

„EIGA”: Европско удружење за индустријски гас, 30 Avenue de l'Astronomie, 1210 Брисел (Белгија), www.eiga.eu.

„EN” (стандард): Европски стандард објављен од стране Европског Комитета за Стандардизацију (CEN) (CEN, Avenue Marnix 17, B-1000 Bruxelles, Белгија), www.cen.eu.

F

„FRP”: ојачана пластична влакна (видети 1.2.1).

G

„GHS”: Глобални усаглашени систем за класификацију и означавање хемикалија (видети 1.2.1).

I

„IAEA (International Atomic Energy Agency)”: Међународна агенција за атомску енергију (IAEA, P.O. Box 100, A-1400 Wien, Аустрија), www.iaea.org.

„IBC”: контејнер средње величине за робу у расутом стању (видети 1.2.1).

„ICAO”: Међународна организација за цивилни ваздушни саобраћај, 999 University Street, Montreal, Quebec H3C 5H7, Canada, www.icao.org.

„IMDG”: видети дефиницију за „IMDG Code” у 1.2.1.

„IMO”: Међународна организација за поморску пловидбу, 4 Albert Embankment, London SE1 7SR, United Kingdom, www.imo.org.

„ISO” (стандард): међународни стандард објављен од стране Међународне организације за стандардизацију *(ISO - Internantionale Organisation für Normung) (ISO, 1, rue de Varembé, CH-1204 Geneve 20),* www.iso.org.

L

„LNG”: течни природни гас (ТПГ) (видети 1.2.1).

[**] Акроним „CIM” одговара француском појму „Contrat de transport international ferroviaire de marchandises”.
[***] Акроним „CMR” одговара француском појму „Convention relative au contrat de transport international de marchandises par route”.

„LPG”: течни нафтни гас (ТНГ) (видети 1.2.1).

„LSA” (материја): материја ниске специфичне активности (видети 2.2.7.1.3).

M

„MEGC”: гасни контејнер са више елемената (видети 1.2.1).

„MEMU”: мобилна јединица за израду експлозивних материја и предмета са експлозивним материјама (видети 1.2.1)

N

Н.Д.Н. „(N.O.S.)”*:* унос који „није другачије наведен” (видети 1.2.1);

R

„RID”: Правилник за међународни железнички транспорт опасне робе (Прилог „Ц” COTIF (Споразум о међународном железничком транспорту)).

S

„SADT”: температура самоубрзавајућег разлагања (ТСР) (видети 1.2.1).

„SAPT”: температура самоубрзавајуће полимеризације (ТСП) (видети 1.2.1).

„SCO”: површински контаминиран предмет (видети 2.2.7.1.3).

T

„TI” транспортни показатељ (Transport index – Transportkennzahl) (видети 1.2.1).

U

„UIC[†]”: Међународно удружење железница, 16 rue Jean Rey, 75015 Paris, France, www.uic.org.

„UNECE”: Економска комисија Уједињених Нација за Европу, Palais des Nations, 8-14 avenue de la Paix, 1211 Geneva 10, Switzerland, www.unece.org.

[†] *Акроним „UIC” поклапа се са термином на француском језику „Union internationale des chemins de fer”.*

Поглавље 1.3

Обука лица која учествују у превозу опасне робе

1.3.1 Област важности и примена

Лица запослена код учесника у транспорту опасне робе у смислу поглавља 1.4. чије подручје рада обухвата превоз опасне робе, морају бити обучена у вези са захтевима, које превоз опасне робе поставља у оквиру њихових радних обавеза и одговорности. Пре преузимања обавеза запослени морају бити обучени према захтевима у 1.3.2, а смеју да предузму задатке за које још није одржана неопходна обука, само под директним надзором обученог лица. Обука мора да садржи и посебне одредбе наведене у поглављу 1.10, које се односе на сигуран транспорт опасне робе.

Напомена 1: *У вези са обуком саветника за безбедност види 1.8.3 уместо овог одељка.*

Напомена 2: *У вези са обуком посаде возила види поглавље 8.2 уместо овог одељка.*

Напомена 3: *За обуку у вези са класом 7 види и 1.7.2.5.*

1.3.2 Врсте обуке

У зависности од одговорности и радних задатака одговарајуће лице мора бити обучено у следећем облику:

1.3.2.1 **Увод**

Запослени морају да буду упознати са општим захтевима одредби које се односе на превоз опасне робе.

1.3.2.2 **Обука усмерена на задатке**

У зависности од својих радних задатака и одговорности, запослени морају бити на оговарајући начин обучени према захтевима прописа, који регулишу превоз опасне робе.

У случајевима, у којима превоз опасне робе обухвата мултимодалне транспортне процесе, запослени морају да познају прописе који важе за друге видове саобраћаја.

1.3.2.3 **Обука о безбедности**

У зависности од могућих опасности које могу довести до повреда или оштећења, као последица ванредног догађаја при превоз опасне робе, утовару и истовару исте, запослени морају бити обучени о ризицима и опасностима који потичу од опасне робе.

Циљ обуке мора бити, да се запослени упозна са безбедним руковањем опасном робом и мерама у случају настанка опасности.

1.3.2.4 Обука се мора у редовним размацима допуњавати курсевима за освежење знања да би се водило рачуна о променама у прописима.

1.3.3 Документација

Евиденцију о одржаним обукама према овом поглављу мора чувати послодавац и да на захтев запосленог или надлежног органа исту стави на располагање. Послодавац евиденцију мора чувати до рока утврђеног од стране надлежног органа. Евиденција о одржаним обукама мора бити проверена пре преузимања новог радног места.

Поглавље 1.4

Безбедносне обавезе учесника

1.4.1 Опште мере безбедности

1.4.1.1 Учесници у превозу опасне робе морају према врсти и обиму предвидивих опасности да предузму одговарајуће мере, како би спречили оштећења или повреде и ако је неопходно да се смањи њихово дејство. У сваком случају они се морају придржавати одговарајућих захтева ADR**.**

1.4.1.2 У случају могуће непосредне опасности по јавну безбедност, учесници морају одмах обавестити интервентне и снаге безбедности, и да их информишу о детаљима потребним за интервенцију.

1.4.1.3 ADR може да одреди одређене обавезе које се односе на различите учеснике у транспорту опасне робе.

Под претпоставком, да су обавезе наведене у одељцима 1.4.2 и 1.4.3 испуњене, уговорна страна може у своје национално законодавство да пренесе обавезе које се односе на једног одређеног учесника на једног или више учесника, ако сматра, да то неће утицати на смањење безбедности. Уговорна страна мора да пријави ова одступања Секретаријату Економске комисија Уједињених Нација за Европу, који о томе обавештава остале уговорне стране.

Одредбе одељака 1.2.1, 1.4.2 и 1.4.3 о дефиницијама учесника и њихових обавеза не утичу на одредбе националног законодавства везано за правне последице (криминалне природе, одговорност итд.), које могу проистећи из тога што је неки учесник нпр. правно лице, физичко лице, лице која ради за сопствени рачун, послодавац или лице у радном односу.

1.4.2 Обавезе главних учесника

Напомена 1: *Разни учесници, којима су у овом одељку додељене безбедносне обавезе, могу бити једно те исто предузеће. Радне задатке и одговарајуће безбедносне обавезе учесника могу извршавати различита предузећа.*

Напомена 2: *За радиоактивне материје види и 1.7.6.*

1.4.2.1 Пошиљалац

1.4.2.1.1 Пошиљалац опасне робе је обавезан, да пошиљку преда на превоз у складу са одредбама ADR. У смислу одељка 1.4.1 он посебно мора, да:

(a) се увери, да је опасна роба класификована и дозвољена за превоз према ADR;

(b) пружи превознику потребне податке и информације облику који се могу доказати, а по потреби и неопходна транспортна документа и пропратна документа (одобрења, дозволе, обавештења, потврде итд.) имајући у виду посебно захтеве поглавља 5.4 и табеле у Делу 3;

(c) користи само амбалажу, велику амбалажу, IBC и цистерне (возила-цистерне, демонтажне цистерне, батеријска возила, MEGC, преносиве цистерне и контејнер-цистерне), који су дозвољени и погодни за превоз односне материје и који су опремљени обележјима прописаним у ADR;

(d) се придржава захтева о начину отпреме и ограничењима при отпреми;

(e) води рачуна о томе да су и празне неочишћене и недегасиране (недезинфиковане) цистерне (возила-цистерне, демонтажне цистерне, батеријска возила, MEGC, преносиве цистерне и контејнер-цистерне) или празна неочишћена возила и контејнери за превоз робе у расутом стању, означени великим листицама опасности, обележени и означени листицама опасности, у складу са поглављем 5.3 и да су празне неочишћене цистерне затворене и заптивене на исти начин као и у напуњеном стању;

(f) У случају контејнер-цистерни и преносивих цистерни у којима се превозе дубоко расхлађени течни гасови, води рачуна да се утврди стварно време задржавања, ако је применљиво, или, у случају празних, неочишћених контејнер-цистерни и преносивих цистерни, води рачуна да је притисак довољно смањен.

1.4.2.1.2 Ако пошиљалац користи услуге других учесника (пакера, утоваривоца, пуниоца итд.), он мора да предузме одговарајуће мере, да обезбеди, да пошиљка одговара захтевима ADR. Ипак у случајевима из 1.4.2.1.1. (a), (b), (c) и (d) он може да се ослони на информације и податке које су му други учесници ставили на располагање.

1.4.2.1.3 Ако пошиљалац делује по налогу трећег лица, то лице мора пошиљаоца писмено да упозори да се ради о опасној роби и да му стави на располагање сва обавештења и документа, која су неопходна за извршење његових задатака.

1.4.2.2 Превозник

1.4.2.2.1 У контексту одељка 1.4.1, превозник у одређеним случајевима мора посебно да:

(a) се увери, да је опасна роба класификована и дозвољена за превоз према ADR*;*

(b) се увери, да је пошиљалац пре превоза ставио на располагање све информације прописане у ADR у вези са опасном робом, да се прописана документа налазе у транспортној јединици, или ако се уместо документа на папиру користи радни поступак електронске обраде података или електронске размене података, да су подаци у току транспорта доступни на начин који је бар исте вредности као и документација на папиру;

(c) да се визуелним проверама увери, да возило или роба немају очигледне недостатке, пропуштања или пукотине, да не недостају делови опреме, итд.;

(d) да се увери да код возила-цистерни, батеријских возила, демонтажних цистерни, преносивих цистерни, контејнер-цистерни, и MEGC, наведени датум следећег контролисања није прекорачен;

Напомена: *Након истека овог рока, цистерне, батеријска возила и MEGC смеју да се транспортују под условима прописа у 4.1.6.10 (за батеријска возила и MEGC, чији елементи су посуде под притиском), 4.2.4.4, 4.3.2.3.7, 4.3.2.4.4, 6.7.2.19.6, 6.7.3.15.6.или 6.7.4.14.6.*

(e) да провери, да возила нису преоптерећена;

(f) да се увери, да су на возила постављене велике листице опасности, обележја и наранџасте табле прописане за возила у поглављу 5.3,

(g) да се увери да се опрема прописана у писаним упутствима ADR за транспортну јединицу, посаду возила и одређене класе, налази у транспортној јединици.

Ове провере треба спровести на основу транспортних докумената и пропратних документа визуелним прегледом возила или контејнера, а по потреби и пошиљке.

1.4.2.2.2 Превозник, ипак може у случајевима из става 1.4.2.2.1 (a), (b), и (e) да се ослони на информације и податке, које су му други учесници ставили на располагање. У случају 1.4.2.2.1 (c) он се може ослонити на оно што се тврди у "сертификату о паковању контејнера/возила" који је обезбеђен у складу са 5.4.2.

1.4.2.2.3 Ако превозник према 1.4.2.2.1 утврди одступање од захтева ADR**,** он пошиљку не сме да транспортује, док се захтеви не испоштују.

1.4.2.2.4 Ако се у току пута установи одступање од прописа, које би могло да угрози безбедност транспорта, у том случају пошиљка мора што је могуће пре да се заустави, водећи рачуна о захтевима безбедности саобраћаја, сигурног одлагања пошиљке и јавне безбедности. Транспорт сме да се настави тек након што су захтеви испоштовани. За преостали део транспорта надлежни орган (органи) може (могу) да изда(ју) одобрење за наставак транспорта.

Ако захтеви не могу бити испоштовани и ако се за преостали део транспорта не изда одобрење, надлежни орган (органи) ће превознику обезбедити неопходну административну подршку. То важи и тада, ако превозник овом (овим) надлежном

(надлежним) органу (органима) саопшти, да му опасне особине робе предате на транспорт нису биле напоменуте од стране пошиљаоца, и да он на основу права које важи за уговор о превозу жели робу да истовари, уништи или учини нешкодљивом.

1.4.2.2.5 *(Резервисано)*

1.4.2.2.6 Превозник мора да посади возила достави писана упутства која су прописана у ADR.

1.4.2.3 Прималац

1.4.2.3.1 Прималац је обавезан, да пријем робе не одлаже без присилних разлога, и да након истовара провери, да ли су односни захтеви ADR испоштовани.

1.4.2.3.2 Ако у случају контејнера, ове провере показују прекршај против захтева ADR**,** прималац може превознику да врати контејнер тек након што је овај прекршај исправљен.

1.4.2.3.3 Ако прималац користи услуге других учесника (истоваријоца, чистача, службе за деконтаминацију итд.), он мора да предузме одговарајуће мере да захтеви ADR у 1.4.2.3.1 и 1.4.2.3.1 буду испоштовани.

1.4.3 Обавезе других учесника

У даљем тексту су наведени други учесници и њихове обавезе. Обавезе других учесника произилазе из претходног одељка 1.4.1. уколико су ови знали или су морали знати, да они своје задатке обављају у оквиру транспорта, који потпада под ADR.

1.4.3.1 Утоварилац

1.4.3.1.1 У оквиру одељка 1.4.1 утоварилац има посебно, следеће обавезе:

(a) сме опасну робу да преда превознику, који је овлашћен за превоз према ADR;

(b) мора да, приликом предаје на превоз упаковане опасне робе или неочишћене празне амбалаже, провери да ли је амбалажа оштећена. Он не сме да преда комад, чија је амбалажа оштећена, а посебно ако није заптивена и ако има цурења или могу настати цурења опасних супстанци, све док се не отклони овај недостатак. Исто важи и за празну неочишћену амбалажу;

(c) мора да води рачуна о посебним захтевима који се односе на утовар и руковање;

(d) мора да, након утовара опасне робе у контејнер, води рачуна о захтевима који се односе на означавање великим листицама опасности, обележавање и наранџасте табле, према поглављу 5.3;

(e) мора да, при утовару комада, води рачуна о забрани заједничког утовара, имајући у виду опасну робу која се већ налази у возилу или великом контејнеру, као и о захтевима који се односе на раздвајање намирница, кондиторских производа као и хране за животиње.

1.4.3.1.2 Утоварилац може у случајевима из става 1.4.3.1.1 (a), (d) и (e) да се ослони на информације и податке, које су му други учесници ставили на располагање.

1.4.3.2 Пакер

У оквиру одељка 1.4.1 пакер треба посебно да води рачуна о:

(a) захтевима који се односе на паковање или условима заједничког паковања, и

(b) захтевима који се односе на обележавање и означавање комада листицама опасности ако их он припрема за превоз.

1.4.3.3 Пунилац

У оквиру одељка 1.4. 1 пунилац има посебно следеће обавезе:

(a) пре пуњења цистерни треба да се увери, да се цистерне и делови њихове опреме налазе у технички исправном стању;

(b) треба да се увери, да наведени датум следећег контролисања није прекорачен код возила-цистерни, батеријских возила, демонтажних цистерни, преносивих цистерни, контејнер-цистерни и MEGC;

(c) сме да пуни цистерне само опасном робом која је дозвољена за превоз у тим

цистернама;

(d) при пуњењу цистерни треба да води рачуна о захтевима који се односе на опасну робу у одељцима цистерни, који се налазе непосредно један поред другог;

(e) при пуњењу цистерни треба да се придржава дозвољеног степена пуњења, дозвољеног односа пуњења или дозвољене масе пуњења садржаја по литру запремине, како је применљиво, за материју која се пуни;

(f) након пуњења цистерни треба да провери да су затварачи у позицији затворено и да нема цурења;

(g) треба да води рачуна о томе, да се споља на цистерни, коју је он напунио, не налазе никакви опасни остаци материје којом је пуњена;

(h) при припреми опасне робе за превоз треба да води рачуна, да су велике листице опасности, обележја, наранџасте табле и листице опасности прописане у поглављу 5.3, постављене на цистерне, возила и на контејнере за превоз робе у расутом стању;

(i) *(Резервисано);*

(j) при пуњењу возила или контејнера опасном робом у расутом стању, треба да се увери са се поштују одговарајуће одредбе поглавља 7.3.

1.4.3.4 Корисник контејнер-цистерне/преносиве цистерне

У оквиру одељка 1.4.1. корисник контејнер цистерне или преносиве цистерне треба посебно да води рачуна, да се:

(a) обезбеди усаглашеност са захтевима који се односе на конструкцију, опрему, контролисање и испитивање и обележавање;

(b) одржавање тела цистерни и њихове опреме обавља на начин, који обезбеђује, да контејнер-цистерна/преносива цистерна под нормалним условима коришћења испуњава захтеве ADR, до следећег контролисања;

(c) обави ванредно контролисање, ако безбедност тела цистерне или опреме може бити угрожена услед поправке, прераде или незгоде.

1.4.3.5 *(Резервисано)*

1.4.3.6 *(Резервисано)*

1.4.3.7 Истоварилац

1.4.3.7.1 Истоварилац у оквиру одељка 1.4.1 има нарочито следеће обавезе:

(a) да се увери да је тачна роба истоварена, упоређујући одговарајуће информације у транспортном документу са информацијама на комаду, контејнеру, цистерни, MEMU, MEGC или возилу;

(b) да провери пре или у току истовара да ли је амбалажа, цистерна, возило или контејнер у тој мери оштећен да постоји опасност за поступак истовара. У том случају он мора да се увери да ће истовар бити обављен тек након преузимања одговарајућих мера;

(c) да се придржава свих важећих захтева за истовар и руковање;

(d) непосредно након истовара цистерне, возила или контејнера да

(i) уклони опасне остатке који су се у току поступка истовара прилепили на спољну страну цистерне, возила или контејнера; и

(ii) обезбеди затварање вентила и отвора за контролисање;

(e) да обезбеди да се изврши прописано чишћење и деконтаминација возила или контејнера, и

(f) да обезбеди да се код потпуно истоварених, очишћених и деконтаминираних контејнера више не виде велике листице опасности, обележја и наранџасте табле које су биле постављене у складу са поглављем 5.3.

1.4.3.7.2 Ако истоварилац користи услуге других учесника (чистача, службе за деконтаминацију итд.), мора да предузме одговарајуће мере да захтеви ADR буду испоштовани.

Поглавље 1.5

Одступања

1.5.1 Привремена одступања

1.5.1.1 Према члану 4. став 3. ADR, надлежни органи уговорних страна се могу директно међусобно договорити, да се одређени транспорти на својим подручјима обављају уз одобравање привремених одступања од захтева ADR**,** под условом да се тиме не угрожава безбедност. Орган који је преузео иницијативу за ова привремена одступања их мора пријавити Секретаријату Економске комисије Уједињених Нација за Европу, који о томе обавештава остале уговорне стране[1].

Напомена: *„Посебан споразум" према одељку 1.7.4 не сматра се привременим одступањем у смислу овог става.*

1.5.1.2 Рок важности привременог одступања не сме бити дужи од пет година од момента ступања на снагу. Датумом ступања на снагу одговарајуће измене ADR**,** привремено одступање се аутоматски ставља ван снаге.

1.5.1.3 Транспорти на основу привремених одступања се сматрају као транспорти према ADR.

1.5.2 *(Резервисано)*

[1] ***Напомена Секретеријата:*** *Посебни уговори закључени на основу овог одељка могу се погледати на интернет сраници Секретаријата Економске комисије Уједињених Нација за Европу „(https://unece.org/adr-multilateral-agreements)".*

Поглавље 1.6

Прелазне мере

1.6.1 Опште одредбе

1.6.1.1 Уколико није другачије прописано, материје и предмети ADR могу се транспортовати до 30. јуна 2025. године према захтевима ADR који важе до 31. децембра 2024. године.

1.6.1.2 *(Брисано)*

1.6.1.3 Материје и предмети класе 1, који припадају војним снагама неке уговорне стране и које су упаковане пре 1. јануара 1990. године у складу са тада важећим захтевима ADR, могу се транспортовати после 31. децембра 1989. године, под условом да је амбалажа неоштећена и да је у транспортном документу наведено, да се ради о војној роби упакованој пре 1. јануара 1990. године. Треба водити рачуна о осталим захтевима ове класе који важе од 1. јануара 1990. године.

1.6.1.4 Материје и предмети класе 1, који су упаковани између 1. јануара 1990. и 31. децембра 1996. године у складу са захтевима ADR важећим у том периоду, могу се транспортовати после 31. децембра 1996. године, под условом да је амбалажа неоштећена и да је у транспортном документу наведено, да се ради о роби класе 1, која је упакована између 1. јануара 1990 и 31. децембра 1996. године.

1.6.1.5 *(Резервисано)*

1.6.1.6 IBC који су израђени пре 1. јануара 2003. године у складу са захтевима ивичног броја 3612 (1) важећим до 30. јуна 2001. године али који не одговарају захтевима става 6.5.2.1.1 важећим од 1. јула 2001. године везано за величину слова, бројева и симбола, могу се и даље користити.

1.6.1.7 Одобрења типова за бурад, канистре и састављену амбалажу од високомолекуларног или средњемолекуларног полиетилена издати пре 1. јула 2005. године према захтевима 6.1.5.2.6 важећим до 31. децембра 2004. године, али које не одговарају захтевима 4.1.1.21, остају важећи до 31. децембра 2009. године. Сва амбалажа, која је израђена и обележена на основу ових одобрења, може се користити до истека рока употребе утврђеног у 4.1.1.15

1.6.1.8 Постојеће наранџасте табле које испуњавају захтеве из 5.3.2.2. важеће до 31. децембра 2004, могу се и даље користити до 31. децембра 2026. године, под условом да су испуњени захтеви ставова 5.3.2.2.1 и 5.3.2.2.2, према којима табла, бројеви и слова морају да остану причвршћене независно од смера возила.

1.6.1.9 и 1.6.1.10 *(Брисано)*

1.6.1.11 Одобрења типова за бурад, канистре, састављену амбалажу од високомолекуларног или средњемолекуларног полиетилена и IBC од високомолекуларног полиетилена, издати пре 1. јула 2007. године према захтевима одељка 6.1.6.1 (a) важећим до 31. децембра 2006. године, али који не одговарају захтевима одељка 6.1.6.1 (a) важећим од 1. јануара 2007 године, остају и даље важећи.

1.6.1.12 и 1.6.1.13 *(Брисано)*

1.6.1.14 IBC који су израђени пре 1. јануара 2011. године према типу конструкције, а који нису прошли на испитивању на вибрацију према 6.5.6.13 или до тренутка спровођења испитивања на пад нису требали да одговарају критеријумима 6.5.6.9.5 (d), смеју се и даље користити.

1.6.1.15 IBC, који су израђени пре 1. јануара 2011. године, поново прерађени или поправљени, не морају бити обележени са највишим дозвољеним товаром за слагање према 6.5.2.2.2. IBC те врсте, који нису обележени према 6.5.2.2.2, смеју се даље користити и након 31. децембра 2010. године али ако се након овог периода поново прерађују или поправљају морају бити обележени према 6.5.2.2.2. IBC произведени, поново прерађени или поправљени између 1. јануара 2011. године и 31. децембра 2016. године,

и са обележеним максималним дозвољеним оптерећењем на слагање у складу са 6.5.2.2.2 који је на снази до 31. децембра 2014. године, могу наставити да се користе.

1.6.1.16 до 1.6.1.22 *(Брисано)*

1.6.1.23 Апарати за гашење пожара израђени пре 1. јула 2011. године у складу са захтевима датим у 8.1.4.3 који су се примењивали до 31. децембра 2010. године, смеју се и даље користити.

1.6.1.24 и 1.6.1.25 *(Брисано)*

1.6.1.26 Велика амбалажа произведена или прерађена пре 1. јануара 2014. год. и која не одговара захтевима у 6.6.3.1 који се односе на величину слова, бројева и симбола примењивих од 1. јануара 2013, год. може се даље користити. Она која је произведена или прерађена пре 1. јануара 2015. год. не мора да буде обележена са највишим дозвољеним товаром за слагање у складу са 6.6.3.3. Таква велика амбалажа која није обележена у складу са 6.6.3.3 може да се користи и након 31. децембра 2014. год. али ако је прерађена након овог датума, мора да буде обележена у складу се 6.6.3.3. Велика амбалажа произведена или прерађена између 1. јануара 2011. године и 31. децембра 2016. године, и са обележеним максималним дозвољеним оптерећењем на слагање у складу са 6.6.3.3 који је на снази до 31. децембра 2014. године, може се и даље користити.

1.6.1.27 Средства за задржавање, која су саставни делови уређаја или машина и која сардрже течна горива UN бројева 1202, 1203, 1223, 1268, 1863 и 3475 израђена пре 1. јула 2013. године, а не одговарају захтевима става (а) посебне одредбе 363, поглавља 3.3 који се примењују од 1. јануара 2013. године, могу се и даље користити.

1.6.1.28 *(Брисано)*

1.6.1.29 Литијумске ћелије и батерије произведене према типу који испуњава захтеве из пододељка 38.3 *Приручника за испитивања и критеријуме*, трећег допуњеног издања, амандман 1, или према типу који испуњава услове било којег следећег допуњеног издања и амандмана на дан испитивања типа, могу наставити да се превозе уколико другачије није предвиђено у ADR.

Литијумске ћелије и батерије произведене пре 1. јула 2003. године према захтевима из *Приручника за испитивања и критеријуме*, трећег допуњеног издања, могу наставити да се превозе ако су испуњени сви остали услови.

1.6.1.30 до 1.6.1.32 *(Брисано)*

1.6.1.33 Електрични двослојни кондензатори UN 3499, произведени пре 1. јануара 2014. године, не морају да буду обележени са капацитетом за складиштење енергије у Wh као што се то захтева у тачки (е) посебне одредбе 361 Поглавља 3.3.

1.6.1.34 Асиметрични кондензатори UN 3508, произведени пре 1. јануара 2016. године, не морају да буду обележени са капацитетом за складиштење енергије у Wh као што се то захтева у тачки (с) посебне одредбе 372 Поглавља 3.3.

1.6.1.35 и 1.6.1.36 *(Брисано)*

1.6.1.37 *(Резервисано)*

1.6.1.38 до 1.6.1.42 *(Брисано)*

1.6.1.43 Возила која су пре 1. јула 2017. године регистрована или пуштена у саобраћај, како је дефинисано у посебним одредбама 388 и 669 поглавља 3.3 и њихова опрема која је намењена за употребу у току превоза, а која одговара захтевима ADR применљивим до 31. децембра 2016. године, али садржи литијумске ћелије и батерије које не одговарају одредбама у 2.2.9.1.7.1, могу се и даље превозити као товар у складу са захтевима посебне одредбе 666 поглавља 3.3.

1.6.1.44 *(Брисано)*

1.6.1.45 Уговорне стране могу до 31. децембра 2020. године да наставе да издају сертификате за Саветнике за безбедност у транспорту опасне робе у складу са узорком који се примењује до 31. децембра 2018. године, уместо оних који се у складу са захтевима из

1.8.3.18 примењују од 1. јануара 2019. године. Такви сертификати се могу користити до краја њихове важности од пет година.

1.6.1.46 и 1.6.1.47 *(Брисано)*

1.6.1.48 Сертификати о одобрењу за возила која превозе одређене опасне материје у складу са моделом из 9.1.3.5 важећи до 31. децембра 2020. године, издати пре 1. јула 2021. године, могу се и даље користити.

1.6.1.49 Обележје приказано на слици 5.2.1.9.2 које се примењује до 31. децембра 2022. године, може се и даље примењивати до 31. децембра 2026. године.

1.6.1.50 За предмете који испуњавају дефиницију за ДЕТОНАТОРСКЕ КАПИСЛЕ, ЕЛЕКТРОНСКЕ као што је описано у 2.2.1.4 Појмовнику назива и који су сврстани у UN бројеве 0511, 0512 и 0513, уноси за ДЕТОНАТОРСКЕ КАПИСЛЕ, ЕЛЕКТРИЧНЕ (UN бројеви 0030, 0255 и 0456) могу се и даље користити до 30. јуна 2025. године.

1.6.1.51 Лепкови, боје и материјали сродни бојама, боје за штампање и материјали сродни бојама за штампање и раствори смоле сврстани у UN 3082, МАТЕРИЈА ОПАСНА ПО ЖИВОТНУ СРЕДИНУ, ТЕЧНА, Н.Д.Н. група паковања III у складу са 2.2.9.1.10.6 као последица 2.2.9.1.10.5[1] која садржи 0,025 % или већи проценат следећих материја, у сопственом саставу или у комбинацији:

- 4,5-дихлоро-2-октил-2H-изотиазол-3-он (DCOIT);
- октилинон (OIT); и
- цинк пиритион (ZnPT);

могу се превозити до 30. јуна 2027. године у челичној, алуминијумској или другој металној или пластичној амбалажи која не испуњава услове према 4.1.1.3, под условом да се превозе у количинама које не прелазе 30 литара по амбалажи и то како следи:

(a) У виду палетизованих товара, палетних кутија или других утоварних јединица, нпр. појединачна амбалажа која је постављена или слагана и осигурана везивањем, обмотавањем стреч или скупљајућом фолијом или на друге начине који су одговарајући за палете; или

(b) Као унутрашња амбалажа у комбинованој амбалажи са највећом нето масом до 40 kg.

1.6.1.52 Унутрашње посуде састављених IBC произведених пре 1. јула 2021. године у складу са захтевима у 6.5.2.2.4 а који су на снази до 31. децембра 2020. године и који нису у складу са захтевима према 6.5.2.2.4 у погледу обележја на унутрашњим посудама које нису лако доступне за контролисање због конструкције спољашњег кућишта а који се примењују од 1. јануара 2021. године, могу се и даље користити до краја њиховог рока употребе као што је утврђено у 4.1.1.15.

1.6.1.53 *(Брисано)*

1.6.1.54 Лонци за превоз растопљеног алуминијума UN 3257 који су израђени и одобрени пре 1. јула 2025. године у складу са одредбама националног закона, али који, међутим, нису у складу са захтевима за израду и одобрење AP11 из 7.3.3.2.7 који се примењују од 1. јануара 2025. године могу се и даље користити уз одобрење надлежних органа у земљама употребе.

1.6.1.55 Материје сврстане у UN 1835 или 3560 могу се превозити до 31. децембра 2026. године у складу са одредбама о класификацији и условима транспорта ADR који се примењују на UN 1835 ТЕТРАМЕТИЛАМОНИЈУМ-ХИДРОКСИД, РАСТВОР до 31. децембра 2024. године.

1.6.1.56 Материје сврстане у UN 3423 могу се превозити до 31. децембра 2026. године у складу са одредбама о класификацији и условима транспорта ADR који се примењују до 31. децембра 2024. године.

[1] Делегирана Уредба Комисије (EU) 2020/1182 од 19 маја. 2020. године, којом се мења, у циљу прилагођавања техничком и научном напретку, део 3 Анекса VI Уредбе (ЕС) Бр. 1272/2008 Европског парламента и Савета о класификацији, обележавању и паковању материја и смеша (петнаести ATP према CLP), у примени од 1. марта 2022. године.

1.6.1.57 Амбалажа произведена пре 1. јануара 2027. године која није у складу са захтевима 6.1.3.1 у вези са стављањем обележја на делове који су неодвојиви, а који се примењују од 1. јануара 2025. године, може се и даље користити.

1.6.2 Посуде под притиском и посуде за класу 2

1.6.2.1 Посуде под притиском, које су израђене пре 1. јануара 1997. године али које не одговарају захтевима ADR важећим од 1. јануара 1997. године, чији је превоз био дозвољен према захтевима ADR, који су важили до 31. децембра 1996. године, могу се и после овог рока транспортовати, под условом да одговарају захтевима за периодична испитивања која су садржана у упутствима за паковање P200 и P203.

1.6.2.2 *(Брисано)*

1.6.2.3 Посуде предвиђене за превоз материја класе 2, које су израђене пре 1. јануара 2003. године, могу наставити да носе обележја после 1. јануара 2003. године према захтевима важећим до 31. децембра 2002. године.

1.6.2.4 Посуде под притиском конструисане и израђене према техничким кôдовима, који више нису признати према одељку 6.2.5, могу се и даље користити.

1.6.2.5 Посуде под притиском и њихови затварачи, конструисане и израђене у складу са стандардима који су према примењивим одредбама ADR у периоду њихове израде биле примењиве (види 6.2.4), смеју се и даље користити, уколико то није ограничено посебном прелазном мером.

1.6.2.6 Посуде под притиском за материје које не спадају у класу 2, које су израђене пре 1. јула 2009. године према захтевима у 4.1.4.4 који су важили до 31. децембра 2008. године али не одговарају захтевима у 4.1.3.6 који важе од 1. јануара 2009. године, смеју се даље користити, под условом да су уважени захтеви из 4.1.4.4 који су били примењиви до 31. децембра 2008. године.

1.6.2.7 и 1.6.2.8 *(Брисано)*

1.6.2.9 Захтеве посебних одредби за амбалажу *v* у ставу (10) Упутства за паковање P200 у 4.1.4.1 који су важили до 31. децембра 2010. године, уговорне стране ADR могу примењивати за боце, које су израђене пре 1. јануара 2015. године.

1.6.2.10 Заварене боце од челика, које се могу поново пунити, за превоз гасова UN бројева 1011, 1075, 1965, 1969 или 1978, за које је према захтевима Посебних одредби за амбалажу *v* у ставу (10) Упутства за паковање P200 у 4.1.4.1 важећих до 31. децембра 2010. године, дат рок од стране надлежног органа државе (држава) превоза, од 15 година за периодична контролисања, смеју и даље бити периодично контролисане према овим одредбама.

1.6.2.11 Гасне патроне израђене и припремљене за превоз пре 1. јануара 2013. год. за које се нису примењени захтеви за оцењивање усаглашености гасних патрона из 1.8.6, 1.8.7 или 1.8.8, могу се даље транспортовати након тог датума, под условом да су испуњене све примењиве одредбе ADR.

1.6.2.12 Посуде под притиском за спасавање могу се даље израђивати и одобравати у складу са националним прописима до 31. децембра 2013. године. Посуде под притиском за спасавање израђене и одобрене у складу са националним прописима пре 1. јануара 2014. год. могу се даље користити са одобрењем надлежног органа земље у којој се користе.

1.6.2.13 Свежњеви боца произведени пре 1. јула 2013. године, који нису обележени у складу са 6.2.3.9.7.2 и 6.2.3.9.7.3 који се примењује од 1. јануара 2013. године или према 6.2.3.9.7.2 који се примењује од 1. јануара 2015. године, могу се користити до наредног периодичног контролисања након 1. јула 2015. године.

1.6.2.14 Боце израђене пре 1. јануара 2016. године у складу са 6.2.3 и према спецификацији одобреној од стране надлежних органа држава које учествују у транспорту и употреби, али које нису у складу са ISO 11513:2011 или ISO 9809-1:2010 како се то захтева у 4.1.4.1, упутству за паковање P 208 (1), могу се користити за превоз адсорбованих гасова под условом да су испуњени општи захтеви за паковање према 4.1.6.1.

1.6.2.15 Свежњеви боца периодично контролисани пре 1. јула 2015. године који нису обележени у складу са 6.2.3.9.7.3 који се примењује од 1. јануара 2015. године, могу се користити до наредног периодичног контролисања након 1. јула 2015. године.

1.6.2.16 и 1.6.2.17 *(Брисано)*

1.6.2.18 Затворени криогени резервоари израђени пре 1. јула 2023. године који су били предмет првог контролисања и испитивања према захтевима у 6.2.1.5.2 који су се примењивали до 31. децембра 2022. године али који нису у сагласностима са захтевима у 6.2.1.5.2 који се односе на прво контролисање и испитивање који се примењују од 1. јануара 2023. године, могу се и даље користити.

1.6.2.19 Боце за ацетилен које су израђене пре 1. јула 2023. године а које нису обележене у складу са 6.2.2.7.3 (k) или (l) у примени од 1. јануара 2023. године могу се и даље користити до следећег периодичног контролисања и испititвања након 1. јула 2023. године.

1.6.2.20 Затварачи посуда под притиском које се могу поново пунити израђени пре 1. јула 2023. године који нису обележени у складу са 6.2.2.11 или 6.2.3.9.8 у примени од 1. јануара 2023. године могу се и даље користити.

1.6.2.21 и 1.6.2.22 *(Брисано)*

1.6.2.23 Захтеви из напомене 3 подстава 6.2.1.6.1 који важе до 31. децембра 2024. године могу се и даље примењивати до 31. децембра 2026. године.

1.6.2.24 За превоз гасова UN 1006, 1013, 1046 и 1066 у боцама чији производ испитног притиска и запремине износи највише 15,2 MPa·литар (152 bar·литар), одредбе из посебне одредбе 653 поглавља 3.3 који важе до 31. децембра 2024. године могу се и даље примењивати до 31. децембра 2026. године.

1.6.3 Трајно причвршћене цистерне (возила-цистерне), демонтажне цистерне и батеријска возила

1.6.3.1 Трајно причвршћене цистерне (возила-цистерне), демонтажне цистерне и батеријска возила, које су израђене пре ступања на снагу захтева важећих од 1. октобра 1978. године, могу се даље користити, ако опрема цистерни испуњава захтеве поглавља 6.8. Дебљина зидова тела цистерне, са изузетком оних, које су намењене за превоз дубоко расхлађених течних гасова класе 2, мора да одговара прорачунском притиску од најмање 0,4 MPa (4 bar) (надпритисак) код конструкционог челика, и од најмање 200 kPa (2 bar) (надпритисак) код алуминијума и легура алуминијума.

За цистерне чији попречни пресеци нису округли, пречник који служи за прорачун одређује се на основу круга, чија површина одговара стварном попречном пресеку цистерне.

1.6.3.2 Периодична контролисања трајно причвршћених цистерни (возила-цистерни), демонтажних цистерни и батеријских возила, које се према прелазним захтевима могу даље користити, треба обављати према захтевима из 6.8.2.4 и 6.8.3.4 и одговарајућим посебним захтевима за поједине класе. Уколико према раније прописаним захтевима није био прописан виши испитни притисак, за тела цистерни од алуминијума и легура алуминијума, довољан је испитни притисак од 200 kPa (2 bar) (надпритисак)

1.6.3.3 Трајно причвршћене цистерне (возила-цистерне), демонтажне цистерне и батеријска возила, која испуњавају прелазне захтеве из 1.6.3.1 и 1.6.3.2, могу се до 30. септембра 1993. године користити за превоз опасне робе за који су били дозвољени. Овај прелазни период не важи за трајно причвршћене цистерне (возила-цистерне), демонтажне цистерне и батеријска возила намењених за превоза материја класе 2, као ни за трајно причвршћене цистерне (возила-цистерне), демонтажне цистерне и батеријска возила, чија дебљина зидова и делови опреме одговарају захтевима поглавља 6.8.

1.6.3.4 (a) Трајно причвршћене цистерне (возила-цистерне), демонтажне цистерне и батеријска возила, која су израђена пре 1. маја 1985. године према захтевима ADR, који су били на снази између 1. октобра 1978. године и 30. априла 1985. године, али који не одговарају захтевима који важе од 1. маја 1985. године, могу се и након овог периода даље користити.

(b) Трајно причвршћене цистерне (возила-цистерне), демонтажне цистерне и батеријска возила, која су израђена између 1. маја 1985. године и супања на снагу захтева применљивих од 1. јануара 1988. године, а које ова возила не испуњавају, али су израђена према захтевима ADR, који су у том периоду били на снази, могу се и након овог периода даље користити.

1.6.3.5 Трајно причвршћене цистерне (возила-цистерне), демонтажне цистерне и батеријска возила, која су израђена пре 1. јануара 1993. године према захтевима који су важили до 31. децембра 1992. године, али која не одговарају захтевима који важе од 1. јануара 1993. године, могу се и даље користити.

1.6.3.6 (a) Трајно причвршћене цистерне (возила-цистерне), демонтажне цистерне и батеријска возила, која су израђена између 1. јануара 1978. године и 31. децембра 1984. године, ако се користе после 31. децембра 2004. године, морају одговарати захтевима маргине 211 127(5) о дебљини зида и заштити против оштећења који важе од 1. јануара 1990. године.

(b) Трајно причвршћене цистерне (возила-цистерне), демонтажне цистерне и батеријска возила, која су израђена између 1. јануара 1985. године и 31. децембра 1989. године, ако се користе после 31. децембра 2010. године, морају одговарати захтевима маргине 211 127 (5) о дебљини зида и заштити против оштећења који важе од 1. јануара 1990. године.

1.6.3.7 Трајно причвршћене цистерне (возила-цистерне), демонтажне цистерне и батеријска возила, која су израђена пре 1. јануара 1999. године према захтевима који су важили до 31. децембра 1998. године, али не одговарају захтевима који важе од 1. јануара 1999. године, могу се и даље користити.

1.6.3.8 Ако је на основу измена ADR, одређени званичан назив за транспорт гасова измењен, није неопходно изменити и називе на плочићама цистерни или на самом телу цистерне (види 6.8.3.5.2 или 6.8.3.5.3), под условом да се називи гасова на трајно причвршћеним цистернама (возилима-цистерни), демонтажним цистернама и батеријским возилима или на плочицама (види 6.8.3.5.6 (b) или (c)) прилагоде приликом првог наредног периодичног контролисања.

1.6.3.9 и 1.6.3.10 *(Резервисано)*

1.6.3.11 Трајно причвршћене цистерне (возила-цистерне) и демонтажне цистерне, које су израђене пре 1. јануара 1997. година према захтевима који су важили до 31. децембра 1996. године, али не одговарају захтевима ивичних бројева 211 332 и 211 333 који важе од 1. јануара 1997. године, могу се и даље користити.

1.6.3.12 *(Резервисано)*

1.6.3.13 *(Брисано)*

1.6.3.14 *(Резервисано)*

1.6.3.15 *(Брисано)*

1.6.3.16 За трајно причвршћене цистерне (возила-цистерне), демонтажне цистерне и батеријска возила, која су израђена пре 1. јануара 2007. године, а не одговарају захтевима у 4.3.2, 6.8.2.3, 6.8.2.4 и 6.8.3.4 везано за досије цистерне, мора се почети са чувањем докумената за досије најкасније код првог периодичног контролисања после 30. јуна 2007. године.

1.6.3.17 *(Брисано)*

1.6.3.18 Трајно причвршћене цистерне (возила-цистерне) и демонтажне цистерне и батеријска возила, која су израђена пре 1. јануара 2003. године према захтевима који су важили до 30. јуна 2001. године, али не одговарају захтевима који важе од 1. јула 2001, могу се и даље користити, под условом да је извршено сврставање у одговарајући кôд цистерне.

1.6.3.19 Трајно причвршћене цистерне (возила-цистерне) и демонтажне цистерне, које су израђене пре 1. јануара 2003. године према захтевима у 6.8.2.1.21 који су важили до 31. децембра 2002. године, али не одговарају захтевима који важе од 1. јануара 2003. године, могу се и даље користити.

1.6.3.20 Трајно причвршћене цистерне (возила-цистерне) и демонтажне цистерне, које су израђене пре 1. јула 2003. године према захтевима који су важили до 31. децембра 2002. године, али не одговарају захтевима у 6.8.2.1.7 који важе од 1. јануара 2003. године и посебним одредбама TE15 у 6.8.4 (b) који важе од 1. јануара 2003 до 31. децембра 2006. године, могу се и даље користити.

1.6.3.21 *(Брисано)*

1.6.3.22 до 1.6.3.24 *(Резервисано)*

1.6.3.25 *(Брисано)*

1.6.3.26 Трајно причвршћене цистерне (возила-цистерне) и демонтажне цистерне, које су израђене пре 1. јануара 2007. године према захтевима који су важили до 31. децембра 2006. године, али не одговарају захтевима који важе од 1. јануара. 2007. године везано за обележавања спољњег пројектованог притиска према 6.8.2.5.1, могу се даље и користити.

1.6.3.27 и 1.6.3.29 *(Резервисано)*

1.6.3.30 Трајно причвршћене вакуум цистерне за отпатке (возило-цистерне) и демонтажне цистерне, које су израђене пре 1. јануара 2005. године према захтевима 6.10.3.9 који су важили до 31. децембра 2004. године, али не одговарају захтевима који важе од 1. јануара 2005. године, могу се и даље користити.

1.6.3.31 Трајно причвршћене цистерне (возила цистерне), демонтажне цистерне и цестерне као елементи батеријског возила, које су пројектоване и израђене према техничким правилницима који су били признати у периоду њихове израде у складу са захтевима из 6.8.2.7 који су били применљиви у том периоду, могу се и даље користити.

1.6.3.32 Трајно причвршћене цистерне (возила-цистерне), демонтажне цистерне израђене пре 1. јула 2007. године у складу са прописима који су важили до 31, децембра 2006. године и опремљене поклопцима за отворе за улаз према прописима стандарда EN 13317:2002, на које се упућује у табели става 6.8.2.6 важећим до 31. децембра 2006. године, укључујући и прописе цртежа и табеле B.2 у прилогу B овог стандарда, који од 1. јануара 2007. године више нису дозвољени или чији материјали не одговарају прописима стандарда EN 13094:2004 став 5.2, могу се и даље користити.

1.6.3.33 *(Резервисано)*

1.6.3.34 Одступајући од прописа у 4.3.2.2.4, трајно причвршћене цистерне (возила цистерне) или демонтажне цистерне намењене за превоз течног или дубоко расхлађеног гаса у течном стању, које одговарају применљивим ADR захтевима за израду а који су пре 1. јула 2009. године подељени преградним и заштитним зидовима на одељке запремине више од 7500 литара, могу се и даље пунити до више од 20 % и мање од 80 % њихове запремине.

1.6.3.35 *(Брисано)*

1.6.3.36 Трајно причвршћене цистерне (возила цистерне) за превоз течног неотровног запаљивог гаса, које су израђене пре 1. јануара 2011. године и које су опремљене неповратним вентилом уместо унутрашњег запорног уређаја и не одговарају захтевима у 6.8.3.2.3, смеју се и даље користити.

1.6.3.37 *(Брисано)*

1.6.3.38 Трајно причвршћене цистерне (возила цистерне) демонтажне цистерне и батеријска возила која су пројектована и израђена у складу са стандардима који су се примењивали у периоду њихове израде (види 6.8.2.6 и 6.8.3.6) према одредбама ADR који су се примењивали у том периоду, могу се и даље користити, уколико то није ограничено посебном прелазном одредбом.

1.6.3.39 Трајно причвршћене цистерне (возила цистерне) и демонтажне цистерне које су израђене пре 1. јула 2011. године у складу са захтевима у 6.8.2.2.3 који су важили до 31. децембра 2010. године, али не одговарају затевима трећег подстава у 6.8.2.2.3, који се односи на позицију пригушивача пламена или заштите од продора пламена, могу се и даље користити.

1.6.3.40 *(Брисано)*

1.6.3.41 Трајно причвршћене цистерне (возила цистерне) и демонтажне цистерне израђене пре 1. јула 2013. године у складу са захтевима који су важили до 31. децембра 2012. године, али које међутим не одговарају одредбама за обележавање у 6.8.2.5.2 или 6.8.3.5.6 које се примењују од 1. јануара 2013. год., могу даље да буду обележавани у складу са захтевима применљивим до 31. децембра 2012. године до следећег периодичног контролисања након 1.јула 2013. године.

1.6.3.42 *(Брисано)*

1.6.3.43 Трајно причвршћене цистерне (возила цистерне) и демонтажне цистерне израђене пре 1. јануара 2012. год. у складу са захтевима који су важили до 31. децембра 2012. год., али које међутим не одговарају захтевима у 6.8.2.6 који се односе на стандарде EN 14432:2006 и EN 14433:2006 применљивих од 1. јануара 2011, могу се даље користити.

1.6.3.44 Трајно причвршћене цистерне (возила-цистерне) и демонтажне цистерне предвиђене за превоз UN бројева 1202, 1203, 1223, 3475 и авионски бензин сврстан у UN 1268 или 1863, опремљене додатним уређајима конструисаним и израђеним пре 1. јула 2015. године у складу са одребама националног права, али које не одговарају захтевима конструисања, одобрења и испитивања из посебне одредбе 664 поглавља 3.3, које се примењују од 1. јануара 2015. године, могу се користити само уз сагласност надлежних органа у земљама употребе.

1.6.3.45 *(Резервисано)*

1.6.3.46 Трајно причвршћене цистерне (возила-цистерне) и демонтажне цистерне израђене пре 1. јула 2017. године у складу са захтевима који су важили до 31. децембра 2016. године, али које не одговарају захтевима према 6.8.2.1.23 који се примењују од 1. јануара 2017. године, могу се и даље користити.

1.6.3.47 Трајно причвршћене цистерне (возила цистерне) и демонтажне цистерне израђене пре 1. јула 2019. године, опремљене сигурносним вентилима који испуњавају захтеве који су на снази до 31. децембра 2018. године, али које не испуњавају захтеве из последњег подстава 6.8.3.2.9 који се односи на њихов дизајн или заштиту који се примењују од 1. јануара 2019. године, могу се и даље користити до седећег међуконтролисања или периодичног контролисања након 1. јануара 2021. године.

1.6.3.48 Без обзира на захтеве посебне одредбе TU42 из 4.3.5 који се примењују од 1. јануара 2019. године, трајно причвршћене цистерне (возила цистерне) и демонтажне цистерне са телом цистерне од легуре алуминијума, укључујући и оне са заштитном унутрашњом облогом, које су биле у употреби пре 1. јануара 2019. године за превоз материја са pH вредностима мањим од 5,0 или већим од 8,0, могу се и даље користити за превоз таквих материја до 31. децембра 2026. године.

1.6.3.49 Трајно причвршћене цистерне (возила цистерне) и демонтажне цистерне израђене пре 1. јула 2019. године у складу са захтевима који су на снази до 31. децембра 2018. године, које не испуњавају захтеве из 6.8.2.2.10 у смислу притиска распрскавања распрскавајуће плочице који се примењују од 1. јануара 2019. године, могу се и даље користи.

1.6.3.50 Трајно причвршћене цистерне (возила цистерне) и демонтажне цистерне израђене пре 1. јула 2019. године у складу са захтевима из 6.8.2.2.3 који су на снази до 31. децембра 2018. године, а које не испуњавају захтеве из последњег подстава 6.8.2.2.3 који се односи на позицију пригушивача пламена на уређају за проветравање који се примењују од 1. јануара 2019. године, могу се и даље користити.

1.6.3.51 Трајно причвршћене цистерне (возила цистерне) и демонтажне цистерне израђене пре 1. јула 2019. године у складу са захтевима који су важили до 31. децембра 2018. године, али које не одговарају захтевима према 6.8.2.1.23 који се односе на проверу варова на зглобовима на крајевима цистерне а примењују се од 1. јануара 2019. године, могу се и даље користити.

1.6.3.52 Трајно причвршћене цистерне (возила цистерне) и демонтажне цистерне израђене пре 1. јула 2019. године у складу са захтевима који су важили до 31. децембра 2018. године, али које не одговарају захтевима према 6.8.2.2.11 који се примењују од 1. јануара 2019. године, могу се и даље користити.

1.6.3.53 Сертификати о одобрењу типа који су издати за трајно причвршћене цистерне (возила цистерне), демонтажне цистерне и батеријска возила пре 1. јула 2019. године у складу са захтевима из 6.8.2.3.1 који важе до 31. децембра 2018. године, а који, међутим, нису у складу са захтевима из 6.8.2.3.1. у смислу ознаке на возилу у међународном друмском саобраћају[2] државе на чијој територији се издаје одобрење и регистарска ознака а који се примењују од 1. јануара 2019. године, могу се и даље користи.

1.6.3.54 Поступци које примењује надлежни орган за одобравање стручних лица који обављају послове везане за трајно причвршћене цистерне (возила цистерне) и демонтажне цистерне намењене за превоз других материја осим оних на које се примењују одредбе ТА4 и ТТ9 из 6.8.4 а које одговарају захтевима наведеним у поглављу 6.8 који важе до 31. децембра 2022. године али не одговарају захтевима из 1.8.6 који се примењују на контролна тела од 1. јануара 2023. године могу се и даље примењивати до 31. децембра 2032. године.

Напомена: *Појам „стручно лице" замењен је појмом „контролно тело".*

1.6.3.55 Сертификати о одобрењу типа који се издају за трајно причвршћене цистерне (возила цистерне) и демонтажне цистерне намењене за превоз других материја осим оних на које се примењују ТА4 и ТТ9 из 6.8.4, који су издати пре 1. јула 2023. године у складу са поглављем 6.8 а који нису у складу са захтевима наведеним у 1.8.7, који се примењују од 1. јануара 2023. године могу се и даље користити до краја њиховог важења.

1.6.3.56 Трајно причвршћене цистерне (возила цистерне) и демонтажне цистерне које су израђене пре 1. јула 2033. године у складу са захтевима поглавља 6.9 који се примењују до 31 децембра 2022. године али који нису у складу са захтевима поглавља 6.13 које се примењују од 1. јануара 2023. године, могу се и даље користити.

1.6.3.57 Трајно причвршћене цистерне (возила цистерне) и демонтажне цистерне израђене пре 1. јануара 2024. године у складу са захтевима који важе до 31. децембра 2022. године, које међутим нису у складу са захтевима који се примењују од 1. јануара 2023. године у погледу уградње сигурносних вентила у складу са 6.8.3.2.9 могу се и даље користити.

1.6.3.58 *(Резервисано)*

1.6.3.59 Трајно причвршћене цистерне (возила цистерне) и демонтажне цистерне израђене пре 1. јула 2023. године у складу са захтевима који важе до 31. децембра 2022. године које међутим нису у складу са захтевима посебне одредбе ТЕ26 из 6.8.4 (b) које се примењују од 1. јануара 2023. године, могу се и даље користити.

[2] Ознака регистрације државе која се користи за моторна возила и приколице у међународном друмском саобраћају, у складу са Женевском конвенцијом о друмском саобраћају из 1949. године или Бечком конвенцијом о друмском саобраћају из 1968. године.

1.6.3.60 Трајно причвршћене цистерне (возила цистерне) и демонтажне цистерне које су већ опремљене сигурносним вентилима који задовољавају захтеве из 6.8.3.2.9 који се примењују од 1. јануара 2023. године не морају носити обележја у складу са 6.8.3.2.9.6 до следећег међуконтролисања или периодичног контролисања после 31. децембра 2023. године.

1.6.3.61 Трајно причвршћене цистерне (возила цистерне) и демонтажне цистерне израђене пре 1. јула 2025. године у складу са захтевима који су били на снази до 31. децембра 2024. године, али који међутим нису у складу са захтевима из 6.8.2.2.11 који се примењују од 1. јануара 2025. године, могу се и даље користити.

1.6.3.62 до 1.6.3.99 *(Резервисано)*

1.6.3.100 **Цистерне од ојачаних пластичних влакана (ОПВ)**

1.6.3.100.1 Цистерне од ојачаних пластичних влакана, које су израђене пре 1. јула 2002. године према типу конструкције дозвољеном пре 1. јула 2001. године у складу са захтевима *Прилога B.1c*, који су били на снази до 30. јуна 2001. године, могу се и даље користити до краја свог века трајања, под условом да су се примењивали и да се и даље примењују сви захтеви који су били на снази до 31. јуна 2001. године. Међутим, од 1. јула 2001. године не сме бити дозвољен никакав нови тип конструкције према захтевима који су били на снази до 30. јуна 2001. године.

1.6.3.100.2 Цистерне од ојачаних пластичних влакана, које су изграђене пре 1. јула 2021. године у складу са захтевима који су били на снази до 31. децембра 2020. године, али које ипак не испуњавају захтеве за обележавање кôдом цистерне из 6.9.6.1, у примени од 1. јануара 2021. године до 31. децембра 2022. године или 6.13.6.1 у примени од 1. јануара 2023. године могу се и даље обележавати у складу са захтевима примењивим до 31. децембра 2020. године до следећег периодичног контролисања након 1. јула 2021. године.

1.6.4 Контејнер-цистерне, преносиве цистерне и MEGC

1.6.4.1 Контејнер-цистерне, које су израђене пре 1. јануара 1988. године у складу са захтевима важећим до 31. децембра 1987. године, али које не одговарају захтевима важећим од 1. Јануара 1988 године, могу се и даље користити.

1.6.4.2. Контејнер-цистерне, које су израђене пре 1. јануара 1993. године у складу са захтевима важећим до 31. децембра 1992. године, али које не одговарају захтевима важећим од 1. јануара 1993. године, могу се и даље користити.

1.6.4.3 Контејнер-цистерне, које су израђене пре 1. Јануара 1999. године. у складу са захтевима који су важили до 31. децембра 1998. године, али не одговарају захтевима важећим од 1. јануара 1999. године, могу се и даље користити.

1.6.4.4 *(Резервисано)*

1.6.4.5 Уколико су на основу измена ADR промењени одређени званични називи за гасове, није потребно на плочицама цистерни или на самим телима цистерни изменити називе (види 6.8.3.5.2 или 6.6.3.5.3), под условом да се називи гасова на контејнер-цистернама и MEGC или на плочицама [види 6.8.3.5.6 (b) или (c)] прилагоде при следећем периодичном контролисању.

1.6.4.6 Контејнер-цистерне, које су израђене пре 1. јануара 2007. године у складу са захтевима важећим до 31. децембра 2006. године, али које не одговарају захтевима важећим од 1. јануара 2007. године везано за обележавање спољњег пројектованог притиска сходно 6.8.2.5.1, могу се и даље користити.

1.6.4.7 Контејнер-цистерне, које су израђене пре 1. јануара 1997. године у складу са захтевима важећим до 31. децембра 1996. године, али које не одговарају захтевима ивичних бројева 212 332 и 212 333 важећим од 1. јануара 1997. године, могу се и даље користити.

1.6.4.8 *(Резервисано)*

1.6.4.9 Контејнер-цистерне и MEGC конструисани и израђени према техничком кôду, који је био признат у тренутку њихове израде према захтевима у 6.8.2.7 применљивим у том тренутку, могу се и даље користити.

1.6.4.10 *(Брисано)*

1.6.4.11 *(Резервисано)*

1.6.4.12 Контејнер-цистерна и MEGC, који су израђени пре 1. јануара 2003. године у складу са захтевима који су важили до 30. јуна 2001. године, али који не одговарају захтевима који важе од 1. јула 2001. године, могу се и даље користити.

Међутим оне морају бити обележене одговарајућим кôдом цистерне, и уколико је применљиво, одговарајућим алфанумеричким кôдом из Посебних одредби ТС и ТЕ у складу са 6.8.4.

1.6.4.13 Контејнер-цистерне које су израђене пре 1. јула 2003. године у складу са захтевима важећим до 31. децембра 2002. године, али које не одговарају захтевима 6.8.2.1.7 важећим од 1. јануара 2003. године и захтевима одељка 6.8.4 (b) посебна одредба ТЕ15 важећи од 1. јануара 2003. године до 31. децембра 2006. године, могу се и даље користити.

1.6.4.14 *(Резервисано)*

1.6.4.15 до 1.6.4.17 *(Брисано)*

1.6.4.18 За контејнер-цистерне и MEGC, које су израђене пре 1. јануара 2007. године, и које, везано за досије о цистерни, не одговарају захтевима одељка 4.3.2 као и 6.8.2.3, 6.8.2.4 и 6.8.3.4, мора се најкасније код првог периодичног контролисања после 30. јуна 2007. године почети са чувањем докумената за досије.

1.6.4.19 *(Брисано)*

1.6.4.20 Вакуум-контејнер-цистерне за отпатке, које су израђене пре 1. јула 2005. године у складу са захтевима важећим до 31. децембра 2004. године, али које не одговарају захтевима 6.10.3.9 важећим од 1. јануара 2005. године, могу се и даље користити.

1.6.4.21 до 1.6.4.29 *(Резервисано)*

1.6.4.30 Преносиве цистерне и UN - MEGC, који не одговарају захтевима за конструкцију који важе од 1. јануара 2007. године, који су израђени према сертификату о одобрењу типа конструкције који је издат пре 1. јануара 2008. године, могу се и даље користити.

1.6.4.31 и 1.6.4.32 *(Брисано)*

1.6.4.33 Одступајући од одредби у 4.3.2.2.4, контејнер-цистерне намењене за превоз течног или дубоко расхлађеног гаса у течном стању, које одговарају важећим ADR захтевима за израду а које су већ пре 1. јула 2009. године подељене преградним и заштитним зидовима на одељке запремине више од 7500 литара, могу се и даље пунити до више од 20 % и мање од 80 % њихове запремине.

1.6.4.34 до 1.6.4.36 *(Брисано)*

1.6.4.37 Преносиве цистерне и MEGC израђене пре 1. јануара 2012. године према захтевима за обележавање у 6.7.2.20.1, 6.7.3.16.1, 6.7.4.15.1 или 6.7.5.13.1 који су важили до 31. децембра 2010. године, могу се и даље користити ако одговарају свим другим релевантним захтевима ADR који важе од 1. јануара 2011. године, укључујући одредбу у 6.7.2.20.1 (g) која се односи на обележавање симболом «S» на плочицу цистерне, ако је тело или комора цистерне заштитним зидовима (валобранима) подељено на одељке од највише 7 500 литара запремине.

1.6.4.38 *(Брисано)*

1.6.4.39 Контејнер цистерне и MEGC пројектоване и израђене у складу са стандардима који су важили у периоду њихове израде (види 6.8.2.6 и 6.8.3.6) и према одредбама ADR које су се примењивале у том периоду, могу се и даље користити уколико то није ограничено посебном прелазном одредбом.

1.6.4.40 Контернер цистерне израђене пре 1. јула 2011. године у складу са захтевима у 6.8.2.2.3 који су важили до 31. децембра 2010. године, али који не одговарају захтевима трећег подстава у 6.8.2.2.3 који се односе на позицију пригушивача пламена или заштите од продора пламена, могу се и даље користити.

1.6.4.41 *(Брисано)*

1.6.4.42 Контејнер цистерне израђене пре 1. јула 2013. године у складу са захтевима који су важили до 31. децембра 2012. године, међутим не одговарају одредбама за обележавање у 6.8.2.5.2 или 6.8.3.5.6 које се примењују од 1. јануара 2013. год., могу даље да буду обележавани у складу са захтевима применљивим до 31. децембра 2012. године до следећег периодичног контролисања након 1.јула 2013. године.

1.6.4.43 Преносиве цистерне и MECG произведене пре 1. јануара 2014. год. не морају испуњавати захтеве у 6.7.2.13.1 (f), 6.7.3.9.1 (e), 6.7.4.8.1 (e) и 6.7.5.6.1 (d) који се односе на обележавање уређаја за растерећење притиска.

1.6.4.44 и 1.6.4.45 *(Брисано)*

1.6.4.46 Контејнер цистерне израђене пре 1. јануара 2012. год. у складу са захтевима који су важили до 31. децембра 2012. год., међутим не одговарају захтевима у 6.8.2.6 који се односе на стандарде EN 14432:2006 и EN 11433:2006 применљивих од 1. јануара 2011, могу се даље користити.

1.6.4.47 Контејнер цистерне намењене за транспорт расхлађених течних гасова, израђене пре 1. јула 2017. године у складу са захтевима који су важили до 31. децембра 2016. године али које не одговарају захтевима у 6.8.3.4.10, 6.8.3.4.11 и 6.8.3.5.4 који се примењују од 1. јануара 2017. године, могу се и даље користити после 1. јула 2017. године до следећег контролисања. До тада, како би били испуњени захтеви према 4.3.3.5 и 5.4.1.2.2 (d), стварно време задржавања може бити процењено без коришћења референтног времена задржавања.

1.6.4.48 Контејнер цистерне израђене пре 1. јула 2017. године у складу са захтевима који су важили до 31. децембра 2016. године, али које не одговарају захтевима према 6.8.2.1.23 који се примењују од 1. јануара 2017. године, могу се и даље користити.

1.6.4.49 Контејнер-цистерне, које су израђене пре 1. јула 2019. године, опремљене сигурносним вентилима који испуњавају захтеве који су на снази до 31. децембра 2018. године, али који не испуњавају захтеве из последњег подстава 6.8.3.2.9 који се односе на њихов дизајн или заштиту, који се примењују од 1. јануара 2019. године, могу се и даље користи до следећег међуконтролисања или периодичног контролисања након 1. јануара 2021. године.

1.6.4.50 Без обзира на захтеве посебне одредбе TU42 у 4.3.5 које се примењују од 1. јануара 2019. године, контејнер-цистерне са телом цистерне од легура алуминијума, укључујући и оне са унутрашњом заштитном облогом, које су биле у употреби пре 1. јануара 2019. године за превоз материја са pH вредностима мањим од 5,0 или већим од 8,0, могу се и даље користити за превоз таквих материја до 31. децембра 2026. године.

1.6.4.51 Контејнер-цистерне израђене пре 1. јула 2019. године у складу са захтевима који су на снази до 31. децембра 2018. године, које не испуњавају захтеве из 6.8.2.2.10 који се односе на притисак распрскавања распрскавајуће плочице, који се примењују од 1. јануара 2019. године, могу се и даље користи.

1.6.4.52 Контејнер-цистерне изграђене пре 1. јула 2019. године у складу са захтевима из 6.8.2.2.3 који су на снази до 31. децембра 2018. године, а које не испуњавају захтеве из последњег подстава 6.8.2.2.3 који се односе на позицију пригушивача пламена на уређају за проветравање који се примењују од 1. јануара 2019. године, могу се и даље користити.

1.6.4.53 Контејнер-цистерне израђене пре 1. јула 2019. године у складу са захтевима који су на снази до 31. децембра 2018. године, али које не одговарају захтевима из 6.8.2.1.23 који се односе на проверу варова у зглобовима на крајевима цистерне а примењују се од 1. јануара 2019. године, могу се и даље користити.

1.6.4.54 Контејнер-цистерне израђене пре 1. јула 2019. године у складу са захтевима који су на снази до 31. децембра 2018. године, али које не одговарају захтевима из 6.8.2.2.11 који се примењују од 1. јануара 2019. године, могу се и даље користити.

1.6.4.55 *(Резервисано)*

1.6.4.56 Контејнер-цистерне које нису у складу са захтевима из 6.8.3.4.6 (b) који важе од 1. јануара 2023. године, могу се и даље користити ако се међуконтролисање обавља на најмање шест година након сваког периодичног контролисања извршеног после 1. јула 2023. године.

1.6.4.57 Осим у вези са 6.8.1.5, други став, друга алинеја, поступци које спроводе надлежни органи ради одобравања стручних лица која обављају активности везане за контејнер-цистерне намењене за превоз других материја осим оних на које се примењују одредбе ТА4 и ТТ9 из 6.8.4 а који одговарају захтевима поглавља 6.8 који важе до 31. децембра 2022. године али који не одговарају захтевима из 1.8.6 који се примењују за контролна тела од 1. јануара 2023. године могу се и даље примењивати до 31. децембра 2032. године.

Напомена: *Појам „стручно лице” замењен је појмом „контролно тело”.*

1.6.4.58 Сертификати о одобрењу типа који се издају за контејнер-цистерне намењене за превоз других материја осим оних на које се примењују ТА4 и ТТ9 из 6.8.4 који су издати пре 1. јула 2023. године у складу са поглављем 6.8, а који нису у складу са 1.8.7 који се примењују од 1. јануара 2023. године, могу се и даље користити до краја њиховог важења.

1.6.4.59 Контејнер-цистерне од ојачаних пластичних влакана израђене пре 1. јула 2033. године у складу са захтевима поглавља 6.9 који се примењују до 31. децембра 2022. године, могу се и даље користити у складу са одредбама поглавља 4.4 које се примењују до 31. децембра 2022. године.

1.6.4.60 Контејнер-цистерне израђене пре 1. јануара 2024. године у складу са захтевима који важе до 31. децембра 2022. године, које међутим нису у складу са захтевима који се примењују од 1. јануара 2023. године у погледу уградње сигурносних вентила у складу са 6.8.3.2.9, могу се и даље користити.

1.6.4.61 Контејнер-цистерне израђене пре 1. јула 2023. године у складу са захтевима који важе до 31. децембра 2022. године, које међутим нису у складу са захтевима из 6.8.2.2.4, други и трећи став, а који се примењују од 1. јануара 2023. године, могу се и даље користити.

1.6.4.62 Веома велике контејнер-цистерне израђене пре 1. јула 2023. године, у складу са захтевима који важе до 31. децембра 2022. године, али које не задовољавају захтеве према 6.8.2.1.18, трећи став, који се односе на најмању дебљину тела цистерне који важе од 1. јануара 2023. године, могу се и даље користити.

1.6.4.63 Контејнер-цистерне израђене пре 1. јула 2023. године у складу са захтевима који важе до 31. децембра 2022. године, које међутим нису у складу са захтевима посебне одредбе ТЕ26 из 6.8.4 (б) која се примењује од 1. јануара 2023. године, могу се и даље користити.

1.6.4.64 Контејнер-цистерне које су већ опремљене сигурносним вентилима који задовољавају захтеве из 6.8.3.2.9 који се примењују од 1. јануара 2023. године не морају носити обележја у складу са 6.8.3.2.9.6 до следећег међуконтролисања или периодичног контролисања после 31. децембра 2023. године.

1.6.4.65 Контејнер-цистерне израђене пре 1. јула 2025. године у складу са захтевима који важе до 31. децембра 2024. године, које међутим нису у складу са захтевима из 6.8.2.2.11 који се примењују од 1. јануара 2025. године, могу се и даље користити.

1.6.4.66 Преносиве цистерне израђене пре 1. јануара 2027. године у складу са захтевима који важе до 31. децембра 2024. године, које међутим нису у складу са захтевима поглавља 6.7.4.15.1 (i) (iv) који се примењују од 1. јануара 2025. године, могу се и даље користити.

1.6.5 Возила

1.6.5.1 и 1.6.5.2 *(Резервисано)*

1.6.5.3 *(Брисано)*

1.6.5.4 Што се тиче израде АТ возила, захтеви дела 9 који важе до 31. децембра 2024. године могу се примењивати до 31. децембра 2026. године.

1.6.5.5 Возила, која су пре 1. јануара 2003. године регистрована или су пуштена у саобраћај али чији електрични уређаји не одговарају захтевима из 9.2.2, 9.3.7 или 9.7.8, али одговарају захтевима који су важили до 30. јуна 2001. године, могу се и даље користити.

1.6.5.6 *(Брисано)*

1.6.5.7 Комплетна или комплетирана возила, чији су типови одобрени пре 31. децембра 2002. године према ЕСЕ Правилнику бр. 105[3] изменом серије 01 измењена верзија или према одговарајућим одредбама Директиве 98/91/ЕС[4] и не одговарају захтевима поглавља 9.2, али одговарају захтевима за конструкцију основног возила (маргине 220 100 до 220 540 Додатак В.2) који су се примењивали до 30. јуна 2001, могу се и даље одобравати и користити, под условом да су пре 1. јула 2003. године по први пут регистрована или пуштена у саобраћај.

1.6.5.8 Возила ЕХ/II и ЕХ/III, која су пре 1. јула 2005. године по први пут одобрена и одговарају захтевима Дела 9 који су важили до 31. децембра 2004. године, али не одговарају захтевима који се примењују од 1. јануара 2005. године, могу се и даље користити.

1.6.5.9 Возила-цистерне са трајно причвршћеним цистернама запремине више од 3 м³, предвиђене за превоз опасне робе у течном или растопљеном стању, испитног притиска мањег од 4 bar, које не одговарају захтевима у 9.7.5.2 и по први пут су регистрована (или пуштена у рад, уколико није неопходна регистрација) пре 1. јула 2004. године, могу се и даље користити.

1.6.5.10 Сертификати о одобрењу за возило за транспорт одређене опасне робе, који одговарају узорку у 9.1.3.5, који је важио до 31. децембра 2006. године и они који одговарају узорку у 9.1.3.5 који су важилии од 1. јануара 2007. године до 31. децембра 2008. године, могу се и даље користити. Сертификати о одобрењу који одговарају узорку у 9.1.3.5, који је важио од 1. јануара 2009. године до 31. децембра 2014. године могу се и даље користити.

1.6.5.11 MEMU које су израђене и одобрене пре 1. јануара 2009. године у складу са националним прописима али не одговарају захтевима за израду и одобрење који се примењују од 1. јануара 2009. године, могу се и даље користити уз одобрење надлежног органа земље употребе.

1.6.5.12 Возила ЕХ/III и FL која су пре 1. априла 2012 регистрована и пуштена у саобраћај или чији електрични прикључци не одговарају захтевима у 9.2.2.6.3 али одговарају захтевима који су се примењивали до 31. децембра 2010. године, могу се и даље користити.

1.6.5.13 Приколице које су регистроване пре 1. јула 1995. године (или пуштене у саобраћај уколико регистрација није била обавезна) и које су опремљене аутоматским системом

---

[3] ЕСЕ Правилник бр. 105 (Једнообразни прописи за одобрење возила намењених за превоз опасне робе у односу на њихове специфичне конструкционе карактеристике).

[4] Директива 98/91/ЕС Европског парламента и Савета од 14. децембра 1998. године о моторним возилима и њиховим приколицама, намењеним транспорту опасне робе у друмском саобраћају и Директива 70/156/ЕЕС која је мења и допуњује, о типским сертификатима за моторна возила и њихове приколице (Службени гласник Европске уније бр.L011 од 16.01.1999. године, стране 0025 - 0036).

против блокирања кочења (ABS-систем кочења) у складу са ECE Правилником бр. 13 серија измене 06, али не одговарају техничким захтевима за аутоматски систем против блокирања кочења (ABS-систем кочења) категорије A, могу се и даље користити.

1.6.5.14 MEMU који су одобрени пре 1. јула 2013. год. у складу са одредбама ADR који су били на снази до 31. децембра 2012. год., али који не одговарају захтевима у 6.12.3.1.2 или 6.12.3.2.2 применљивих од 1. јануара 2013, могу се даље користити.

1.6.5.15 У погледу примене одредаба дела 9, возила, која су пре 1. новембра 2014.године регистрована или су пуштена у саобраћај и која су одобрена према одредбама директива које су Уредбом (ЕЗ) бр. 661/2009[5] стављене ван снаге, могу се и даље користити.

1.6.5.16 EX/II, EX/III, FL и OX возила регистрована пре 1. априла 2018. године, опремљена резервоарима за гориво који нису одобрени према ECE Правилнику бр. 34, могу се и даље користити.

1.6.5.17 Возила први пут регистрована или пуштена у саобраћај пре 1. априла 2018. године која нису у складу са ставом 9.2.2.8.5 или стандардима ISO 6722-1:2011 + Cor 01:2012 или ISO 6722-2:2013 за проводнике наведене у ставу 9.2.2.2.1, али су у складу са захтевима који се примењују до 31. децембра 2016. године, могу се и даље користити.

1.6.5.18 Возила први пут регистрована или пуштена у саобраћај пре 1. априла 2018. године, која су одобрена изричито као OX возила, могу се и даље користити за превоз материја сврстаних у UN 2015.

1.6.5.19 Када се ради о годишњем техничком контролисању возила регистрованих или пуштених у саобраћај пре 1. априла 2018. године која су одобрена изричито као OX возила, захтеви дела 9 који су на снази до 31. децембра 2016. године, могу се и даље примењивати.

1.6.5.20 Сертификат о одобрењу за OX возило који одговара моделу обрасца датом у 9.1.3.5 који се примењује до 31. децембра 2016. године, може се и даље користити.

1.6.5.21 *(Брисано)*

1.6.5.22 Возила која су по први пут регистрована (или пуштена у саобраћај ако регистрација није обавезна) пре 1. јануара 2021. године у складу са захтевима из 9.7.3 примењивим до 31. децембра 2018. године, а нису у складу са захтевима из 9.7.3. који се примењују од 1. јануара 2019. године, могу се и даље користи.

1.6.5.23 EX/III возила која су први пут регистрована или пуштена у употребу пре 1. јануара 2029. године, у складу са захтевима 9.7.9.2 који се примењују до 31. децембра 2022. године, али која нису у складу са захтевима из 9.7.9.2 који се примењују од 1. јануара 2023. године, могу се и даље користити.

1.6.5.24 FL возила која су први пут регистрована или пуштена у употребу пре 1. јануара 2029. године, а која нису у складу са захтевима 9.7.9.1 који се примењују од 1. јануара 2023. године, могу се и даље користити.

1.6.5.25 FL возила која су први пут регистрована или пуштена у употребу пре 1. јануара 2029. године, а која нису у складу са захтевима 9.7.9.2 који се примењују од 1. јануара 2023. године, могу се и даље користити.

1.6.5.26 Возила која су први пут регистрована (или су пуштена у саобраћај ако регистрација није обавезна) пре 1. јануара 2027. године, а која су одобрена као AT возила, али која нису у складу са одредбама поглавља 9.2.4.2 у вези са резервоарима за гориво, могу се и даље користити.

1.6.5.27 Возила која су први пут регистрована (или су пуштена у саобраћај ако регистрација није обавезна) пре 1. јануара 2027. године, а која су одобрена као AT возила, али која нису у складу са одредбама поглавља 9.2.4.4.2 у вези са проценом пуњивог система за складиштење електричне енергије, могу се и даље користити.

[5] *Уредба (ЕЗ) 661/2009 од 13.јула 2009. године о захтевима за одобрење типа за општу сигурност моторних возила, њихових приколица и система, саставних делова и посебних техничких јединица предвиђених за таква возила (Службени лист L 200 од 31.7.2009, стр. 1).*

1.6.5.28 Возила која су први пут регистрована (или су пуштена у саобраћај ако регистрација није обавезна) пре 1. јануара 2027. године, а која су одобрена као АТ возила, али која нису у складу са одредбама поглавља 9.2.4.3.1 у вези са моторима, могу се и даље користити.

1.6.6 Класа 7

1.6.6.1 Комади, за које од надлежног органа није потребно одобрење типа конструкције, према издањима 1985, 1985. године (у верзији 1990.), 1996, 1996. (измењен), 1996. (у верзији 2003.), 2005, 2009 или 2012 IAEA Regulations for the Safe Transport of Radioactive Material

Комади, за које од надлежног органа није потребно одобрење типа конструкције (изузети комади, индустријски комади типа IP-1, IP-2 и IP-3, као и комади типа A) морају у потпуности испунити захтеве ADR, осим:

(a) комада који испуњавају захтеве издања 1985. и 1985. године (у верзији 1990.), IAEA Regulations for the Safe Transport of Radioactive Material:

(i) могу се и даље превозити под условом да су били припремљени за превоз пре 31. децембра 2003. године, и одговарају захтевима 1.6.6.2.3, уколико је то применљиво; или

(ii) могу се и даље користити под условом да су испуњени сви следећи услови:

- нису пројектована тако да садрже уранијум хексафлуорид;
- примењују се применљиви захтеви из одељка 1.7.3;
- примењују се ограничења активности и класификација из одељка 2.2.7;
- примењују се захтеви и контроле за превоз у деловима 1, 3, 4, 5 и 7; и
- амбалажа није произведена или модификована након 31. децембра 2003. године;

(b) комада који испуњавају захтеве издања 1996, 1996. (измењен) и 1996. (у верзији 2003.), 2005, 2009. или 2012. године, IAEA Regulations for the Safe Transport of Radioactive Material:

(i) могу се и даље превозити под условом да су били припремљени за превоз пре 31. децембра 2025. године, и одговарају захтевима 1.6.6.2.3, уколико је то применљиво; или

(ii) могу се и даље користити под условом да су испуњени сви следећи услови:

- примењују се применљиви захтеви из одељка 1.7.3;
- примењују се ограничења активности и класификација из одељка 2.2.7;
- примењују се захтеви и контроле за превоз у деловима 1, 3, 4, 5 и 7;
- амбалажа није произведена или модификована након 31. децембра 2025. године.

1.6.6.2 Конструкција амбалаже одобрена према издањима 1985, 1985 (у верзији 1990.), 1996, 1996. (измењен), 1996. (у верзији 2003.), 2005, 2009. или 2012. године *IAEA Regulations for the Safe Transport of Radioactive Material*

1.6.6.2.1 Комади за које је потребно одобрење типа конструкције од надлежних органа, морају у потпуности испунити захтеве ADR, изузев:

(a) Комади који су израђени према конструкцији амбалаже који је одобрио надлежни орган према одредбама издања 1985. или 1985. године (у верзији 1990.) IAEA Regulations for the Safe Transport of Radioactive Material, могу се и даље користити под условом да сви следећи услови су испуњени:

(i) конструкција амбалаже је предмет мултилатералног одобрења;

(ii) примењују се применљиви захтеви из одељка 1.7.3;

(iii) примењују се ограничења активности и класификација из одељка 2.2.7; и

(iv) примењују се захтеви и контроле за превоз према деловима 1, 3, 4, 5 и 7;

(v) (резервисано)

(b) комади који су произведени према конструкцији амбалаже коју је одобрио надлежни орган у скалду са одредбама издања 1996, 1996. (измењен) и 1996. (у верзији 2003.), 2005, 2009. или 2012. године IAEA Regulations for the Safe Transport of Radioactive Material, могу се и даље користити под условом да сви следећи услови су испуњени :

(i) конструкција амбалаже је предмет мултилатералног одобрења након 31.12.2025. године;

(ii) примењују се применљиви захтеви из одељка 1.7.3;

(iii) примењују се ограничења активности и класификација из одељка 2.2.7; и

(iv) примењују се захтеви и контроле за превоз према деловима 1, 3, 4, 5 и 7;

1.6.6.2.2 Није дозвољено ново отпочињање производње амбалаже према конструкцији амбалаже која је у складу са Правилником IAEA за безбедан трансопрт радиоактивног материјала, одредбе издања 1985, и 1985. године (у верзији 1990.).

1.6.6.2.3 Није дозвољено ново отпочињање производње амбалаже према конструкцији амбалаже која је у складу са Правилником IAEA за безбедан трансопрт радиоактивног материјала, одредбе издања 1996, 1996. године (у измењеној верзији), 1996. године (са допуном 2003. године), 2005, 2009. или 2012. године, након 31. децембра 2028. године.

1.6.6.3 Комади који су изузети од захтева за фисионе материје према издању ADR 2011 и 2013 године, (издање 2009 године, IAEA прописа за безбедан транспорт радиокативних материја)

Комади који садрже фисионе материје које су изузете од сврставања као „ФИСИОНЕ" у складу са пододељком 2.2.7.2.3.5 тачка (a) подтачке (i) или (iii) ADR, издање из 2011. године и 2013. године (став 417 (a) (i) или (iii) IAEA Правила за безбедан транспорт радиоактивних материја, издање из 2009. године) припремљени за превоз пре 31. децембра 2014. године могу се и даље превозити и могу се и даље класификовати као да нису фисиони или фисиони, изузети, осим што се ограничења за пошиљке из табеле 2.2.7.2.3.5 ових издања примењују на возила. Пошиљка се отпрема под искључивом употребом."

1.6.6.4 Радиоактивне материје у посебном облику, које су одобрене према издањима 1985, 1985 (са изменама 1990), 1996, 1996 (ревидирано), 1996 (са изменама 2003), 2005, 2009 или 2012 IAEA прописа за безбедан транспорт радиокативних материја

Радиоактивне материје у посебном облику, које су израђене према узорку који је добио унилатерално одобрење надлежних органа према издањима 1985, 1985 (са изменама 1990), 1996, 1996 (ревидирано), 1996 (са изменама 2003), 2005, 2009 или 2012 IAEA прописа за безбедан транспорт радиокативних материја, могу се и даље користити, ако су испуњени обавезни захтеви система за управљање у складу са применљивим захтевима из одељка 1.7.3. Није дозвољено отпочињање производње било ког посебног облика таквих радиоактивних материја према узорку који је добио унилатерално одобрење надлежних органа према издањима 1985, 1985 (са изменама 1990) IAEA прописа за безбедан транспорт радиокативних материја. Није дозвољено отпочињање производње било ког посебног облика таквих радиоактивних материја према узорку који је добио унилатерално одобрење надлежних органа према издањима 1996, 1996 (ревидирано), 1996 (са изменама 2003), 2005, 2009 или 2012 IAEA прописа за безбедан транспорт радиокативних материја, након 31. децембра 2025. године.

Поглавље 1.7

Опште одредбе које се односе на радиоактивне материје

1.7.1 Област важности и примена

Напомена 1: *У случају нуклеарне или радиолошке опасности при превозу радиоактивних материја потребно је обратити пажњу на одговарајуће прописе које су утврдиле националне и/или међународне организације, да би заштитиле људе, имовину и животну средину. То укључује планове за припремљеност и одговор који су успостављени у складу са националним и/или међународним захтевима и на доследан и координисан начин са националним и/или међународним плановима за ванредне ситуације.*

Напомена 2: *Процедуре за припрему и интервенцију заснивају се на степенованом приступу и узимају у обзир идентификоване опасности и њихове потенцијалне последице, укључујући настајање других опасних материја које могу произаћи из реакције између садржаја пошиљке и околине у случају нуклеарне или радиолошке опасности. Смернице за успостављање таквих процедура налазе се у „Припрема и интервенција на нуклеарну или радиолошку ванредну ситуацију", IAEA Безбедносни стандарди серија бр. GSR Део 7, IAEA, Беч (2015); „Критеријуми који се користе за припрему и спровођење интервенција у случају нуклеарне или радиолошке опасности", IAEA Безбедносни стандарди серија бр. GSG-2, IAEA, Беч (2011); „Процедуре за припрему за нуклеарну или радиолошку опасност", IAEA Безбедносни стандарди серија бр. GS-G-2.1, IAEA, Беч (2007), и „Процедуре за престанак нуклеарне или радиолошке опасности", IAEA Безбедносни стандарди серија бр GSG-11, IAEA, Беч (2018).*

1.7.1.1 ADR утврђује безбедносне стандарде, који омогућују задовољавајући ниво контроле зрачења, критичности и термичке угрожености људи, имовине и животне средине, који су у вези са превозом радиоактивних материја. ADR се базира на издању 2018. IAEA прописа за безбедан транспорт радиокативних материја. Материјал као објашњење садржан је у *„Саветодавном материјалу уз IAEA прописе за безбедан транспорт радиокативних материја* (Издање 2018)", Безбедносни стандарди серија бр. SSG-26 (Rev.1), IAEA Беч (2019).

1.7.1.2 Циљ ADR је, да постави захтеве који се морају испунити да би се обезбедила безбедност и заштита људи, имовине и животне средине од штетног утицаја јонизујућег зрачења у току превоза радиоактивних материја. Ова заштита се постиже:

(a) задржавањем радиоактивног садржаја;

(b) контролом спољне јачине дозе;

(c) спречавањем критичности; и

(d) спречавањем штете настале услед загревања.

Ови захтеви се остварују, као прво, применом степенованог одређивања ограничења садржаја комада и возила, и утврђивањем стандарда, који се примењују за начин израде комада, у зависности од опасности радиоактивног садржаја. Као друго, они се остварују постављањем услова за пројектовање и коришћење комада, као и за одржавање амбалаже, укључујући узимање у обзир врсте радиоактивног садржаја. Као треће, ови захтеви се остварују захтевом административне контроле, укључујући, уколико је потребно, одобрење надлежног органа. На крају, додатна заштита се обезбеђује доношењем процедура за планирање и припрему одговора у случају опасности како би се заштитили људи, имовина и животна средина.

1.7.1.3 ADR важи за друмски превоз радиоактивних материја, укључујући и превоз, који је везан за употребу радиоактивних материја. Превоз укључује све мере и радње повезане

са променом места радиоактивних материја; то укључује како пројектовање, производњу, одржавање и поправку амбалаже тако и припрему, утовар, отпрему, превоз укључујући задржавање условљено транспортом, истовар и преузимање на крајњем упутном месту товара радиоактивних материја и комада. За ефикасност ADR примењује се степенасти приступ који карактерише три нивоа тежине опасности:

(a) рутински услови превоза (без ванредног догађаја);

(b) нормални услови превоза (са мањим ванредним догађајем-сметњом);

(c) ванредни услови превоза. (незгоде)

1.7.1.4 Одредбе прописане у ADR не важе ни за један од следећих:

(a) радиоактивних материја, које су саставни део транспортног средства;

(b) радиоактивних материја, које се транспортују унутар постројења, у којима су на снази одговарајући безбедносни прописи и чији се транспорт не врши јавним путевима или пругама;

(c) радиоактивних материја, које су имплантиране или уграђене у особе или живе животиње у дијагностичке или терапеутске сврхе;

(d) радиоактивне материје, у или на особи која треба да се транспортује на лечење јер је особа случајно или намерно унела радиоактивну материју или је контаминирана;

(e) радиоактивних материја у роби за широку потрошњу, која је након продаје крајњем кориснику прописно добила одобрење;

(f) природних материја и руда, које садрже радионуклиде у природном облику (које могу бити обрађене), под условом да концентрација активности ових материја не премашује десетоструку вредност наведену у табели 2.2.7.2.2.1 или обрачунату према 2.2.7.2.2.2 (a) и 2.2.7.2.2.3 до 2.2.7.2.2.6. За природне материјале и руде које садрже радионуклиде у природном облику а који нису у секуларној равнотежи, обрачун концентрације активности ће се вршити у складу са 2.2.7.2.2.4;

(g) нерадиоактивне чврсте материје, код које количина радиоактивне материје која се налази на њиховој површини ни на једном месту не премашује граничне вредности које су утврђене у појму за контаминацију у 2.2.7.1.2.

1.7.1.5 Посебне одредбе за превоз изузетних комада

1.7.1.5.1 Изузети комади који према 2.2.7.2.4.1 могу да садрже радиоактивне материје у ограниченим количинама, инструменте, производе и празну амбалажу, подлежу само следећим одредбама делова 5 до 7:

(a) важеће одредбе у 5.1.2.1, 5.1.3.2, 5.1.5.2.2, 5.1.5.2.3, 5.1.5.4, 5.2.1.10, 5.4.1.2.5.1 (f) (i) и (ii), 5.4.1.2.5.1 (i), 7.5.11 CV33 (3.1), (4.3), (5.1) до (5.4) и (6); и

(b) захтеве наведене у 6.4.4 за изузете комаде,

осим, када радиоактивне материје поседује друге опасне особине и мора да се класификује у складу са посебном одредбом 290 или 369 Поглавља 3.3 у класу а да то није класа 7, где се одредбе наведене под (a) и (b) примењују само као релевантне и као додатне поред оних које се односе на главну класу.

1.7.1.5.2 Изузети комади подлежу одговарајућим одредбама свих осталих делова ADR**.**

1.7.2 Програм заштите од зрачења

1.7.2.1 Превоз радиоактивних материја мора да буде предмет програма заштите од зрачења, који треба да садржи систематизован преглед, у циљу обезбеђивања адекватних мера заштите од зрачења.

1.7.2.2 Дозе зрачења за лица морају бити испод релевантних граничних вредности . Заштита и безбедност морају бити тако оптимализовани, да се висина индивидуалне дозе зрачења, број изложених лица као и вероватноћа утицаја излагања одрже на што је могућем нижем нивоу, при чему треба имати у виду економске и социјалне факторе, уз ограничење да индивидуалне дозе зрачења буду испод релевантних граничних вредности доза зрачења. Потребно је изабрати структурни и систематски приступ, при чему треба имати у виду, узајамно дејство превоза и других активности.

1.7.2.3 Врста и обим мера, које се морају предузети у програму зависи од степена вероватноће излагања зрачењу. Програм мора да обухвати захтеве из 1.7.2.2, 1.7.2.4 и 7.2.5 као и 7.5.11 CV33 (1.1). Програмски документи морају бити на располагању, и на захтев, достављени одговарајућем надлежном органу, ради прегледа.

1.7.2.4 За зрачење професионално условљено активностима у транспорту, за које се процењује да стварна доза зрачења или:

(a) износи највероватније између 1 и 6 mSv годишње, потребно је спровести програм процене дозе зрачења праћењем и проверама на радном месту или идивидуално или

(b) вероватно прелази 6 mSv годишње, потребно је спровести индивидуалну контролу.

Ако се праћење и провера зрачења спроводи на радном месту или индивидуално, потребно је о томе водити одговарајући досије.

Напомена: *За професионално условљена излагања која проистичу из транспортних активности, код којих се процењује да ефективна доза највероватније не премашује 1 mSv годишње, нису неопходни никакви посебни радни модели понашања, детаљни надзори, програми процене дозе зрачења или вођење индивидуланих досијеа.*

1.7.2.5 Запослени (види 7.5.11 посебну одредбу CV33 напомену 3) морају да буду адекватно обучени у вези са заштитом од зрачења, укључујући мере предострожности које се морају узети у обзир да би се ограничило професионално условљено излагање и излагање других људи која би могла бити погођена њиховом активношћу.

1.7.3 Систем за управљање

Систем управљања заснован на међународним, националним или другим стандардима прихватљивим надлежном органу треба бити успостављен и имплементиран за све активности у оквиру ADR, као што је утврђено у 1.7.1.3, како би се обезбедило поштовање релевантних одредби ADR. Сертификација да је у потпуности спроведена конструкција по спецификацији мора бити доступна надлежном органу. Произвођач, пошиљалац или корисник мора бити спреман да:

(a) омогући услове за контролисање током производње и употребе; и

(b) покаже усклађеност са ADR надлежном органу.

Када се захтева одобрење надлежног органа, такво одобрење треба узети у обзир и оно зависи од адекватности система управљања.

1.7.4 Посебан споразум

1.7.4.1 Под посебним споразумом подразумевају се оне одредбе, које је одобрио надлежни орган и према којима се могу транспортовати пошиљке, које не испуњавају све одредбе ADR које важе за радиоактивне материје.

Напомена: *Посебан споразум не важи као привремено одступање у смислу 1.5.1.*

1.7.4.2 Пошиљке, за које је немогуће постићи усаглашеност са одредбама који се односе на радиоактивне материје, могу се транспортовати само на основу посебног споразума. Под претпоставком, да је надлежни орган уверен да је могуће усаглашење са одредбама за радиоактивне материје ADR и да се потребни безбедносни стандарди, утврђени у ADR**,** могу остварити алтернативним средствима у односу на друге одредбе ADR, надлежни орган може да одобри посебне споразуме за појединачну пошиљку или за планирану серију више пошиљки. Целокупни ниво безбедности превоза мора да буде једнак најмање оном који би био остварен уколико би се испоштовали сви важећи захтеви. За међународне пошиљке ове врсте, потребно је мултилатерално одобрење.

1.7.5 Радиоактивне материје са другим опасним особинама

Поред особина радиоактивности и цепања (фисије), неопходно је још и све друге додатне опасности садржаја комада, као што су експлозивност, запаљивост, пирофоричност, хемијска отровност и нагризање, додатно имати у виду у документацији, при паковању, означавању, обележавању, означавању великим листицама опасности, успутном складиштењу, раздвајању и превозу, како би се испоштовале све одредбе ADR који се примењују на опасну робу.

1.7.6 Неусаглашености (недостаци)

1.7.6.1 У случају да гранична вредност ADR за јачину дозе или контаминацију није испоштована:

(a) Пошиљалац, превозник, прималац и свака организација укључена у току превоза која може сносити последице, по потреби, мора бити обавештена о тим неусаглашеностима:

(i) превозник, уколико је неусаглашеност утврђена у току превоза, или

(ii) прималац, уколико је неусаглашеност утврђена при пријему;

(b) у зависности од случаја пошиљалац, превозник или прималац мора да:

(i) предузме хитне мере, да би ублажио последице неусаглашености;

(ii) испита разлоге, околности и последице неусаглашености;

(iii) предузме одговарајуће мере за санацију узрока и околности које су довеле до неусаглашености, и да спречи понављање узорака и околности сличних онима које су довеле до неусаглашености, и

(iv) обавести надлежни орган о разлозима неусаглашености и о предузетим мерама или о мерама које је потребно предузети за исправку или спречавање истих.

(c) пошиљаоцу и надлежном органу мора бити хитно достављено саопштење о неусаглашеностима у свим случајевима и уколико се неки случај ванредног излагања зрачењу десио или се тек дешава.

Поглавље 1.8

Контролне и друге подстицајне мере за примену безбедносних захтева

1.8.1 Административне контроле опасне робе

1.8.1.1 Надлежни органи уговорних страна могу на својој територији у свако доба да изврше контролу и на лицу места да провере, да ли су захтеви који се односе на превоз опасне робе испуњени, укључујући и оне из 1.10.1.5 који се односе на контролу безбедности.

Ове контроле треба спроводити без угрожавања лица, ствари и животне средине, као и без значајнијег ометања друмског саобраћаја.

1.8.1.2 Учесници у превозу опасне робе (поглавље 1.4) у оквиру својих постојећих обавеза морају надлежним органима и њиховим представницима без одлагања да пруже сва обавештења потребна за спровођење контроле.

1.8.1.3 Надлежни органи могу такође, у циљу вршења контроле у предузећима која учествују у превозу опасне робе (поглавље 1.4), да врше инспекцијска контролисања, да прегледају документа и да у циљу контролисања узимају узорке опасне робе или амбалаже, уколико то не представља ризик по безбедност. Учесници у превозу опасне робе (поглавље 1.4) морају возила, делове возила, као и делове опреме и инсталације да учине доступним за контролу, ако је то могуће и ако је оправдано. Они могу, ако то сматрају за потребно, да одреде једно лице у предузећу, које ће пратити представника надлежног органа.

1.8.1.4 Уколико надлежни орган утврди, да захтеви ADR нису испоштовани, могу забранити или прекинути транспорт пошиљке, све док се утврђени недостаци не отклоне, или могу предузети друге мере. Забрана може да уследи на лицу места, или на другом месту које је из безбедносних разлога, изабрао надлежни орган. Ове мере не смеју проузроковати битније ометање друмског саобраћаја.

1.8.2 Узајамна административна помоћ

1.8.2.1 Уговорне стране су се договориле да обезбеђују обострану административну помоћ при спровођењу ADR**.**

1.8.2.2 Ако се на територији једне уговорне стране код тешких или поновљених прекршаја од стране једног предузећа са седиштем на територији друге уговорне стране угрожава безбедност превоза опасне робе, ови прекршаји се морају пријавити надлежном органу уговорне стране на чијој територији предузеће има своје седиште. Надлежни органи уговорне стране, на чијој су територији утврђени тешки и поновљени прекршаји, могу од надлежног органа уговорне стране на чијој територији предузеће има седиште, да затраже, да предузме одговарајуће мере према ономе (или онима), који су учинили преступ. Достављање личних података је дозвољено само ако је то потребно ради истраге тешких или поновљених преступа.

1.8.2.3 Овлашћени органи саопштавају надлежним органима уговорне стране, на чијој су територији преступи утврђени, евентуалне мере које су предузете према предузећу.

1.8.3 Саветник за безбедност

1.8.3.1 Свако предузеће, чија делатност укључује и отпрему или превоз опасне робе у друмском саобраћају или с тим у вези паковање, утовар, пуњење или истовар, мора да именује једног или више Саветника за безбедност у превозу опасне робе, чији се задатак састоји у томе, да помогне у спречавању ризика, који произилазе из таквих активности, по лица, имовину и животну средину.

1.8.3.2 Надлежни органи уговорне стране могу да предвиде, да се ови захтеви не примењују на предузећа:

(a) *(Резервисано)*

(b) чија је делатност везана за оне количине опасне робе по транспортној јединици које не прелазе вредности утврђене у 1.1.3.6 и 1.7.1.4, као и у поглављима 3.3, 3.4 и 3.5; или

(c) чија главна или споредна делатност није отпрема, превоз или са тим повезано паковање, пуњење, утовар или истовар опасне робе, већ само повремено обављање унутрашње отпреме, превоза или са тим повезано паковање, пуњење, утовар и истовар опасне робе, уколико то представља врло малу опасност или ризик од загађења животне средине.

1.8.3.3 Главни задатак Саветника за безбедност везано за одговорност руководиоца предузећа, је да за делатност предузећа проналази одговарајућа средства, начине и одговарајуће мере за примену важећих одредби, под оптималним условима безбедности, ради олакшаног спровођења делатности.

Задаци саветника у односу на делатност предузећа су нарочито:

- праћење примене захтева који се односе на превоз опасне робе;
- саветовање у активностима предузећа везаним са превоз опасне робе;
- израда Годишњег извештаја за руководство предузећа или евентуално за локалне органе власти о активностима предузећа у вези са превозом опасне робе. Годишњи извештаји се морају чувати пет година и на захтев се достављају појединим државним органима.

Осим тога, у задатке Саветника за безбедност спада, праћење следећих поступака, односно метода везаних за односне активности предузећа:

- поступци, којима се обезбеђује примена захтева за идентификацију опасне робе која се транспортује;
- методе предузећа, којима се при куповини транспортних средстава уважавају посебни захтеви везано за опасну робу, која се транспортује;
- поступци, којима се проверава опрема која је у вези са превозом, паковањем, пуњењем, утоваром или истоваром опасне робе;
- одговарајуће обуке радника предузећа, укључујући везано за измене прописа, и чување докумената о обуци;
- спровођење одговарајућих хитних мера при евентуалним незгодама или ванредним догађајима, које под одређеним околностима могу да угрозе безбедност у току превоза опасне робе, паковања, пуњења, утовара или истовара;
- поступци на утврђивању узрока и, уколико је потребно и испостављање извештаја о несрећама, незгодама или тешким преступима, који су утврђени у току превоза опасне робе, паковања, пуњења, утовара или истовара;
- увођење одговарајућих мера, које треба да спрече поновну појаву незгода, ванредних догађаја или тешких преступа;
- уважавање правних прописа и посебних захтева превоза опасне робе приликом избора и коришћења подизвођача или трећих лица;
- провера, да ли лица која су укључена у отпрему, превоз опасне робе, паковање, пуњење, утовар или истовар опасне робе, располажу детаљним објашњењима и упутствима за рад;
- увођење мера које се односе на подизања свести о могућим ризицима који се јављају приликом превоза, паковања, пуњења, утовара и истовара опасне робе;
- увођење мера провере постојања пратећих докумената и безбедносне опреме у транспортним средствима, као и усаглашеност ових докумената и опреме са прописима;
- увођење поступка за проверу примене захтева за паковање, пуњење, утовар и истовар;
- постојање плана безбедности према 1.10.3.2.

1.8.3.4 Функцију Саветника за безбедност може да обавља руководилац предузећа, лице са другим задацима у предузећу или лице које није директно запослено у предузећу, под условом да је оно стварно у стању да извршава задатке Саветника за безбедност.

1.8.3.5 Свако предузеће, на захтев саопштава надлежном органу или телу којег је за ту сврху одредила уговорна страна, идентитет свог Саветника за безбедност.

1.8.3.6 Саветник за безбедност води рачуна о томе, да се након незгоде, која се десила у току превоза, паковања, пуњења, утовара или истовара, који је дотично предузеће обављало, а при чему је нанета штета лицима, имовини или животној средини, да се по прикупљању свих конкретних информација, припреми извештај о незгоди за руководство предузећа, и по потреби за локалне органе власти. Овај извештај о несрећи не замењује извештаје руководства предузећа, који могу бити захтевани према осталим међународним или националним правним прописима.

1.8.3.7 Саветник за безбедност мора поседовати важећи сертификат о стручној оспособљености за друмски транспорт. Сертификат се издаје од стране надлежног органа или тела које је за ту сврху овластила уговорна страна.

1.8.3.8 За добијање Сертификата, кандидат мора да заврши обуку, и положити испит, који је одобрен од стране надлежног органа уговорне стране.

1.8.3.9 Главни циљ обуке је да кандидат стекне одговарајуће знање о ризицима својственим за превоз, паковање, пуњење, утовар или истовар опасне робе, важећим законима, прописима и административним одредбама, као и о задацима утврђеним у 1.8.3.3.

1.8.3.10 Испитивање мора бити спроведено од стране надлежног органа или од стране испитног тела које је именовано од стране надлежног органа. Испитно тело не сме да буде организатор обуке.

Именовање испитног тела врши се у писаној форми. Ово одобрење може бити временски ограничено и мора да се базира на следећим критеријумима:

- компетентност испитног тела;
- спецификација модалитета испитивања предложених од стране испитног тела укључујући, уколико је то потребно, инфраструктуру и организацију електронског испитивања у складу са 1.8.3.12.5, ако се испит спроводи на овај начин;
- мере за обезбеђење објективности испитивања;
- независност испитног тела према свим физичким или правним лицима, код којих је Саветник за безбедност запослен.

1.8.3.11 Циљ испитивања је да се установи, да ли кандидати располажу потребним степеном знања за обављање задатака Саветника за безбедност према 1.8.3.3, а тиме и за добијање сертификата о стручној оспособљености предвиђеног у 1.8.3.7; испит мора да обухвати најмање следеће области:

(a) знања о последицама незгода везаних за транспорт опасне робе и знања о најважнијим узроцима незгода;

(b) захтеве националиних правних прописа, као и међународних споразума и конвенција, који се посебно односе на следеће области:

- класификација опасне робе (поступак класификације раствора и смеша, структура списка материја, класе опасне робе и критеријуми класификације, особине опасне робе која се транспортује, физичке и хемијске као и токсиколошке особине опасне робе);
- опште одредбе за паковање и одредбе за цистерне (типови, кôдирање, обележавање, израда, прво и периодично контролисање и испитивање);
- обележавање, означавање листицама опасности, означавање великим листицама опасности и обележавање наранџастим таблама (обележавање и означавање комада листицама опасности, постављање и уклањање великих листица опасности и наранџастих табли);
- појединости у транспортним документима (неопходни подаци);
- начин отпреме и ограничења у отпреми (комплетан товар, превоз у расутом стању, превоз у IBC, превоз у контејнерима, превоз у цистернама);
- транспорт путника;
- забрана заједничког товарења и мере опрезности при заједничком товарењу;

- раздвајање робе;
- ограничене количине и изузете количине;
- руковање и складиштење (паковање, пуњење – степен пуњења или однос пуњења, како је применљиво -, утовар и истовар, слагање и раздвајање);
- чишћење и/или дегасирање пре паковања, пуњења, утовара и након истовара;
- посада, стручно оспособљавање;
- документи за возила (транспортна документа, писана упутства, Сертификат о исправности возила, Сертификат о стручној оспособљености возача, копије евентуалних изузетака или одступања, други документи);
- писана упутства (спровођење упутстава као и заштитна опрема за посаду возила);
- обавезе надзора (паркирање);
- саобраћајна правила и ограничења;
- ослобађање материја које загађују животну средину на основу поступака у раду или услед незгоде;
- захтеви који се односе на транспортну опрему.

1.8.3.12 Испити

1.8.3.12.1 Испит се састоји из писаног дела, који може бити допуњен усменим делом.

1.8.3.12.2 Надлежни орган или испитно тело које је именовано од стране надлежног органа, мора да надзире сваки испит. Могућност било ког облика манипулације или преваре треба искључити у што већој мери. Мора бити осигурана аутентификација кандидата. Коришћење друге документације сем међународних или националних прописа није дозвољено код испита у писаној форми. Целокупну испитну документацију треба забележити и чувати у штампаном облику или као електронски досије.

1.8.3.12.3 Могу се користити само она електронска средства, које је испитно тело ставило на располагање. Не сме да постоји могућност да кандидат са електронских средстава, која су му стављена на располагање, пресними друге податке; кандидат сме да одговара само на постављена питања.

1.8.3.12.4 Писани део испита се састоји из два дела:

(a) Кандидат добија упитник. Он се састоји од најмање 20 питања са простором за писани одговор, која се односе на подручја наведена у списку према 1.8.3.11. Могућа су и питања са понуђеним одговором. У том случају два питања са понуђеним одговором одговарају једном питању са писаним одговором. У оквиру ових подручја посебну пажњу треба посветити следећим областима:

- опште превентивне мере и мере безбедности;
- класификација опасне робе;
- опште одредбе за амбалажу, укључујући цистерне, контејнер-цистерне, возила-цистерне итд.;
- обележавање опасности, означавање листицама и великим листицама опасности;
- подаци у транспортном документу;
- руковање и складиштење;
- посада, стручно оспособљавање;
- документи за возила и транспортни сертификати;
- писана упутства;
- захтеви који се односе на транспортну опрему.

(b) сваки кандидат мора да обради једну студију случаја у вези са задацима Саветника за безбедност, који су наведени у 1.8.3.3, при чему он мора да докаже, да је у стању да испуњава задатаке Саветника за безбедност.

1.8.3.12.5 Писани део испита може се у целости или делимично спроводити као електронски испит, при чему се одговори снимају и оцењују помоћу процеса електронске обраде података (ЕОП), уколико су испуњени следећи услови:

(a) хардвер и софтвер морају бити проверени и прихваћени од стране надлежног органа или од стране испитног тела које је именовано од стране надлежног органа;

(b) мора бити осигурано правилно техничко функционисање. У случају престанка рада уређаја и апликација, морају се предвидети мере о томе да ли и како испитивање може бити настављено. Улазни уређаји не смеју имати било какву системску подршку (нпр. функција електронског претраживања), опрема која је обезбеђена према 1.8.3.12.3 мора бити таква да не дозвољава кандидатима да комуницирају путем било ког другог уређаја у току испита;

(c) крајњи резултат за сваког кандидата мора бити регистрован/забалежен/снимљен. Утврђивање резултата мора бити транспарентно.

1.8.3.13 Уговорне стране могу предвидети, да кандидати, који желе да раде за предузеће, које се специјализовало за превоз одређених врста опасне робе, буду испитани само из области која се односе на њихову делатност. Те врсте робе су:

- класе 1;
- класе 2;
- класе 7;
- класа 3, 4.1, 4.2, 4.3, 5.1, 5.2, 6.1, 6.2, 8 и 9;
- UN бројеви 1202, 1203, 1223, 3475 и авионски бензин сврстан у UN 1268 или 1863.

У сертификату прописаном у 1.8.3.7 треба јасно да буде наведено, да он важи само за ону врсту робе наведене у овом пододељку, из којих је саветник за безбедност испитан према условима наведеним у 1.8.3.12.

1.8.3.14 Надлежни орган или испитно тело саставља списак текућих питања, која су била предмет испита.

1.8.3.15 Сертификат прописан у 1.8.3.7. се испоставља према узорку у 1.8.3.18 и признаје се од стране свих уговорних страна.

1.8.3.16 Рок важности и продужење сертификата о стручној оспособљености

1.8.3.16.1 Сертификат има рок важности од пет година. Рок важности сертификата се продужава за даљих пет година, ако је ималац сертификата у години његовог истека, а пре датума истицања, положио тест. Тест мора бити одобрен од стране надлежног органа.

1.8.3.16.2 Циљ теста је да се утврди, да ли ималац сертификата има неопходно знање за испуњавање задатака наведених у 1.8.3.3. Неопходна знања наведена у 1.8.3.11 (b) треба да укључе измене прописа, које су уведене од датума добијања последњег сертификата. Тест треба да буде одржан и контролисан на истој основи, као што је наведено у 1.8.3.10 и 1.8.3.12 до 1.8.3.14. али ималац не мора да обради студију случаја која је утврђена у 1.8.3.12.4 (b).

1.8.3.17 *(Брисано)*

1.8.3.18 Облик сертификата

Сертификат о стручној оспособљености саветника за безбедност у транспорту опасне робе

Број сертификата: .....

Национална ознака државе издаваоца: .....

Презиме: .....

Име: .....

Датум и место рођења: .....

Држављанство: .....

Потпис власника: .....

Важи до..... (датум) за предузећа која транспортују опасну робу, као и за предузећа, која обављају отпрему, паковање, пуњење, утовар или истовар везано за транспорт опасне робе:

□ у друмском саобраћају

□ у железничком саобраћају

□ у унутрашњем водном саобраћају

Издат од: .....

Датум: .....

Потпис: .....

1.8.3.19 *Проширење обима важења сертификата*

Када саветник проширује обим важења сертификата током периода важења испуњавањем захтева у 1.8.3.16.2, период важења новог сертификата остаје исти као и период важења претходног сертификата.

1.8.4 Списак надлежних органа и тела именованих од стране државних органа

Уговорне стране саопштавају Секретаријату Економске комисије Уједињених Нација за Европу адресе надлежних органа и тела која су они именовали, која су у складу са националним законодавством, надлежна за примену ADR, позивајући се у сваком случају на одговарајућу одредбу ADR, као и адресе, на које се упућују одговарајући захтеви. Секретаријат Економска комисија Уједињених Нација за Европу саставља списак на основу добијених информација и редовно га ажурира. Он обавештава уговорне стране о том списку и његовим изменама.

1.8.5 Пријава ванредног догађаја са опасном робом

1.8.5.1 Уколико при утовару, пуњењу, превозу или истовару опасне робе дође до озбиљне незгоде или ванредног догађаја на територији неке уговорне стране, утоварилац, пунилац, транспортер, истоварилац или прималац мора да обезбеди, да се надлежном органу односне уговорне стране поднесе извештај према узорку прописаном у 1.8.5.4, најкасније месец дана након настанка варнредног догађаја.

1.8.5.2 Ова уговорна страна доставља, по потреби, извештај Секретаријату Економске комисије Уједињених Нација за Европу, у циљу информисања других уговорних страна.

1.8.5.3 Ванредни догађај, за који је потребно поднети извештај према 1.8.5.1, се догодио у случају ако је дошло до губитка производа (ако је опасна роба исцурела или постоји непосредна опасност да исцури), ако је дошло до повреде лица, материјалне штете или штете по животну средину, или ако су ангажовани надлежни органи и ако је један или више доле наведених критеријума испуњен.

Повреда лица је догађај у којем је смрт или повреда директно везана за обављање транспорта опасне робе и где повреда захтева:

(a) интензивну медицинску интервенцију,

(b) боравак у болници од најмање једног дана, или

(c) неспособност за рад од најмање три узастопна дана.

Губитак производа подразумева, ослобађање опасне робе:

(a) транспортне категорије 0 или 1 у количини од 50 килограма или 50 литара или више;

(b) транспортне категорије 2 у количини од 333 килограма или 333 литара или више; или,

(c) транспортне категорије 3 или 4 у количини од 1 000 килограма или 1 000 литара или више.

Критеријум за губитак призвода се примењује и тада ако је постојала непосредна опасност губитка производа у горе наведеним количинама. По правилу се то претпоставља, ако средство за задржавање на основу структурног оштећења више није погодно за даљи превоз или из других разлога не гарантује довољну безбедност (нпр. услед деформације цистерни или контејнера, превртања цистерне или пожара у непосредној близини).

Уколико је укључена опасна роба класе 6.2, обавеза извештавања постоји без ограничења количине.

Уколико су у неки ванредни догађај укључене радиоактивне материје, важе следећи критеријуми за губитак производа:

(a) свако ослобађање радиоактивне материје из комада;

(b) излагање, које доводи до прекорачења утврђених граничних вредности у прописима за заштиту запослених и јавности од јонизирајућих зрачења (табела II Безбедносних серија бр. 115 IAEA „Међународни основни безбедносни стандарди за заштиту од јонизујућег зрачења и за безбедност од извора зрачења”); или

(c) ако постоји разлог за претпоставку, да је дошло до битног смањења безбедносних функција комада (задржавање, заштита, термичка заштита или критичност) услед чега је могуће да је комад неодговарајући за наставак превоза без предузимања додатних мера безбедности.

Напомена: *Види захтеве 7.5.11* CV33 *(6) за пошиљке које се не могу доставити.*

Материјална штета или оштећење животне средине значи, ако се опасна роба ослободила независно од количине, при чему је прекорачена процењена висина штете од 50.000 евра. Штета, на превозним средствима са опасном робом, која су директно учествовала као и на модалној инфраструктури, се не узима у обзир.

Ангажовање органа значи, директно учествовање органа или службе за хитне интервенције у ванредном догађају са опасном робом, и евакуација лица или затварање јавних саобраћајница (путева/железнице) у трајању од најмање три сата због опасности коју изазива опасна роба.

По потреби надлежни орган може да захтева додатне информације.

1.8.5.4 Узорак извештаја о ванредним догађајима при превозу опасне робе

Извештај о ванредним догађајима при превозу опасне робе
према одељку 1.8.5 RID /ADR

Превозник / Корисник железничке инфраструктуре:

.....

Адреса:.....

Контакт особа:.....Телефон:.....Факс:.....

(Надлежни орган треба да уклони ову насловну страну пре прослеђивања извештаја)

1. Видови транспорта	
☐ Железнички транспорт Број кола (факултативно)	☐ Друмски транспорт Регистарски број возила (факултативно) .....
2. Датум и место ванредног догађаја	
Година..... Месец ..... Дан ..... Сат.....	
Железница ☐ станица ☐ ранжирна станица /станица формирања воза ☐ место утовара/истовара/претовара Место/Држава: ..... или ☐ отворена пруга Опис пруге ..... Километар	Друм ☐ насељено место ☐ место утовара/истовара/претовара ☐ на отвореном друму Место/Држава: .....
3. Топографија	
☐ успон/пад ☐ тунел ☐ мост/подвожњак ☐ раскрсница	
4. Посебни временски услови	
☐ киша ☐ снег ☐ поледица ☐ магла ☐ олуја са грмљавином ☐ олуја Температура ..... °C	
5. Опис ванредног догађаја	
☐ исклизнуће/слетање са пута ☐ судар ☐ превртање ☐ пожар ☐ експлозија ☐ цурење ☐ технички недостатак Додатни опис ванредног догађаја:	

6. Укључена опасна роба

UN број (1)	класа	група паковања	процењена количина ослобођеног производа (kg или l) (2)	средства за задржавање(3)	материјал средстава за задржавање	врста недостатка на средствима за задржавање(4)

(1) За опасну робу која спада под заједнички назив, за који важи посебна одредба 274, додатно навести и технички назив

(2) За класу 7, навести вредности према критеријумима у 1.8.5.3

(3) Навести одговарајући број:
1 Амбалажа
2 IBC
3 Велика амбалажа
4 Мали контејнер
5 Кола
6 Возило
7 Кола-цистерна
8 Возило-цистерна
9 Батеријска кола
10 Батеријско возило
11 Кола са одвојивим цистернама
12 Демонтажна цистерна
13 Велики контејнер
14 Контејнер-цистерна
15 MEGC
16 Преносива цистерна
17 MEMU
18 Веома велика контејнер-цистерна

(4) Треба навести одговарајући број:
1 Цурење
2 Пожар
3 Експлозија
4 Структурни отказ

7. Узрок ванредног догађаја (уколико је потпуно познат)

☐ технички недостатак
☐ недостатак у обезбеђењу товара
☐ експлоатациони узрок (железничка експлоатација)
☐ остало.....

8. Последице ванредног догађаја

Повреде лица које су везане за поменуту опасну робу
☐ Мртви (број:.....)
☐ Повређени (број:.....)

Губитак производа:
☐ да
☐ не
☐ непосредна опасност од губитка производа

Материјална штета и штета по животну средину
☐ процена висине штете < 50.000 евра
☐ процена висине штете > 50.000 евра

Учествовање надлежног органа
☐ да → ☐ евакуација лица у трајању од најмање три сата, проузрокована поменутом опасном робом
☐ затварање јавних саобраћајница у трајању најмање три сата, проузроковано поменутом опасном робом
☐ не

По потреби, надлежни орган може да захтева додатне информације.

1.8.6 Административне контроле за активности описане у 1.8.7 и 1.8.8

Напомена 1: *За потребе овог одељка, термини:*

- *„одобрено контролно тело" подразумева контролно тело одобрено од стране надлежног органа да обавља различите активности у складу са 1.8.6.1; и*
- *„признато контролно тело" подразумева одобрено контролно тело које је признато од стране другог надлежног органа.*

Напомена 2: *Контролно тело може бити одређено од стране надлежног органа да обавља послове као надлежни орган (видети дефиницију надлежних органа у 1.2.1).*

1.8.6.1 *Општа правила*

Надлежни орган уговорне стране ADR може одобрити контролна тела за следеће активности: оцењивање усаглашености, периодична контролисања, међуконтролисања, ванредна котролисања, верификација пре стављања у употребу и одобрење и надзирање службе за контролисања у оквиру предузећа везано за поглавља 6.2 и 6.8.

1.8.6.2 *Обавезе надлежног органа*

1.8.6.2.1 Када надлежни орган одобри контролно тело да изврши активности описане у 1.8.6.1, акредитација контролног тела биће у складу са EN ISO/IEC 17020:2012 (осим клаузуле 8.1.3) захтеви типа А.

Када надлежни орган одобри контролно тело да изврши периодично контролисање посуда под притиском у складу са поглављем 6.2, акредитација контролног тела биће у складу са EN ISO/IEC 17020:2012 (осим клаузуле 8.1.3) захтеви типа А или типа В.

Акредитација ће јасно изнети које активности су одобрене.

Када надлежни орган сам обавља задатке контролног тела, надлежни орган мора да поступа у складу са одредбама из 1.8.6.3. Међутим, када надлежни орган овлашћује контролно тело да делује као надлежни орган, овлашћено тело мора бити акредитовано у складу са стандардом EN ISO/IEC 17020:2012 (осим клаузуле 8.1.3) типа А.

1.8.6.2.2 *Одобрење контролних тела*

1.8.6.2.2.1 Контролна тела тип А биће установљена по домаћем законодавству и биће правно лице у уговорној страни ADR где је поднета пријава за одобрење.

Контролна тела тип В биће установљена по домаћем законодавству и биће део правног лица за снабдевање гасом у уговорној страни ADR где је поднета пријава за одобрење.

1.8.6.2.2.2 Надлежни орган ће обезбедити да контролно тело континуирано испуњава услове за одобрење које му је додељено и укида исто ако ти услови нису испуњени. Међутим, у случају суспендовања акредитације, одобрење се суспендује само за временски период суспензије акредитације.

1.8.6.2.2.3 Контролно тело које започиње нову активност може бити привремено одобрено. Пре привременог одобравања, надлежни орган ће обезбедити да контролно тело испуњава захтеве наведене у 1.8.6.3.1. Контролно тело ће бити акредитовано у складу са EN ISO/IEC 17020:2012 (осим клаузуле 8.1.3) у својој првој години активности да би могло да настави своју нову активност.

1.8.6.2.3 *Надзор контролних тела*

1.8.6.2.3.1 Где год да се обављају активности контролног тела, надлежни орган који је истом издао одобрење обезбедиће надзор активности тог контролног тела, што укључује и надзор на лицу места. Надлежни орган ће укинути или ограничити издато одобрење ако контролно тело више није у складу са захтевима наведеним у 1.8.6.3.1 или не поштује процедуре наведене у одредбама ADR.

Напомена: *Надзор подизвођача као што је поменуто у 1.8.6.3.3 од стране контролног тела ће такође бити укључено у праћење контролног тела.*

1.8.6.2.3.2 Ако је одобрење контролном телу опозвано или ограничено или ако контролно тело престане са радом, надлежни орган ће предузети одговарајуће кораке да осигура да документацију обради друго контролно тело или да она остане доступна.

1.8.6.2.4 *Обавеза информисања*

1.8.6.2.4.1 Уговорне стране ADR морају да објаве своје националне поступке за оцењивање, одобрење и надзор над контролним телима, као и све промене у вези ових података.

1.8.6.2.4.2 Надлежни орган уговорне стране ADR објавиће ажурну листу свих контролних тела којима је издао одобрење, укључујући и контролна тела која су привремено одобрена као што је описано у 1.8.6.2.2.3. Овај списак мора да садржи макар следеће информације:

(a) Име, адресу/адресе седишта контролног тела;

(b) Обим активности за које је контролно тело добило одобрење;

(c) Потврду да је контролно тело акредитовано у складу са EN ISO/IEC 17020:2012 (осим клаузуле 8.1.3) од стране националног акредитационог тела и да та акредитација покрива обим активности за које је контролно тело добило одобрење;

(d) Обележје или жиг контролног тела као што је описано у поглављима 6.2 или 6.8, и обележје било које службе за контролисање у оквиру предузећа коју је овластило контролно тело.

На ову листу биће упућене референце са сајта секретаријата UNECE.

1.8.6.2.4.3 Контролно тело одобрено од стране једног надлежног органа може бити признато од другог надлежног органа.

Где надлежни орган жели да ангажује услуге контролног тела које је већ одобрено од стране другог надлежног органа да изврши активности које су везане за оцењивање усаглашености и контролисања у њихово име, онда ће тај надлежни орган додати овом контролном телу обим активности за које је признато а надлежни орган који је одобрио контролно тело листи поменутој у 1.8.6.2.4.2 и обавестиће о томе UNECE секретаријат. Ако је одобрење опозвано или суспендовано, признање више неће бити важеће.

Напомена: *У том контексту, споразуми о узајамном признању између уговорних страна ADR биће испоштовани.*

1.8.6.3 ***Обавезе контролних тела***

1.8.6.3.1 *Општа правила*

Контролно тело мора да:

(a) обухвати запослене са организационом структуром, способностима, обукама, стручне и искусне који могу да изврше техничке задатке на задовољавајући начин;

(b) има приступ одговарајућим и задовољавајућим уређајима и опреми;

(c) ради на непристрасан начин и ослобођено било којих утицаја које би их спречило да делују на тај начин;

(d) обезбеди поверљивост о пословним и имовинским активностима произвођача и других тела;

(e) одржава јасну разграниченост између стварних задатака контролног тела и неповезаних задатака;

(f) има документован систем квалитета који је еквивалентан оном наведеном у EN ISO/IEC 17020:2012 (осим клаузуле 8.1.3);

(g) осигура да се изврше испитивања и контролисања која су утврђена у одговарајућим стандардима ADR;

(h) одржава ефикасан и одговарајући систем извештаја и евиденције у складу са 1.8.7 и 1.8.8;

(i) бити ослобођено од било каквог комерцијалног или финансијског притиска и неће платно награђивати своје особље у зависности од броја извршених инспекција или резултата тих инспекција;

(j) имати осигурање од одговорности које покрива ризике везане за обављање њихових активности;

Напомена: *Ово није неопходно ако уговорна страна ADR преузме одговорност у складу са домаћим законом.*

(k) има одговорну особу/особе за извршење контролисања која:

(i) неће бити директно укључена у пројектовање, производњу, снабдевање, уградњу, куповину, власништво или одржавање производа (посуде под притиском, цистерне, батеријско возило или MEGC) над којима треба да изврши контролисање;

(ii) је адекватно обучена за све аспекте њених активности за које је одобрено контролно тело;

(iii) поседује адекватно знање, техничке вештине и разумевање примењивих захтева из примењивих стандарда и одговарајућих одредби делова 4 и 6;

(iv) способна је да саставља сертификате, записе и извештаје који показују да су оцењивања извршена;

(v) води рачуна о пословним тајнама у погледу информација добијених током обављања својих задатака или било којих одредби домаћег закона која их стављa на снагу, осим у односу на надлежне органе уговорне стране ADR где се спроводе њене активности. На захтев другог контролног тела, информације се могу делити у оној мери у којој је то неопходно за обављање контролисања и испитивања.

Сматра се да су горе наведени захтеви испуњени у случају акредитације у складу са стандардом EN ISO/IEC 17020:2012 (осим клаузуле 8.1.3).

1.8.6.3.2 *Оперативне обавезе*

1.8.6.3.2.1 Надлежни орган или контролно тело спроводи оцењивања усаглашености, периодична контролисања, међуконтролисања, ванредне провере и провера стављања у употребу на сразмеран начин, избегавајући непотребна оптерећења. Надлежни орган или контролно тело своје послове обавља узимајући у обзир величину, грану и структуру предузећа, релативну комплексност технологије и серијски карактер производње.

1.8.6.3.2.2 Надлежни орган или контролно тело мора поштовати степен стриктности у примени и захтевани ниво заштите, као што је то неопходно за усаглашеност према одредбама дела 4 односно 6.

1.8.6.3.2.3 Ако надлежни орган или контролно тело утврди да произвођач није испунио захтеве садржане у делу 4 или 6, мора да захтева од произвођача да предузме одговарајуће корекције и не сме да му изда сертификат о одобрењу типа или сертификат о првом контролисању и испитивању док се не спроведу одговарајуће корекције.

1.8.6.3.3. *Делегирање контролних задатака*

Напомена: *Следеће одредбе се примењују само на контролна тела типа А. Контролним телима типа В није дозвољено да делегирају активности за које су одобрена. За контролне службе у оквиру предузећа видети 1.8.7.7.2.*

1.8.6.3.3.1 Ако контролно тело користи услуге подизвођача за обављање одређених задатака у вези са својим активностима, подизвођач мора бити оцењен и надгледан од стране контролног тела, или да буде одвојено акредитован. У случају одвојене акредитације, подизвођач мора бити прописано акредитован према стандарду EN ISO/IEC 17025: 2017 (осим клаузуле 8.1.3) или EN ISO/IEC 17020:2012 (осим клаузуле 8.1.3) као независна и непристрасна лабораторија за испитивање или контролно тело у циљу обављања послова испитивања у складу са сопственом акредитацијом. Контролно тело мора да обезбеди да овај подизвођач испуњава прописе за делегиране задатке у стручности и безбедности у тој мери као што је то утврђено за контролно тело (види 1.8.6.3.1) и контролно тело мора да га надгледа. Контролно тело мора да информише надлежни орган о претходно поменутим поступцима.

1.8.6.3.3.2 Контролно тело мора да сноси пуну одговорност за рад, који обављају други подизвођачи, независно од тога, где они те задатке обављају.

1.8.6.3.3.3 Контролно тело типа А може да делегира само део свих својих активности. У сваком случају, оцењивање и издавање сертификата спроведи само контролно тело.

1.8.6.3.3.4 Активности неће бити делегиране без сагласности произвођача, власника или корисника како је прикладно.

1.8.6.3.3.5 Контролно тело мора ставити на располагање надлежном органу одговарајућу документацију која се односи на процену квалификација и послова које обављају горе наведени подизвођачи.

1.8.6.3.4 *Обавезе информисања*

Свако контролно тело надлежном органу, који је издао одобрење, мора да достави следеће информације:

(a) свако одбијање, ограничење, обуставу или одузимање сертификата о одобрењу типа, изузев у случајевима у којима се примењују одредбе у 1.8.7.2.2;

(b) све околности које могу имати последице на област важности и услове одобрења издатог од надлежног органа;

(c) свако одбијање сертификата о контролисању;

(d) сваки захтев за доставу информације о извршеним активностима који је примљен од надлежног органа који надзире усклађеност у складу са овим одељком;

(e) на захтев, о свим активностима које се спроводе у оквиру обима њиховог одобрења, укључујући и делегирање задатака;

(f) свако овлашћење или суспензију или повлачење службе за контролисање у оквиру предузећа.

1.8.7 Поступак за оцењивање усаглашености, издавање сертификата о одобрењу типа и контролисања

Напомена 1: *У овом одељку, „релевантно тело" значи одговарајуће тело у дефиницији из поглавља 6.2 и 6.8.*

Напомена 2: *У овом одељку, „произвођач" подразумева предузеће које је одговорно надлежном органу за све аспекте оцењивања усаглашености и за обезбеђивање усаглашености производње и чије ће име и обележје бити истакнуто у одобрењима и на обележјима. Није од пресудног значаја да је предузеће директно укључено у све фазе производње производа (види 1.8.7.1.5) за које се врши оцењивање усаглашености.*

1.8.7.1 *Опште одредбе*

1.8.7.1.1 Поступци из одељка 1.8.7 примењују се како је наведено у поглављима 6.2 и 6.8.

Ако надлежни орган сам обавља ове задатке, надлежни орган мора да испуни захтеве овог одељка.

1.8.7.1.2 Сваки захтев за:

(a) испитивање типа у складу са 1.8.7.2.1;

(b) издавање сертификата о одобрењу типа у складу са 1.8.7.2.2;

(c) надзирање производње према 1.8.7.3 или

(d) прво контролисање и испитивање према 1.8.7.4

подноси произвођач надлежном органу или контролном телу, како је применљиво, у сагласности са поглављима 6.2 и 6.8.

Сваки захтев за:

(e) верификацију при стављању у употребу у складу са 1.8.7.5; или

(f) периодично контролисање, међуконтролисање и ванредно контролисање у складу са 1.8.7.6

подноси власник или његов овлашћени представник, или корисник или његов овлашћени представник, надлежном органу или контролном телу.

Када је служба за контролисање у оквиру предузећа овлашћена за (c), (d) или (f), није потребно поднети захтев за (c), (d) или (f).

1.8.7.1.3 Захтев мора да садржи:

(a) назив и адресу подносиоца захтева према 1.8.7.1.2;

(b) писану изјаву да исти захтев није поднет код неког другог надлежног органа или контролног тела;

(c) одговарајућу техничку документацију утврђену у 1.8.7.8;

(d) изјаву, којом се надлежном органу или контролном телу, у зависности од случаја, омогућава приступ у сврху оцењивања усаглашености или контролисања на местима производње, контролисања, испитивања и складиштења и стављање на располагање свих неопходних информација за извршење тих задатака.

1.8.7.1.4 Када је произвођачу или предузећу са установом за испитивање дозвољено да формира службу за контролисање у оквиру предузећа према 6.2.2.12, 6.2.3.6.1, 6.8.1.5.3 (b) или 6.8.1.5.4 (b), он мора доказати, на задовољство контролног тела, да је служба за контролисање у оквиру предузећа у стању да обавља контролисања и испитивања у складу са 1.8.7.

1.8.7.1.5 Сертификати о одобрењу типа, сертификати о контролисању и извештаји за производе (посуде под притиском, цистерне, опрему за руковање и склоп елемената, структуралну опрему и опрему за руковање батеријским колима или MEGC), укључујући и техничку документацију, чуваће:

(a) произвођач на период од најмање 20 година од датуме истека одобрења типа;

(b) надлежни орган издавања или контролно тело издавања, током периода од најмање 20 година од датума издавања;

(c) власник или корисник током периода од најмање 15 месеци након што је производ повучен из употребе.

1.8.7.2 *Испитивање типа и издавање сертификата о одобрењу типа*

1.8.7.2.1 *Испитивање типа*

1.8.7.2.1.1 Произвођач ће:

(a) у случају посуда под притиском, ставити на располање контролном телу репрезентативне узорке предвиђене производње. Контолно тело, може захтевати додатне узорке уколико је то неопходно за програм испитивања;

(b) у случају цистерни, батеријских возила или MEGC, дати приступ прототиповима у циљу испитивања типа;

(c) у случају опреме за руковање, ставити на располагање контролним телима репрезентативне узорке предвиђене производње.Контролно тело може захтевати додатне узорке ако то захтева програм испитивања.

Напомена: *Резултати процена и испитивања у складу са прописима или стандардима могу бити узети у обзир.*

1.8.7.2.1.2 Контролно тело мора да:

(a) провери техничку документацију утврђену у 1.8.7.8.1, да би било верификовано да је конструкција (пројектовање) у складу са одговарајућим одредбама ADR и да је прототип или више прототипова произведено у складу са техничком документацијом и да је репрезентативно за конструкцију;

(b) изврши провере и испитивања, односно извршити испитивања и верификовати услове испитивања и надзирати испитивање на лицу места, како је наведено у ADR, укључујући одговарајуће стандарде како би се утврдило да су одредбе примењене и испуњене, и да поступци који су усвојени од стране произвођача испуњавају захтеве;

(c) провери сертификате(е) материјала који су издали произвођач(и) материјала у односу на одговарајуће одредбе ADR;

(d) уколико је применљиво, одобри поступке за трајно спајање делова или да провери да ли су већ претходно одобрени и проверити да ли је особље које извршава трајно спајање делова и испитивања без разарања квалификовано или одобрено;

(e) договори са произвођачем место(а) и уређаје за испитивање, на којима треба да се изврше прегледи и неопходна испитивања.

Контролно тело мора произвођачу издати извештај о испитивању типа.

1.8.7.2.2 *Издавање сертификата о одобрењу типа*

Одобрења типа дозвољавају израду производа током периода важења одобрења.

1.8.7.2.2.1 Када тип задовољава све примењиве одредбе, надлежни орган или контролно тело издаје произвођачу сертификат о одобрењу типа у складу са поглављима 6.2 и 6.8.

Овај сертификат мора да садржи:

(a) назив и адресу издаваоца;

(b) надлежни орган у чије име се издаје сертификат;

(c) назив и адресу произвођача;

(d) напомену о издању ADR и стандардима који су коришћени за испитивање типа;

(e) све захтеве који су настали као резултат испитивања типа;

(f) податке садржане у документима за испитивање типа према 1.8.7.8.1, неопходне за идентификацију типа и варијанте, како је дифинисано одговарајућим стандардима. Документи или списак који наводи документе, који садрже податке морају бити укључени или приложени сертификату;

(g) упућивање на извештај(е) о испитивању типа;

(h) најдужи период важења одобрења типа; и

(i) све специфичне захтеве у складу са поглављима 6.2 и 6.8.

1.8.7.2.2.2. Одобрење типа важи највише десет година. Ако су одговарајући технички захтеви ADR промењени у току овог периода, тако да одобрење типа није више у сагласности са овим захтевима, тада то одобрење типа више не важи. Ако се унутар тог периода, примењује датум повлачења према колони (3) табела у 6.2.2.1 и 6.2.2.3 или колоне (5) табела у 6.2.4.1, 6.8.2.6.1 и 6.8.3.6, одобрење типа такође више не важи. Тада га повлачи надлежни орган или контролно тело које је издало сертификат о одобрењу типа.

Напомена 1: *За крајњи рок за повлачење постојећих одобрења типа, види колону (5) табела у 6.2.4.1 и 6.8.2.6.1 или 6.8.3.6, како је примењиво.*

Ако је истекао рок важности одобрења типа или ако је исто повучено, израда производа у складу са овим одобрењем типа више није дозвољена.

Напомена 2: *Одговарајуће одредбе које се односе на употребу, периодично контролисање и међуконтролисање производа садржаних у одобрењу типа које је истекло или повучено, наставиће да се примењују на производе израђене према том одобрењу типа пре његовог истека или повлачења, ако они могу и даље да се користе.*

Одобрења типа могу се обновити на основу новог испитивања типа. Резултати претходног испитивања типа ће бити узети у обзир ако су ова испитивања и даље у складу са одредбама ADR, укључујући стандарде који су били примењиви на датум обнове. Обнављање није дозвољено након што је одобрење типа повучено.

Напомена 3: *Испитивање типа ради обнове може извршити и друго контролно тело осим оног које је издало изворни извештај о испитивању.*

Измене вршене у међувремену у постојећим одобрењима типа (нпр. мање измене за посуде под притиском као што је додавање у величини или запремини, које немају утицај на усаглашеност, или за цистерне види 6.8.2.3.2) не продужавају или не мењају првобитну важност сертификата.

1.8.7.2.2.3 У случају промене на производу са важећим, истеклим или повученим одобрењем типа, релевантно испитивање типа, контролисање и одобрење су ограничени на делове производа на којима је извршена промена.

Промена мора да одговара одредбама ADR који су се примењивале у периоду када је извршена промена. За све делове производа на које нису утицале извршене промене, документација првобитног одобрења типа остаје важећа.

Промена може да се примени на један или више производа на које се односи одобрење типа.

Када измењени производ задовољава све важеће одредбе, надлежни орган или контролно тело било које ADR уговорне стране мора издати додатни сертификат о одобрењу за измену власнику или кориснику у сагласности са поглављима 6.2 и 6.8. За

цистерне, батеријска возила или MEGC копија овог сертификата мора да се чува као део досијеа за цистерне.

1.8.7.3 ***Надзирање производње***

1.8.7.3.1 Произвођач мора да предузме све мере, да обезбеди да производни процес одговара важећим прописима ADR и сертификату о одобрењу типа, техничкој документацији у складу са 1.8.7.8.3 и извештајима.

1.8.7.3.2 Процес производње мора да буде надзиран од стране релевантног тела.

Релевантно тело мора да:

(a) провери усклађеност са техничком документацијом наведеној у 1.8.7.8.3 и са применљивим одредбама ADR и сертификатом о одобрењу типа и извештајима;

(b) провери да ли се производним процесом израђују производи који су усклађени са важећим захтевима и документацијом;

(c) провери порекло материјала и провери сертификат(е) материјала према спецификацији;

(d) ако је применљиво, провери да ли је особље које је задужено за трајно спајање делова и испитивања без разарања квалификовано или да ли има одобрење за то;

(e) са произвођачем договори места на којима треба да се изврше прегледи и неопходна испитивања; и

(f) достави писани извештај о резултатима надзора производње.

1.8.7.4 ***Прво контролисање и испитивање***

1.8.7.4.1 Произвођач мора да:

(a) постави обележја утврђена у ADR; и

(b) релевантном телу стави на располагање техничку документацију утврђену у 1.8.7.8.4;

1.8.7.4.2 Релевантно тело мора да:

(a) изврши неопходне прегледе и испитивања, или изврши прегледе и провери услове испитивања и надзире испитивања на лицу места како би се осигурало да се производ израђује у складу са одобрењем типа и одговарајућим одредбама;

(b) провери сертификате које је доставио произвођач опреме за руковање са опремом за руковање;

(c) изда извештај о првом контролисању и испитивање, који се односи на извршена детаљна испитивања и провере и на проверену техничку документацију;

(d) изда сертификат о првом контролисању и испитивањима и да постави своје обележје када је производња у складу са одредбама; и

(e) провери да ли одобрење типа остаје важеће и након што су релевантне одредбе ADR за одобрење типа промењене (укључујући стандарде који су узети у обзир). Ако одобрење типа више није важеће, релевантно тело ће издати извештај о одбијању контролисања и о томе обавестити надлежни орган или контролно тело које је издало сертификат о одобрењу типа.

Сертификат у ставу (d) и извештај у ставу (c) могу обухватити више производа истог типа. (групни сертификат или извештај).

1.8.7.4.3 Сертификат из става 1.8.7.4.2 (d) мора најмање садржати:

(a) назив и адресу контролног тела и где је применљиво назив и адресу службе за контролисање у оквиру предузећа;

(b) назив и адресу произвођача;

(c) локацију првог контролисања;

(d) напомену о издању ADR и стандардима који су коришћени за прво контролисање и испитивање;

(e) резултате контролисања и испитивања;

(f) идентификационе податке контролисаног(них) производа и то најмање серијски број или број шарже код боца које се не могу поново пунити;

(g) број одобрења типа; и

(h) када је применљиво, напомену о сертификату о овлашћењу службе за контролисање у оквиру предузећа.

1.8.7.5 ***Верификација пре стављања у употребу***

1.8.7.5.1 Ако надлежни орган захтева верификацију пре стављања у употребу према 6.8.1.5.5, власник или корисник ће ангажовати једно контролно тело да изврши верификацију пре стављања у употребу и мора да му достави сертификат о одобрењу типа и техничку документацију наведену у 1.8.7.8.4.

1.8.7.5.2 Контролно тело ће прегледати документацију и:

(a) извршити спољашње провере (нпр. обележавање, стање);

(b) проверити усаглашеност са сертификатом о одобрењу типа;

(c) проверити важност одобрења контролних тела која су извршила претходна контролисања и испитивања;

(d) проверити да ли су испуњене прелазне мере из 1.6.3 или 1.6.4.

1.8.7.5.3 Контролно тело издаје извештај о верификацији (провери) пре стављања у употребу који ће садржати резултате процене. Власник или корисник ће доставити овај извештај на захтев надлежног органа који захтева верификацију пре стављања у употребу и контролном телу(има) које обавља касније контролисања и испитивања.

У случају неуспешне верификације пре стављања у употребу, неусаглашености се морају отклонити и мора се проћи нова верификација пре стављања у употрбу цистерне.

Контролно тело које је одговорно за верификацију пре стављања у употребу ће без одлагања, обавестити своје надлежне органе о свим одбијањима.

1.8.7.6 ***Периодично контролисање, међуконтролисање и ванредно контролисање***

1.8.7.6.1 Релевантно тело мора да:

(a) изврши идентификацију и да провери усклађеност са документацијом;

(b) изврши контролисања и испитивања, или изврши контролисања и провери услове испитивања и надзирати испитивања на лицу места како би се проверило да ли су захтеви испуњени;

(c) изда извештаје и сертификате, како је применљиво, о резултатима контролисања и испитивања који могу обухватити више произовда; и

(d) обезбеди да се поставе захтевана обележја.

1.8.7.6.2 Власник или корисник мора да чува извештаје о периодичним контролисањима и испитивањима посуда под притиском барем до следећег периодичног контролисања.

Напомена: *За цистерне види одредбе за досије за цистерне у 4.3.2.1.7.*

1.8.7.7 ***Овлашћење и надзирање службе за контролисање у оквиру предузећа***

1.8.7.7.1 Када се служба за контролисање у оквиру предузећа користи према 6.2.2.12, 6.2.3.6.1, 6.8.1.5.3 (b) или 6.8.1.5.4 (b), произвођач или установа за испитивање мора да:

(a) успостави систем обезбеђивања квалитета за службу за контролисање у оквиру предузећа, укључујући техничке поступке за контролисање и испитивање који је документован према 1.8.7.8.6 и да исти подвргне надзору;

(b) испуни обавезе које проистичу из одобреног система обезбеђивања квалитета и да обезбеди да систем обезбеђивања квалитета остане задовољавајући и ефикасан посебно у погледу:

(i) овлашћивања оспособљеног и стручног особља за службу за контролисање у оквиру предузећа; и

(ii) постављања идентификационог обележја или жига контролног тела како је прописано у поглављима 6.2 и 6.8, и обележје службе за контролисање у оквиру предузећа, где је то применљиво, како би се обезбедила следљивост.

1.8.7.7.2 Контролно тело мора да изврши прву ревизију на свакој локацији. Ако је резултат задовољавајући, контролно тело обавештава надлежни орган о овлашћењу службе за контролисање у оквиру предузећа и издаје сертификат о овлашћењу на период не дужи од три године. Следеће одредбе морају да буду испуњене:

(a) ова ревизија ће се обавити на свакој локацији како би се потврдило да су контролисања и испитивања у складу са захтевима ADR;

(b) контролно тело може овластити службу за контролисање у оквиру предузећа да поставља идентификационо обележје или жиг контролног тела како је наведено у поглављима 6.2 и 6.8, на сваки одобрени производ;

(c) овлашћење се може обновити након задовољавајуће ревизије на свакој локацији у последњој години пре истека. Нови рок важења почиње са датумом истека овлашћења;

(d) контролори (прегледачи) контролног тела који врше ревизију морају да буду стручни за оцењивање усаглашености поризвода који је обухваћен системом обезбеђивања квалитета и да оцењују сам систем обезбеђивања квалитета; и

(e) служба за контролисање у оквиру предузећа ће се бавити пословима у оној учесталости која обезбеђује потребан ниво стручности.

Служба за контролисање у оквиру предузећа може, само у посебним случајевима, подуговарати одређене делове својих послова ако то одобри контролно тело које је њу овластило. Подизвођач мора бити додатно акредитован према EN ISO/IEC 17025:2017 (осим одредбе 8.1.3) или EN ISO/IEC 17020:2012 (осим одредбе 8.1.3) као независна и непристрасна лабораторија за испитивање или контролно тело, како би обављао задатке испитивања у складу са својом акредитацијом.

1.8.7.7.3 Сертификат о овлашћењу мора најмање садржати:

(a) назив и адресу контролног тела;

(b) назив и адресу произвођача или установе за испитивање и адресе свих локација службе за контролисање у оквиру предузећа;

(c) напомену ка верзији ADR која се користи за овлашћивање службе за контролисање у оквиру предузећа и на стандарде или признате техничке прописе у складу са 6.2.5 који се користе код првог контролисања и испитивања или периодичног контролисања;

(d) напомену ка првом извештају о ревизији;

(e) по потреби, додатне информације да би се дефинисао обим службе за контролисање у оквиру предузећа (нпр. одобрења типа производа за прво контролисање и испитивања);

(f) обележје службе за контролисање у оквиру предузећа, ако је применљиво; и

(g) датум истека.

1.8.7.7.4 Контролно тело ће вршити периодичне ревизије на свакој локацији током трајања овлашћења како би се уверило да служба за контролисање у оквиру предузећа одржава и примењује систем обезбеђења квалитета, укључујући техничке поступке. Следеће одредбе морају бити испуњене:

(a) ревизије ће се спроводити најкасније на сваких шест месеци;

(b) контролно тело може захтевати додатне посете, обуку, техничке измене, модификације система обезбеђивања квалитета, ограничити или забрани обављање контрлисања и испитивања које обавља служба за контролисање у оквиру предузећа.

(c) контролно тело процењује све измене система обезбеђивања квалитета и одлучује да ли модификовани систем обезбеђивања квалитета и даље задовољава захтеве прве ревизије или је потребна потпуна поновна процена;

(d) контролори контролног тела које спроводи ревизију морају бити стручни за спровођење оцењивања усагалшености производа обухваћеног системом обезбивања квалитета и да процене сам систем обезбеђивања квалитета; и

(e) контролно тело доставља произвођачу или установи за испитивање, како је применљиво, и служби за контролисање у оквиру предузећа, извештај о ревизији и, ако су вршена испитивања, извештај о испитивању.

1.8.7.7.5 У случају неусаглашености са одговарајућим захтевима, контролно тело обезбеђује предузимање корективних мера. Ако се корективне мере не предузму благовремено, контролно тело суспендује или повлачи дозволу за обављање делатности службе за контролисање у оквиру предузећа. Обавештење о суспензији или повлачењу се доставља надлежном органу. Извештај се доставља произвођачу или установи за испитивање, како је применљиво, и служби за контролисање у оквиру предузећа у коме се наводе детаљни разлози одлука које је донело контролно тело.

1.8.7.8 ***Документација***

Техничка документација омогућује да се изврши оцењивање усаглашености са одговарајућим захтевима.

1.8.7.8.1 *Документи за испитивање типа*

Произвођач према потреби доставља следеће:

(a) списак стандарда, који су коришћени за пројектовање и производњу;

(b) опис типа, укључујући и све варијанте;

(c) упутства према одговарајућој колони табеле А поглавља 3.2 или списак опасне робе која се може превозити у за то одређеним производима;

(d) општи склопни цртеж или цртеже;

(e) детаљне цртеже, укључујући димензије које се користе за прорачуне производа, опреме за руковање, структуралне опреме, обележавање и означавање неопходно за проверу усаглашености;

(f) напомене о прорачунима, резултате и закључке;

(g) списак опреме за руковање са одговарајућим техничким подацима и информацијама о сигурносним уређајима, у датим случајевима укључујући прорачун капацитета растерећења;

(h) списак материјала који се захтева у стандарду за производњу који се користи за сваки део, поддео, облогу, опрему за руковање и структуралну опрему и одговарајуће спецификације материјала или одговарајућу изјаву о усклађености са ADR;

(i) одобрену квалификацију процеса за извођење трајног спајања делова;

(j) опис поступка (поступака) термичке обраде; и

(k) поступке, описе и белешке са свих одговарајућих испитивања, које су наведене у стандардима или у ADR за одобрење типа и за производњу.

1.8.7.8.2 *Документи за издавање сертификата о одобрењу типа*

Произвођач према потреби доставља следеће:

(a) списак стандарда који су коришћени за пројектовање и производњу;

(b) опис типа, укључујући и све варијанте;

(c) упутства према одговарајућој колони табеле А поглавља 3.2 или списак опасне робе која се може превозити у за то одређеним производима;

(d) општи склопни цртеж или цртеже;

(e) списак материјала који долазе у контакт са опасном робом;

(f) списак опреме за руковање;

(g) извештај о испитивању типа; и

(h) остале документе наведене у 1.8.7.8.1 на захтев надлежног органа или контролног тела.

1.8.7.8.3 *Документи за надзирање производње*

Произвођач према потреби доставља следеће:

(a) документе наведене у 1.8.7.8.1 и 1.8.7.8.2;

(b) копију сертификата о одобрењу типа;

(c) поступак производње укључујући поступке испитивања;

(d) белешке о производњи;

(e) одобрену квалификацију запослених који изводе трајна спајања делова;

(f) одобрену квалификацију запослених који извршавају испитивања без разарања;

(g) извештаје о испитиањима са разарањем или испитивањима без разарања;

(h) белешке о термичкој обради и

(i) белешке о калибрацији.

1.8.7.8.4 *Документација за прво контролисање и испитивање, и верификацију при стављању у употребу*

Произвођач за прво контролисање и испитивање, и власник или корисник за верификацију при стављању у употребу мора доставити према потреби:

(a) документе наведене у 1.8.7.8.1, 1.8.7.8.2 и 1.8.7.8.3;

(b) сертификате за материјал производа и свих саставних делова, укључујући и опрему за руковање;

(c) сертификате о усаглашености опреме за руковање; и

(d) изјаву о усаглашености укључујући опис производа и свих варијанти усвојених из одобрења типа.

1.8.7.8.5 *Документација за периодично контролисање, међуконтролисање и ванредно контролисање*

Власник или корисник, или његов овлашћени представник доставити прем потреби:

(a) за посуде под притиском, документа у којима су посебно утврђени захтеви, уколико је то прописано у стандардима за производњу и периодична контролисања и испитивања;

(b) за цистерне:

(i) досије цистерне; и

(ii) сваки релевантан документ наведен у 1.8.7.8.1 до 1.8.7.8.4. ако их захтева контролно тело.

1.8.7.8.6 *Документација за надзирање службе за контролисање у оквиру предузећа*

Служба за контролисање у оквиру предузећа мора доставитипрема потреби документацију за систем обезбеђивања квалитета:

(a) организациона структура и одговорности;

(b) одговарајућа упутства за контролисање и испитивање, контролу квалитета, обезбеђивање квалитета и радних поступака и систематичних активности који се морају користити;

(c) записи о квалитету, као што су извештаји о контролисању, подаци о испитивању и калибрацији и потврде (сертификати);

(d) преглед управљања како би се осигурало успешно функционисање система обезбеђивања квалитета, а који произилази из ревизија на лицу места у складу са 1.8.7.7;

(e) поступак, који описује како се испуњавају захтеви купаца и прописани захтеви;

(f) поступак контроле докумената и њихове ревизије;

(g) процедуре за поступање са производима који нису усаглашени; и

(h) програми обуке и поступци квалификације за релевантвно особље.

1.8.8 Поступак оцењивања усаглашености за гасне патроне

За оцењивање усаглашености гасних патрона мора да се примени следеће:

(a) поступак у 1.8.7 за посуде под притиском, које нису UN посуде под притиском, са изузетком 1.8.7.6 или

(b) поступак у 1.8.8.1 до 1.8.8.7

1.8.8.1 ***Опште одредбе***

1.8.8.1.1 Надзирање производње мора да буде спроведено од Ха-тела, а испитивања захтевана у 6.2.6 морају да буду спроведена од Ха -тела или од IS које је овлашћено од Ха-тела; за дефиницију Ха и IS види 6.2.3.6.1. Оцењивање усаглашености мора да буде извршено од надлежног органа, његовог овлашћеног лица или овлашћеног контролног тела уговорне стране ADR.

1.8.8.1.2 За примену 1.8.8 подносилац захтева под потпуном одговорношћу мора да докаже, потврди и да да изјаву о усаглашености гасних патрона са одредбама у 6.2.6 и свим другим применљивим одредбама ADR**.**

1.8.8.1.3 Подносилац захтева мора да:

a) спроведе испитивање типа конструкције сваког типа конструкције гасних патрона (укључујући материјале који се користе и варијације тог типа, нпр. запремина, притисак, нацрти као и уређаји за затварање и растерећење) у складу са 1.8.8.2;

b) води одобрени систем обезбеђивања квалитета за пројектовање, производњу, контролисање и испитивање у складу са 1.8.8.3;

c) води одобрени систем за испитивање у складу са 1.8.8.4 за захтевана испитивања према 6.2.6;

d) затражи одобрење његовог система обезбеђивања квалитета за надзор производње и за испитивање код Ха-тела уговорне стране по његовом избору; ако подносилац захтева није настањен код уговорне стране одобрење мора да затражи пре првог транспорта у држави уговорне стране код Ха-тела те уговорне стране;

e) ако гасну патрону коначно састављa више предузећа, од делова произведених од подносиоца захтева, подносилац захтева мора да стави на располагање писана упутства, како се гасне патроне морају саставити и пунити, да би одредбе из сертификата о испитивању типа биле испуњене.

1.8.8.1.4 Ако подносилац захтева и предузећа, која састављају и пуне гасне патроне према упутству подносиоца захтева, и ако ради задовољавања Ха-тела могу да докажу усклађеност са одредбама у 1.8.7.7 са изузетком 1.8.7.7.1 (b) (ii) и 1.8.7.7.2 (b), могу да оснују службу за контролисање у оквиру предузећа, која делимично или у целости спроводи контролисања и испитивања утврђена у 6.2.6.

1.8.8.2 ***Испитивање типа конструкције***

1.8.8.2.1 Подносилац захтева мора за сваки тип конструкције гасних патрона да састави техничку документацију укључујући примењени технички стандард(е). Уколико он не изабере за примену стандарда који је наведен у 6.2.6, мора да приложи документа за примењени стандард.

1.8.8.2.2 Техничку документацију заједно са пробама типа конструкције подносилац захтева мора да чува на располагању Ха-телу, у току производње и након тога, најмање пет година, почевши од периода последње производње гасних патрона након овог сертификата о испитивању типа.

1.8.8.2.3 Након пажљивог испитивања подносилац захтева мора да изда сертификат за тип конструкције, који мора да важи за период од највише десет година; тај сертификат он мора да приложи документацији. Тај сертификат дозвољава производњу гасних патрона тог типа конструкције за тај период.

1.8.8.2.4 Ако су у том периоду промењени одговарајући технички захтеви ADR (укључујући стандарде који су узети у обзир) тако да тип конструкције више није у складу са овим захтевима, подносилац захтева мора да повуче сертификат о испитивању типа и да обавести Ха-тело.

1.8.8.2.5 Након пажљиве и потпуне провере, сертификат сме поново да изда подносиоцу захтева на период од још највише десет година.

1.8.8.3 ***Надзирање производње***

1.8.8.3.1 Поступак испитивања типа конструкције као и процес производње морају да буду предмет стручног оцењивања од стране Ха-тела, да би се обезбедило, да су тип конструкције за коју је подносилац захтева има сертификат и произведени производ у складу са одредбама сертификата о типу конструкције и применљивим одредбама ADR. Ако се примењује 1.8.8.1.3 (a) предузећа, која састављају и пуне, морају да буду укључена у овај поступак.

1.8.8.3.2 Подносилац захтева мора да предуземе све неопходне мере да би обезбедио да процес производње буде у складу са применљивим захтевима ADR и његовим сертификатом за тип конструкције са прилозима. Ако се примењује 1.8.8.1.3 (e) предузећа, која састављају и пуне, морају да буду укључена у овај поступак.

1.8.8.3.3 Ха-тело мора да:

(a) провери усаглашености испитивања типа конструкције подносиоца захтева и усаглашеност типа конструкције гасних патрона са техничком документацијом утврђеном у 1.8.8.2;

(b) провери да ли се производи у производном процесу израђују усаглашено са захтевима и документацијом која за то важи; ако гасну патрону коначно саставља више предузећа од делова произведених од подносиоца захтева, Ха-тело мора да провери да ли су гасне патроне након коначног састављања или пуњења потпуно усаглашене са свим применљивим одредбама и да се упутства подносиоца захтева коректно примењују;

(c) провери да је особље које врши трајно спајање делова и спроводи испитивања квалификовано и одобрено;

(d) да води евиденцију о резултатима стручног оцењивања;

1.8.8.3.4 Ако резултати Ха-тела не доказују усаглашеност сетификата за тип конструкције подносиоца захтева или процеса производње, Ха-тело мора подносиоцу захтева да нареди предузимање одговарајућих корективних мера или да повуче сертификат.

1.8.8.4 ***Испитивање заптивености***

1.8.8.4.1 Подносилац захтева и предузећа која коначно спајају и пуне гасне патроне према упутству подносиоца захтева морају да:

(a) спроведу испитивања прописана у 6.2.6;

(b) евидентирају разултате испитивања;

(c) издају сертификат о усаглашености само за гасне патроне које су у потпуности у складу са одредбама за испитивања тог типа конструкције и применљивих одредби ADR и које су успешно испитане према 6.2.6;

(d) чувају документацију прописану у 1.8.8.7 у току производње и након тога најмање пет година од последњег датума производње гасних патрона које припадају једном одобрењу типа за контролисање од стране Ха-тела у редовним размацима;

(e) поставе трајно и читљиво обележје за идентификацију типа конструкције гасних патрона подносиоца захтева и датум производње или броја шарже; ако се обележје не може у потпуности поставити на гасну патрону због ограниченог расположивог места, мора се причврстити трајна табла са овим информацијама монтирана на гасну патрону или положена заједно са гасном патроном у унутрашњу амбалажу.

1.8.8.4.2 Ха-тело мора да:

(a) спроведе неопходне контроле и испитивања у редовним временским размацима, али барем непосредно пре почетка производње типа конструкције гасних патрона и након тога најмање једном у три године, ради провере да се поступак испитивања типа конструкције подносиоца захтева као и производња и испитивање производа обавља у складу са сертификатом за тип конструкције и одговарајућим одредбама;

(b) контролише сертификате који су стављени на располагање од подносиоца захтева;

(c) спроведе испитивања прописана у 6.2.6 или да одобри програм испитивања и службу за контролисање и испитивање у оквиру предузећа.

1.8.8.4.3 Сертификат мора да садржи минимум:

(a) назив и адресу подносиоца захтева и ако коначно састављање не обавља подносилац захтева него једно или више предузећа, према писаним упутствима подносиоца захтева, називи и адресе тих предузећа;

(b) позив на ADR издање и стандарде који се примењују у производњи и испитивање;

(c) резултат контролисања и испитивања;

(d) појединости за обележавање које су захтеване у 1.8.8.4.1 (e).

1.8.8.5 *(Резервисано)*

1.8.8.6 ***Надзирање службе за контролисање у оквиру предузећа***

Ако је подносилац захтева, предузеће које саставља или пуни гасну патрону подносиоца захтева, основало службу за испитивања у оквиру предузећа, морају да буду примењене одредбе из 1.8.7.7. са изузетком 1.8.7.7.1 (b) (ii) и 1.8.7.7.2 (b). Предузеће, које саставља или пуни гасне патроне мора да испуни одредбе које су релевантне за подносиоца захтева.

1.8.8.7 ***Документација***

Одредбе у 1.8.7.8.1, 1.8.7.8.2, 1.8.7.8.3, 1.8.7.8.4 и 1.8.7.8.6 морају бити примењене.

Поглавље 1.9

Транспортна ограничења која су донели надлежни органи

1.9.1 Према члану 4 став 1 ADR, улазак опасне робе на територију уговорне стране може бити подложан прописима или забранама, који су донете из других разлога осим из разлога безбедности током превоза. Ови прописи или забране треба да буду објављени на одговарајући начин.

1.9.2 Под условима одредбе у 1.9.3, за возила која обављају међународни друмски превоз опасне робе, уговорна страна може на својој територији да примени одређене додатне одредбе, које нису садржане у ADR, уколико ове одредбе нису у супротности са чланом 2 став 2 Споразума, и ако су обухваћени и у њиховим националним законима односно ако важе и за возила, која обављају унутрашњи друмски превоз опасне робе на територији поменуте уговорне стране.

1.9.3 Додатне одредбе поменуте у одељку 1.9.2 су:

(a) додатни захтеви који се односе на безбедност или ограничења за возила која користе одређене грађевинске објекте као што су мостови, за возила која користе комбиновани начин транспорта као нпр. трајекте, или возове, или за возила која улазе или напуштају луке или друге транспортне терминале;

(b) захтеви у којима су прописани транспортни путеви, које морају користити возила, ради обиласка трговачких центара, насељених подручја, еколошки осетљивих подручја, индустријске зоне са опасним уређајима или путева који представљају озбиљну физичку опасност;

(c) захтеви у случају ванредних околности, који се односе на путне правце или заустављање и паркирање возила која транспортују опасну робу у екстремним временским условима, код земљотреса, незгоде, штрајка, демонстрација, јавних немира или оружаних побуна;

(d) ограничења за саобраћај возила са опасном робом одређеним данима у недељи или у години.

1.9.4 Надлежни орган уговорне стране, који на својој територији примењује додатне одредбе према одељку 1.9.3 (a) и (d), дужан је да обавести Секретаријат Економске комисије Уједињених Нација за Европу, о којима ће Секретаријат обавестити остале уговорне стране[1,2].

1.9.5 Ограничења за тунеле

Напомена: *Одредбе које се односе на ограничења проласка возила кроз друмске тунеле, садржане су и у поглављу 8.6.*

1.9.5.1 ***Опште одредбе***

При примени ограничења за пролазак возила са опасном робом кроз тунеле, надлежни орган мора сврстати друмски тунел у једну од категорија тунела утврђених у ставу 1.9.5.2.2. При томе треба водити рачуна о карактеристикама тунела, процени ризика укључујући погодност и расположивост алтернативних путева и видова саобраћаја и имајући у виду управљање саобраћајем. Исти тунел може бити сврстан у више категорија, нпр. у зависности од часова у току дана или дана у недељи итд.

1.9.5.2 ***Категоризација***

1.9.5.2.1 Категоризација се базира на претпоставци, да у тунелу постоје три главне опасности, које могу довести до многобројних жртава или озбиљне штете на грађевини тунела од:

---

[1] *Општа смерница за прорачун ризика у транспорту опасне робе у друмском саобраћају може се пронаћи на Website (http://www.unece.org/guidelines-telematics-application-standards-construction-and-approval-vehicles-calculation-risks).*

[2] *Смернице за мултимодални превоз (Inland TDG Risk Management Framework) могу се наћи на интернет страници Генералног директората за мобилност и транспорт Европске комисије (https://ec.europa.eu/transport/themes/dangerous_good/risk_management_framework_en).*

(a) експлозије;

(b) ослобађање отровних гасова или испаривих отровних течности;

(c) пожара.

1.9.5.2.2 Тунели су сврстани у следећих пет категорија:

Тунели категорије A:

Нема ограничења за превоз опасне робе;

Тунели категорије B:

Ограничења за превоз опасне робе која може довести до великих експлозија;

Сматра се да следећа опасна роба може да испуни овај услов[3].

Класа 1: групе компатибилности A и L; Класа 2: UN број 3529; Класа 3: класификациони кôд D (UN бројеви 1204, 2059, 3064, 3343, 3357 и 3379); Класа 4.1: класификациони кôдови D и DT и самореагујуће материје типа B (UN бројеви 3221, 3222, 3231 и 3232); Класа 5.2: органски пероксиди, типа B (UN бројеви 3101, 3102, 3111 и 3112).
Ако је укупна нето маса експлозива по транспортној јединици већа од 1000 килограма: Класа 1: подкласе 1.1, 1.2 и 1.5 (изузев групе компатибилости A и L).
За транспорт у цистернама: Класа 2: класификациони кôдови F, TF и TFC; Класа 4.2: група паковања I; Класа 4.3: група паковања I; Класа 5.1: група паковања I, Класа 6.1: UN 1510.

Тунели категорије C:

Ограничења за превоз опасне робе, која може да доведе до јако велике експлозије, велике експлозије или до обимног ослобађања отровних материја;

Сматра се да следећа опасна роба може да испуни овај услов[3].

- опасна роба која подлеже ограничењима за тунеле категорије B, и
- следећа опасна роба:

Класа 1: подкласа 1.1, 1.2 и 1.5 (изузев групе компатибилности A и L) и подкласе 1.3 (групе компатибилности H и J); Класа 7: UN бројеви 2977 и 2978.
Ако је укупна нето маса експлозива по транспортној јединици већа од 5 000 килограма: Класа 1: подкласе 1.3 (групе компатибилности C и G).
За транспорт у цистернама: Класа 2: класификациони кôдови 2A, 2O, 3A и 3O, и класификациони кôдови који садрже слово T или слова TC, TO и TOC; Класа 3: група паковања I за класификационе кôдове FC, FT1, FT2, и FTC; Класа 6.1: група паковања I; изузев UN 1510; Класа 8: група паковања I за класификационе кôдове CT1, CFT и COT.

[3] *Ово сврставање се базира на суштинским опасним особинама робе, врсти задржавања и количини која се превози.*

Тунели категорије D:

Ограничења за превоз опасне робе која може да доведе до јако велике експлозије, до велике експлозије, до обимног ослобађања отровних материја или до великог пожара;

Сматра се да следећа опасна роба може да испуни овај услов[3].

- опасна роба, која подлеже ограничењима за тунеле категорије C, и
- следећа опасна роба:

Класа 1:	подкласа 1.3 (групе компатибилности C и G);
Класа 2:	класификациони кôдови F, FC, T, TF, TC, TO, TFC и TOC;
Класа 3:	UN број 3528;
Класа 4.1:	самореагујуће материје типова C, D, E и F и UN бројеви 2956, 3241, 3242, 3251, 3531, 3532, 3533 и 3534;
Класа 5.2:	органски пероксиди типова C, D, E и F;
Класа 6.1:	група паковања I за класификационе кôдове TF1, TFC и TFW и UN 3507; и за отровне материје при удисању, којима је у поглављу 3.2 табеле A колоне (6) додељена посебна одредба 354 као и отровне материје при удисању UN бројева 3381 до 3390;
Класа 8:	група паковања I за класификациони кôд CT1, CFT и COT.
Класа 9:	класификациони кôдови M9 и M10.
При транспорту робе у расутом стању или у цистернама:	
Класа 3	
Класа 4.2:	група паковања II;
Класа 4.3:	група паковања II;
Класа 6.1:	група паковања II; и
	група паковања III за класификационе кôдове TF2;
Класа 8:	група паковања I за класификационе кôдове CF1, CFT и CW1; и
	група паковања II за класификационе кôдове CF1 и CFT
Класа 9:	класификациони кôдови M2 и M3.

Тунели категорије E:

Ограничења превоза за сву опасну робу са изузетком оне која у колони (15) табеле A поглавља 3.2 има симбол (-) и за сву опасну робу у складу са одредбама поглавља 3.4 ако количина која се транспортује премашује 8 тона укупне бруто масе по транспортној јединици.

Напомена: *За опасну робу која је сврстана у UN бројеве 2919 и 3331, ограничења за пролаз кроз тунеле могу, међутим, бити део посебних споразума одобрених од стране надлежног (надлежних) органа на основу 1.7.4.2.*

1.9.5.3 ***Одредбе за друмске саобраћајне знакове и објава ограничења***

1.9.5.3.1 Забране за тунеле и алтернативне путеве уговорне стране морају означавати помоћу знакова и сигнала.

1.9.5.3.2 У ову сврху се могу користити знаци C, 3h и D, 10a, 10b и 10c и сигнали према Бечкој Конвенцији о друмским саобраћајним знацима и сигналима (Беч, 1968) и Европски Споразум као допуна Конвенцији о друмским саобраћајним знацима и сигналима (Женева, 1971) у интерпретацији Резолуције о друмским саобраћајним знацима и сигналима (R.E.2) Главне радне групе за друмски транспорт, Комитета за унутрашњи транспорт UNECE, са изменама и допунама.

1.9.5.3.3 Ради лакшег међународног разумевања друмских саобраћајних знакова, систем друмских саобраћајних знакова и сигнала описан у Бечкој Конвенцији, се базира на

[3] *Ово сврставање се базира на суштинским опасним особинама робе, врсти задржавања и количини која се превози.*

коришћењу облика и боја за сваку класу знакова, и уколико је могуће на коришћење графичких симбола уместо натписа. Уколико уговорне стране сматрају за неопходно да измене прописане знакове и симболе, предузете измене не смеју променити суштинске карактеристике знакова и симбола. Уколико уговорне стране не примењују Бечку Конвенцију, прописани знаци и симболи могу бити промењени, под условом, да предузете измене не мењају њихово суштинско значење.

1.9.5.3.4 Саобраћајни знаци и сигнали за забрану проласка возилима са опасном робом кроз друмске тунеле, морају бити постављени на место, где је могућ избор алтернативних путева.

1.9.5.3.5 Ако је приступ тунелима ограничен или су прописани алтернативни путни правци, саобраћајни знаци морају имати додатне табле како следи:

Нема знака: без ограничења;

Знак са додатном таблом, са назнаком слова B: важи за возила са опасном робом, која нису дозвољена у тунелима категорије B;

Знак са додатном таблом, са назнаком слова C: важи за возила са опасном робом, која нису дозвољена у тунелима категорије C;

Знак са додатном таблом, са назнаком слова D: важи за возила са опасном робом, која нису дозвољена у тунелима категорије D;

Знак са додатном таблом, са назнаком слова E: важи за возила са опасном робом, која нису дозвољена у тунелима категорије E;

1.9.5.3.6 Ограничења за тунеле се примењују за транспортне јединице за које се захтева обележавање наранџастим таблама у складу са 5.3.2, изузев за превоз опасне робе која је обележена податком „(-)” у колони (15) табеле A поглавља 3.2. За опасну робу која је сврстана у UN бројеве 2919 и 3331, ограничења за пролаз кроз тунеле могу, међутим, бити део посебних споразума одобрених од стране надлежног (надлежних) органа на основу 1.7.4.2. У случају тунела категорије E, такође се мора применити за транспортне јединице, за које се захтева обележје у складу са 3.4.13 или за оне које транспортују контејнере, за које се захтева обележје у складу са 3.4.13.

Ограничења за тунеле се не примењују, ако се опасна роба транспортује у складу са 1.1.3, изузев ако су транспортне јединице које транспортују такве робе, обележене у складу са 3.4.13, у зависности од 3.4.14.

1.9.5.3.7 Ограничења морају бити званично објављена и приступачна јавности. Уговорне стране таква ограничења морају да саопште секретаријату UNECE, а секретаријат ове информације мора да учини доступнима јавности на својој интернет страници (*website*).

1.9.5.3.8 Ако уговорна страна примењује посебне оперативне мере, које служе смањењу ризика и које се односе на одређена или на сва возила која користе тунеле, као што је пријављивање конвоја праћеног возилима за пратњу пре уласка или проласка, такве оперативне мере морају бити званично објављене и приступачне јавности.

Поглавље 1.10

Безбедносне одредбе

Напомена: *У сврху овог одељка, под појмом „безбедност" подразумевају се мере или мере предострожности, које се морају предузети да би се умањила крађа или злоупотреба опасне робе, која би могла да угрози лица, имовину или животну средину.*

1.10.1 Опште одредбе

1.10.1.1 Сва лица, која учествују у превозу опасне робе, у зависности од својих одговорности, морају водити рачуна о безбедносним захтевима наведеним у овом одељку.

1.10.1.2 Опасна роба се може предати на превоз, само оном превознику чији је идентитет на одговарајући начин утврђен.

1.10.1.3 Подручја у оквиру терминала за привремено складиштење, места за привремено складиштење, депои за возила, пристаништа и ранжирне станице које се користе за привремено складиштење за време превоза опасне робе, морају бити адекватно обезбеђени, добро осветљени и где је могуће и погодно, неприступачни за јавност.

1.10.1.4 Сваки члан посаде возила у току превоза опасне робе, мора код себе имати исправу за идентификацију са фотографијом.

1.10.1.5 Безбедносне контроле, према 1.8.1 и 7.5.1.1 морају обухватати одговарајуће безбедносне мере.

1.10.1.6. Надлежни орган мора да води регистар са ажурираним подацима свих важећих Сертификата о стручном оспособљавању возача предвиђених у 8.2.1, који су издати од стране надлежног органа или овлашћених организација.

1.10.2 Безбедносна обука

1.10.2.1 Основна и допунска обука утврђена у одељку 1.3, мора да садржи елементе, који су везани за познавање безбедности. Допунска обука у области безбедности не мора обавезно да буде повезана само са изменама прописа.

1.10.2.2 Обука везано за безбедност, мора да се односи на врсте безбедносних ризика, на њихово препознавање, на методе смањења ризика и на мере које се морају предузети у случају нарушавања безбедности. Она мора да пружи знање о евентуалним безбедносним плановима пропорционално одговорности и обавеза појединаца и њихових задатака у спровођењу ових планова.

1.10.2.3 Таква обука мора да се обезбеди или потврди при запошљавању на послове, који укључују транспорт опасне робе и периодично да освежава и допуњава знања на курсевима за освежење знања.

1.10.2.4 Послодавац мора да чува документацију свих обука одржаних у области заштите и да их на захтев запосленог или надлежног органа стави на располагање. Послодавац мора да чува документацију у периоду који је утврдио надлежни орган.

1.10.3 Одредбе које се односе на робу са високом потенцијалном опасношћу

Напомена: *Поред безбедносних одредби ADR, надлежни органи могу увести додатне одредбе о безбедности из других разлога, осим разлога безбедности током превоза (види и члан 4, став 1 Споразума). Да се не би ометао међународни и мултимодални превоз различитим безбедносним обележјима за експлозиве, препоручује се да се ова обележја форматирају у складу са међународно усклађеним стандардом (нпр. Директивом Европске комисије 2008/43/ЕС).*

1.10.3.1 ***Дефиниција опасне робе са високом потенцијалном опасношћу***

1.10.3.1.1 Опасна роба са високом потенцијалном опасношћу је она, код које постоји могућност злоупотребе у терористичке сврхе које могу да доведу до озбиљних последица као што су масовни губици живота људи или масовна разарања или посебно у случају класе 7 масовна социјално-економска разарања.

1.10.3.1.2 Опасна роба са високом потенцијалном опасношћу различитих класа са изузетком класе 7, је она која је наведена у табели 1.10.3.1.2 у наставку и која се транспортује у количинама већим од оних који су наведене у табели.

Табела 1.10.3.1.2: Списак опасне робе са високом потенцијалном опасношћу

Класа	Под-класа	Материја или предмет	Количина		
			Цистерна (литар)[(c)]	**Роба у расутом стању (кг)**[(d)]	**Комад (кг)**
1	1.1	Експлозиви	[(a)]	[(a)]	0
	1.2	Експлозиви	[(a)]	[(a)]	0
	1.3	експлозиви групе компатибилности C	[(a)]	[(a)]	0
	1.4	Експлозиви UN бројева 0104, 0237, 0255, 0267, 0289, 0361, 0365, 0366, 0440, 0441, 0455, 0456, 0500, 0512 и 0513	[(a)]	[(a)]	0
	1.5	експлозиви	0	[(a)]	0
	1.6	експлозиви	[(a)]	[(a)]	0
2		запаљиви, неотровни гасови (класификационих кôдова који садрже само слово F или FC)	3000	[(a)]	[(b)]
		отровни гасови (класификационих кôдова, који садрже слова T, TF, TC, TO, TFC или TOC) са изузетком паковања гаса под притиском (аеросола)	0	[(a)]	0
3		запаљиве течности групе паковања I или II	3000	[(a)]	[(b)]
		експлозиви умањене осетљивости	0	[(a)]	0
4.1		експлозиви умањене осетљивости	[(a)]	[(a)]	0
4.2		материје групе паковања I	3000	[(a)]	[(b)]
4.3		материје групе паковања I	3000	[(a)]	[(b)]
5.1		оксидирајуће течности групе паковања I	3000	[(a)]	[(b)]
		перхлорати, амонијум нитрат, ђубриво на бази амонијум нитрата и амонијум нитрат емулзије или суспензије или гелови	3000	3000	[(b)]
6.1		отровне материје групе паковања I	0	[(a)]	0
6.2		заразне материје категорије *A* (UN бројеви 2814 и 2900 са изузетком животињских материја) и медицински отпад категорије A (UN 3549)	[(a)]	0	0
8		нагризајуће материје групе паковања I	3000	[(a)]	[(a)]

[(a)] *Не примењује се.*

[(b)] *Одредбе одељка 1.10.3 се не примењују без обзира на количину.*

[(c)] *Вредност наведена у овој колони важи само ако је дозвољен превоз у цистернама према колони 10 или 12, табеле А, поглавља 3.2. За материје које нису дозвољене за превоз у цистернама, податак у овој колони се не примењује.*

[(d)] *Вредност наведена у овој колони важи само ако је дозвољен превоз у расутом стању према колони 10 или 17, табеле А, поглавља 3.2. За материје које нису дозвољене за превоз у расутом стању, податак у овој колони се не примењује.*

1.10.3.1.3 За опасну робу класе 7, радиоактивне материје са високом потенцијалном опасношћу су оне са активношћу истом или већом од граничне вредности за транспортну безбедност од 3.000 A_2 по комаду (види такође 2.2.7.2.2.1) изузев за следеће радионуклиде, за које је гранична вредност за транспортну безбедност наведена у табели 1.10.3.1.3 у наставку.

Табела 1.10.3.1.3: Граничне вредности за транспорну безбедност за одређене радионуклиде

Елемент	Радионуклид	Гранична вредност за транспортну безбедност (*TBq*)
Америцијум	Am-241	0,6
Злато	Au-198	2
Кадмијум	Cd-109	200
Калиформијум	Cf-252	0.2
Куријум	Cm-244	0,5
Кобалт	Co-57	7
Кобалт	Co-60	0,3
Цезијум	Cs-137	1
Гвожђе	Fe-55	8000
Германијум	Ge-68	7
Гандолинијум	Gd-153	10
Иридијум	Ir-192	0,8
Никал	Ni-63	600
Паладијум	Pd-103	900
Прометијум	Pm-147	400
Полонијум	Po-210	0,6
Плутонијум	Pu-238	0,6
Плутонијум	Pu-239	0,6
Радијум	Ra-226	0,4
Рутенијум	Ru-106	3
Селен	Se-75	2
Стронцијум	Sr-90	10
Талијум	Ti-204	200
Тулијум	Tm-170	200
Итербијум	Yb-169	3

1.10.3.1.4 За смеше радионуклида утврђивање да ли је гранична вредност за транспортну безбедност постигнута или прекорачена може се израчунати сабирањем односа присутне активности сваког радионуклида подељено граничном вредношћу транспортне безбедности за тај радионуклид. Уколико збир дељења мањи од 1, гранична вредност радиоактивности смеше није постигнута нити прекорачена.

Овај прорачун може се извршити следећом формулом:

$$\sum_i \frac{A_i}{T_i} < 1$$

при чему је:

A_i = активност радионуклида *i* који је присутан у комаду (TBq)

T_i = гранична вредност за транспортну безбедност радионуклида *i* (TBq)

1.10.3.1.5 Ако радиоактивне материје поседују додатне опасности других класа, морају се узети у обзир и критеријуми из табеле 1.10.3.1.2. (види такође 1.7.5).

1.10.3.2 ***Безбедносни планови***

1.10.3.2.1 Превозници и пошиљаоци као и други учесници наведени у одељцима 1.4.2 и 1.4.3, који учествују у превозу опасне робе са високом потенцијалном опасношћу (види табелу 1.10.3.1.2) или радиоктивне материје са високом потенцијалном опасношћу (види 1.10.3.1.3), морају усвојити, спроводити и применити безбедносне планове, који морају да садрже најмање елементе предвиђене у 1.10.3.2.2.

1.10.3.2.2 Безбедносни план мора да садржи најмање следеће елементе:

(a) одређивање посебних одговорности из области безбедности компетентним и квалификованим особама са одговарајућим овлашћењима;

(b) списак опасне робе или врста предметне опасне робе;

(c) преглед примењених поступака и процена безбедносних ризика, укључујући сва неопходна задржавања у транспорту, задржавање робе у возилима, цистернама или контејнерима пре, за време и након транспорта и привремено складиштење опасне робе, ради промене вида саобраћаја или превозног средства (претовар);

(d) јасан преглед мера, које се морају предузети у сврху смањења безбедносних ризика сагласно одговорностима и обавезама учесника, укључујући:

- обуку;
- безбедносну политику (нпр. мере при повећаној опасности, контрола при запошљавању лица или премештању лица на друго радно место итд.);
- начин експлоатације (нпр. избор и коришћење праваца, уколико су познати, приступ опасној роби током привременог одлагања [као што је утврђено у ставу (*c*)], близина угроженим инфраструктурним уређајима итд.);
- опрему и средства која се морају користити за смањење безбедносних ризика;

(e) ефикасне и актуелне поступке за извештавање и поступање при угрожавању и нарушавању безбедности или догађајима који утичу на безбедност;

(f) поступке за оцену и проверу безбедносних планова и поступке за периодично преиспитивање и ажурирање планова;

(g) мере којима се гарантује физичка безбедност информација о транспорту, које су садржане у безбедносним плановима; и

(h) мере којима се гарантује, да се преношење информација, везаних за транспорт које су садржане у безбедносним плановима, ограничи само на она лица којима је ова информација потребна. Ове мере не смеју да искључе одредбе о информацијама које су описане на другим местима у ADR**.**

Напомена: *Превозник, пошиљалац, и прималац треба да сарађују међусобно и са надлежним органима ради размене информација које се односе на угрожавање безбедности, предузимање одговарајућих безбедносних мера и одговора (реакције) на догађаје који се тичу безбедности.*

1.10.3.3 Потребно је користити уређаје, опрему или поступке ради заштите од крађе возила, која транспортују опасну робу са високом потенцијалном опасношћу (види табелу 1.10.3.1.2) или радиоктивне материје са високом потенцијалном опасношћу (види 1.10.3.1.3) и њихов терет, и неопходно је предузети мере да се обезбеди, да су исти у свако доба функционални и делотворни. Коришћење ових безбедносних мера не сме угрозити правовремену реакцију у случајевима хитних интервенција.

Напомена: *Уколико је могуће и ако постоји неопходна опрема**,** потребно је употребити телеметријске системе или друге методе или уређаје који омогућавају праћење транспорта робе са високом потенцијалном опасношћу (види табелу* 1.10.3.1.2) или радиоктивне материје са високом потенцијалном опасношћу (види 1.10.3.1.3).

1.10.4 Одредбе у 1.10.1, 1.10.2, 1.10.3 и 8.1.2.1 (d) се не примењују, ако количине које се транспортују у цистернама или у расутом стању у транспортним јединицама, не

прелазе количине наведене у 1.1.3.6.3. Осим тога захтеви овог поглавља се не примењују на превоз UN броја 2912 РАДИОАКТИВНА МАТЕРИЈА, НИСКЕ СПЕЦИФИЧНЕ АКТИВНОСТИ (LSA-I), и UN броја 2913 РАДИОАКТИВНА МАТЕРИЈА, ПОВРШИНСКИ КОНТАМИНИРАНИ ПРЕДМЕТИ (SCO-I).

1.10.5 Применом одредби Коненције о физичкој заштити од нуклеарног материјала „Convention on Physical Protection of Nuclear Material (INFCIRC/274/Rev.1, IAEA, Беч (1980))" и Препорука за физичку нуклеарну безбедност које се односе на физичку заштиту нуклеарног материјала и нуклеарних постројења „Nuclear Security Recommendations on Physical Protection of Nuclear Material and Nuclear Facilities (INFCIRC/225/Rev.5, IAEA, Беч (2011))" сматра се да су одредбе овог поглавља за радиоактивне материје испуњене.

ДЕО 2

КЛАСИФИКАЦИЈА

Поглавље 2.1

Опште одредбе

2.1.1 Увод

2.1.1.1 Класе опасне робе према ADR су следеће:

Класа 1 Експлозивне материје и предмети;

Класа 2 Гасови;

Класа 3 Запаљиве течне материје;

Класа 4.1 Запаљиве чврсте материје, самореагујуће материје, материје подложне полимеризацији и експлозивне чврсте материје умањене осетљивости;

Класа 4.2 Самозапаљиве материје;

Класа 4.3 Материје које у додиру са водом развијају запаљиве гасове;

Класа 5.1 Оксидирајуће материје;

Класа 5.2 Органски пероксиди;

Класа 6.1 Отровне материје;

Класа 6.2 Заразне материје;

Класа 7 Радиоактивне материје;

Класа 8 Нагризајуће материје;

Класа 9 Остале опасне материје и предмети.

2.1.1.2 Сваки назив различитих класа сврстан је под неки UN број. Користе се следеће врсте назива:

А. Појединачни називи за тачно дефинисане материје и предмете, укључујући називе за материје, које покривају различите изомере, као нпр.:

UN 1090 АЦЕТОН

UN 1104 АМИЛАЦЕТАТ

UN 1194 ЕТИЛНИТРИТ, РАСТВОР

Б. Називи по врстама за тачно дефинисане групе материја или предмета, који не спадају под назив Н.Д.Н, као нпр.:

UN 1133 ЛЕПИЛА

UN 1266 ПАРФИМЕРИЈСКИ ПРОИЗВОДИ

UN 2757 КАРБАМАТ ПЕСТИЦИД, ЧВРСТ, ОТРОВАН

UN 3101 ОРГАНСКИ ПЕРОКСИД ТИП **B**, ТЕЧАН

Ц. Специфични називи Н.Д.Н, која обухватају групе материја или предмета одређених хемијских или техничких особина, који нису на другим местима наведени, нпр.:

UN 1477 НИТРАТИ, НЕОРГАНСКИ, Н.Д.Н.

UN 1987 АЛКОХОЛИ, Н.Д.Н.

Д. Општи називи Н.Д.Н, која обухватају групе материја или предмета са једном или више опасних особина, који нису на другим местима наведени, нпр.:

UN 1325 ЗАПАЉИВА ОРГАНСКА ЧВРСТА МАТЕРИЈА, Н.Д.Н.

UN 1993 ЗАПАЉИВА ТЕЧНА МАТЕРИЈА, Н.Д.Н.

Називи наведени под Б., Ц. и Д. означавају се као заједнички називи.

2.1.1.3 Са изузетком материја класа 1, 2, 5.2, 6.2 и 7 као и са изузетком самореагујућих материја класе 4.1, материје се у сврху паковања на основу њиховог степена опасности сврставају у групе паковања:

Група паковања **I**: материје са високим степеном опасности;

Група паковања **II**: материје са средњим степеном опасности;

Група паковања **III**: материје са малим степеном опасности.

Група(е) паковања у коју(е) је материја сврстана наведена(е) је (су) у Табели А Поглавља 3.2.

Предмети се не сврставају у групу паковања. У сврху паковања сваки захтев посебног нивоа амбалажне функције је утврђен у применљивом упутству за паковање.

2.1.2 Принципи класификације

2.1.2.1 Опасна роба, се класификује на основу њихових особина у одређену класу, у складу са пододељком 2.2.x.1 одговарајуће класе. Опасна роба се сврстава у одређену класу и групу паковања по критеријумима наведеним у истом пододељку 2.2.x.1. Сврставање једне или више додатних опасности уз једну опасну робу или предмет врши се према критеријумима класе или класа, које одговарају овим опасностима, наведеним у пододељку 2.2.x.1.

2.1.2.2 Сви називи опасне робе наведени су у табели А поглавља 3.2 по редоследу UN бројева. Ова табела садржи одговарајуће информације о наведеној роби, као што су назив, класа, група паковања, листице опасности које се постављају, као и одредбе о амбалажи и превозу[1]. Материје наведене по називима у колони (2) табеле А поглавља 3.2 превозе се у складу са њиховом класификацијом у табели А или под условима наведеним у 2.1.2.8.

2.1.2.3 Материје могу да садрже техничке нечистоће (нпр. из производног процеса) или адитиве за стабилизацију или у друге сврхе, које немају утицаја на њихову класификацију. Међутим, материја поименично наведена т.ј. материја наведена као појединачан унос у поглављу 3.2. табела А, која садржи техничке нечистоће или адитиве за стабилизацију или у друге сврхе, које имају утицаја на њену класификацију, сматрају се раствором или смешом (види 2.1.3.3.).

2.1.2.4 Опасна роба која је наведена или описана у пододељку 2.2.x.2 свих класа, није дозвољена за превоз.

2.1.2.5 Опасна роба која није поименично наведена тј. роба која није као појединачни унос наведена у табели А поглавља 3.2 и није наведена или дефинисана у једном од горе наведених пододељака 2.2.x.2, треба је сврстати у одговарајућу класу према поступку у одељку 2.1.3. Додатно треба утврдити додатну опасност (ако постоји) и групу паковања (ако постоји). Након што је утврђена класа, додатна опасност (ако постоји) и група паковања (ако постоји), треба утврдити одговарајући UN број. На крају сваке класе у пододељку 2.2.x.3 (списак заједничких назива) наведен је дијаграм одлучивања са одговарајућим параметрима за избор одговарајућег заједничког назива (UN број). У свим случајевима, на основу хијерархије приказане у пододељку 2.1.1.2 словима Б, Ц и Д, треба одабрати заједнички назив који најбоље обухвата особине материје или предмета. Само ако се материја или предмет не може сврстати у неки од назива типа Б или Ц према пододељку 2.1.1.2, може бити сврстан под назив типа Д.

2.1.2.6 Ако се на основу утврђених поступка испитивања из поглавља 2.3 и критеријума наведених у пододељку 2.2.x.1 за класе, установи да материја, раствор или смеша одређене класе поименично наведена у табели А поглавља 3.2, не испуњава критеријуме те класе, тада та материја, раствор или смеша не спада у ту класу.

[1] ***Напомена Секретријата:*** *Азбучни списак ових назива састављен од стране секретаријата садржан је у Табели Б, Поглавље 3.2. Ова Табела није званични део ADR.*

2.1.2.7 При класификацији, материје са тачком топљења или почетком топљења на 20 °C или испод тога при притиску од 101,3 kPa, сматрају се течним материјама. Вискозна материја, за коју се не може утврдити специфична тачка топљења, треба да се подвргне испитном поступку **ASTM D 4359-90** или испитивању наведеном у одељку 2.3.4 за утврђивање течне особине (пенетрометријски поступак).

2.1.2.8 Пошиљалац који је на основу података испитивања утврдио да материја наведена по називу у колони (2) табеле А поглавља 3.2 задовољава критеријуме класификације за класу која није утврђена у колони (3a) или (5) табеле А поглавља 3.2, може, уз одобрење надлежног органа, да отпреми материју:

- под најадекватнијим заједничким називом наведеним у пододељцима 2.2.x.3 који одражава све опасности; или
- под истим UN бројем и називом, али уз додатне информације о опасности које на одговарајући начин одражавају додатну(е) опасност(и) (документација, листица опасности, велика листица опасности) под условом да класа и сви остали услови превоза остају непромењени (нпр. одредбе за ограничену количину, паковање и цистерне) који би се уобичајено примењивали на материју са истом комбинацијом опасности као и они које се примењују на наведену материју.

Напомена 1: *Надлежни орган који издаје одобрење може бити надлежни орган било које уговорне стране ADR, који такође може признати одобрење издато од стране надлежног органа земље која није уговорна страна ADR под условом да је ово одобрење издато у складу са поступцима који се примењују према RID, ADR, ADN, IMDG Code или ICAO Техничка упутства.*

Напомена 2: *Када надлежни орган издаје таква одобрења, о томе треба да обавести Пододбор стручњака за транспорт опасне робе при Уједињеним нацијама и у складу са тим достави одговарајући предлог измене на листу назива опасне робе у UN Моделу прописа. Уколико предложена измена буде одбачена, надлежни орган мора да повуче своје одобрење.*

Напомена 3: *За превоз у складу са 2.1.2.8, види такође 5.4.1.1.20.*

2.1.3 Класификација материја које нису поименично наведене у табели А, део 3.2, укључујући растворе и смеше (као што су препарати, смеше и отпад)

2.1.3.1 Материје, укључујући растворе и смеше, које нису поименично наведене класификују се према степену опасности на основу критеријума наведених у пододељку 2.2.x.1 различитих класа. Опасност(и) неке материје утврђују се на основу њених физичких, хемијских или физиолошких особина. Ове особине треба уважити и ако искуства указују на строжије критеријуме класификације.

2.1.3.2 Материју, која није поименично наведена у табели А поглавља 3.2, а која испољава само једну опасност, треба сврстати у одговарајућу класу у један од заједничких назива наведених у пододељку 2.2.x.3 те класе.

2.1.3.3 Раствор или смеша, која одговара класификационим критеријумима ADR садржи само једну претежну опасну материју поименично наведену у табели А поглавља 3.2 и једну или више материја које не подлежу ADR или трагове једне или више материја поименично наведених у поглављу 3.2 табели А, сврстава се у UN број и у званичан назив за транспорт претежне материје наведене у поглављу 3.2 Табеле А, изузев, ако:

(a) су раствор или смеша у поглављу 3.2 табели А поименично наведене;

(b) из назива и описа поименично наведене материје и поглављу 3.2 табеле А проистиче, да унос важи само за чисту материју;

(c) се класа, класификациони кôд, група паковања или агрегатно стање раствора или смеше разликује од оних материја које су поименично наведене у поглављу 3.2 табеле А; или

(d) карактеристике и особине опасности раствора или смеше захтевају предузимање хитне интервенције, које се разликују од оних материја које су поименично наведене у поглављу 3.2 табеле А.

У другим случајевима од оних који су описани у ставу (а), раствор или смеша сврставају се као материја која није поименично наведена у одређену класу, под заједнички назив наведен у пододељку 2.2.x.3 за ту класу, имајући у виду евентуалне додатне опасности које представљају раствор или смешу, изузев ако раствор или смеша не одговарају критеријумима ниједне класе и због тога не подлежу прописима ADR.

2.1.3.4 Растворе и смеше, које садрже материју, која одговара једном од наведених назива у ставу 2.1.3.4.1 или 2.1.3.4.2, треба класификовати према одредбама наведеним у 2.1.3.4.1 или 2.1.3.4.2.

2.1.3.4.1 Растворе и смеше, који садрже једну од следећих поименично наведених материја, треба увек класификовати под истим називом, као и саму материју коју они садрже, под условом да ти раствори и смеше не показују опасне особине наведене у 2.1.3.5.3:

Класа 3

UN	1921	ПРОПИЛЕНИМИН, СТАБИЛИЗОВАН
UN	3064	НИТРОГЛИЦЕРИН, РАСТВОРЕН У АЛКОХОЛУ са више од 1%, а највише 5% нитроглицерина

Класа 6.1

UN	1051	ЦИЈАНОВОДОНИК, СТАБИЛИЗОВАН, са мање од 3% воде
UN	1185	ЕТИЛЕНИМИН, СТАБИЛИЗОВАН
UN	1259	НИКЛТЕТРАКАРБОНИЛ
UN	1613	ЦИЈАНОВОДОНИК, ВОДЕНИ РАСТВОР (ЦИЈАНОВОДОНИЧНА КИСЕЛИНА, ВОДЕНИ РАСТВОР) са највише 20% (масених) цијановодоника
UN	1614	ЦИЈАНОВОДОНИК, СТАБИЛИЗОВАН, садржај воде мањи од 3%, абсорбован на инертном порозном материјалу
UN	1994	ГВОЖЂЕПЕНТАКАРБОНИЛ
UN	2480	МЕТИЛИЗОЦИЈАНАТ
UN	2481	ЕТИЛИЗОЦИЈАНАТ
UN	3294	ЦИЈАНОВОДОНИК, РАСТВОРЕН У АЛКОХОЛУ са највише 45% (масених) цијаводоника.

Класа 8

UN	1052	ФЛУОРОВОДОНИК, БЕЗВОДНИ
UN	1744	БРОМ или UN 1744 РАСТВОР БРОМА
UN	1790	ФЛУОРВОДОНИЧНА КИСЕЛИНА, са више од 85% (масених) флуороводоника
UN	2576	ФОСФОРОКСИБРОМИД, РАСТОПЉЕН.

2.1.3.4.2 Раствори и смеше, који садрже материје и спадају у неку од следећих назива класе 9:

UN 2315 ПОЛИХЛОРОВАНИ БИФЕНИЛИ,ТЕЧНИ;
UN 3151 ПОЛИХАЛОГЕНОВАНИ БИФЕНИЛИ, ТЕЧНИ;
UN 3151 ХАЛОГЕНОВАНИ МОНОМЕТИЛ ДИФЕНИЛМЕТАНИ, ТЕЧНИ;
UN 3151 ПОЛИХАЛОГЕНОВАНИ ТЕРФЕНИЛИ, ТЕЧНИ;
UN 3152 ПОЛИХАЛОГЕНОВАНИБИФЕНИЛИ, ЧВРСТИ;
UN 3152 ХАЛОГЕНОВАНИ МОНОМЕТИЛ ДИФЕНИЛМЕТАНИ, ЧВРСТИ;
UN 3152 ПОЛИХАЛОГЕНОВАНИ ТЕРФЕНИЛИ, ЧВРСТИ; или
UN 3432 ПОЛИХЛОРОВАНИ БИФЕНИЛИ, ЧВРСТИ

морају бити класификовани под исти назив класе 9, под условом да:

- они не садрже никакве додатне опасне компоненте са изузетком компонената групе паковања III класе 3, 4.1, 4.2, 4.3, 5.1, 6.1 или 8 и
- немају опасне особине наведене у одељку 2.1.3.5.3.

2.1.3.4.3 Коришћени предмети, нпр. трансформатори и кондензатори, који садрже раствор или смешу наведену у 2.1.3.4.2 морају се увек класификовати под истим називом класе 9, под условом да:

(a) не садрже никакве додатне опасне компоненте, осим полихалогенованих дибензодиоксина и дибензофурана класе 6.1 или компоненте групе паковање III Класе 3, 4.1, 4.2, 4.3, 5.1, 6.1 или 8; и

(b) немају опасне карактеристике које су назначене у 2.1.3.5.3 (a) до (g) и (i).

2.1.3.5 Материје, које нису поименично наведене у табели A поглавља 3.2, са више опасних особина, као и раствори и смеше, које одговарају класификационим критеријумима ADR и које садрже више опасних материја, сврставају се под заједнички назив (види 2.1.2.5) и у групу паковања одговарајуће класе у складу са њиховим опасним особинама. Такву класификацију на основу опасних особина треба извршити на начин како је наведен у наставку:

2.1.3.5.1 Физичке, хемијске и физиолошке особине се утврђују мерењем или прорачуном, а класификација материја, раствора или смеша врши се према критеријумима пододељка 2.2.x.1 за поједине класе.

2.1.3.5.2 Ако је утврђивање опасних особина могуће само уз несразмерно велике трошкове и напоре (нпр. код неких врста отпадака), материју, раствор или смешу треба класификовати у класу компоненте са претежном опасношћу.

2.1.3.5.3 Уколико опасне особине материје, раствора или смеше спадају у више од једне доле наведених класа или група материја, тада се материја, раствор или смеша класификује у класу или групу материја са претежном опасношћу, на основу следећег редоследа:

(a) материје класе 7 (изузев радиоактивне материје у изузетим комадима за које, изузев UN 3507 УРАНИЈУМ ХЕКСАФЛУОРИД, РАДИОАКТИВНА МАТЕРИЈА, ИЗУЗЕТ КОМАД, важи посебна одредба 290 у поглављу 3.3 и код којих доминирају друге опасне особине);

(b) материје класе 1;

(c) материје класе 2;

(d) експлозивне течне материје умањене осетљивости класе 3;

(e) самореагујуће материје и експлозивне чврсте материје умањене осетљивости класе 4.1;

(f) пирофорне материје класе 4,2;

(g) материје класе 5.2;

(h) материје класе 6.1 које испуњавају критеријуме за отровност при удисању групе паковања **I** (материје, које испуњавају класификационе критеријуме класе 8 и поседују отровност при удисању прашине или магле ($\mathbf{LC_{50}}$) у складу са групом паковања **I**, али отровност при гутању или апсорбовању преко коже одговара групи паковања **III** или поседују малу отровност, треба сврстати у класу 8);

(i) заразне материје класе 6.2.

2.1.3.5.4 Уколико опасне особине материје спадају у више од једне класе или више од једне групе материја, које нису наведене у 2.1.3.5.3, материја се класификује према истом поступку, при чему ипак треба одабрати одговарајућу класу према табели претежне опасности у 2.1.3.10.

2.1.3.5.5 Уколико се транспортује материја која је отпад, чији састав није тачно познат, сврставање се може вршити у UN број и групу паковања према 2.1.3.5.2 на основу сазнања пошиљаоца, укључујући све расположиве техничке и безбедносно-техничке податаке које захтевају важећи прописи безбедности и животне средине[2].

У случају сумње потребно је применити највећи степен опасности.

Али ако је, на основу сазнања о саставу отпада и физичким и хемијским особинама утврђених састојака, могуће одредити да особине отпада не одговарају особини групе паковања I, отпад се сме сврстати у унос н.д.н. групе паковања II који највише одговара. Међутим ако је познато да отпад поседује само особине које загађују животну средину, може се сврстати у групу паковања III под UN број 3077 или 3082.

Овај поступак не сме да се примени за отпад, који садржи материје наведене у 2.1.3.5.3, материје класе 4.3 у случају наведеног у 2.1.3.7 или материје које према 2.2.x.2 нису дозвољене за превоз.

2.1.3.6 Потребно је користити увек само одговарајући заједнички назив које највише одговара (види пододељак 2.1.2.5) нпр. општи назив н.д.н. треба користити само, ако се не може користити назив према врсти или специфични назив н.д.н.

2.1.3.7 Раствори и смеше оксидирајућих материја или материја са таквом додатном опасношћу могу имати експлозивне особине. У том случају оне нису дозвољене за превоз, изузев ако испуњавају захтеве класе 1. За ђубрива на бази амонијум нитрата у чврстом стању, такође видети 2.2.51.2.2, тринаесту и четрнаесту алинеја и *Приручник за испитивања и критеријуме*, део III, одељак 39.

2.1.3.8 Материје класе 1 до 6.2, 8 и 9 са изузетком материја сврстаних у UN бројеве 3077 и 3082, које одговарају критеријумима 2.2.9.1.10, додатно према њиховим опасностима класа 1 до 6.2, 8 и 9 сматрају се материјама опасним по животну средину. Друге материје које не одговарају критеријумима ни једне друге класе или ни једне друге материје класе 9, али одговарају критеријумима у 2.2.9.1.10 сврстају се према потреби у UN 3077 или UN 3082.

2.1.3.9 Отпад, који не одговара критеријумима за класификацију у класе 1 до 9, али је обухваћен Базелским Споразумом о контроли прекограничног кретања опасног отпада и његовом одлагању, се може транспортовати под UN 3077 или UN 3082.

[2] *У ове правне прописе спада на пример Одлука Европске Комисије 2000/532/ЕС од 3. маја 2000. године која замењује Одлуку 94/3/ЕС за успостављање списка отпада према 1(а) Директиви Савета 75/442/ЕЕС о отпаду и Одлуци Савета 94/904/ЕС о успостављању списка опасног отпада у смислу члана 1 став 4 Директиве Савета 91/689/ЕЕС о опасном отпаду (Службени лист Европске заједнице бр. L226 од 6. септембра 2000. године, страна 3 са изменама и допунама) и директиве 2008/98/ЕС Европског парламента и савета од 19. новембра 2008. године о отпаду и стављање ван снаге одређених директива (Службени лист Европске уније бр. L312 од 22. новембра 2008. године, страна 3-30 са изменама и допунама).*

2.1.3.10 Табела претежних опасности

Класа и група паковања	4.1, II	4.1, III	4.2, II	4.2, III	4.3, I	4.3, II	4.3, III	5.1, I	5.1, II	5.1, III	6.1, I DERMAL	6.1, I ORAL	6.1, II	6.1, III	8, I	8,II	8, III	9
3,I	SOL LIQ 4.1 3, I	SOL LIQ 4.1 3, I	SOL LIQ 4.2 3, I	SOL LIQ 4.2 3, I	4.3, I	4.3, I	4.3, I	SOL LIQ 5.1, I 3, I	SOL LIQ 5.1, I 3, I	SOL LIQ 5.1, I 3, I	3, I	3, I	3, I	3, I	3, I	3, I	3, I	3, I
3,II	SOL LIQ 4.1 3, II	SOL LIQ 4.1 3, II	SOL LIQ 4.2 3, II	SOL LIQ 4.2 3, II	4.3, I	4.3, II	4.3, II	SOL LIQ 5.1, I 3, I	SOL LIQ 5.1, II 3, II	SOL LIQ 5.1, II 3, II	3, I	3, I	3, II	3, II	8, I	3,II	3, II	3, II
3,III	SOL LIQ 4.1 3, II	SOL LIQ 4.1 3, III	SOL LIQ 4.2 3, II	SOL LIQ 4.2 3, III	4.3, I	4.3, II	4.3, III	SOL LIQ 5.1, I 3, I	SOL LIQ 5.1, II 3, II	SOL LIQ 5.1, III 3, III	6.1, I	6.1, I	6.1, II	3, III *	8, I	8,II	3, III	3, III
4.1, II			4.2, II	4.2, II	4.3, I	4.3, II	4.3, II	5.1, I	4.1, II	4.1, II	6.1, I	6.1, I	SOL LIQ 4.1, II 6.1, II	SOL LIQ 4.1, II 6.1, II	8, I	SOL LIQ 4.1, II 8, II	SOL LIQ 4.1, II 8, II	4.1, II
4.1, III			4.2, II	4.2, III	4.3, I	4.3, II	4.3, III	5.1, I	4.1, II	4.1, III	6.1, I	6.1, I	6.1, II	SOL LIQ 4.1, III 6.1,III	8, I	8, II	SOL LIQ 4.1,III 8, III	4.1, III
4.2, II					4.3, I	4.3, II	4.3, II	5.1, I	4.2, II	4.2, II	6.1, I	6.1, I	4.2, II	4.2, II	8, I	4.2, II	4.2, II	4.2, II
4.2, III					4.3, I	4.3, II	4.3, III	5.1, I	5.1, II	4.2, III	6.1, I	6.1, I	6.1, II	4.2, III	8, I	8, II	4.2, III	4.2, III
4.3, I								5.1, I	4.3, I	4.3, I	6.1, I	4.3, I	4.3, I	4.3, I	4.3, I	4.3, I	4.3, I	4.3, I
4.3, II								5.1, I	4.3, II	4.3, II	6.1, I	4.3, I	4.3, II	4.3, II	8, I	4.3, II	4.3, II	4.3, II
4.3, III								5.1, I	5.1, II	4.3, III	6.1, I	6.1, I	6.1, II	4.3, III	8, I	8, II	4.3, III	4.3, III
5.1, I											5.1, I	5.1, I	5.1, I	5.1, I	5.1, I	5.1, I	5.1, I	5.1, I
5.1, II											6.1, I	5.1, I	5.1, II	5.1, II	8, I	5.1, II	5.1, II	5.1, II
5.1, III											6.1, I	6.1, I	6.1, II	5.1, III	8, I	8, II	5.1, III	5.1, III
6.1, I DERMAL															SOL LIQ 6.1, I 8, I	6.1, I	6.1, I	6.1, I
6.1, I ORAL															SOL LIQ 6.1, I 8, I	6.1, I	6.1, I	6.1, I
6.1, II INHAL															SOL LIQ 6.1, I 8, I	6.1, II	6.1, II	6.1, II
6.1, II DERMAL															SOL LIQ 6.1, I 8, I	SOL LIQ 6.1, II 8, II	6.1, II	6.1, II
6.1, II ORAL			**SOL = чврсте материје и смеше** **LIQ = течне материје, смеше и раствори** **DERMAL = отровност у контакту са кожом** **ORAL = отровност при гутању** **INHAL = отровност при удисању** *** класа 6.1 за пестициде**										8, I	SOL LIQ 6.1, II 8, II	6.1, II	6.1, II
6.1, III															8, I	8, II	8, III	6.1, III
8, I																		8, I
8, II																		8, II
8, III																		8, III

Напомена 1: *Примери за коришћење табеле:*

Класификација појединачне материје

Опис материје која са класификује:

Амин који није поименично наведен, који одговара критеријумима класе 3, групе паковања ***II****, као и критеријумима класе 8, групе паковања* ***I****.*

Поступак:

Тачка пресека реда 3 II са колоном 8 I даје 8 I.

Према томе овај амин треба класификовати у класу 8 под ***UN*** *2734 АМИНИ, НАГРИЗАЈУЋИ, ЗАПАЉИВИ, ТЕЧНИ, Н.Д.Н. или* ***UN*** *2734 ПОЛИАМИНИ НАГРИЗАЈУЋИ, ЗАПАЉИВИ, ТЕЧНИ, Н.Д.Н.,*

Група паковања ***I****.*

Класификација смеше

Опис смеше која са класификује:

Смеша која се састоји од запаљиве течне материје класе 3, група паковања ***III****, отровне материје класе 6.1, групе паковања* ***II****, и нагризајуће течне материје класе 8, групе паковања* ***I****.*

Поступак:

Тачка пресека реда 3 III са колоном 6.1 II даје 6.1 II.

Тачка пресека реда 6.1 II са колоном 8 I даје 8 I LIQ.

Ова смеша, које није ближе дефинисана се према томе класификује у класу 8 под ***UN*** *2922 НАГРИЗАЈУЋА ТЕЧНОСТ, ОТРОВНА, Н.Д.Н., група паковања* ***I***

Напомена 2: *Примери за класификацију смеша и раствора у неку од класа и у групу паковања .*

Раствор фенола класе 6.1, групе паковања II, у бензену класе 3, групе паковања II, треба класификовати у класу 3, групу паковања II; на основу отровности фенола овај раствор треба сврстати под ***UN*** *1992 ЗАПАЉИВА ТЕЧНОСТ, ОТРОВНА, Н.Д.Н. у класу 3, у групу паковања II.*

Чврсту смешу натријумарсената класе 6.1, групе паковања II и натријумхидроксида класе 8, групе паковања II, треба класификовати под UN 3290 ОТРОВНА НЕОРГАНСКА ЧВРСТА МАТЕРИЈА, НАГРИЗАЈУЋА, Н.Д.Н., у класу 6.1, групу паковања II.

Раствор нафталена, сировог или рафинисаног, класе 4.1, групе паковања III у бензину класе 3, групе паковања II, треба класификовати под UN 3295 УГЉОВОДОНИЦИ, ТЕЧНИ, Н.Д.Н. у класу 3, групу паковања II.

Смешу угљоводоника класе 3, групе паковања III и полихлорованих бифенила (ПХБ) класе 9, групе паковања II треба класификовати под UN 2315 ПОЛИХЛОРОВАНИ БИФЕНИЛИ, ТЕЧНИ или UN 3432 ПОЛИХЛОРОВАНИ БИФЕНИЛИ, ЧВРСТИ у класу 9, групу паковања II.

Смешу пропиленимина класе 3 и полихлорисаног бифенила (ПХБ) класе 9, групе паковања II, треба класификовати под UN 1921 ПРОПИЛЕНИМИН, СТАБИЛИЗОВАН у класу 3.

2.1.4 Класификација узорака

2.1.4.1 Ако класа неке материје није утврђена и ако се транспортује ради даљег испитивања, треба је на основу пошиљаочеве обавештености о материји, сврстати у привремену класу, званичан назив за транспорт и **UN** број уз примену:

(a) критеријума класификације поглавља 2.2 и

(b) захтева овог поглавља.

За изабрани званичан назив за транспорт треба користити најзахтевнију могућу групу паковања.

При примени ове одредбе, званичан назив за транспорт треба допунити изразом „УЗОРАК” (нпр. „ЗАПАЉИВА ТЕЧНА МАТЕРИЈА, Н.Д.Н., УЗОРАК”). У неким

случајевима, у којима је за узорак неке материје за коју се претпоставља, да одговара одређеним критеријумима класификације, предвиђен одређен назив за транспорт (нпр. „UN 3167 УЗОРАК НЕКОМПРИМОВАНОГ ГАСА, ЗАПАЉИВ, Н.Д.Н.”), потребно је овај назив користити за транспорт. Ако се за транспорт узорка користи назив Н.Д.Н., званичан назив за транспорт не мора да буде допуњен техничким називом, како је то прописано посебном одредбом 274. поглавља 3.3.

2.1.4.2 Узорке материје треба транспортовати у складу са захтевима, који се примењују за привремено додељен званичан назив, под условом, да:

(a) се не сматра материјом, која према пододељцима 2.2.x.2 поглавља 2.2 или према поглављу 3.2. није дозвољена за превоз;

(b) се не сматра материјом, која испуњава критеријуме класе 1, или се не сматра заразном или радиоактивном материјом;

(c) у складу са 2.2.41.1.15, одн. 2.2.52.1.9, ако се ради о самореагујућој материји, одн. органском пероксиду;

(d) се транспортује у комбинованој амбалажи са нето масом од највише 2,5 kg по комаду;

(e) се не пакује заједно са другом робом у један комад;

2.1.4.3 Узорци енергетских материјала за потребе испитивања

2.1.4.3.1 Узорци органских материја са функционалним групама наведеним у табелама A6.1 и/или A6.3 у Додатку 6 (Процедуре испитивања) *Приручника за испитивања и критеријуме* могу се превозити под UN бр. 3224 (самореагујућа материја, тип C, чврста) или UN бр. 3223 (самореагујућа материја тип C, течна) класе 4.1, како је применљиво, под условом да:

(a) узорци не садрже:

(i) познате експлозиве;

(ii) материје које показују експлозивне ефекте при испитивању;

(iii) једињења која се праве у циљу стварања експлозивног или пиротехничког ефекта; или

(iv) компоненте које се састоје од синтетичких претходника за експлозиве који се активирају намерно;

(б) За смеше, комплексе или соли неорганских оксидирајућих материја класе 5.1 са органским материјама, концентрација неорганске оксидирајуће материје је:

(i) мања од 15%, по маси, ако је сврстама у групу паковања I (висока опасност) или II (средња опасност); или

(ii) мања од 30%, по маси, ако је сврстана у групу паковања III (ниска опасност);

(c) расположиви подаци не дозвољавају прецизнију класификацију;

(d) узорак није упакован заједно са другом робом; и

(e) узорак је упакован у складу са упутством за паковање P520 и посебним одредбама за паковање PP94 или PP95 из 4.1.4.1, како је применљиво.

2.1.5 Класификација предмета као предмети који садрже опасну робу, н.д.н.

Напомена: За предмете који немају званичне називе за транспорт, и који садрже само опасну робу у оквиру дозвољених ограничених количина наведених у колони (7a) Табеле A поглавља 3.2, може се применити UN број 3363 и посебне одредбе 301 и 672 поглавља 3.3.

2.1.5.1 Предмети који садрже опасну робу могу се класификовати како што ADR и прописује на основу званичног назива за транспорт опасне робе коју садрже или у складу са овим одељком.

За потребе овог одељка „предмет" означава машине, апарате или друге уређаје који садрже једну или више врста опасне робе (или њихове остатаке) који су саставни део предмета, неопходни за његово функционисање и који се не могу уклонити ради обављања превоза.

Унутрашња амбалажа не представља предмет.

2.1.5.2 Такви предмети могу додатно садржати ћелије или батерије. Неопходно је да су литијум-металне, литијум-јонске и натријум-јонске ћелије и батерије које су саставни део предмета, типа који доказано испуњава захтеве за испитивање из *Приручника за испитивања и критеријуме*, део III, пододељак 38.3. За предмете који садрже предпроизводни прототип литијум-металних, литијум-јонских или натријум-јонских ћелија или батерија које се превозе ради испитивања, или за предмете који садрже литијум-металне, литијум-јонске или натријум-јонске ћелије или батерије које су произведене у производним серијама од највише 100 ћелија или батерија, примењују се захтеви посебне одредбе 310 поглавља 3.3.

2.1.5.3 Овај одељак се не примењује на предмете за које већ постоји ближе одређен званичан назив за транспорт у Табели А Поглавља 3.2.

2.1.5.4 Овај одељак се не примењује на опасну робу класе 1, класе 6.2, класе 7 или на радиоактивне материје садржане у предметима. Међутим, овај одељак се примењује на предмете који садрже експлозиве који су искључени из класе 1 у складу са 2.2.1.1.8.2.

2.1.5.5 Предмети који садрже опасну робу морају се сврстати у одговарајућу класу која је утврђена према постојећим опасностима, уз помоћ, где је то применљиво, табеле претежних опасности из 2.1.3.10 за сваку од опасне робе које је садржана у предмету. Ако је опасна роба која је класификована у класу 9 садржана у предмету, сва друга опасна роба која се налази у предмету сматраће се да представља већу опасност.

2.1.5.6 Додатне опасности морају бити показатељи главне опасносни које поседује друга опасна роба садржана у предмету. Када је у предмету присутна само једна врста опасне робе, додатна(е) опасност(и), уколико постоје, морају бити додатне опасности идентификоване листицама додатне опасности у колони (5) табеле А Поглавља 3.2. Ако предмет садржи више од једне опасне робе и ако оне могу имати међусобно опасну реакцију током превоза, свака опасна роба мора бити одвојено затворена (видети 4.1.1.6).

2.1.6 Класификација амбалаже, одбачене, празне, неочишћене

Празна, неочишћена амбалажа, велика амбалажа или IBC, или њени делови, који се транспортују ради одлагања, рециклирања или враћања у првобитно стање њихових материјала осим преправке, поправке, редовног одржавања, поновне производње или поновне употребе, могу се сврстати под UN 3509 уколико испуњавају захтеве за овај назив.

Поглавље 2.2

Посебне одредбе за поједине класе

2.2.1 Класа 1: Експлозивне материје и предмети

2.2.1.1 Критеријуми

2.2.1.1.1 Појам класе 1 обухвата:

(a) Експлозивне материје: чврсте или течне материје (или смеше материја), које хемијском реакцијом могу да развија гасове такве температуре, притиска и брзине, да у окружењу доводе до разарања.

Пиротехничке материје: експлозивне материје, којима треба постићи ефекат у виду: топлоте, светлости, звука, гаса, магле или дима или њихову комбинацију као резултат самоодрживих егзотермних хемијских реакција које протичу без детонације;

Напомена 1: *Материје, које саме по себи нису експлозивне, али могу стварати експлозивну смешу гаса, паре или прашине, нису материје класе 1.*

Напомена 2: *Изузете из класе 1 су и, експлозивне материје овлажене водом или алкохолом, чији је садржај воде или алкохола изнад наведене граничне вредности, као и експлозивне материје са средствима за пластификацију - ове експлозивне материје су сврстане у класу 3 или 4.1 - као и експлозивне материје, које су на основу своје претежно опасне особине сврстане у класу 5.2.*

(b) Експлозивне предмете: предмети који садрже једну или више експлозивних или пиротехничких материја;

Напомена: *Предмети, који садрже експлозивне или пиротехничке материје који су у малој количини или такве врсте, да њихово неочекивано или случајно паљење или активирање за време превоза не изазива изван предмета одломке, ватру, маглу, дим, топлоту или јак звук, не потпадају под захтеве класе 1.*

(c) Материје и предмете, који претходно нису наведени, а који су произведени ради стварања практичног експлозивног или пиротехничког дејства.

У смислу класе 1 важе следеће дефиниције појмова:

Флегматизовано значи да је експлозивној материји додата материја (или средство за „флегматизацију”), да би се повећала безбедност ове експлозивне материје при руковању и превозу. Средство за флегматизацију чини експлозивну материју неосетљивом или мање осетљивом на следеће утицаје: топлота, удар, судар, ударац или трење. Типична средства за флегматизацију су између осталог: восак, папир, вода, полимери (као што су флуор-хлор-полимери), алкохол и уља (као што су вазелин и парафин);

Експлозивни или пиротехнички ефекат означава, у контексту (c), ефекат произведен самоодрживим егзотермним хемијским реакцијама укључујући удар, експлозију, фрагментацију, одломке, топлоту, светлост, звук, гас и дим.

2.2.1.1.2 Материје и предмети, који имају или могу имати експлозивне особине, узимају се у обзир за сврставање у класу 1 према испитивањима, поступцима и критеријума наведеним у *Приручнику за испитивања и критеријуме*, део I.

Материја или предмет сврстан у класу 1, може бити дозвољен за превоз, само ако је сврстан под неки назив или под неку позицију н.д.н. у табели А поглавља 3.2, и ако одговара критеријумима *Приручника за испитивања и критеријуме*.

2.2.1.1.3 Материје и предмети класе 1 морају бити сврстани под један UN број и назив или као н.д.н., наведени у табели А поглавља 3.2. Тумачење назива материја и предмета поименично наведених у табели А поглавља 3.2. врши се на основу појмовника у 2.2.1.1.4.

Узорци нових или већ постојећих експлозивних материја или предмета, изузев иницијалних експлозива, који се транспортују у циљу тестирања, сврставања, истраживања и развоја, у циљу контроле квалитета или као трговачки узорци, могу да се сврстају под UN 0190 ЕКСПЛОЗИВНА МАТЕРИЈА, УЗОРАК.

Сврставање експлозивних материја и предмета који нису поименично наведени у табели А поглавља 3.2. као н.д.н. или под UN 0190 ЕКСПЛОЗИВНА МАТЕРИЈА, УЗОРАК, као и сврставање одређених материја чији превоз, према посебним одредбама поглавља 3.2. табеле А колона 6, зависи од посебног овлашћења надлежног органа, врши се од стране надлежних органа земље порекла. Овај надлежни орган у писаној форми одобрава и услове превоза за ове материје или предмете. Ако земља порекла није уговорна страна ADR, сврставање и услови превоза морају бити признати од стране надлежних органа прве државе уговорне стране ADR, у коју пошиљка улази.

2.2.1.1.4 Материје и предмети класе 1 морају бити сврстани у неку подкласу према 2.2.1.1.5, и у неку групу компатибилности према 2.2.1.1.6. Подкласа се утврђује на основу резултата испитивања описаних у одељцима 2.3.0 и 2.3.1, и уз примену описа из 2.2.1.1.5. Група компатибилности мора бити утврђена према опису из 2.2.1.1.6. Бројеви подкласе заједно са словима групе компатибилности представљају класификациони код.

2.2.1.1.5 **Опис подкласа**

Подкласа 1.1 Материје и предмети, који су способни за масовну експлозију. (Масовна експлозија је експлозија која практично истовремено обухвата готово цео товар).

Подкласа 1.2 Материје и предмети, који показују опасност стварања одломака, распрснутих и одбачених комадића, али нису способни за масовну експлозију.

Подкласа 1.3 Материје и предмети, који поседују опасност од пожара и показују или малу опасност од ваздушног притиска или малу опасност од одломака, распрснутих и одбачених комадића или и једно и друго, али нису способни за масовну експлозију,

(a) при чијем сагоревању настаје значајно топлотно зрачење, или

(b) који сагоревају један за другим, стварајући мало дејство ваздушног притиска или дејство одломака, распрснутих и одбачених комадића, или и једно и друго.

Подкласа 1.4 Материје и предмети, који представљају само малу опасност од експлозије у случају паљења или активирања током превоза. Дејства остају у суштини ограничена само на комад и не треба очекивати, да ће доћи до стварања одбачених комада већих димензија или на већем растојању. Ватра која делује споља не сме довести до истовремене експлозије готово целог садржаја комада.

Подкласа 1.5 Врло неосетљиве материје са способношћу масовне експлозије, које су тако неосетљиве, да је врло мала вероватноћа изазивања или прелаза пожара у детонацију под нормалним условима превоза. Као минимални захтев за ове материје важи, да не сме да експлодирају при настанку спољашњег пожара.

Подкласа 1.6 Изразито неосетљиви предмети, који немају опасност масовне експлозије. Ови предмети претежно садрже изразито неосетљиве материје и показују незнатну вероватноћу случајног паљења или ширења.

Напомена: *Опасности које проистичу од предмета Подкласе 1.6. ограничене су на експлозију појединачног предмета.*

2.2.1.1.6 **Опис група компатибилности материја и предмета**

A Примарна експлозивна материја

B Предмет са примарном експлозивном материјом и са мање од два ефикасна сигурносна уређаја. Укључени су и неки предмети, као што су детонатори за минирање, детонирајући уређаји за минирање и упаљачи, иако не садрже никакву примарну експлозивну материју.

C Погонска или друга брзогоруђа експлозивна материја или предмет са таквом експлозивном материјом.

D Детонирајућа експлозивна материја или црни барут или предмет са детонирајућом експлозивном материјом, али без средства за паљење и без погонског пуњења или предмет са примарном експлозивном материјом (упаљачем) са најмање два делотворна сигурносна уређаја.

E Предмет са детонирајућом експлозивном материјом без средстава за паљење, са погонским пуњењем (али не такав који садржи запаљиву течност или запаљив гел или самозапаљиву течност (хипергол)).

F Предмет са детонирајућом експлозивном материјом са сопственим средством за паљење, са погонским пуњењем (али не такав, који садржи запаљиву течност, гел или самозапаљиву течност (хипергол) или без погонског пуњења.

G Пиротехничка материја или предмет са пиротехничком материјом или предмет који садржи како експлозивну тако и осветљавајућу материју, запаљиву, односно материју која изазива сузе или дим (изузев предмета који се активирају водом или који садрже бели фосфор, фосфиде, пирофоричну материју (самозапаљиву на ваздуху), запаљиву течност или запаљив гел или самозапаљиву течност хипергол).

H Предмет, који садржи како експлозивну материју тако и бели фосфор

J Предмет, који садржи како експлозивну материју тако и запаљиву течност или запаљив гел.

K Предмет, који садржи како експлозивну материју тако и отрован хемијски агенс.

L Експлозивна материја или предмет са експлозивном материјом, која представља посебну опасност (нпр. због свог активирања у додиру са водом или због присуства самозапаљиве течности (хипергола), фосфида или неке пирофорне материје) и захтева раздвајање сваке појединe врсте.

N Предмети, који претежно садрже изразито неосетљиве материје.

S Материја или предмет, који су тако паковани или израђени, да свако опасно дејство које наступи услед ненамерне реакције остаје ограничено на комад, изузев ако је комад оштећен ватром; у том случају дејство ваздушног притиска или одломака мора остати ограничено на меру, која битно не ограничава или не спречава мере борбе против пожара и друге хитне мере у непосредној близини комада.

Напомена 1: *Свака материја или предмет пакована у специфичној амбалажи може бити сврстана само у једну групу компатибилности. Пошто је критеријум групе компатибилности **S** заснован на практичном испитивању, за сврставање у ову групу неопходно је испитивање ради додељивања класификационог кода.*

Напомена 2: *Предмети група компатибилности **D** и **E** могу бити опремљени сопственим средствима за паљење или заједно са њима упаковани, под условом, да уређај за паљење садржи најмање два делотворна сигурносна уређаја, како би спречио изазивање експлозије у случају ненамерне реакције средстава за паљење. Такви предмети и комади су сврстани у групу компатибилности **D** или **E**.*

Напомена 3: *Предмети група компатибилности **D** и **E** могу бити упаковани заједно са сопственим средством за паљење, које не садржи два делотворна сигурносна уређаја, (тј. средства за паљење, која су сврстана у групу компатибилности **B**) под условом, да одговарају одредби за заједничко паковање **MP21** у одељку 4.1.10. Такви комади сврставају се у групе компатибилности **D** или **E**.*

Напомена 4: *Предмети могу бити опремљени сопственим средством за паљење и са њим заједно упаковани, под условом, да се средства за паљење не могу упалити, под нормалним условима превоза.*

Напомена 5: *Предмети група компатибилности C, D и E могу бити заједно паковани. Такви комади сврставају се у групу компатибилности **E**.*

2.2.1.1.7 **Сврставање ватрометних тела у подкласе**

2.2.1.1.7.1 Ватрометна тела се у принципу сврставају у подкласе 1.1, 1.2, 1.3 и 1.4 на основу података добијених из испитне серије 6 *Приручника за испитивања и критеријуме*. Међутим:

(a) ватрометна тела у облику водопада која садрже праскаве светлеће направе (види Напомену 2. у 2.2.1.1.7.5), морају се класификовати као 1.1G без обзира на резултате Серије испитивања 6;

(b) пошто је избор ватрометних тела веома широк, а и расположивост опреме за испитивање може бити ограничена, у подкласе се могу сврстати и према поступку из 2.2.1.1.7.2.

2.2.1.1.7.2 Сврставање ватрометних тела у UN бројеве 0333, 0334, 0335 или 0336, и сврставање предмета под UN 0431 за оне који се користе за сценске ефекте и испуњавају дефиницију и техничке карактеристике за предмете 1.4G према табели за утврђену класификацију ватрометних тела у 2.2.1.1.7.5, може се вршити на основу аналогног закључка, без потребе за испитивањем према испитној серији 6, а према табели за утврђену класификацију ватрометних тела у 2.2.1.1.7.5. Такво сврставање се може вршити уз сагласност надлежних органа. Предмети који у табели нису наведени, морају бити класификовани на основу података добијених из испитне серије 6.

Напомена 1: *Додавање нових типова ватрометних тела у колону 1 табеле 2.2.1.1.7.5 може се вршити само на основу потпуних података испитивања, који се достављају* ***UN*** *– Стручној подкомисији за транспорт опасне робе ради разматрања.*

Напомена 2: *Податке добијене испитивањем, од стране надлежних органа, који представљају потврду или неслагање са класификацијом у подкласе у колони 5, типова ватрометних тела наведених у колони 4 табеле у 2.2.1.1.7.5, потребно је доставити, ради информације,* ***UN*** *– Стручној подкомисији за транспорт опасне робе.*

2.2.1.1.7.3 Ако су ватрометна тела, која су сврстана у више од једне подкласе, заједно пакована у једном комаду, морају се класификовати на основу подкласе са највећом опасношћу, изузев ако подаци добијени на основу испитне серије 6 дају други резултат.

2.2.1.1.7.4 Класификација наведена у табели 2.2.1.1.7.5 важи само за предмете, који су паковани у сандуцима од картона (4G).

2.2.1.1.7.5 Табела утврђених класификација за ватрометна тела [1]

Напомена 1: *Процентни делови, односе се на масу укупне пиротехничке материје (нпр. ракетни мотори, погонско пуњење, пуњење за распрскавање, пуњење за дејство), уколико у табели није другачије наведено.*

Напомена 2: *Израз „праскаве светлеће направе" у овој табели односи се на пиротехничке материје у облику праха или као пиротехничке јединице присутне у ватрометним телима, које се користе у водопадима или за стварање акустичних праскавих ефеката или као распркавајућа или погонска пуњења, изузев:*

(а) ако се испитивањем HSL-праскаве светлеће направе у Додатку 7 „Приручника за испитивање и критеријуме" докаже да време потребно за повећање притиска износи више од 6 ms за 0,5 g пиротехничке материје; или

(б) пиротехничка материја дâ негативан резултат „-" приликом испитивања US праскаве светлеће направе у Додатку 7 „Приручника за испитивања и критеријуме".

[1] *Ова табела садржи списак класификација ватрометних тела, која се могу користити у недостатку података испитивања серије 6 (види 2.2.1.1.7.2).*

Напомена 3: *Димензије у милиметрима (mm) односе се:*

(a) код лоптастих великих ватрометних бомби и вишеструких лоптастих бомби , на пречник бомбе;

(b) код цилиндричних великих ватрометних бомби, на дужину бомбе;

(c) код велике ватрометне бомбе у бацачу, римској свећи, ватрометном телу у затвореној цеви или ватрометном пуњењу, на унутрашњи пречник цеви, која обухвата или садржи ватрометно тело;

(d) код ватрометних пакета без бацача или цилиндричних ватрометних пакета, на унутрашњи пречник бацача, који је предвиђен за прихватање ватрометне порције.

Тип	Укључује:/ синоними:	Дефиниција појма	Техничке карактеристике	Класификација
Висинска лопта, сферног или цилиндричног облика	Сферна висинска лопта за посматрачка догађања, висинска лопта,шарена лопта, шарена ватра, мултиексплозија, многоефектна висинска лопта, водни ватромет, ватромет падобран, димна завеса, цветне звездице, искре, ватромет, тандер, комплет висинских лопти	Уређај са или без потисног пуњења, са успоравајућим фитиљем и распркавајућим пуњењем, пиротехничким елементом (елементима) или растреситим пиротехничком материјом, предвиђен за избацивање из бацачке прангије	Све висинске лопте са ефектом бљеска	**1.1G**
			Шарена лопта ≥ 180 mm	**1.1G**
			Шарена лопта: <180 mm са > 25% праха растреситог састава, бљесковитог и/ или са ефектима праска	**1.1G**
			Шарена лопта < 180 mm са ≤ 25 % праха растреситог састава бљесковитог и/или са ефектима праска	**1.3G**
			Шарена лопта ≤ 50 mm, или ≤ 60 g пиротехничке материје, са ≤ 2 % праха растреситог састава, бљесковитог и/или са ефектима праска	**1.4 G**
	Висинска лопта са многобројним распрскавањем (висинска лопта -prahis arahis =кикирики)	Уређај са два или више сферних висинских лопти у заједничкој чаури, које се избацују помоћу једног истог потисног пуњења, са одвојеним спољним успоравајућим фитиљем	Најопаснија сферна висинска лопта одређује класификацију	
	Скуп избацујућих прангија и висинске лопте, напуњена бацачка прангија	Скуп у облику сферне или цилиндричне висинске лопте унутар бацачке прангије, који је намењен за испаљивање лопте	Све висинске лопте са ефектом бљеска	**1.1G**
			Шарена лопта ≥ 180 mm	**1.1G**
			Шарена лопта: > 25 % праха растреситог састава, бљесковитог и/или са ефектима праска	**1.1G**
			Шарена лопта > 50 mm и < 180 mm	**1.2G**
			Шарена лопта ≤ 50 mm или ≤ 60 g пиротехничке материје, са ≤ 25% праха растреситог састава, бљесковитог и/или са ефектима праска	**1.3G**

Тип	**Укључује:/ синоними:**	**Дефиниција појма**	**Техничке карактеристике**	**Класификација**
Висинска лопта, сферног или цилиндричног облика	Сфера из сфере (приказане процентне величине односе се на бруто масу ватрених тела)	Уређај без потисног пуњења, са успоравајућим фитиљем и распрскавајућим пуњењем, које садржи згуру и инертни материјал и предвиђен је за испаљивање из бацачке прангије.	>120 mm	**1.1G**
		Уређај без потисног пуњења, са успоравајућим фитиљем и распрскавајућим пуњењем, које садржи згуру са ≤ 25 g бљесковитог састава по елементу згуре, са ≤ 33 % бљесковитог састава и ≥ 60% интерног материјала, и предвиђен је за испаљивање из бацачке прангије.	≤ 120 mm	**1.3G**
		Уређај без потисног пуњења, са успоравајућим фитиљем и распрскавајућим пуњењем који садржи шарене лопте и/или пиротехничке јединице, и предвиђен је за испаљивање из бацачке прангије.	>300 mm	**1.1G**
		Уређај без потисног пуњења, са успоравајућим фитиљем и распрскавајућим пуњењем, које садржи шарене лопте ≤ 70 mm и/или пиротехничке јединице, са ≤ 25% бљесковитог састава и ≤ 60% пиротехничке материје, и предвиђен је за испаљивање из бацачке прангије	>200 mm и ≤ 300 mm	**1.3G**
		Уређај са избацујућим пуњењем са успоравајућим фитиљем и распрскавајућим пуњењем, који садржи шарене лопте ≤ 70 mm или пиротехничке јединице, са ≤ 25% бљесковитог састава и ≤ 60% пиротехничке материје, и предвиђен је за испаљивање из бацачке прангије.	≤ 200 mm	**1.3G**
Батерија ватромета /Комбина-ција висинских ватромета	Ватрометни талас, бомбице, тортице, финални букет, шарена ложа, хибрид, многоцевке, батерија петарди, батерија петарди са упаљачем	Скуп, који укључује неколико елемената истог типа или различитих типова, који одговарају једном од типова ватрометних тела, набројаних у овој табели, са једном или две тачке паљења	Најопаснији тип ватрометног тела одређује класификацију.	

Тип	**Укључује:/ синоними:**	**Дефиниција појма**	**Техничке карактеристике**	**Класификација**
Римска свећа	Фестивалска свећа, комете	Цев, која садржи скуп пиротехничких јединица, које се састоје од наизменичне пиротехничке материје, потисног пуњења и преносног фитиља	Унутрашњи пречник ≥ 50 mm са бљесковитим саставом или < 50 mm са > 25 % бљесковитим саставом	**1.1 G**
			Унутрашњи пречник ≥ 50 mm без бљесковитог састава	**1.2G**
			Унутрашњи пречник <50 mm и са ≤ 25 % бљесковитим саставом	**1.3G**
			Унутрашњи пречник ≤ 30 mm и свака пиротехничка јединица ≤ 25 g, са ≤ 5% бљесковитог састава	**1.4G**
Појединачни ватромет	Јединична римска свећа, мала напуњена прангија	Цев, која садржи пиротехничку јединицу, која се састоји од пиротехничких материја, потисног пуњења и са или без преносног фитиља	Унутрашњи пречник ≤ 30mm, пиротехничка јединица >25 g или > 5 % и ≤ 25% бљесковитог састава	**1.3G**
			Унутрашњи пречник ≤ 30mm, пиротехничке јединице ≤ 25 g и ≤ 5% бљесковитог састава	**1.4G**
Ракета	Звучна ракета, сигнална ракета, звиждућа ракета, бљештећа ракета, небеска ракета, стона ракета	Цев, која садржи пиротехничку материју или пиротехничке јединице, опремљена штапом или другим средствима за стабилизацију летења и предвиђена за подизање у ваздух	Само ефекти бљесковитог састава	**1.1G**
			Бљесковит састав >25% пиротехничке материје	**1.1G**
			>20 g пиротехничке материје и бљесковитог састава ≤ 25%	**1.3G**
			≤ 20 g пиротехничке материје, распрскавајуће пуњење у виду црног праха и ≤ 0,13 g бљесковитог састава по праску и укупно ≤ 1 g	**1.4 G**

Тип	**Укључује:/ синоними:**	**Дефиниција појма**	**Техничке карактеристике**	**Класификација**
Мине	Паковани ватромет, приземни, папирнати, цилиндрични	Цев, која садржи потисно пуњење и пиротехничке јединице и предвиђена је за размештање или учвршћивање на тлу. Главни ефекат састоји се у једнократном избацивању свих пиротехничких јединица са широким визуелним или звучним ефектом у ваздуху или: Врећа од тканине или папира или цилиндар од тканине или од папира, који садржи потисно пуњење и пиротехничке јединице, предвиђене за смештање у бацачку прангију, да би функционисале као мине	>25% праха растреситог састава, бљесковитог и /или са ефектом праска	**1.1G**
			≥ 180 mm и ≤ 25 % праха растреситог састава, бљесковитог и /или са ефектом праска	**1.1G**
			<180 mm и ≤ 25% праха растреситог састава, бљесковитог и /или са ефектом праска	**1.3G**
			≤ 150 g пиротехничке материје, који садржи ≤ 5 % праха растреситог састава, бљесковитог и/или са ефектом праска. Свака пиротехничка јединица ≤ 25 g, сваки ефекат праска <2 g; сваки звиждук, (ако постоји) ≤ 3g	**1.4G**
Фонтана	Вулкан, венац, бенгалска ватра, водопад, фонтана пита, цилиндрична фонтана, конусна фонтана, бакља.	Неметална чаура, која садржи пресовану или збијену пиротехничку материју, која ствара искру и пламен ***Напомена:*** *Фонтане које производе вертикалне каскаде или завесе искри сматрају се водопадима (види ред испод).*	≥ 1 kg пиротехничке материје	**1.3G**
			< 1 kg пиротехничке материје	**1.4G**
Водопад	Каскаде, тушеви	Пиротехничка фонтана предвиђена да произведе вертикални водопад или завесу искри	садржи праскаве светлеће направе, без обзира на резултате Серије испитивања 6 (види 2.2. 1.1.7.1 (а))	**1.1G**
			не садржи праскаве светлеће направе	**1.3G**
Чаробна свећа (спарклер)	Чаробна свећа, која се држи у руци, чаробна свећа, која се не држи у руци, чаробна свећа са жицом	Крута жица, делимично обложена (на једном крају) споро горућом пиротехничком материјом, са или без упаљача	Чаробне свеће на бази перхлората > 5 g по јединици или >10 јединица по паковању	**1.3G**
			Чаробне свеће на бази перхлората ≤ 5 g по јединици и ≤ 10 по паковању чаробних свећа на бази нитрата ≤ 30 g по јединици	**1.4G**

Тип	Укључује:/ синоними:	Дефиниција појма	Техничке карактеристике	Класификација
Бенгалска свећа	Бенгалска ватра	Неметални штап, делимично обложен (на једном крају) спорогорућом пиротехничком материјом и предвиђен за држање у руци	Јединица на бази перхлората >5 g по јединици или >10 јединица по паковању.	**1.3G**
			Јединица на бази перхлората ≤ 5 g по јединици и ≤ 10 g јединица по паковању; јединице на бази нитрата ≤ 30 g по јединици.	**1.4G**
Ватрометна тела са малом опасношћу, стона и за прославе	Стона бомбица, грмећи прасак, чегрталька, димна, магла, змија, свитац, пчелица, пуцаљка (жабица)	Уређај предвиђен за стварање веома ограниченог визуелног и/или звучног ефекта, који садржи малу количину пиротехничке материје и/или експлозивног састава	Чегрталъке и грмећи прасак могу садржати до 1,6 mg фулмината сребра; пуцаљке и пуцаљке за прославе могу да садрже до 16 mg смеше калијумхлората са црвеним фосфором; остали артикли могу садржати до 5 g пиротехничке материје, али не и бљесковитог састава	**1.4G**
Зврк (вртуљак)	Ваздушни вртуљак, хеликоптер, ловац, вртуљак за подлогу	Неметална цев која садржи пиротехничку материју који производи гас и искру, са саставом или без бучног ефекта, са или без крилца	Пиротехничка материје по јединици > 20 g, који садржи ≤ 3% бљесковитог састава за стварање ефекта праска или ≤ 5 g звиждућег састава	**1.4G**
			Пиротехничка материје по јединици ≤ 20 g који садржи ≤ 3% бљесковитог састава за стварање ефекта праска или ≤ 5 g звиждућег састава.	**1.4G**
Вртећи точак	Саксонско сунце	Скуп који укључује уређај за избацивање, који садржи пиротехничку материју и који је опремљен помоћним средствима ради учвршћивања на држач, да би могао да се окреће	≥ 1 kg укупне количине пиротехничке материје, без ефекта праска, сваки звиждук (уколико постоји) ≤ 25 g и по точку ≤ 50 g звиждућег састава	**1.3G**
			< 1 kg укупне количине пиротехничке материје, без ефекта праска, сваки звиждук (уколико постоји) ≤ 5 g и по точку ≤ 10 g звиждућег састава	**1.4G**

Тип	**Укључује:/ синоними:**	**Дефиниција појма**	**Техничке карактеристике**	**Класификација**
Ваздушни точак	Летећи саксонац, НЛО, летећи тањир	Цеви које садрже потисно пуњење и пиротехничку материју који ствара искру, пламен и/или бучни ефекат при чему су чауре причвршћене на носећем обручу	>200 g укупне количине пиротехничке материје или >60 g по потисном уређају, ≤ 3% бљесковитог састава са ефектом праска, сваки звиждук (уколико постоји) ≤ 25 g и по точку ≤ 50 g звиждућег састава	**1.3G**
			≤ 200 g укупне количине пиротехничке материје или ≤ 60 g пиротехничке материје по потисном уређају. ≤ 3% бљесковитог састава са ефектом праска, сваки звиждук (уколико постоји) ≤ 5 g и по точку ≤ 10 g звиждућег састава	**1.4G**
Гарнитура ватрометних тела	Гарнитура ватрометних тела за приказивање, гарнитура ватрометних тела за појединце ради коришћења на отвореном простору и у просторијама.	Гарнитура неколико типова празничних ватрометних тела, од којих сваки одговара једном од типова набројаних у овој табели.	Најопаснији тип ватрометног тела одређује класификацију.	
Петарда	Празнична петарда, митраљез	Скуп цеви (од папира или картона) повезан пиротехничким фитиљем, при чему је свака цев предвиђена за стварање звучног ефекта.	Свака цев ≤ 140 mg бљесковитог састава или ≤ 1 g црног праха.	**1.4 G**
Фитиљна петарда	Ватромет, петарда са бљеском, димни крекер	Неметална цев, која садржи прасковит састав, намењена за стварање звучног ефекта.	>2g бљесковитог састава по јединици	**1.1G**
			≤ 2g бљесковитог састава по јединици и ≤ 10g по унутрашњем паковању	**1.3G**
			≤ 1 g бљесковитог састава по јединици и ≤ 10g по унутрашњем паковању или ≤ 10 g црног праха по јединици	**1.4G**

2.2.1.1.8 *Искључење из класе 1*

2.2.1.1.8.1 Материја и предмет може да буде искључен из класе 1 на основу резултата испитивања и дефиниције појма за класу 1 уз одобрење надлежног органа било које ADR уговорне стране, која такође може да призна одобрење издато од надлежног органа земље која није ADR уговорна страна, под условом да је ово одобрење издато у складу са примењивим поступком RID, ADR, ADN, IMDG-Code или ICAO техничким инструкцијама.

2.2.1.1.8.2 Одобрењем надлежног органа у складу са 2.2.1.1.8.1 предмет се може искључити из класе 1, уколико три неупакована предмета, која се за предвиђену функцију активирају сопственим средством за покретање или паљење или екстерним (спољним) средством за функцију у пројектованом режиму, испуњавају следеће критеријуме испитивања, да:

(a) ни једна спољна површина нема темпаратуру већу од 65 °C. Може се прихватити тренутни скок температуре до 200 °C;

(b) нема пуцања или разбијања спољног кућишта или померања предмета или са њега одвојених делова више од једног метра у сваком правцу.

Напомена: *Ако целовитост предмета може да буде угрожена у случају спољног пожара, ови критеријуми морају да буду испитани испитивањем отпорности на пожар. Једна таква метода која користи брзину загревања од 80 K/min описана је у стандарду ISO 14451-2.*

(c) нема чујни прасак са највишом вредношћу изнад 135 dB (C) на удаљености од једног метра;

(d) нема бљеска или пламена који може да упали материјал као што је лист папира од 80 ± 10 g/m^2 у контакту са предметом; и

(e) нема стварање дима, паре и прашине у количинама које смањују видљивост у комори од 1 m^3 оивиченој плочама одговарајуће величине, за више од 50%, при чему се мерење врши калибрираним мерачем осветљења (луксметар) или радиометар, који је смештен на удањеност од једног метра од константног извора светла постављеног на средину супротног зида. Могу да се користе опште смернице за испитивање оптичке густине у Стандарду ***ISO*** 5659-1 и опште смернице за фотометрични поступак описан у одељку 7.5 у Стандарду ***ISO*** 5659-2 или слични методи за мерење оптичке густине, који служе истој сврси. Мора да се користи одговарајућа хауба за покривање, која обухвата задњи део и странице мерача осветљења, да би се ефекти светла, који не зраче директно из извора светла, или расипана светлост смањила на најмању меру.

Напомена 1: *Ако се у току испитивања у вези критеријума (a), (b), (c) или (d) не утврди или утврди само веома мали дим, може да се одустане од испитивања наведених у ставу (e).*

Напомена 2: *Надлежни орган поменут у 2.2.1.1.8.1, може да наложи испитивање предмета у свом паковању ако се утврди да предмет упакован за превоз може да представља већу опасност.*

2.2.1.1.9 Документација о класификацији

2.2.1.1.9.1 Надлежни орган који сврстава одређени предмет или материју у класу 1 мора да подносиоцу захтева потврди ту класификацију у писаној форми.

2.2.1.1.9.2 Документ о класификацији надлежног органа може бити у било ком облику и може садржати више од једне стране, под условом да су стране узастопно обележене. Документ мора имати јединствени референтни број.

2.2.1.1.9.3 Информације дате у овом документу треба да буду лако препознатљиве, читљиве и трајне.

2.2.1.1.9.4 Примери информација које могу бити дате у документу о класификацији су следећи:

(a) назив надлежног органа и одредбе националног/домаћег законодавства на којима је засновао своју легитимност;

(b) прописи по виду транспорта или национални прописи за које је документ о класификацији применљив;

(c) потврда да је класификација одобрена, усвојена или договорена у складу са UN Моделом прописа или одговарајућим моделом прописа;

(d) назив и адреса правног лица којем је класификација додељена и било која регистрација привредног друштва која на јединствен начин према националном законодавству идентификује привредно друштво или његове огранке;

(e) назив под којим ће се експлозивни предмет или материја наћи на тржишту или бити предат на превоз;

(f) званичан назив за транспорт, UN број, класа, подкласа и одговарајућа група компатибилности експлозива;

(g) ако је то могуће, максимална нето маса експлозивне материје садржане у комаду или предмету;

(h) име, потпис, жиг, печат или други облик идентификације лица овлашћеног од стране надлежног органа да издаје документ о класификацији, који мора бити јасно видљив;

(i) када се сматра да је превоз безбедан или је подкласа процењена као зависна од амбалаже, обележје амбалаже или описа дозвољене:

- унутрашње амбалаже,
- међуамбалаже,
- спољне амбалаже;

(j) документ о класификацији наводи делимичан број, каталошки број или други референтни број под којим ће експлозиви бити пласирани на тржиште или предати на превоз;

(k) назив и адресу правног лица које је произвело експлозиве и било која регистрација привредног друштва која на јединствен начин према националном законодавству идентификује привредно друштво или његове огранке;

(l) све додатне информације у вези са применљивим упутствима за паковање и посебним одредбама које важе за паковање, ако постоје;

(m) основ за доделу класификације, нпр. на основу резултата испитивања, подразумеване класификације ватрометних тела, аналогије са класификованим експлозивима, по дефиницији садржаној у табели А поглавља 3.2, итд.;

(n) било који посебни услови или ограничења који су препознати од стране надлежног органа као релевантни за безбедност превоза експлозива, повезаност између опасности и међународног превоза;

(o) уколико надлежни орган сматра да је то потребно, наводи се датум истека документа о класификацији.

2.2.1.2 Материје и предмети који нису дозвољени за превоз

2.2.1.2.1 Експлозивне материје, које према критеријумима *Приручника за испитивања и критеријуме*, део I, показују недозвољено високу осетљивост или код којих може настати спонтана реакција, као и експлозивне материје и предмети, које се не могу сврстати у неки од назива наведених у табели А, поглавља 3.2 или у неки од назива н.д.н, нису дозвољени за превоз.

2.2.1.2.2 Предмети групе компатибилности К (1.2 К, UN 0020 и 1.3 К, UN 0021) нису дозвољени за превоз.

2.2.1.3 Списак заједничких назива

класификациони кôд (види 2.2.1.1.4)	UN-број	Назив материје или предмета
1.1A	0473	ЕКСПЛОЗИВНЕ МАТЕРИЈЕ, Н.Д.Н.
1.1B	0461	КОМПОНЕНТЕ ИНИЦИЈАЛНОГ ЛАНЦА, Н.Д.Н.
1.1C	0474	ЕКСПЛОЗИВНЕ МАТЕРИЈЕ, Н.Д.Н.
	0497	РАКЕТНО ГОРИВО, ТЕЧНО
	0498	РАКЕТНО ГОРИВО, ЧВРСТО
	0462	ПРЕДМЕТИ, ЕКСПЛОЗИВНИ, Н.Д.Н.
1.1D	0475	ЕКСПЛОЗИВНЕ МАТЕРИЈЕ, Н.Д.Н.
	0463	ПРЕДМЕТИ, ЕКСПЛОЗИВНИ, Н.Д.Н.
1.1E	0464	ПРЕДМЕТИ, ЕКСПЛОЗИВНИ, Н.Д.Н.
1.1F	0465	ПРЕДМЕТИ, ЕКСПЛОЗИВНИ, Н.Д.Н.
1.1G	0476	ЕКСПЛОЗИВНЕ МАТЕРИЈЕ, Н.Д.Н.
1.1L	0357	ЕКСПЛОЗИВНЕ МАТЕРИЈЕ, Н.Д.Н.
	0354	ПРЕДМЕТИ, ЕКСПЛОЗИВНИ, Н.Д.Н.
1.2B	0382	КОМПОНЕНТЕ ИНИЦИЈАЛНОГ ЛАНЦА, Н.Д.Н.
1.2C	0466	ПРЕДМЕТИ, ЕКСПЛОЗИВНИ, Н.Д.Н.
1.2D	0467	ПРЕДМЕТИ, ЕКСПЛОЗИВНИ, Н.Д.Н.
1.2E	0468	ПРЕДМЕТИ, ЕКСПЛОЗИВНИ, Н.Д.Н.
1.2F	0469	ПРЕДМЕТИ, ЕКСПЛОЗИВНИ, Н.Д.Н.
1.2L	0358	ЕКСПЛОЗИВНЕ МАТЕРИЈЕ, Н.Д.Н.
	0248	УРЕЂАЈИ КОЈИ СЕ АКТИВИРАЈУ ВОДОМ, са детонатором, избацним или погонским пуњењем
	0355	ПРЕДМЕТИ, ЕКСПЛОЗИВНИ, Н.Д.Н.
1.3C	0132	БРЗОГОРЕЋЕ СОЛИ МЕТАЛА И АРОМАТИЧНИХ НИТРОДЕРИВАТА, Н.Д.Н.
	0477	ЕКСПЛОЗИВНЕ МАТЕРИЈЕ, Н.Д.Н.
	0495	РАКЕТНО ГОРИВО, ТЕЧНО
	0499	РАКЕТНО ГОРИВО, ЧВРСТО
	0470	ПРЕДМЕТИ, ЕКСПЛОЗИВНИ, Н.Д.Н.
1.3G	0478	ЕКСПЛОЗИВНЕ МАТЕРИЈЕ, Н.Д.Н.
1.3L	0359	ЕКСПЛОЗИВНЕ МАТЕРИЈЕ, Н.Д.Н.
	0249	УРЕЂАЈИ КОЈИ СЕ АКТИВИРАЈУ ВОДОМ, са детонатором, избацним или погонским пуњењем
	0356	ПРЕДМЕТИ, ЕКСПЛОЗИВНИ, Н.Д.Н.
1.4B	0350	ПРЕДМЕТИ, ЕКСПЛОЗИВНИ, Н.Д.Н.
	0383	КОМПОНЕНТЕ ИНИЦИЈАЛНОГ ЛАНЦА, Н.Д.Н.
1.4C	0479	ЕКСПЛОЗИВНЕ МАТЕРИЈЕ, Н.Д.Н.
	0501	РАКЕТНО ГОРИВО, ЧВРСТО
	0351	ПРЕДМЕТИ, ЕКСПЛОЗИВНИ, Н.Д.Н.
1.4D	0480	ЕКСПЛОЗИВНЕ МАТЕРИЈЕ, Н.Д.Н.
	0352	ПРЕДМЕТИ, ЕКСПЛОЗИВНИ, Н.Д.Н.
1.4E	0471	ПРЕДМЕТИ, ЕКСПЛОЗИВНИ, Н.Д.Н.
1.4F	0472	ПРЕДМЕТИ, ЕКСПЛОЗИВНИ, Н.Д.Н.

класификациони кôд (види 2.2.1.1.4)	**UN-број**	**Назив материје или предмета**
1.4G	0485	ЕКСПЛОЗИВНЕ МАТЕРИЈЕ, Н.Д.Н.
	0353	ПРЕДМЕТИ, ЕКСПЛОЗИВНИ, Н.Д.Н.
1.4S	0481	ЕКСПЛОЗИВНЕ МАТЕРИЈЕ, Н.Д.Н.
	0349	ПРЕДМЕТИ, ЕКСПЛОЗИВНИ, Н.Д.Н.
	0384	КОМПОНЕНТЕ ИНИЦИЈАЛНОГ ЛАНЦА, Н.Д.Н.
1.5D	0482	ЕКСПЛОЗИВНЕ МАТЕРИЈЕ, ВРЛО НЕОСЕТЉИВЕ (материје **EVI**[a]), Н.Д.Н.
1.6N	0486	ПРЕДМЕТИ, ЕКСПЛОЗИВНИ, ВЕОМА НЕОСЕТЉИВИ (ПРЕДМЕТИ, **EEI**[b])
	0190	УЗОРЦИ ЕКСПЛОЗИВНИХ МАТЕРИЈА различити од иницијалног експлозива ***Напомена:*** *Подкласа и група компатибилности се одређује у договору са надлежним органом и према принципима става 2.2.1.1.4.*

[a] ***EVI*** = explosive, very insensitive (експлозив, веома неосетљив)

[b] ***EEI*** = explosive, extremly insensitive (експлозив, изразито неосетљив)

2.2.1.4 Појмовник назива

Напомена 1: *Циљ описа у појмовнику није да замени испитивања нити да одреди класификацију опасности појединих материја или предмета класе 1. Сврставање у праве подкласе и одлука да ли се материја или предмет сврставају у групу компатибилности **S**, мора се донети на основу испитивања производа према „Приручнику за испитивања и критеријуме”, део I или аналогно сличном производу, који је већ испитан и разврстан према поступцима „Приручника за испитивања и критеријуме”.*

Напомена 2: *Након назива потребно је додати одговарајући UN број (поглавље 3.2, табела A, рубрика 2). Везано за класификациони код, види 2.2.1.1.4.*

АВИО-БОМБЕ, СА ЗАПАЉИВОМ ТЕЧНОШЋУ, са експлозивним пуњењем: **UN** бројеви 0399, 0400

Предмети, који се бацају из авиона и који се састоје од једног танка (резервоара), који садржи запаљиву течност и једног експлозивног пуњења.

АВИО-БОМБЕ са експлозивним пуњењем: **UN** бројеви 0033, 0291

Експлозивни предмети који се бацају из авиона, са сопственим начинима за иницирање, који немају два или више делотворна заштитна механизама.

АВИО-БОМБЕ са експлозивним пуњењем: **UN** бројеви 0034, 0035

Експлозивни предмети који се бацају из авиона, без сопственог начина за иницирање или са сопственим начином за иницирање који садржи два или више делотворна заштитна механизама.

АВИО-БОМБЕ, ФОТО-ФЛЕШ: **UN** бројеви 0039, 0299

Експлозивни предмети који се бацају из авиона, да би произвели краткотрајну интензивну светлост у фотографске сврхе. Они садрже „фото-флеш“ пиротехничке смесе.

АВИО-БОМБЕ, ФОТО-ФЛЕШ: **UN** 0037

Експлозивни предмети који се бацају из авиона, да би произвели краткотрајну интензивну светлост у сврху фотографисања. Они садрже пуњење бризантних експлозивних материја са сопственим начинима за иницирање који немају два или више делотворна заштитна механизама.

АВИО-БОМБЕ, ФОТО-ФЛЕШ: **UN** 0038

Експлозивни предмети који се бацају из авиона, да би произвели краткотрајну интензивну светлост у сврху фотографисања. Они садрже пуњење бризантних експлозивних материја без сопственог начина за иницирање или са сопственим начином за иницирање који има најмање два делотворна заштитна механизама.

БАКЉЕ, ВАЗДУШНЕ: UN бројеви 0093, 0403, 0404, 0420, 0421

Предмети, који садрже пиротехничке смеше и намењени су за бацање из авиона у циљу осветљавања, обележавања или за сигнализацију или упозорење.

БАКЉЕ, ПОВРШИНСКЕ: UN бројеви 0092, 0418, 0419

Предмети који садрже пиротехничке смеше и користе се на површини тла у циљу осветљавања, обележавања или за сигнализацију или упозорење.

БАРУТ, ЦРНИ, ПРЕСОВАН или БАРУТ, ЦРНИ, ГРАНУЛИСАН: **UN** 0028

Материја, која се састоји од обликованог црног барута.

БАРУТ, МАЛОДИМНИ: **UN** бројеви 0160, 0161, 0509

Материје на бази нитроцелулозе које се користе за израду погонских (барутних) пуњења. Овај појам укључује једнобазни барут за погонска пуњења [главна компонента нитроцелулоза (**NC**)], двобазни барут за погонска пуњења [главне компоненте су **NC** и нитроглицерин (**NG**)] и тробазни барут за погонска пуњења (главне компоненте су **NC**, **NG** и нитрогванидин).

Напомена: *Изливен, пресован или упакован у кесице барут за погонска пуњења наведен је под ПУЊЕЊА, ПОГОНСКА, ЗА АРТИЉЕРИЈУ или ПУЊЕЊА, ПОГОНСКА.*

БОЈЕВЕ ГЛАВЕ, РАКЕТНЕ са детонатором или избацним пуњењем: **UN** 0370

Предмети, који се састоје од инертног корисног товара и малог пуњења од бризантне или погонске експлозивне материје, без сопственог начина за иницирање или са сопственим начином иницирања који садржи најмање два или више делотворна заштитна механизама. Дизајниране су тако да су повезане са ракетним мотором и да разбацују користан товар. Овај назив обухвата и бојеве главе за вођене ракете.

БОЈЕВЕ ГЛАВЕ, РАКЕТНЕ, са детонатором или избацним пуњењем: **UN** 0371

Предмети, који се састоје од инертног корисног товара и малог пуњења од бризантне или погонске експлозивне материје, са сопственим начином за иницирање који нема два или више делотворна заштитна механизма. Дизајниране су тако да су повезане са ракетним мотором и да разбацују користан товар. Овај назив обухвата и бојеве главе за вођене ракете.

БОЈЕВЕ ГЛАВЕ, РАКЕТНЕ са експлозивним пуњењем: **UN** 0369

Предмети, који садрже бризантне експлозивне материје са сопственим начином за иницирање који нема два или више делотворна заштитна механизама. Дизајниране су тако да су повезане са ракетним мотором. Овај назив обухвата и бојеве главе за вођене ракете.

БОЈЕВЕ ГЛАВЕ, РАКЕТНЕ са експлозивним пуњењем: **UN** бројеви 0286, 0287

Предмети, који садрже бризантне експлозивне материје, без сопственог начина за иницирање или са сопственим начином за иницирање који садрже најмање два делотворна заштитна механизама. Дизајниране су тако да су повезане са ракетним мотором. Овај назив обухвата и бојеве главе за вођене ракете.

БОЈЕВЕ ГЛАВЕ, ТОРПЕДНЕ са експлозивним пуњењем: **UN** 0221

Предмети, који садрже бризантне експлозивне материје, без сопственог начина за иницирање или са сопственим начином за иницирање који садржи најмање два делотворна заштитна механизама. Дизајниране су тако да су повезане са торпедом.

БОМБЕ, ДУБИНСКЕ: UN 0056

Предмети, који се састоје од пуњења од бризантног експлозива у бурету или пројектилу, без сопственог начина за инцирање или са сопственим начином за иницирање који има два или више делотворних заштитних механизама. Дизајнирани су да детонирају под водом.

БОМБЕ ручне или МИНЕ тромблонске, вежбовне: **UN** бројеви 0110, 0318, 0372, 0452

Предмети без распрскавајућег експлозивног пуњења, који су предвиђени за бацање руком или испаљивање са пушке. Они садрже уређај за паљење, а могу да садрже и пуњење за обележавање на циљу.

БОМБЕ ручне или МИНЕ тромблонске, са експлозивним пуњењем: **UN** бројеви 0284, 0285

Предмети, који су предвиђени за бацање руком или испаљивање са пушке. Они немају сопствени начин за иницирање или имају сопствени начин иницирања са два или више делотворна заштитна механизама.

БОМБЕ ручне и МИНЕ тромблонске, са експлозивним пуњењем: **UN** бројеви 0292, 0293

Предмети, који су предвиђени за бацање руком или испаљивање са пушке. Они имају сопствени начин за иницирање који не садржи два или више делотворна заштитна механизама.

ВАТРОМЕТНА ТЕЛА: **UN** бројеви 0333, 0334, 0335, 0336, 0337

Предмети који садрже пиротехничке смеше, а намењени су забави.

ДЕТОНАТОРСКЕ КАПИСЛЕ ЗА МУНИЦИЈУ: **UN** бројеви 0073, 0364, 0365, 0366

Предмети, који се састоје од мале пластичне или металне кошуљице у коју су смештене експлозивне материје као што су олово азид, пентрит или комбинације експлозивних материја. Они су намењени изазивању детонације у иницијалном ланцу муницијских упаљача.

ДЕТОНАТОРСКЕ КАПИСЛЕ, ЕЛЕКТРИЧНЕ за минирање: **UN** бројеви 0030, 0255, 0456

Предмети, који су посебно намењени за активирање привредних бризантних експлозива. Ове каписле могу бити са тренутним дејством или могу да садрже елемент за успорено дејство. Електричне детонаторске каписле се активирају електричном струјом.

ДЕТОНАТОРСКЕ КАПИСЛЕ, ЕЛЕКТРОНСКЕ које се могу програмирати за минирање: UN бројеви 0511, 0512, 0513

Детонаторске каписле са побољшаним сигурносним и безбедносним карактеристикама, које користе електронске компоненте за преношење сигнала за паљење са потврђеним командама и безбедном комуникацијом. Детонаторске каписле овог типа не могу се покренути другим средствима.

ДЕТОНАТОРСКЕ КАПИСЛЕ, КОМПЛЕТИРАНЕ за рушење: **UN** бројеви 0360, 0361, 0500

Детонаторске каписле су комплетиране спорогорећим штапином, ударним или запаљивим цевчицама или детонирајућимм штапином и са њима се активирају. Ове каписле могу бити са тренутним дејством или садрже елемент за успорено дејство. Овај назив обухвата и преносника детонације који садрже детонирајући штапин.

ДЕТОНАТОРСКЕ КАПИСЛЕ, НЕЕЛЕКТРИЧНЕ за минирање: **UN** бројеви 0029, 0267, 0455

Предмети, који су посебно намењени за активирање привредних бризантних експлозива. Ове каписле могу бити са тренутним дејством или могу да садрже елемент за успорено дејство. Ове детонаторске каписле се активирају помоћу ударних и запаљивих цевчица, спорогорећег штапина, других средстава за паљење или детонирајућим штапином. Овај назив обухвата и преносника детонације али не укључује детонирајући штапин.

ДЕТОНИРАЈУЋИ ШТАПИН, СА СЛАБИМ СПОЉНИМ ЕФЕКТОМ, у металној облози: **UN** 0104

Предмет, који се састоји из језгра од бризантне експлозивне материје у цеви од меког метала са или без заштитне облоге. Количина експлозивне материје је толико мала, да може доћи само до мањег спољног дејства.

ДЕТОНИРАЈУЋИ ШТАПИН, у металној облози: **UN** бројеви 0102, 0290

Предмет, који се састоји из језгра од бризантне експлозивне материје у цеви од меког метала са или без заштитне облоге.

ЕКСПЛОЗИВ, ПРИВРЕДНИ, ТИП А: UN 0081

Материје, које се састоје од течних органских нитрата, као што је нитроглицерин или смеше таквих материја, са једним или више следећих састојака: нитроцелулоза, амонијум нитрат или други неорганski нитрати, ароматична нитро-једињења или сагорљивог материјала као дрвно брашно или алуминијум у праху. Они могу осим тога да садрже и инертне састојке, као што је дијатомејска земља или адитиве, као што су боје или стабилизатори. Ове експлозивне материје имају прашкасту, желатинозну или еластичну структуру. Овај назив обухвата и динамите, разорни желатин, желатинозни динамит.

ЕКСПЛОЗИВ, ПРИВРЕДНИ, ТИП B: UN бројеви 0082, 0331

Материје, које се састоје од

(a) смеше амонијум нитрата или других неорганских нитрата са експлозивним материјама, као што је тринитротолуен (тротил, **TNT**), са или без других материја, као дрвно брашно или алуминијум у праху, или

(b) смеше амонијум нитрата или других неорганских нитрата са другим сагорљивим, неекспозивним материјама. У оба случаја ове експлозивне материје могу да садрже инертне састојке, као што је дијатомејска земља или адитиве, као што су боје и стабилизатори. Ове експлозивне материје не смеју да садрже нитроглицерин или сличне течне органске нитрате нити хлорате.

ЕКСПЛОЗИВ, ПРИВРЕДНИ, ТИП C: UN 0083

Материје, које се састоје од смеше калијум- или натријум-хлората или калијум-, натријум- или амонијум перхлората са органским нитро-једињењима или сагорљивим материјалом, као што су дрвно брашно, алуминијум у праху или угљоводоници. Оне могу, осим тога, да садрже инертне састојке као што је дијатомејска земља и адитиве као што су боје и стабилизатори. Ове експлозивне материје не смеју да садрже нитроглицерин или сличне течне органске нитрате.

ЕКСПЛОЗИВ, ПРИВРЕДНИ, ТИП D: UN 0084

Материје, које се састоје од смеше органских нитрираниих једињења и сагорљивих материјала, као што су угљоводоници и алуминијум у праху. Оне могу да садрже инертне састојке, као што је дијатомејска земља и адитиве, као што су боје и стабилизатори. Ове експлозивне материје не смеју да садрже нитроглицерин или сличне течне органске нитрате, хлорате или амонијум нитрат. Овај назив генерално обухвата и пластичне експлозиве.

ЕКСПЛОЗИВ, ПРИВРЕДНИ, ТИП E: UN бројеви 0241, 0332

Материје, које се састоје од воде као главног састојка и високог удела амонијум нитрата или других оксидирајућих средстава, која су у потпуности или делимично растворена. Други састојци могу да буду органска нитро-једињења, као што је тринитротолуен, угљоводоници или алуминијум у праху. Оне могу да садрже инертне састојке, као што је дијатомејска земља и адитиве, као што су боје и стабилизатори. Овај назив обухвата емулзионе експлозивне материје, „Slurry" експлозивне материје, као и „водени желе".

ЕКСПЛОЗИВНЕ МАТЕРИЈЕ, ВРЛО НЕОСЕТЉИВЕ (Материје, EVI), Н.Д.Н.: **UN** 0482

Материје код којих постоји опасност од експлозије у маси, али које су тако неосетљиве, да под нормалним условима транспорта постоји само мала вероватноћа изазивања или прелаза из пожара у детонацију и које су испитане према Серији тестова 5.

ЗАКОВИЦЕ, ЕКСПЛОЗИВНЕ: UN 0174

Предмети, који се састоје од малог пуњења експлозивне материје унутар металне заковице.

ЈАКА СМЕША, ВЛАЖНА, са најмање 17% (масених) алкохола; **UN** 0433

ЈАКА СМЕША, ВЛАЖНА, са најмање 25% (масених) воде: **UN** 0159

Материја, која се састоји од нитроцелулозе, која је импрегнисана са највише 60% (масених) нитроглицерина, других течних органских нитрата или њихових смеша.

КАПИСЛЕ, ИНИЦИЈАЛНЕ: UN бројеви 0044, 0377, 0378

Предмети, који се састоје од металних или од пластичних кошуљица, у којима се налази мала количина смеше иницијалних експлозива, које се ударом лако пале. Оне служе као средство за активирање стрељачких метака и ударних топовских каписли за погонска пуњења.

КАПИСЛЕ, ТОПОВСКЕ, СА ПЛАМЕНИКОМ: UN бројеви 0319, 0320, 0376

Предмети, који се састоје од кратке топовске каписле и додатног пуњења од дефлагрирајуће експлозивне материје смештеног у цевчици, као што је црни барут, служе за припаљивање артиљеријских барутних пуњења, итд.

КОМПОНЕНТЕ, ИНИЦИЈАЛНОГ ЛАНЦА, Н.Д.Н.: UN бројеви 0382, 0383, 0384, 0461

Предмети који садрже експлозивну материју, чија је намена да детонацију или експлозивно сагоревање преносе кроз иницијални ланац.

МЕЦИ ЗА АЛАТЕ, БЕЗ ПРОЈЕКТИЛА: UN 0014

Предмети, коришћени у алатима који се састоје од затвореног кућишта патроне са централним или ивичним детонатором, са или без пуњења од бездимног или црног праха, али без пројектила.

МЕЦИ, ЗА НАФТНЕ БУШОТИНЕ: UN бројеви 0277, 0278

Предмети, који се састоје од облоге танких зидова од картона, метала или другог материјала и садрже искључиво погонско барутно пуњење које избацује каљени пројектил, у циљу пробијања канала у нафтним бушотинама.

Напомена: *КУМУЛАТИВНА ПУЊЕЊА не спадају под ову дефиницију. Она су у овом појмовнику посебно наведена.*

МЕЦИ, ЗА НАОРУЖАЊЕ, МАНЕВАРСКИ: UN бројеви 0014, 0326, 0327, 0338, 0413

Муниција, која се састоји од затворене чауре погонског пуњења са централним или ободним паљењем и од погонског пуњења од малодимног или црног барута, али без пројектила. Она служи за стварање јаког пуцња и користи се за вежбу, за почасне паљбе, као погонско пуњење, за стартне пиштоље итд. Овај термин укључује и маневарску муницију.

МЕЦИ, ЗА НАОРУЖАЊЕ, СА ИНЕРТНИМ ПРОЈЕКТИЛОМ: UN бројеви 0012, 0328, 0339, 0417

Муниција, која се састоји од пројектила без распрскавајућег пуњења али има погонско пуњење са или без каписле. Метак може да садржи трасер, под претпоставком, да главна опасност потиче од погонског пуњења.

МЕЦИ, ЗА НАОРУЖАЊЕ са експлозивним пуњењем: **UN** бројеви 0005, 0007, 0348

Муниција, која се састоји од пројектила са распрскавајућим пуњењем са сопственим начином иницирања који нема два или више делотворних заштитних механизама; и погонског пуњења са или без топовске каписле. Овај термин укључује сједињену и полусједињену муницију, као и дводелну муницију уколико су све компоненте заједно упаковане.

МЕЦИ, ЗА НАОРУЖАЊЕ са експлозивним пуњењем: **UN** бројеви 0006, 0321, 0412

Муниција, која се састоји од пројектила са распрскавајућим пуњењем без сопственог начина иницирања или са сопственим начином за иницирање који садржи два или више делотворна заштитна механизма; и погонског пуњења са или без топовске каписле. Овај термин укључује сједињену и полусједињену муницију, као и дводелну муницију уколико су све компоненте заједно упаковане.

МЕЦИ, ЗА СТРЕЉАЧКО НАОРУЖАЊЕ, МАНЕВАРСКИ: UN бројеви 0014, 0327, 0338

Муниција, која се састоји од затворене чауре погонског пуњења са централним или ободним паљењем и од погонског пуњења од малодимног или црног барута. У чаури нема пројектила. Меци су дизајнирани да се испаљују из оружја до калибра 19,1 мм и служе за стварање јаког пуцња, при вежбама, за почасне паљбе, као погонско пуњење, за стартне пиштоље, итд.

МЕЦИ, ЗА СТРЕЉАЧКО НАОРУЖАЊЕ: UN бројеви 0012, 0339, 0417

Муниција, која се састоји од чауре погонског пуњења са централним или ободним паљењем и која садржи како погонско пуњење тако и пројектил. Она је намењена за испаљивање из оружја калибра до највише 19,1 mm. Меци за ловачке пушке сачмаре било којег калибра су укључени у овај назив.

Напомена: *Овај назив не укључује: МЕЦИ, ЗА СТРЕЉАЧКО НАОРУЖАЊЕ, МАНЕВАРСКИ који су одвојено наведени. Неки војни стрељачки меци такође нису укључени у ову дефиницију. Они су наведени под МЕЦИ, ЗА НАОРУЖАЊЕ, СА ИНЕРТНИМ ПРОЈЕКТИЛОМ.*

МЕЦИ, СИГНАЛНИ: UN бројеви 0054, 0312, 0405

Предмети, који су намењени да избацују обојене бакље или друге сигнале из сигналних пиштоља, итд.

МИНЕ са експлозивним пуњењем: **UN** бројеви 0136, 0294

Предмети, који се у принципу састоје од облоге од метала или комбинованих материјала, који садрже бризантну експлозивну материју, са сопственим начином за активирање који нема два или више делотворна заштитна механизама. Они су намењени да се активирају приликом проласка бродова, возила или особа. Овај назив укључује и «Бангалор торпеда» (за раскидање жичаних препрека).

МИНЕ са експлозивним пуњењем: **UN** бројеви 0137, 0138

Предмети, који се у принципу састоје од облоге од метала или комбинованих материјала, који садрже бризантну експлозивну материју, без сопственог начина за активирање или са сопственим начином за активирање који садржи два или више делотворна заштитна механизама. Они су намењени да се активирају приликом проласка бродова, возила или особа. Овај назив укључује и «Бангалор торпеда» (за раскидање жичаних препрека).

МУНИЦИЈА, ВЕЖБОВНА: UN бројеви 0362, 0488

Муниција без главног експлозивног пуњења, али са разорним или избацним пуњењем. Уобичајено, ова муниција садржи и упаљач и погонско пуњење.

Напомена: *Следећи предмети не спадају под ову дефиницију: РУЧНЕ БОМБЕ И ТРОМБЛОНСКЕ МИНЕ, ВЕЖБОВНЕ. Оне су овом појмовнику посебно наведене.*

МУНИЦИЈА, ДИМНА, СА БЕЛИМ ФОСФОРОМ, са детонатором, избацним или погонским пуњењем: **UN** бројеви 0245, 0246

Муниција, која садржи бели фосфор као димну материју. Она такође садржи и једну или више следећих компоненти: погонско пуњење са топовском капислом и припалом; упаљач са детонатором или избацним пуњењем. Овај назив укључује димне ручне бомбе и димне тромблонске мине.

МУНИЦИЈА, ДИМНА са или без детонатора, избацног или погонског пуњења: UN бројеви 0015, 0016, 0303

Муниција, која садржи димне материје, као што су смеша хлорсулфонске киселине, титанијумтетрахлорид или неки пиротехнички састав који ствара дим, а базира се на хексахлоретану или црвеном фосфору. Уколико димна материја сама по себи није експлозивна, муниција такође садржи једну или више од следећих компоненти: погонско пуњење са топовском капислом и припалом; упаљач са детонатором или избацним пуњењем. Овај назив укључује и димне ручне бомбе и димне тромблонске мине.

Напомена: *Следећи предмети не спадају под овај назив: СИГНАЛНА СРЕДСТВА, ДИМНА. Они су у овом појмовнику посебно наведени.*

МУНИЦИЈА, ЗАПАЉИВА, СА БЕЛИМ ФОСФОРОМ са детонатором, избацним или потисним пуњењем: **UN** бројеви 0243, 0244

Муниција, која садржи бели фосфор као запаљиву материју. Она такође садржи и једну или више следећих компоненти: погонско пуњење са топовском капислом и припалом; упаљач са детонатором или избацним пуњењем.

МУНИЦИЈА, ЗАПАЉИВА, са запаљивом материјом у виду течности или гела, са детонатором, избацним или погонским пуњењем: **UN** 0247

Муниција која садржи запаљиву материју у виду течности или гела. Уколико запаљива материја није сама по себи и експлозивна, она такође садржи и једну или више следећих компоненти: погонско пуњење са топовском капислом и припалом; упаљач са разорним или избацним пуњењем.

МУНИЦИЈА, ЗАПАЉИВА са или без детонатора, избацног или погонског пуњења: **UN** бројеви 0009, 0010, 0300

Муниција, која садржи запаљиву материју. Уколико запаљива материја није сама по себи експлозивна, она такође садржи једну или више следећих компоненти: погонско пуњење са топовском капислом и припалом; упаљач са детонатором или избацним пуњењем.

МУНИЦИЈА, ОСВЕТЉАВАЈУЋА, са или без детонатора, избацног или погонског пуњења: UN бројеви 0171, 0254, 0297

Муниција, дизајнирана да произведе појединачан интензиван извор светлости, који је намењен за осветљавање неког простора. Овај назив обухвата осветљавајуће метке, осветљавајуће ручне бомбе, тромблонске мине и пројектиле, као и осветљавајуће авио-бомбе и авио-бомбе за идентификацију циља.

Напомена: *Следећи предмети не спадају у ову дефиницију: МЕЦИ, СИГНАЛНИ; СИГНАЛНА СРЕДСТВА, РУЧНА; СИГНАЛНА СРЕДСТВА, ЗА НЕСРЕЋЕ, бродска; БАКЉЕ, ВАЗДУШНЕ; БАКЉЕ, ПОВРШИНСКЕ. Они су у овом појмовнику посебно наведени.*

МУНИЦИЈА, ОПИТНА: UN 0363

Муниција која садржи експлозивне материје и која служи за испитивање функционалности и отпорности нове муниције, делова оружја или оружних система.

МУНИЦИЈА, ХЕМИЈСКА, СА СУЗАВЦЕМ, са детонатором, избацним или погонским пуњењем: **UN** бројеви 0018, 0019, 0301

Муниција, која садржи материју за изазивање суза. Она такође садржи једну или више следећих компоненти: пиротехничку смешу, погонско пуњење са капислом и припалом; упаљач са разорним или избацним пуњењем.

ОКТОЛИТ (ОКТОЛ), сув или влажан са мање од 15% (масених) воде: **UN** 0266

Материја, која се састоји од хомогенизоване смеше циклотетраметил-ентетранитрамина (октоген, **HMX**) и тринитротолуена (тротил, **TNT**).

ОКТОНАЛ: UN 0496

Материја, која се састоји од хомогенизоване смеше циклотетраметилентетра-нитрамина (октоген, **HMX**), тринитротолуена (тротил, **TNT**) и алуминијума у праху.

ПАТРОНЕ, ЗА БЛЕСАК: UN бројеви 0049, 0050

Предмети, који се састоје од кућишта, елемента за паљење и „флеш“ пиротехничке смеше, а све повезано у једну целину и спремно за паљење.

ПЕНТОЛИТ, сув или влажан са мање од 15% (масених) воде: **UN** 0151

Материја, која се састоји од хомогенизоване смеше пентаеритритолтетранитрата (пентрит, **PETN**) и тринитротолуена (тротил, TNT).

ПЕРФОРАТОР, НАПУЊЕН, за чишћење нафтних бушотина, без детонаторске каписле: **UN** бројеви 0124, 0494

Предмети, који се састоје од челичних цеви или металних трака, у које су смештена кумулативна пуњења међусобно повезана преко детонирајућег штапина, без сопственог начина за иницирање.

ПИРОПАТРОНЕ, ЗА ТЕХНИЧКЕ СВРХЕ: UN бројеви 0275, 0276, 0323, 0381

Предмети, који су дизајнирани за изазивање механичких дејстава. Они се састоје од кућишта са пуњењем од дефлагрирајуће експлозивне материје са сопственим средством за паљење. Гасни продукти дефлаграције служе за надувавање, производе линеарно или ротирајуће кретање, пробијају мембране, или врше функцију прекидача или вентила, избацују елементе за учвршћивање или средства за гашење.

ПИРОТЕХНИЧКА СМЕША ЗА БЛЕСАК: **UN** бројеви 0094, 0305

Пиротехничка материја, која при паљењу емитује кратку интензивну светлост.

ПОЈАЧНИЦИ ДЕТОНАЦИЈЕ, без детонаторске каписле: **UN** бројеви 0042, 0283

Предмети, који се састоје од пуњења бризантне експлозивне материје без сопственог начина за иницирање. Они служе за појачавање детонационог импулса детонаторске каписле или детонирајућег штапина.

ПОЈАЧНИЦИ ДЕТОНАЦИЈЕ СА ДЕТОНАТОРСКОМ КАПИСЛОМ: UN бројеви 0225, 0268

Предмети, који се састоје од бризантне експлозивне материје са сопственим начином иницирања. Они служе за појачавање детонационог импулса детонаторске каписле или детонирајућег штапина.

ПРАСКАЛИЦЕ, ЖЕЛЕЗНИЧКЕ: UN бројеви 0192, 0193, 0492, 0493:

Предмети, који садрже пиротехничку смешу, која приликом ломљења предмета емитује јак пуцањ. Они су намењени за постављање на железничке колосеке.

ПРЕДМЕТИ, ПИРОФОРНИ: UN 0380

Предмети, који садрже пирофорну материју (спонтано се пали у додиру са ваздухом) и експлозивну материју или неку експлозивну компоненту. Овај назив искључује предмете, који садрже бели фосфор.

ПРЕДМЕТИ, ЕКСПЛОЗИВНИ, ВЕОМА НЕОСЕТЉИВИ (ПРЕДМЕТИ, EEI): UN 0486

Предмети, који претежно садрже екстремно неосетљиве детонирајуће материје (**EIDS**), који у нормалним условима транспорта показују само незнатну вероватноћу ненамерног иницирања или пропагације експлозивног процеса, и који су прошли Серију тестова 7.

ПРИПАЛЕ: UN бројеви 0121, 0314, 0315, 0325, 0454

Предмети, који садрже једну или више експлозивних материја дизајнирани да произведу дефлаграцију у иницијалном ланцу. Могу се активирати хемијским, електричним или механичким путем.

Напомена: *Следећи предмети: ШТАПИН, ПРИПАЛНИ; ЦЕВЧИЦА, ПРИПАЛНА; ШТАПИН, БРЗОГОРЕЋИ; УПАЉАЧИ, БЕЗ ДЕТОНАТОРА; УПАЉАЧ, ЗА СПОРОГОРЕЋИ ШТАПИН; КАПИСЛЕ, ИНИЦИЈАЛНЕ; КАПИСЛЕ, ТОПОВСКЕ, СА ПЛАМЕНИКОМ; не спадају под ову дефиницију. Они су у овом појмовнику посебно наведене.*

ПРОЈЕКТИЛИ, инертни са трасером: **UN** 0345, 0424, 0425

Предмети, као што су гранате или зрна, који се испаљују из топова или других артиљеријских оруђа, пушака или другог стрељачког наоружања.

ПРОЈЕКТИЛИ, са детонатором или избацним пуњењем: **UN** бројеви 0434, 0435

Предмети као што су гранате или зрна, који се испаљују из топова или других артиљеријских оруђа, пушака или другог стрељачког наоружања. Они служе за распршивање боја или других инертних материјала за обележавање места поготка.

ПРОЈЕКТИЛИ, са детонатором или избацним пуњењем: **UN** бројеви 0346, 0347

Предмети као гранате или зрна, који се испаљују из топова или других артиљеријских оруђа. Они су без сопственог начина за иницирање или имају сопствени начин за иницирање са два или више делотворна заштитна механизама. Они служе за распршивање боја или других инертних материјала за обележавање места поготка.

ПРОЈЕКТИЛИ, са детонатором или избацним пуњењем: **UN** бројеви 0426, 0427

Предмети као гранате или зрна, који се испаљују из топова или других артиљеријских оруђа. Они имају сопствени начин за иницирање који нема два или више делотворна заштитна механизма. Они служе за распршивање боја или других инертних материјала за обележавање места поготка.

ПРОЈЕКТИЛИ, са експлозивним пуњењем: **UN** бројеви 0167, 0324

Предмети као што су гранате или зрна, који се испаљују из топова или других артиљеријских оруђа. Они имају сопствени начин за иницирање који нема два или више делотворна заштитна механизма.

ПРОЈЕКТИЛИ, са експлозивним пуњењем: **UN** бројеви 0168, 0169, 0344

Предмети, као што су гранате или меци, који се испаљују из топова или других артиљеријских оруђа. Они немају сопствени начин за иницирање или имају сопствени начин за иницирање са два или више делотворна заштитна механизма.

ПУЊЕЊА, БАРУТНА, АРТИЉЕРИЈСКА: UN бројеви 0242, 0279, 0414

Барутна пуњења у било ком физичком облику за дводелну артиљеријску муницију.

ПУЊЕЊА, ДОПУНСКА, ЕКСПЛОЗИВНА: UN 0060

Предмети, који се састоје од малих одвојивих појачника детонације, који се смештају у шупљину пројектила између упаљача и експлозивног (распрскавајућег) пуњења.

ПУЊЕЊА, ЕКСПЛОЗИВНА, ИНДУСТРИЈСКА без детонаторске каписле: **UN** бројеви 0442, 0443, 0444, 0445

Предмети, који се састоје од пуњења од бризантне експлозивне материје, без сопственог начина за иницирање и користе се за експлозивно заваривање, платирање, обликовање или за друге металуршке процесе.

ПУЊЕЊА, ЕКСПЛОЗИВНА, СА ПЛАСТИЧНИМ ВЕЗИВОМ: UN бројеви 0457, 0458, 0459, 0460

Предмети, који се састоје од бризантне експлозивне материје са пластичним везивом, који су произведени у специфичним облику без облоге и без сопственог начина за иницирање. Они служе за експлозивна пуњења пројектила и бојевих глава.

ПУЊЕЊА, ЕКСПЛОЗИВНА, ЗА РУШЕЊЕ: UN 0048

Предмети, који садрже пуњење од бризантне експлозивне материје у облози од картона, пластике, танког металног лима или неког другог материјала. Предмети су без сопственог начина за иницирање или са сопственим средством за иницирање, који садржи најмање два делотворна заштитна механизама.

Напомена: *Следећи предмети не спадају под Овај назив: АВИО-БОМБЕ, МИНЕ, ПРОЈЕКТИЛИ; итд. Они су у овом појмовнику посебно наведени.*

ПУЊЕЊА, експлозивна: **UN** 0043

Предмети, који се састоје од малог експлозивног пуњења и служе за отварање пројектила, бојеве главе или друге муниције, у циљу расејавања њиховог садржаја.

ПУЊЕЊА, КУМУЛАТИВНА, без детонаторске каписле: **UN** бројеви 0059, 0439, 0440, 0441

Предмети, који се састоје од облоге са пуњењем од бризантне експлозивне материје са шупљином, која је обложена чврстим материјалом, а без сопственог начина за иницирање. Они су намењени за изазивање јаког, пробојног ефекта кумулативног млаза.

ПУЊЕЊА, КУМУЛАТИВНА, ПРУЖНА, САВИТЉИВА: UN бројеви 0237, 0288

Предмети, који се састоје од језгра у облику латиничног слова "**V**" од бризантне експлозивне материје које је обложено савитљивом облогом.

ПУЊЕЊА, ПОГОНСКА: UN бројеви 0271, 0272, 0415, 0491

Предмети који се састоје од пуњења погонског пуњења у било ком физичком облику, са или без омотача; користе се као компоненте ракетних мотора и као компоненте генератора гаса на пројектилима.

РАКЕТНО ГОРИВО, ТЕЧНО: UN бројеви 0495, 0497

Материје, које се састоје од течне дефлагрирајуће експлозивне материје и користе се за ракетни погон.

РАКЕТНО ГОРИВО, ЧВРСТО: **UN** бројеви 0498, 0499, 0501

Материје, које се састоје од чврсте дефлагрирајуће експлозивне материје и користе се за ракетни погон.

РАКЕТЕ, ЗА ИЗБАЦИВАЊЕ УЖЕТА: UN бројеви 0238, 0240, 0453

Предмети, који се састоје од ракетног мотора и намењени су за вучу ужета за собом.

РАКЕТЕ, СА ТЕЧНИМ РАКЕТНИМ ГОРИВОМ са експлозивним пуњењем: **UN** бројеви 0397, 0398

Предмети, који се састоје од цилиндра напуњеног течним ракетним горивом са једном или више млазница и са бојевом главом. Овај назив укључује и вођене ракете.

РАКЕТЕ са избацним пуњењем: **UN** бројеви 0436, 0437, 0438

Предмети, који се састоје од ракетног мотора и избацног пуњења за избацивање корисног садржаја из бојеве главе. Овај назив укључује и вођене ракете.

РАКЕТЕ са инертном бојевом главом: **UN** бројеви 0183, 0502

Предмети, који се састоје од ракетног мотора и инертне бојеве главе. Овај назив укључује и вођене ракете.

РАКЕТЕ са експлозивним пуњењем: **UN** бројеви 0180, 0295

Предмети, који се састоје од ракетног мотора и бојеве главе, са сопственим начином за иницирање који нема два или више делотворна заштитна механизма. Овај назив укључује и вођене ракете.

РАКЕТЕ са експлозивним пуњењем: **UN** бројеви 0181, 0182

Предмети, који се састоје од ракетног мотора и бојеве главе, без сопственог начина за

иницирање или са сопственим начином за иницирање који има два или више делотворна заштитна механизма. Овај назив укључује и вођене ракете.

РАКЕТНИ МОТОРИ, СА ТЕЧНИМ РАКЕТНИМ ГОРИВОМ: UN бројеви 0395, 0396

Предмети, који се састоје од цилиндра који садржи течно ракетно гориво и опремљени су са једном или више млазница. Они су намењени за погон ракете или вођене ракете.

РАКЕТНИ МОТОРИ, СА ХИПЕРГОЛНИМ ГОРИВОМ са или без избацног пуњења: **UN** бројеви 0250, 0322

Предмети, који се састоје од цилиндра који садржи хиперголно ракетно гориво и опремљени су са једном или више млазница. Они су намењени за погон ракете или вођене ракете.

РАКЕТНИ МОТОРИ; **UN** бројеви 0186, 0280, 0281, 0510

Предмети, који се састоје од експлозивне материје, у принципу од чврстог ракетног горива, које је смештено у цилиндар са једном или више млазница. Они су намењени за погон ракете или вођене ракете.

СЕКАЧ, КАБЛОВА, ЕКСПЛОЗИВНИ: UN 0070

Предмети који се састоје од уређаја у облику ножа, који се са малим пуњењем дефлагрирајуће експлозивне материје потискује на наковањ.

СИГНАЛНА СРЕДСТВА, ДИМНА: UN бројеви 0196, 0197, 0313, 0487, 0507

Предмети, који садрже пиротехничке смеше које емитују дим. Они могу додатно да садрже и уређаје за емитовање звучних сигнала.

СИГНАЛНА СРЕДСТВА, ЗА НЕСРЕЋЕ, бродска: **UN** бројеви 0194, 0195, 0505, 0506

Предмети, који садрже пиротехничке смеше и намењени су за давање сигнала помоћу праска, пламена или дима или њихове комбинације.

СИГНАЛНА СРЕДСТВА, РУЧНА: UN бројеви 0191, 0373

Преносиви предмети, који садрже пиротехничке смеше и емитују видљиве сигнале или знаке упозорења. Овај назив обухвата и мала осветљавајућа средства, као што су сигналне бакље на аутопутевима, железничке сигналне бакље или мале сигналне бакље за случај несреће.

СИГУРНОСНИ УРЕЂАЈИ, ПИРОТЕХНИЧКИ: UN 0503

Предмети који садрже пиротехничке смеше или опасне робе других класа и користе се у возилима, пловилима или авионима да би се повећала безбедност особа. Примери су: генератори ваздушних јастука, модули ваздушних јастука, затезачи сигурносних појасева и пиромеханички уређаји. Ови пиромеханички уређаји су делови састављени за такве задатке али нису ограничени на раздвајање, закључавање или заштиту путника.

СРЕДСТВА ЗА СОНДИРАЊЕ, ЕКСПЛОЗИВНА: UN бројеви 0374, 0375

Предмети, који се састоје од пуњења бризантне експлозивне материје, без сопственог начина за иницирање или са сопственим начином за иницирање који има два или више делотворна заштитна механизма. Они се бацају са бродова и експлодирају или на унапред одређеној дубини или кад падну на дно мора.

СРЕДСТВА ЗА СОНДИРАЊЕ, ЕКСПЛОЗИВНА: UN бројеви 0204, 0296

Предмети, који се састоје од пуњења бризантне експлозивне материје, са сопственим начином за иницирање који нема два или више делотворна заштитна механизма. Они се бацају са бродова и експлодирају или на унапред одређеној дубини или кад падну на дно мора.

СРЕДСТВА, ПИРОТЕХНИЧКА, за техничке сврхе: **UN** бројеви 0428, 0429, 0430, 0431, 0432

Предмети, који садрже пиротехничке смеше и користе се за техничке сврхе, као на пример, за развијање топлоте, развијање гаса, позоришне ефекте, итд.

Напомена: *Следећи предмети не спадају под овај назив: све врсте муниције; МЕЦИ, СИГНАЛНИ; СЕКАЧ, КАБЛОВА, ЕКСПЛОЗИВНИ; ВАТРОМЕТНА ТЕЛА; БАКЉЕ, ВАЗДУШНЕ, БАКЉЕ, ПОВРШИНСКЕ; УРЕЂАЈ ЗА ИСКЉУЧИВАЊЕ, ЕКСПЛОЗИВНИ; ЗАКОВИЦЕ, ЕКСПЛОЗИВНЕ; СИГНАЛНА СРЕДСТВА, РУЧНА; СИГНАЛНА СРЕДСТВА, ЗА НЕСРЕЋЕ, бродска; ПРАСКАЛИЦЕ, ЖЕЛЕЗНИЧКЕ; СИГНАЛНА СРЕДСТВА, ДИМНА. Они су наведени посебно.*

ТОРПЕДА са експлозивним пуњењем: **UN** 0329

Предмети, који се састоје од експлозивног погонског система, који торпедо покреће у води и од бојеве главе, без сопственог начина за иницирање или са сопственим начином за иницирање који има два или више делотворна заштитна механизма.

ТОРПЕДА са експлозивним пуњењем: **UN** 0330

Предмети, који се састоје од експлозивног или неексплозивног погонског система, који торпедо покреће у води и бојеве главе са сопственим начином иницирања који нема два или више делотворна заштитна механизма.

ТОРПЕДА са експлозивним пуњењем: **UN** 0451

Предмети, који се састоје од неексплозивног погонског система, који торпедо покреће у води и од бојеве главе без сопственог начина за иницирање или са сопственим начином за иницирање који има два или више делотворна заштитна механизма.

ТОРПЕДА, СА ТЕЧНИМ ПОГОНСКИМ ГОРИВОМ са или без експлозивног пуњења: **UN** 0449

Предмети, који се састоје или од течног експлозивног погонског система, који торпедо покреће у води, са или без бојеве главе; или од течног неексплозивног погонског система, који торпедо покреће у води, са бојевом главом.

ТОРПЕДА, СА ТЕЧНИМ ПОГОНСКИМ ГОРИВОМ са инертном бојевом главом: **UN** 0450

Предмети, који се састоје од течног експлозивног погонског система, који торпедо покреће у води и инертне бојеве главе.

ТРАСЕРИ ЗА МУНИЦИЈУ: UN бројеви 0212, 0306

Затворени предмети, који садрже пиротехничке смеше, а намењени су за обележавање путање пројектила.

ТРИТОНАЛ: UN 0390

Материја, која се састоји од смеше тринитротолуена (тротил, **TNT**) и алуминијума у праху.

УЗОРЦИ ЕКСПЛОЗИВНИХ МАТЕРИЈА, различити од иницијалног експлозива: **UN** 0190

Нове или већ постојеће експлозивне материје или предмети, који још нису сврстани ни под какав назив у табели А поглавља 3.2. и који се транспортују према упутствима надлежних органа у принципу у малим количинама, између осталог, у сврху тестирања, сврставања, истраживања или развоја, у сврху контроле квалитета или као трговачки узорци.

Напомена: Експлозивне материје или предмети, који су већ сврстани у неки други назив у табели А поглавља 3.2, нису обухваћени овом дефиницијом.

УПАЉАЧИ, СА ДЕТОНАТОРОМ: UN бројеви 0106, 0107, 0257, 0367

Предмети, који садрже експлозивне компоненте, а намењени да иницирају детонацију у муницији. Они садрже механичке, електричне, хемијске или хидростатичке компоненте које иницирају детонацију. У принципу они имају заштитне механизме.

УПАЉАЧИ, ЗА СПОРОГОРЕЋИ ШТАПИН: UN 0131

Предмети различитог дизајна, који служе за паљење спорогорећег штапина а активирају се трењем, ломљењем или електрично.

УРЕЂАЈИ ЗА РАСПРШИВИЊЕ СРЕДСТВА ЗА ГАШЕЊЕ ПОЖАРА: UN 0514

Предмети који садрже пиротехничку материју, који су намењени за распршивање средства за гашење пожара (или аеросола) када се активирају, а који не садрже било коју другу опасну робу.

УРЕЂАЈИ, ЗА РАСТРЕСАЊЕ, ЕКСПЛОЗИВНИ, без детонаторске каписле, за нафтне бушотине: **UN** 0099

Предмети, који се састоје од облоге са бризантном експлозивном материјом без сопственог начина за иницирање. Они се користе за разбијање стена у околини бушотине, ради лакшег истицања сирове нафте из стена.

УПАЉАЧИ, СА ДЕТОНАТОРОМ са заштитним механизмима: **UN** бројеви 0408, 0409, 0410

Предмети, који садрже експлозивне компоненте, а намењени су да иницирају детонацију у муницији. Они садрже механичке, електричне, хемијске или хидростатичке компоненте које иницирају детонацију. Упаљач са детонатором мора имати најмање два или више делотворна заштитна механизма.

УПАЉАЧИ, БЕЗ ДЕТОНАТОРА: UN бројеви 0316, 0317, 0368

Предмети, који садрже примарне експлозивне компоненте, а намењени су за изазивање дефлаграције у муницији. Они садрже механичке, електричне, хемијске или хидростатичке компоненте које иницирају дефлаграцију. Генерално, они имају заштитне механизме.

УРЕЂАЈ ЗА ИСКЉУЧИВАЊЕ, ЕКСПЛОЗИВНИ: UN 0173

Предмет, који се састоји од малог експлозивног пуњења са сопственим начином иницирања и шипке или спојнице. Он раскида шипку или спојницу и тренутно ослобађа опрему.

УРЕЂАЈИ, КОЈИ СЕ АКТИВИРАЈУ ВОДОМ са детонатором, избацним или погонским пуњењем: **UN** бројеви 0248, 0249

Предмети, чија функција се базира на физичко-хемијској реакцији њиховог садржаја са водом.

ХЕКСОЛИТ (ХЕКСОТОЛ), сув или влажан са мање од 15% (масених) воде: **UN** 0118

Материја, која се састоји од хомогенизоване смеше циклотриметилентринитрамина (хексоген, RDX) и тринитротолуена (тротил, TNT). Овај термин укључује и „Композицију **B**”.

ХЕКСОТОНАЛ: UN 0393

Материја, која се састоји од хомогенизоване смеше циклотриметилентринитрамина (хексоген, **RDX**), тринитротолуена (тротил, **TNT**) и алуминијума у праху.

ЦЕВЧИЦА, ПРИПАЛНА, са металном облогом: **UN** 0103

Предмет, који се састоји од металне цевчице са језгром од дефлагрирајуће експлозивне материје.

ЦРНИ БАРУТ, у гранулама или у праху: **UN** 0027

Материја, која се састоји од фино самлевене смеше дрвеног угља или неке друге врсте угљеника и калијумнитрата или натријумнитрата са или без сумпора.

ЧАУРЕ, ЗА МУНИЦИЈУ, ПРАЗНЕ, СА ИНИЦИЈАЛНИМ ИЛИ ТОПОВСКИМ КАПИСЛАМА: **UN** бројеви 0055, 0379

Предмети, који се састоје из чауре за барутно пуњење од метала, пластике или неког другог незапаљивог материјала, у којима је топовска каписла једина експлозивна компонента.

ЧАУРЕ, ЗА МУНИЦИЈУ, САГОРИВЕ, ПРАЗНЕ, БЕЗ КАПИСЛИ: UN бројеви 0446, 0447

Предмети, који се састоје од чауре за барутно пуњење, која је у потпуности или делимично израђена од нитроцелулозе.

ШТАПИН, БРЗОГОРЕЋИ: **UN** 0101

Предмети, који се састоје од памучних влакана, која су импрегнирана финим црним барутом. Они сагоревају отвореним пламеном и користе се у иницијалним ланцима за паљење ватромета, итд.

ШТАПИН, ДЕТОНИРАЈУЋИ, савитљив: **UN** бројеви 0065, 0289

Предмет који се састоји из језгра од бризантне експлозивне материје обмотаног текстилним влакнима, са или без пресвлаке од пластике. Пресвлака није неопходна, ако је омотач непропустљив за прашину.

ШТАПИН, ПРИПАЛНИ: **UN** 0066

Предмет, који се састоји или од текстилних влакана, која су покривена црним барутом или неком другом пиротехничком смешом која брзо сагорева и налази се у савитљивој заштитној облози, или од језгра од црног барута у савитљивој текстилној мрежици. Он сагорева по дужини отвореним пламеном и служи за пренос паљења са једног уређаја на пуњење или капислу.

ШТАПИН, СПОРОГОРЕЋИ: UN 0105

Предмет, који се састоји од језгра од фино млевеног црног барута, који је увијен у савитљиву текстилну тканину са једном или више заштитних пресвлака. Он сагорева након припаљивања са унапред одређеном брзином без икаквог спољашњег експлозивног ефекта.

2.2.2 Класа 2: Гасови

2.2.2.1 Критеријуми

2.2.2.1.1 Појам класе 2 обухвата чисте гасове, смеше гасова, смеше једног или више гасова са једном или више материја и предмета, који садрже такве материје.

Гасови су материје, које

(a) на 50 °C имају притисак паре од преко 300 kPa (3 bar) или

(b) се на 20 °C и при стандардном притиску од 101,3 kPa налазе у потпуно гасовитом стању.

Напомена 1: *UN 1052 флуороводоник је ипак материја класе 8.*

Напомена 2: *Чист гас може да садржи друге састојке, који потичу из процеса производње или који су додати, да би се одржала стабилност производа, под условом да концентрација ових састојака не мења класификацију или услове превоза, као што је однос пуњења, притисак пуњења или испитни притисак.*

Напомена 3: *Називи н.д.н. у 2.2.2.3. могу да обухвате како чисте гасове тако и смеше гасова.*

2.2.2.1.2 Материје и предмети класе 2 су подељени како следи:

1. *Компримовани гас:* гас који се у пакује под притиском за превоз, на –50 °C налази у потпуно гасовитом стању; ова категорија обухвата све гасове, који имају критичну температуру од највише –50 °C.
2. *Гас у течном стању:* гас који се пакује под притиском за превоз на температурама преко -50°C делимично налази у течном стању. Разликује се:

   гас претворен у течност под високим притиском: гас који има критичну температуру изнад -50 °C до највише +65 °C; и

   гас претворен у течност под ниским притиском: гас који има критичну температуру изнад +65 °C.
3. *Дубоко расхлађен течни гас:* гас који се пакује под притиском за превоз, због своје ниске температуре, делимично налази у течном стању.
4. *Растворен гас:* гас који када се пакује под притском за превоз, растворен у растварачу у течној фази.
5. Аеросол распршивачи и мале посуде са гасом (гасне патроне).
6. Други предмети, који садрже гас под притиском.
7. Гасови који нису под притиском, а који подлежу посебним захтевима (узорци гасова).
8. Хемикалије под притиском: течна материја, материја у облику пасте или праха, стављена под притисак погонским средством, која одговара дефиницији појма за компримовани гас или гас у течном стању и смеше ових материја.
9. *Адсорбован гас:* гас који се када је пакован за превоз адсорбује на чврсти порозни материјал, што доводи до тога да је притисак у унутрашњости посуде мањи од 101.3 kPa на 20 °C и мањи од 300 kPa на 50 °C.

2.2.2.1.3 Материје и предмети класе 2 (изузев аеросола и хемикалија под притиском) у зависности од њихових опасних особина сврставају се у једну од следећих група:

A загушљиви;
O оксидирајући;
F запаљиви;
T отровни;
TF отровни, запаљиви;
TC отровни, нагризајући;
TO отровни, оксидирајући;
TFC отровни, запаљиви, нагризајући;
TOC отровни, оксидирајући, нагризајући;

Ако према овим критеријумима гасови или смеше гасова имају опасне особине, које се могу сврстати у више од једне групе, предност над свим осталим групама имају групе обележене словом **T**. Групе обележене словом **F** имају предност над групама обележеним словима **A** или **O**.

Напомена 1: *У Модел прописима **UN**, у **IMDG**-кôду и у Техничким упутствима **ICAO**, гасови се на основу њихове главне опасности разврставају у следеће три подкласе:*

*Подкласа 2.1: запаљиви гасови (одговара групама, које су обележене великим словом **F**)*

*Подкласа 2.2: незапаљиви, неотровни гасови (одговара групама, које су обележене великим словима **A** или **O**)*

*Подкласа 2.3: отровни гасови (одговара групама које су обележене великим словима **T**, тј.**T**, **TF**,**TC**,**TO**,**TFC** и **TOC**).*

Напомена 2: *Мале посуде са гасом (**UN** 2037) сврставају се у групе **A** до **TOC** у зависности од опасности која проистиче из њиховог садржаја. За аеросоле (**UN** 1950) види 2.2.2.1.6. За хемикалије под притиском (**UN** бројеви 3500 до 3505), види 2.2.2.1.7.*

Напомена 3: *Нагризајући гасови сматрају се отровним и због тога се сврставају у групе **TC**,**TFC** или **TOC**.*

2.2.2.1.4 Ако нека смеша класе 2, поименично наведена у табели А поглавља 3.2 одговара другачијим критеријумима него што је наведено у 2.2.2.1.2. и 2.2.2.1.5, у том случају ова смеша се класификује према критеријумима и сврстава у одговарајући назив н.д.н.

2.2.2.1.5 Материје и предмети (изузев аеросола и хемикалија под притиском) класе 2 који нису поименично наведени у табели А поглавља 3.2 се класификују према ставовима 2.2.2.1.2. и 2.2.2.1.3 у један од заједничких назива наведених у 2.2.2.3. При томе треба применити следеће критеријуме:

Загушљиви гасови

Неоксидирајући, незапаљиви и неотровни гасови, који разређују или истискују кисеоник који се нормално налази у атмосфери.

Запаљиви гасови

Гасови, који на 20 °C и при стандардном притиску од 101,3 kPa

(a) су запаљиви у смеши са ваздухом од највише 13 % запремине или

(b) поседују обим експлозивности са ваздухом од најмање 12 процентних поена независно од доње границе експлозивности.

Запаљивост се мора утврдити испитивањима или прорачунима према методама усвојеним од стране ISO (види стандард ISO 10156:2017).

Ако на располагању стоје само недовољни подаци за примену ових метода, могу се користити испитивања према упоредивим методама, која су призната од стране надлежних органа земље порекла.

Ако земља порекла није уговорна страна ADR, тада методе морају бити признате од надлежних органа прве државе уговорне стране ADR, на коју пошиљка наилази.

Оксидирајући гасови

Гасови, који у принципу, додавањем кисеоника могу изазивати или подстицати сагоревање других материја, јаче него што то чини ваздух. То су чисти гасови са способношћу оксидације више од 23,5 %, која се одређује према методи утврђеној у стандарду ISO 10156:2017.

Отровни гасови

Напомена: *Гасови, који због свог нагризајућег дејства делимично или потпуно одговарају критеријумима отровности, сврставају се као отровни. Због могуће додатне опасности нагризајућег дејства, види и критеријуме под насловом "Нагризајући гасови".*

Гасови за које се,

(a) зна да имају такво отровно или нагризајуће дејство на људе, да представљају опасност по здравље; или

(b) претпоставља, да делују отровно или нагризајуће на људе, јер су приликом испитивања према 2.2.61.1 показали вредност **LC_{50}** за акутну отровност од највише 5000 ml/m^3 (ppm).

За разврставање смеша гасова (укључујући испарења материја других класа) може се применити следећа формула:

$$LC_{50}отровна(смеша) = \frac{1}{\sum_{i=1}^{n} \frac{f_i}{T_i}}$$

при чему је:

f_i = мол (молска) фракција ***i***-тог састојка смеше

T_i = показатељ отровности ***i***-тог састојка смеше.

Вредност $\mathbf{T_j}$ одговара вредности **LC_{50}** према 4.1.4.1 упутство за паковање **P200**.

Ако у упутству за паковање **P200** у 4.1.4.1 нема наведене вредности **LC_{50},** треба користити вредност **LC_{50},** која постоји у научној литератури. Ако вредност **LC_{50}** није позната, тада се показатељ отровности израчунава користећи најнижу вредност **LC_{50}** материја са сличним физичким и хемијским особинама или на основу испитивања, ако је то једина практична могућност.

Нагризајући гасови

Гасови или смеше гасова, који због свог нагризајућег дејства у потпуности одговарају критеријумима за отровност, класификују се као отровни са додатном опасношћу нагризања.

Смеша гасова, која се због комбинованог дејства нагризања и отровности сматра као отровна, поседује додатну опасност нагризања, ако је према искуственим вредностима у односу на људе познато, да је смеша штетна за кожу, очи или слузокожу или ако вредност **LC_{50}** нагризајућег састојка смеше, при прорачуну према следећој формули, износи највише 5000 ml/m^3 (ppm):

$$LC_{50}нагризајућа(смеша) = \frac{1}{\sum_{i=1}^{n} \frac{fc_i}{Tc_i}},$$

при чему је:

fc_i = мол (молска) фракција ***i***-тог нагризајућег састојка смеше

Tc_i = показатељ отровности нагризајућег ***i***-тог састојка смеше. Вредност Tc_i одговара вредности **LC_{50}** према 4.1.4.1 упутство за паковање **P200**. Ако у упутству за паковање **P200** у 4.1.4.1 нема наведене вредности **LC_{50}**, треба користити вредност **LC_{50}** која постоји у научној литератури. Ако вредност **LC_{50}** није позната, тада се показатељ отровности израчунава користећи најнижу вредност **LC_{50}** материја са сличним физичким и хемијским особинама или на основу испитивања, ако је то једина практична могућност.

2.2.2.1.6 **Аеросоли**

Аеросоли (**UN** 1950) се према својим опасним особинама сврставају у једну од следећих група:

A загушљиви;
O оксидирајући
F запаљиви;
T отровни;
C нагризајући (корозивни)
CO нагризајући, оксидирајући
FC запаљиви, нагризајући
TF отровни, запаљиви;
TC отровни, нагризајући;
TO отровни, оксидирајући
TFC отровни, запаљиви, нагризајући;
TOC отровни, оксидирајући, нагризајући;

Класификација зависи од врсте садржаја аеросол распршивача.

Напомена: *Гасови који одговарају дефиницији отровних гасова према 2.2.2.1.5 и гасови који су фуснотом h) табеле 2 у упутству за паковање P200 у 4.1.4.1 идентификовани као „Сматрају се као самозапаљиви (пирофорни)“, не смеју се користити као погонско средство у паковањима гаса под притиском. Аеросоли са садржајем, који с обзиром на отровност или нагризајуће дејство одговарају критеријумима групе паковања I, нису дозвољени за превоз (види и 2.2.2.2.2).*

Примењују се следећи критеријуми:

(a) Разврставање у групу **A** се врши, ако садржај не одговара критеријумима неке друге групе према ставовима b) до f) у наставку.

(b) Разврставање у групу **O** се врши, ако паковање гаса под притиском садржи оксидирајући гас према 2.2.2.1.5.

(c) Разврставање у групу **F** се врши, ако садржај укључује најмање 85 % масе запаљивих састојака и хемијска топлота сагоревања износи најмање 30 kJ/g.

Разврставање у групу **F** се не може вршити, ако садржај укључује највише 1 % масе запаљивих састојака и ако је хемијска топлота сагоревања мања од 20 kJ/g.

У другим случајевима паковање гаса под притиском је потребно испитивати на запаљивост према испитивањима описаним у *Приручнику за испитивања и критеријуме*, део III, одељак 31. Лако запаљиви и запаљиви аеросоли треба сврставати у групу F.

Напомена: *Запаљиви састојци су запаљиве течне материје, запаљиве чврсте материје или запаљиви гасови и смеше гасова као што су дефинисани у „Приручнику за испитивања и критеријуме”, део III, пододељак 31.1.3 у напомени 1 до 3. Ова дефиниција не укључује пирофорне, саомозагревајуће или материје које реагују са водом. Хемијску топлоту сагоревања потребно је одредити са једним од следећих поступака: ASTM D 240, ISO/FDIS 13943:1999 (E/F) 86.1 до 86.3 или NFPA 30B.*

(d) Разврставање у групу **T** се врши, ако је садржај, изузев погонског средства аеросол распршивача, класификован у класу 6.1. групе паковања **II** или **III**;

(e) Разврставање у групу **C** се врши, ако садржај, изузев погонског средства аеросол распршивача одговара критеријумима класе 8 групе паковања **II** или **III**;

(f) Ако су испуњени критеријуми за више од једне групе, од група **O**, **F**, **T** и **C**, разврставање се врши у групе **CO, FC,TF, TC, TO, TFC**, односно **TOC**.

2.2.2.1.7 **Хемикалије под притиском**

Хемикалије под притиском (**UN** бројеви од 3500 до 3505) на основу својих опасних особина сврставају се у једну од следећих група:

A загушљиви;

F запаљиви;

T отровни;

C нагризајући (корозивни);

FC запаљиви, нагризајући (корозивни);

TF отровни, запаљиви;

Класификација зависи од особине опасности компонената (састојака) у различитим агрегатним стањима:

погонског средства;

течне материје; или

чврсте материје.

Напомена 1: *Гасови који одговарају дефиницији појма за отровне гасове или за оксидирајуће гасове у складу са 2.2.2.1.5, или за гасове који су фуснотом h) табеле 2 у упутству за паковање P200 у 4.1.4.1 идентификовани као „Сматрају се као самозапаљиви (пирофорни)“, не смеју да се користе као погонска средства у хемикалијама под притиском.*

Напомена 2: *Хемикалије под притиском са садржајем која одговара критеријуму за групу паковања I за отровност или нагризајуће дејство (корозивност) или садржајем која одговара за оба критеријума групе паковања II или III за отровност и нагризајуће дејство (корозивност) нису дозвољене за превоз под овим UN бројевима.*

Напомена 3: *Хемикалије под притиском са компонентама (састојцима) који одговарају особинама класе 1; експлозивне течне материје класе 3 умањене осетљивости; самореагујуће материје и експлозивне чврсте материје класе 4.1 умањене осетљивости; класе 4.2; класе 4.3; класе 5.1; класе 6.2; или класе 7 не смеју се користити за превоз под овим UN бројевима.*

Напомена 4: *Хемикалије под притиском у аеросол распршивачима мора се транспортовати под* ***UN*** *бројем.*

Следећи критеријуми важе:

(a) Примењује се сврставање у групу A, ако садржај не одговара критеријумима друге групе у складу са ставовима (b) до (e);

(b) Примењује се сврставање у групу F, ако једна од компонената (састојака), која може да буде чиста материја или смеша, мора да са класификује као запаљива. Запаљиве компоненте (састојци) су запаљиве течне материје и смеше запаљивих течних материја, запаљиве чврсте материје и смеше чврстих материја или запаљиви гасови и смеше гасова, које испуњавају следеће критеријуме:

(i) запаљива течна материја је течна материја са тачком паљења од највише 93 °C;

(ii) запаљива чврста материја је чврста материја која испуњава критеријуме у 2.2.41.1;

(iii) запаљиви гас је гас који испуњава критеријуме у 2.2.2.1.5.

(c) Примењује се сврставање у групу T, ако је садржај, са изузетком погонског средства, класификован као опасна роба класе 6.1, групе паковања II или III;

(d) Примењује се сврставање у групу C, ако је садржај, са изузетком погонског средства, класификован као опасна роба класе 8, групе паковања II или III;

(e) Ако су испуњени критеријуми за две групе између група F, T, и C, примењује се сврставње у групе FC или TF као релевантно.

2.2.2.2 Гасови који нису дозвољени за превоз

2.2.2.2.1 Хемијски нестабилни гасови класе 2 дозвољени су за превоз само ако су предузете неопходне мере предострожности како би се спречила могућност појаве опасног разлагања или полимеризације при нормалним условима превоза или уколико се транспорт врши према посебној одредби за паковање (r) упутства за паковање P200 (10) пододељка 4.1.4.1, у зависности од конкретног случаја. За мере предострожности, неопходне за спречавање полимеризације, види посебну одредбу 386 поглавља 3.3. У том циљу мора се нарочито водити рачуна да посуде и цистерне не садрже материје које могу да подстичу такве реакције.

2.2.2.2.2 Следеће материје и смеше нису дозвољене за превоз:

- UN бр. 2186 ХЛОРОВОДОНИК, ДУБОКО РАСХЛАЂЕН, ТЕЧАН;
- UN бр. 2421 АЗОТТРИОКСИД;
- UN бр. 2455 МЕТИЛНИТРИТ;
- дубоко расхлађени течни гасови, који се не могу сврстати под класификациони кôд 3A, 3O или 3F;
- растворени гасови који се не могу сврстати под UN 1001, 1043, 2073 или 3318. За UN 1043, види посебну одредбу 642;
- аеросоли, код којих су гасови отровни према 2.2.2.1.5 или пирофорни према упутствима за паковање P200 у 4.1.4.1 и користе се као погонско средство;
- аеросоли са садржајем који одговарају критеријуму групе паковања I с обзиром на своју отровност и нагризајуће дејство (види 2.2.61 и 2.2.8);
- мале посуде које садрже врло отровне гасове (вредност LC_{50} мања од 200 ppm) или пирофорне гасове према 4.1.4.1 упутства за паковање P200.

2.2.2.3 Списак заједничких назива

Компримовани гасови		
Класификациони кôд	UN број	Назив материје или предмета
1A	1956	КОМПРИМОВАН ГАС, Н.Д.Н.
1O	3156	КОМПРИМОВАН ГАС, ОКСИДИРАЈУЋИ, Н.Д.Н.
1F	1964	СМЕША ГАСОВИТИХ УГЉОВОДОНИКА, КОМПРИМОВАНА, Н.Д.Н.
	1954	КОМПРИМОВАН ГАС, ЗАПАЉИВ, Н.Д.Н.
1T	1955	КОМПРИМОВАН ГАС,ОТРОВАН,Н.Д.Н.
1TF	1953	КОМПРИМОВАН ГАС, ОТРОВАН, ЗАПАЉИВ, Н.Д.Н.
1TC	3304	КОМПРИМОВАН ГАС, ОТРОВАН, НАГРИЗАЈУЋИ, Н.Д.Н.
1TO	3303	КОМПРИМОВАН ГАС, ОТРОВАН, ОКСИДИРАЈУЋИ, Н.Д.Н.
1TF	3305	КОМПРИМОВАН ГАС, ОТРОВАН, ЗАПАЉИВ, НАГРИЗАЈУЋИ, Н.Д.Н.
1TOC	3306	КОМПРИМОВАН ГАС, ОТРОВАН, ОКСИДИРАЈУЋИ, НАГРИЗАЈУЋИ, Н.Д.Н.

Гасови у течном стању		
Класифика-циони кôд	UN број	Назив материје или предмета
2A	1058	ГАСОВИ, У ТЕЧНОМ СТАЊУ, незапаљиви, допуњени азотом, угљендиоксидом или ваздухом
	1078	ГАС ЗА ХЛАЂЕЊЕ, Н.Д.Н. као смеше гасова са ознаком R....., који као: Смеша F1 на 70 °C има притисак паре од највише 1,3 MPa (13 bar), а на 50 °C густину, која није нижа од оне коју има дихлорфлуорметан (1,30 kg/l); Смеша F2 на 70 °C има притисак паре од највише 1,9 MPa (19 bar), а на 50 °C густину, која није нижа од оне коју има дихлордифлуорометан (1,21 kg/l); Смеша F3 на 70 °C има притисак паре од највише 3 MPa (30 bar), а на 50 °C густину, која није нижа од оне коју има хлордифлуорметан (1,09 kg/l). *Напомена: Трихлорфлуорметан (средство за хлађење R11), 1,1,2-трихлор-1,2,2-трифлуоретан (средство за хлађење R113), 1,1,1-трихлор-2,2,2-трифлуоретан (средство за хлађење R 113a), 1-хлор-1,2,2-трифлуоретан (средство за хлађење R 133) и 1-хлор-1,1,2-трифлуоретан (средство за хлађење R 133b) нису материје класе 2. Оне, међутим, могу да буду састојци смеша F1 до F3.*
	1968	ИНСЕКТИЦИД, ГАСОВИТ,Н.Д.Н.
	3163	ТЕЧНИ ГАС, Н.Д.Н.
2O	3157	ТЕЧНИ ГАС СА ОКСИДИРАЈУЋИМ ДЕЈСТВОМ, Н.Д.Н.
2F	1010	БУТАДИЕНИ, СТАБИЛИЗОВАНИ или СМЕША БУТАДИЕНА И УГЉОВОДОНИКА, СТАБИЛИЗОВАНА, који садрже више од 20% бутадиена.
	1060	МЕТИЛАЦЕТИЛЕН И ПРОПАДИЕН смеша, СТАБИЛИЗОВАНА, као смеше метилацетилена и пропадиена са угљоводоником, које као: Смеша **P1** садржи највише 63 % запремине метилацетилена и пропадиена и не више од 24% запремине пропана и пропена, при чему процентуално учешће засићених угљоводоника C4 мора да износи најмање 14% запремине; Смеша **P2** садржи највише 48% запремине метилацетилена и пропадиена и највише 50% запремине пропана и пропена, при чему процентуално учешће засићених угљоводоника C4 мора да износи најмање 5% запремине; као и смеше пропадиена са 1 % до 4 % метилацетилена.
	1965	СМЕША ГАСОВИТИХ УГЉОВОДОНИКА, ПРЕВЕДЕНА У ТЕЧНО СТАЊЕ, Н.Д.Н. као смеша која као: Смеша **A** на 70 °C има притисак паре од највише 1,1 MPa (11 bar), а на 50 °C густину од најмање 0,525 kg/l; Смеша **A01** на 70 °C има притисак паре од највише 1,6 MPa (16 bar), а на 50 °C густину од најмање 0,516 kg/l; Смеша **A02** на 70 °C има притисак паре од највише 1,6 MPa (16 bar), а на 50 °C густину од најмање 0,505 kg/l; Смеша **A0** на 70 °C има притисак паре од највише 1,6 MPa (16 bar), а на 50 °C густину од најмање 0,495 kg/l; Смеша **A1** на 70 °C има притисак паре од највише 2,1 MPa (21 bar), а на 50 °C густину од најмање 0,485 kg/l; Смеша **B1** на 70 °C има притисак паре од највише 2,6 MPa (26 bar), а на 50 °C густину од најмање 0,474 kg/l; Смеша **B2** на 70 °C има притисак паре од највише 2,6 MPa (26 bar), а на 50 °C густину од најмање 0,463 kg/l,

Гасови у течном стању		
Класификациони кôд	UN број	Назив материје или предмета
		Смеша **B** на 70 °C има притисак паре од највише 2,6 MPa (26 bar), а на 50 °C густину од најмање 0,450 kg/l; Смеша **C** на 70 °C има притисак паре од највише 3,1 MPa (31 bar), а на 50 °C густину од најмање 0,440 kg/l; ***Напомена 1:*** *За претходно наведене смеше дозвољени су и следећи трговачки називи као назив материје: за смеше A, A01, A02 и A0: БУТАН, за смешу C ПРОПАН.* ***Напомена 2:*** *За превозе који претходе или следе поморском или ваздушном саобраћају, за UN 1965 смеша ГАСОВИТИХ УГЉОВОДОНИКА, ПРЕВЕДЕНА У ТЕЧНО СТАЊЕ, Н.Д.Н. може се користити као алтернативни назив UN 1075 ПЕТРОЛЕЈСКИ ГАС, ТЕЧАН.*
	3354	ИНСЕКТИЦИД, ГАСОВИТ, ЗАПАЉИВ, Н.Д.Н.
	3161	ТЕЧНИ ГАС, ЗАПАЉИВ, Н.Д.Н.
2T	1967	ИНСЕКТИЦИД, ГАСОВИТ,ОТРОВАН, Н.Д.Н.
	3162	ТЕЧНИ ГАС, ОТРОВАН, Н.Д.Н
2TF	3355	ИНСЕКТИЦИД, ГАСОВИТ, ОТРОВАН, ЗАПАЉИВ, Н.Д.Н.
	3160	ТЕЧНИ ГАС, ОТРОВАН, ЗАПАЉИВ, Н.Д.Н.
2TC	3308	ТЕЧНИ ГАС, ОТРОВАН, НАГРИЗАЈУЋИ, Н.Д.Н.
2TO	3307	ТЕЧНИ ГАС, ОТРОВАН, ОКСИДИРАЈУЋИ, Н.Д.Н.
2TFC	3309	ТЕЧНИ ГАС, ОТРОВАН, ЗАПАЉИВ, НАГРИЗАЈУЋИ, Н.Д.Н.
2TOC	3310	ТЕЧНИ ГАС, ОТРОВАН, ОКСИДИРАЈУЋИ, НАГРИЗАЈУЋИ, Н.Д.Н.

Дубоко расхлађени гасови у течном стању		
Класификациони кôд	UN број	Назив материје или предмета
3A	3158	ГАС, ДУБОКО РАСХЛАЂЕН, ТЕЧАН, Н.Д.Н.
3O	3311	ГАС, ДУБОКО РАСХЛАЂЕН, ТЕЧАН, ОКСИДИРАЈУЋИ, Н.Д.Н.
3F	3312	ГАС, ДУБОКО РАСХЛАЂЕН, ТЕЧАН, ЗАПАЉИВ, Н.Д.Н.

Растворени гасови		
Класификациони кôд	UN број	Назив материје или предмета
4		За превоз су дозвољене само материје наведене у табели A поглавља 3.2.

Аеросоли и посуде, мале, са гасом (гасне патроне)		
Класификациони кôд	UN број	Назив материје или предмета
5	1950	АЕРОСОЛИ
	2037	ПОСУДЕ, МАЛЕ, СА ГАСОМ (ГАСНЕ ПАТРОНЕ) без испусног вентила са једнократним пуњењем

Други предмети који садрже гас под притиском		
Класифика-циони кôд	UN број	Назив материје или предмета
6A	2857	РАСХЛАДНЕ МАШИНЕ, са незапаљивим, неотровним гасовима или раствором амонијака (UN 2672)
	3164	ПРЕДМЕТИ ПОД ПНЕМУАТСКИМ ПРИТИСКОМ, (садрже незапаљив гас) или
	3164	ПРЕДМЕТИ ПОД ХИДРАУЛИЧКИМ ПРИТИСКОМ (садрже незапаљив гас)
	3538	ПРЕДМЕТИ КОЈИ САДРЖЕ НЕЗАПАЉИВ, НЕОТРОВНИ ГАС, Н.Д.Н.
6F	3150	УРЕЂАЈИ, МАЛИ, СА УГЉОВОДОНИЧНИМ ГАСОМ, са испусним вентилом
	3150	ПАТРОНЕ СА УГЉОВОДОНИЧНИМ ГАСОМ, ЗА ДОПУНУ ЗА МАЛЕ УРЕЂАЈЕ, са испусним вентилом
	3358	РАСХЛАДНИ УРЕЂАЈИ са запаљивим, неотровним, течним гасом
	3478	ГОРИВНЕ ЋЕЛИЈЕ-ПАТРОНЕ, садржи течни запаљиви гас или
	3478	ГОРИВНЕ ЋЕЛИЈЕ-ПАТРОНЕ У ОПРЕМИ, садржи течни запаљиви гас или
	3478	ГОРИВНЕ ЋЕЛИЈЕ-ПАТРОНЕ ПАКОВАНЕ СА ОПРЕМОМ, садржи течни запаљиви гас
	3479	ГОРИВНЕ ЋЕЛИЈЕ-ПАТРОНЕ, садржи водоник у металхидриду, или
	3479	ГОРИВНЕ ЋЕЛИЈЕ-ПАТРОНЕ У ОПРЕМИ, садржи водоник у металхидриду или
	3479	ГОРИВНЕ ЋЕЛИЈЕ-ПАТРОНЕ ПАКОВАНЕ СА ОПРЕМОМ, садржи водоник у металхидриду
	3529	МОТОР, СА УНУТРАШЊИМ САГОРЕВАЊЕМ, НА ПОГОН ЗАПАЉИВИМ ГАСОМ или
	3529	МОТОР, СА ГОРИВНИМ ЋЕЛИЈАМА, НА ПОГОН ЗАПАЉИВИМ ГАСОМ или
	3529	МАШИНЕ, СА УНУТРАШЊИМ САГОРЕВАЊЕМ, НА ПОГОН ЗАПАЉИВИМ ГАСОМ или
	3529	МАШИНЕ, СА ГОРИВНИМ ЋЕЛИЈАМА, НА ПОГОН ЗАПАЉИВИМ ГАСОМ
	3537	ПРЕДМЕТИ КОЈИ САДРЖЕ ЗАПАЉИВ ГАС, Н.Д.Н.
6T	3539	ПРЕДМЕТИ КОЈИ САДРЖЕ ОТРОВНИ ГАС, Н.Д.Н.

Узорци гаса		
Класифика-циони кôд	UN број	Назив материје или предмета
7F	3167	УЗОРАК НЕКОМПРИМОВАНОГ ГАСА, ЗАПАЉИВ, Н.Д.Н., није дубоко расхлађен, течан
7T	3169	УЗОРАК НЕКОМПРИМОВАНОГ ГАСА, ОТРОВАН, Н.Д.Н., није дубоко расхлађен, течан
7TF	3168	УЗОРАК НЕКОМПРИМОВАНОГ ГАСА, ОТРОВАН, ЗАПАЉИВ, Н.Д.Н., није дубоко расхлађен, течан

Хемикалије под притиском		
Класификациони кôд	UN број	Назив материје или предмета
8A	3500	ХЕМИКАЛИЈА ПОД ПРИТИСКОМ, Н.Д.Н.
8F	3501	ХЕМИКАЛИЈА ПОД ПРИТИСКОМ, ЗАПАЉИВА, Н.Д.Н.
8T	3502	ХЕМИКАЛИЈА ПОД ПРИТИСКОМ, ОТРОВНА, Н.Д.Н.
8C	3503	ХЕМИКАЛИЈА ПОД ПРИТИСКОМ, НАГРИЗАЈУЋА, (КОРОЗИВНА) Н.Д.Н.
8TF	3504	ХЕМИКАЛИЈА ПОД ПРИТИСКОМ, ЗАПАЉИВА, ОТРОВНА, Н.Д.Н.
8FC	3505	ХЕМИКАЛИЈА ПОД ПРИТИСКОМ, ЗАПАЉИВА, НАГРИЗАЈУЋА (КОРОЗИВНА), Н.Д.Н.

Адсорбовани гасови		
Класификациони кôд	UN број	Назив материје или предмета
9A	3511	АДСОРБОВАНИ ГАС, Н.Д.Н.
9O	3513	АДСОРБОВАНИ ГАС, ОКСИДИРАЈУЋИ, Н.Д.Н.
9F	3510	АДСОРБОВАНИ ГАС, ЗАПАЉИВ, Н.Д.Н.
9T	3512	АДСОРБОВАНИ ГАС, ОТРОВАН, Н.Д.Н.
9TF	3514	АДСОРБОВАНИ ГАС, ОТРОВАН, ЗАПАЉИВ, Н.Д.Н.
9TC	3516	АДСОРБОВАНИ ГАС, ОТРОВАН, НАГРИЗАЈУЋИ, Н.Д.Н.
9TO	3515	АДСОРБОВАНИ ГАС, ОТРОВАН, ОКСИДИРАЈУЋИ, Н.Д.Н.
9TFC	3517	АДСОРБОВАНИ ГАС, ОТРОВАН, ЗАПАЉИВ, НАГРИЗАЈУЋИ, Н.Д.Н.
9TOC	3518	АДСОРБОВАНИ ГАС, ОТРОВАН, ОКСИДИРАЈУЋИ, НАГРИЗАЈУЋИ, Н.Д.Н.

2.2.3 Класа 3: Запаљиве течне материје

2.2.3.1 Критеријуми

2.2.3.1.1 Појам класе 3 обухвата материје и предмете, који садрже материје ове класе, које:

- су течне према подставу (а) дефиниције за „течну материју" у одељку 1.2.1;
- имају притисак паре на 50 °C од највише 300 kPa (3 bar), а на 20 °C и на стандардном притиску од 101,3 kPa нису потпуно у гасовитом стању; и
- имају тачку паљења од највише 60 °C (за одговарајућу проверу види 2.3.3.1.).

Појам класе 3 обухвата и течне и чврсте материје у растопљеном стању са тачком паљења преко 60 °C, које се превозе или предају на превоз загрејане на или изнад своје тачке паљења. Ове материје су сврстане под UN 3256.

Појам класе 3 обухвата и експлозивне течне материје умањене осетљивости. Експлозивне течне материје умањене осетљивости су експлозивне материје, које су растворене или у облику суспензије у води или другој течности, ради стварања хомогене течне мешавине, да би се сузбиле експлозивне особине. У табели А поглавља 3.2 ове материје су сврстане под UN бројеве 1204, 2059, 3064, 3343, 3357, 3379 и 3555.

Напомена 1: *Материје са тачком паљења од преко 35 °C, које не одржавају самостално сагоревање према условима испитивања „Приручника за испитивања и критеријуме", део III, пододељак 32.2.5, не спадају у класу 3; ако се ове материје ипак предају на превоз и превозе загрејане на или изнад њихове тачке паљења, оне спадају у ову класу.*

Напомена 2: *Одступајући од 2.2.3.1.1 дизел гориво или гасол или уље за ложење (лако), укључујући синтетичко призведене производе, са тачком паљења преко 60 °C до највише 100 °C сматрају се материјом класе 3, UN 1202.*

Напомена 3: *Запаљиве течне материје које су при удисању пара врло отровне, као што је дефинисано у 2.2.61.1.4 до 2.2.61.1.9, и отровне материје са тачком паљења од 23 °C или изнад, су материје класе 6.1 (види 2.2.61.1). Течне материје које су при удисању врло отровне наведене су као „отровне при удисању" у њиховом званичном називу за транспорт у колони (2) или у поглављу 3.2 табела А колона (6) посебна одредба 354.*

Напомена 4: *Течне материје и препарати, које се користе као средства за сузбијање штеточина (пестициди), које су врло отровне, отровне или слабо отровне и имају тачку паљења од 23 °C или вишу, су материје класе 6.1 (види 2.2.61.1).*

2.2.3.1.2 Материје и предмети класе 3 подељени су како следи:

F Запаљиве течне материје без додатне опасности и предмети које такве материје садрже:

- **F1** Запаљиве течне материје са тачком паљења од највише 60 °C;
- **F2** Запаљиве течне материје са тачком паљења изнад 60 °C, које се предају на превоз или превозе загрејане на или изнад њихове тачке паљења (загрејане материје);
- **F3** Предмети, који садрже запаљиве течне материје.

FT Запаљиве течне материје, отровне:

- **FT1** Запаљиве течне материје, отровне;
- **FT2** Средства за сузбијање штеточина (пестициди);

FC Запаљиве течне материје, нагризајуће;

FTC Запаљиве течне материје, отровне, нагризајуће;

D Експлозивне течне материје умањене осетљивости.

2.2.3.1.3 Материје и предмети сврстани у класу 3 наведени су у табели А поглавља 3.2. Материје које нису поименично наведене у табели А поглавља 3.2, сврставају се према одредбама овог одељка у одговарајући назив у 2.2.3.3 и у одговарајућу групу паковања. Запаљиве

течне материје се на основу њиховог степена опасности, коју представљају у току превоза, сврставају у једну од следећих група паковања:

Група паковања	Тачка паљења (затворена посуда)	Температура почетка кључања
I	-	≤ 35 °C
II[(a)]	< 23 °C	> 35 °C
III[(a)]	≥ 23 °C и ≤ 60 °C	> 35 °C

[(a)] види такође 2.2.3.1.4.

За течности са (неком) додатном опасношћу (опасностима) потребно је узети у обзир групу паковања одређену према горњој табели и групу паковања одређену на основу јачине додатне/додатних опасности; класификација и групе паковања се одређују у складу са табелом претежних опасности у 2.1.3.10.

2.2.3.1.4 Вискозне запаљиве течности као што су боје, емајли, лакови, фирнајз, лепила и средства за полирање са тачком паљења испод 23 °C могу бити разврстане у групу паковања III у складу са поступком прописаним у *Приручнику за испитивања и критеријуме*, део III, пододељак 32.3, под условом да:

(a) вискозитет[2] и тачка паљења морају бити у складу са следећом табелом:

Кинематички вискозитет (екстраполирани) ν (при брзини смицања близу 0) mm^2/s на 23°C	Време истицања t у секундама	пречник испусне славине (дизне) mm	Тачка паљења, затворена посуда у °C
20 < ν ≤ 80	20 < t ≤ 60	4	изнад 17
80 < ν ≤ 135	60 < t ≤ 100	4	изнад 10
135 < ν ≤ 220	20 < t ≤ 32	6	Изнад 5
220 < ν ≤ 300	32 < t ≤ 44	6	изнад -1
300 < ν ≤ 700	44 < t ≤ 100	6	изнад -5
700 < ν	100 < t	6	Без ограничења

(b) мање од 3% јасног слоја растварача се одваја приликом испитивања одвајања растварача;

(c) смеша било ког одвојеног растварача не испуњава критеријуме за класу 6.1 или класу 8;

(d) материје су у посудама капацитета од највише 450 литара.

Напомена: *Ове одредбе такође важе за смеше са највише 20% нитроцелулозе са садржајем азота од највише 12,6% у сувој маси. Смеше са више од 20% али највише 55% нитроцелулозе са садржајем азота од највише 12,6% у сувој маси су материје, које се сврставају под UN 2059.*

Смеше са тачком паљења испод 23 °C

- *са преко 55% нитроцелулозе без обзира на садржај азота; или*
- *са највише 55% нитроцелулозе, а са садржајем азота од преко 12,6% у сувој маси*

су материје класе 1 (UN бројеви 0340 или 0342)или или класе 4.1 (UN бројеви 2555, 2556 или 2557)..

[2] *Дефиниција вискозитета: ако се предметна материја не понаша по Њутновим законима или ако метода утврђивања вискозитета уз помоћ посуде за истицање није одговарајућа, мора се користити вискозиметар са променљивом брзином смицања, да би се одредио коефицијент динамичког вискозитета материје, на 23 °C, при броју брзине смицања; На добијеним вредностима мора се извршити екстраполација у зависности од брзина смицања на нулту брзину смицања. На тај начин утврђени динамички вискозитет, подељен густином, даје могући кинематички вискозитет при брзини смицања блиској 0.*

2.2.3.1.5 *Вискозне течне материје*

2.2.3.1.5.1 Осим како је прописано у 2.2.3.1.5.2, вискозне течне материје које:

- имају тачку паљења од 23 °C или изнад тога, и мање од или једнако 60 ºC,
- нису отровне, нагризајуће или опасне по животну средину,
- садрже највише 20% нитроцелулозе, под условом да нитроцелулоза садржи највише 12.6% азота(рачунато на суву материју), и
- су у посудама капацитета од највише 450 литара,

не подлежу захтевима ADR, ако:

(a) при испитивању одвајања растварача (види *Приручник за испитивања и критеријуме*, део III, пододељак 32.5.1) висина одвојеног слоја растварача износи мање од 3% укупне висине, и

(b) време истицања при испитивању вискозитета (види *Приручник за испитивања и критеријуме*, део III, пододељак 32.4.3) са испусном славином (дизном) пречника 6 mm је једнако или више од:

(i) 60 секунди, или

(ii) 40 секунди ако вискозна течност не садржи више од 60% материја класе 3.

2.2.3.1.5.2 Вискозне течности које су такође опасне по животну средину, али које испуњавају све остале услове из 2.2.3.1.5.1, не подлежу било којим другим одредбама ADR када се транспортују у појединачној или комбинованој амбалажи која садржи нето количину од 5 литара или мање по појединачној или унутрашњој амбалажи, под условом да амбалажа испуњава опште одредбе пододељака 4.1.1.1, 4.1.1.2 и 4.1.1.4 до 4.1.1.8.

2.2.3.1.6 Ако материје класе 3 због примеса, спадају у друге категорије опасности од оних у које спадају материје поименично наведене у табели А поглавља 3.2, ове смеше или раствори сврставају се у називе у које они спадају на основу њихове стварне опасности.

Напомена: *За класификацију раствора и смеша (као што су препарати, смеше и отпад) види и одељак 2.1.3.*

2.2.3.1.7 На основу поступка испитивања из 2.3.3.1 и 2.3.4 и критеријума из 2.2.3.1.1 може се утврдити, да ли је особина поименично наведеног раствора или поименично наведене смеше одн. раствора или смеше, која садржи поименично наведену материју, таква да тај раствор или та смеша не подлеже одредбама ове класе (види и одељак 2.1.3).

2.2.3.2 Материје које нису дозвољене за превоз

2.2.3.2.1 Материје класе 3, које лако пероксидирају (које су нестабилне и лако граде пероксиде, као што је случај са етром или неким хетероцикличним једињењима која садрже кисеоник), нису дозвољене за превоз, уколико њихов садржај пероксида, рачунато по водоникпероксиду (H_2O_2) прелази 0,3%. Садржај пероксида се утврђује према 2.3.3.3.

2.2.3.2.2 Хемијски нестабилне материје класе 3 дозвољене су за превоз само ако су предузете неопходне мере предострожности како би се спречила могућност појаве опасног разлагања или полимеризације под нормалним условима превоза. За мере предострожности, неопходне за спречавање полимеризације, види посебну одредбу 386 поглавља 3.3. У том циљу мора се посебно водити рачуна да посуде и цистерне не садрже материје које могу да подстичу такве реакције.

2.2.3.2.3 Експлозивне течне материје умањене осетљивости, које нису наведене у табели А поглавља 3.2 нису дозвољене за превоз као материје класе 3.

2.2.3.3 Списак заједничких назива

Запаљиве течне материје и предмети, који такве материје садрже		1133 ЛЕПИЛА која садрже запаљиву течност
		1136 ДЕСТИЛАТИ КАТРАНА КАМЕНОГ УГЉА, ЗАПАЉИВИ
		1139 РАСТВОР ЗА ПОВРШИНСКУ ЗАШТИТУ (укључује површински третмани или облагања која се користе у индустријске или друге сврхе,као што је заштита возила од корозије,облагање буради)
		1197 ЕКСТРАКТИ, ТЕЧНИ за укус или арому
		1210 ШТАМПАРСКЕ БОЈЕ,запаљиве
		1210 ДОДАТНЕ МАТЕРИЈЕ ЗА ШТАМПАРСКУ БОЈУ (укључујући разређиваче или раствараче), запаљиве
		1263 БОЈЕ (боја, лак, емајл, бајц, шелак, фирнајз, средтство за полирање, пуниоци)
		1263 ДОДАТНИ МАТЕРИЈАЛИ ЗА БОЈУ (укључујући разређиваче боје и раствараче)
		1266 ПАРФИМЕРИЈСКИ ПРОИЗВОДИ са запаљивим растварачима
		1293 ТИНКТУРЕ, МЕДИЦИНСКЕ
	F1	1306 СРЕДСТВА ЗА ЗАШТИТУ ДРВЕТА, ТЕЧНА
		1866 СМОЛА, РАСТВОР, запаљив
		1999 КАТРАН, ТЕЧНИ, укључујући друмска уља и сечене остатке битумена
		3065 АЛКОХОЛНА ПИЋА
		3269 КОМПЛЕТ ПОЛИЕСТЕРСКИХ СМОЛА, основна материја течна
		1224 КЕТОНИ, ТЕЧНИ, Н.Д.Н.
		1268 ДЕСТИЛАТИ СИРОВЕ НАФТЕ, Н.Д.Н. или
		1268 ПРОИЗВОДИ СИРОВЕ НАФТЕ, Н.Д.Н.
без додатне опасности F		1987 АЛКОХОЛИ, Н.Д.Н.
		1989 АЛДЕХИДИ, Н.Д.Н.
		2319 ТЕРПЕНТИНСКИ УГЉОВОДОНИЦИ, Н.Д.Н.
		3271 ЕТРИ, Н.Д.Н.
		3272 ЕСТРИ, Н.Д.Н.
		3295 УГЉОВОДОНИЦИ, ТЕЧНИ, Н.Д.Н.
		3336 МЕРКАПТАНИ, ЗАПАЉИВИ, ТЕЧНИ,Н.Д.Н. или
		3336 СМЕША МЕРКАПТАНА, ЗАПАЉИВА, ТЕЧНА, Н.Д.Н.
		1993 ЗАПАЉИВА ТЕЧНОСТ, Н.Д.Н.
	F2 загрејана материја	3256 ЗАГРЕЈАНА ТЕЧНОСТ, ЗАПАЉИВА, Н.Д.Н. са тачком паљења изнад 60ºC загрејана на или изнад тачке паљења
	F3 предмети	3473 ПАТРОНЕ ГОРИВНИХ ЋЕЛИЈА или
		3473 ПАТРОНЕ ГОРИВНИХ ЋЕЛИЈА У УРЕЂАЈИМА или
		3473 ПАТРОНЕ ГОРИВНИХ ЋЕЛИЈА, УПАКОВАНЕ СА УРЕЂАЈИМА,
		3528 МОТОР, СА УНУТРАШЊИМ САГОРЕВАЊЕМ, НА ПОГОН ЗАПАЉИВОМ ТЕЧНОШЋУ или
		3528 МОТОР, СА ГОРИВНИМ ЋЕЛИЈАМА, НА ПОГОН ЗАПАЉИВОМ ТЕЧНОШЋУ или
(наставак на следећој страни)		3528 МАШИНЕ, СА УНУТРАШЊИМ САГОРЕВАЊЕМ, НА ПОГОН ЗАПАЉИВОМ ТЕЧНОШЋУ или

		3528 МАШИНЕ, СА ГОРИВНИМ ЋЕЛИЈАМА, НА ПОГОН ЗАПАЉИВОМ ТЕЧНОШЋУ 3540 ПРЕДМЕТИ КОЈИ САДРЖЕ ЗАПАЉИВУ ТЕЧНОСТ, Н.Д.Н.
Запаљиве течне материје и предмети, који такве материје садрже		1228 МЕРКАПТАНИ, ЗАПАЉИВИ,ОТРОВНИ, ТЕЧНИ, Н.Д.Н. или 1228 СМЕША МЕРКАПТАНА, ЗАПАЉИВА, ОТРОВНА, ТЕЧНА, Н.Д.Н. 1986 АЛКОХОЛИ, ЗАПАЉИВИ, ОТРОВНИ, Н.Д.Н. 1988 АЛДЕХИДИ, ЗАПАЉИВИ, ОТРОВНИ, Н.Д.Н.
отровна	**FT1**	2478 ИЗОЦИЈАНАТИ,ЗАПАЉИВИ,ОТРОВНИ, Н.Д.Н. или 2478 РАСТВОР ИЗОЦИЈАНАТА, ЗАПАЉИВ,ОТРОВАН, Н.Д.Н. 3248 ЛЕК, ТЕЧАН, ЗАПАЉИВ, ОТРОВАН, Н.Д.Н. 3273 НИТРИЛИ, ЗАПАЉИВИ, ОТРОВНИ, Н.Д.Н. 1992 ЗАПАЉИВА ТЕЧНОСТ,ОТРОВНА, Н.Д.Н.
FT	**пестициди (тачка паљења < 23°C) FT2**	2758 ПЕСТИЦИД НА БАЗИ КАРБАМАТА, ЗАПАЉИВ, ОТРОВАН, ТЕЧАН 2760 ПЕСТИЦИД НА БАЗИ АРСЕНА, ЗАПАЉИВ, ОТРОВАН, ТЕЧАН 2762 ОРГАНОХЛОРНИ ПЕСТИЦИД, ЗАПАЉИВ, ОТРОВАН, ТЕЧАН 2764 ТРИАЗИНСКИ ПЕСТИЦИД, ЗАПАЉИВ, ОТРОВАН, ТЕЧАН 2772 ПЕСТИЦИД НА БАЗИ ТИОКАРБАМАТА, ЗАПАЉИВ, ОТРОВАН, ТЕЧАН 2776 ПЕСТИЦИД НА БАЗИ БАКРА, ЗАПАЉИВ, ОТРОВАН, ТЕЧАН 2778 ПЕСТИЦИД НА БАЗИ ЖИВЕ, ЗАПАЉИВ, ОТРОВАН, ТЕЧАН 2780 ПЕСТИЦИД НА БАЗИ СУПСТИТУИСАНОГ НИТРОФЕНОЛА, ЗАПАЉИВ, ОТРОВАН, ТЕЧАН 2782 ПЕСТИЦИД НА БАЗИ БИПИРИДИЛА, ЗАПАЉИВ, ОТРОВАН, ТЕЧАН 2784 ОРГАНОФОСФОРНИ ПЕСТИЦИД, ЗАПАЉИВ, ОТРОВАН, ТЕЧАН 2787 ОРГАНОКАЛАЈНИ ПЕСТИЦИД, ЗАПАЉИВ, ОТРОВАН, ТЕЧАН 3024 ПЕСТИЦИД НА БАЗИ ДЕРИВАТА КУМАРИНА, ЗАПАЉИВ, ОТРОВАН, ТЕЧАН 3346 ПЕСТИЦИД, ДЕРИВАТ ФЕНОКСИСИРЋЕТНЕ КИСЕЛИНЕ, ЗАПАЉИВ, ОТРОВАН, ТЕЧАН 3350 ИНСЕКТИЦИД НА БАЗИ ПИРЕТРИНА, ЗАПАЉИВ, ОТРОВАН, ТЕЧАН 3021 ПЕСТИЦИД, ЗАПАЉИВ, ОТРОВАН, ТЕЧАН, Н.Д.Н. ***Нап.*** *Класификација пестицида под неки назив, врши се на основу активног састојка, агрегатног стања пестицида и свих могућих додатних опасности.*
Нагризајућа	**FC**	3469 БОЈА, ЗАПАЉИВА, НАГРИЗАЈУЋА (боја, лак, емајл, бајц, шелак, фирнајз, средство за полирање, пуниоци) или 3469 ДОДАТНИ МАТЕРИЈАЛИ ЗА БОЈЕ, ЗАПАЉИВИ, НАГРИЗАЈУЋИ (укључујући разређиваче боје и раствараче) 2733 АМИНИ, ЗАПАЉИВИ, НАГРИЗАЈУЋИ, Н.Д.Н. или 2733 ПОЛИАМИНИ, ЗАПАЉИВИ, НАГРИЗАЈУЋИ, Н.Д.Н. 2985 ХЛОРСИЛАНИ, ЗАПАЉИВИ, НАГРИЗАЈУЋИ, Н.Д.Н. 3274 АЛКОХОЛАТИ, РАСТВОР, у алкохолу, Н.Д.Н. 2924 ЗАПАЉИВА ТЕЧНОСТ, НАГРИЗАЈУЋА, Н.Д.Н.
отровна нагризајућа	**FTC**	3286 ЗАПАЉИВА ТЕЧНОСТ, ОТРОВНА, НАГРИЗАЈУЋА, Н.Д.Н.
експлозивна течна материја умањене осетљивости	**D**	3343 НИТРОГЛИЦЕРИН, смеша, УМАЊЕНА ОСЕТЉИВОСТ ЗАПАЉИВА, ТЕЧНА, Н.Д.Н. са највише 30% масе нитроглицерина 3357 НИТРОГЛИЦЕРИН, смеша, УМАЊЕНА ОСЕТЉИВОСТ, ТЕЧНА, Н.Д.Н. са највише 30% масе нитроглицерина 3379 ЕКСПЛОЗИВ, УМАЊЕНА ОСЕТЉИВОСТ, ТЕЧАН, Н.Д.Н.

2.2.41 Класа 4.1: Запаљиве чврсте материје, самореагујуће материје, материје подложне полимеризацији и експлозивне чврсте материје умањене осетљивости

2.2.41.1 Критеријуми

2.2.41.1.1 Појам класе 4.1 обухвата запаљиве материје и предмете, експлозивне материје умањене осетљивости, које се сматрају чврстим према дефиницији појма „чврст" у ставу (а) одељка 1.2.1, самореагујуће течне или чврсте материје и материје подложне полимеризацији.

У класу 4.1 сврстане су:

- лако запаљиве чврсте материје и предмети (види 2.2.41.1.3 до 2.2.41.1.8);
- самореагујуће чврсте или течне материје (види 2.2.41.1.9 до 2.2.41.1.17);
- експлозивне чврсте материје умањене осетљивости (види 2.2.41.1.18);
- материје сродне самореагујућим материјама (види 2.2.41.1.19);
- материје подложне полимеризацији (види 2.2.41.1.20 и 2.2.41.1.21).

2.2.41.1.2 Материје и предмети класе 4.1 подељени су како следи:

F Запаљиве чврсте материје без додатне опасности и предмети који садрже такве материје:
- **F1** Органске материје;
- **F2** Органске материје растопљене;
- **F3** Неорганске материје;
- **F4** Предмети;

FO Запаљиве чврсте материје, оксидирајуће;

FT Запаљиве чврсте материје, отровне;
- **FT1** Органске материје, отровне;
- **FT2** Неорганске материје, отровне;

FC Запаљиве чврсте материје, нагризајуће;
- **FC1** Органске материје, нагризајуће;
- **FC2** Неорганске материје, нагризајуће;

D Експлозивне чврсте материје умањене осетљивости без додатне опасности;

DT Експлозивне чврсте материје умањене осетљивости, отровне;

SR Самореагујуће материје;
- **SR1** Материје, за које није потребна никаква контрола температуре;
- **SR2** Материје, за које је неопходна контрола температуре;

PM Материје подложне полимеризацији
- **PM1** Материје, за које није потребна контрола температуре;
- **PM2** Материје, за које је неопходна контрола температуре.

Запаљиве чврсте материје

Дефиниције појмова и особине

2.2.41.1.3 *Запаљиве чврсте материје* су лако сагориве чврсте материје и чврсте материје, које се могу запалити трењем.

Лако запаљиве чврсте материје су материје у виду праха, зрна или пасте, које су опасне, ако се могу лако запалити кратким контактом са извором паљења као што је запаљена шибица и ако се пламен може брзо проширити. Опасност при томе не представља само пожар, него и отровни производи сагоревања. Метални прах је нарочито опасан због потешкоћа при гашењу пожара, јер уобичајена средства за гашење, као што су угљендиоксид или вода могу повећати опасност.

Метални прахови су прахови од метала или металних легура.

Класификација

2.2.41.1.4 Материје и предмети, који су сврстани у класу 4.1 као запаљиве чврсте материје, наведени су у табели А поглавља 3.2. Разврставање органских материја и предмета, који нису поименично наведени у табели А поглавља 3.2, у одговарајући назив у 2.2.41.3 у складу одредбама поглавља 2.1 може се вршити на основу искуства или резултата испитивања према *Приручнику за испитивања и критеријуме*, део III, пододељак 33.2 Разврставање неорганских материја које нису поименично наведене мора се вршити на основу резултата испитивања према *Приручнику за испитивања и критеријуме*, део III, пододељак 33.2; при томе се морају узети у обзир и искуства, ако она воде до строжијег разврставања.

2.2.41.1.5 Ако су материје и предмети који нису поименично наведени сврстани у неки од назива наведених у 2.2.41.3, а на основу поступка испитивања према *Приручнику за испитивања и критеријуме*, део III, пододељак 33.2, важе следећи критеријуми:

(a) Са изузетком металних прахова, прашкасте, зрнасте или материје у виду пасте је потребно класификовати као лако запаљиве материје класе 4.1, ако се оне лако могу запалити кратким контактом са извором паљења (на пример, запаљена шибица) или ако се пожар након паљења брзо шири, ако је време сагоревања једне мерне дужине од 100 mm краће од 45 секунди или је брзина сагоревања већа од 2,2 mm/s.

(b) Метални прахови се сврставају у класу 4.1, ако се могу запалити пламеном и ако се реакција прошири на цео узорак за десет минута или краће.

Чврсте материје, које могу проузроковати пожар услед трења, класификују се у класу 4.1 аналогно постојећем називу (нпр. шибице), или у складу са одговарајућим посебним одредбама.

2.2.41.1.6 На основу поступка испитивања према *Приручнику за испитивања и критеријуме*, део III, одељак 33.2 и према критеријумима утврђеним у 2.2.41.1.4 и 2.2.41.1.5 се такође може утврдити, да ли је особина поименично наведене материје таква, да не подлеже одредбама ове класе.

2.2.41.1.7 Ако материје класе 4.1 због примеса спадају у друге категорије опасности од оних у коју спадају материје поименично наведене у табели А поглавља 3.2, ове смеше се сврставају у назив, у који оне спадају на основу њихове стварне опасности.

Напомена: *За класификацију раствора и смеша (као што су препарати или отпад) види такође и одељак 2.1.3.*

Разврставање у групу паковања

2.2.41.1.8 Запаљиве чврсте материје које су класификоване под различите називе у табели А поглавља 3.2 се сврставају у групу паковања **II** или **III**, на основу поступка испитивања *Приручника за испитивања и критеријуме*, део III, пододељак 33.2, у складу са следећим критеријумима:

(a) лако запаљиве чврсте материје, које приликом испитивања имају време сагоревања краће од 45 секунди за измерено одстојање од 100 mm, сврставају се у:

групу паковања **II**:	ако пламен пролази кроз овлажену зону;
групу паковања **III**:	ако овлажена зона заустави пламен за најмање четири минута.

(b) метални прахови се сврставају у:

групу паковања **II**:	ако се приликом испитивања реакција прошири целом дужином узорка за пет минута или краће;
групу паковања **III**:	ако се приликом испитивања реакција прошири целом дужином узорка за дуже од пет минута.

За чврсте материје, које могу проузроковати пожар трењем, разврставање у групу паковања врши се аналогно са постојећим називима или у складу са одговарајућим посебним одредбама.

Самореагујуће материје

Дефиниције појмова

2.2.41.1.9 У сврху ADR самореагујуће материје су термички нестабилне материје, које су подложне јаком егзотермном разлагању и без учешћа кисеоника (ваздуха). Материје се не сматрају самореагујућим материјама класе 4.1, ако:

(a) су експлозивне материје према критеријумима класе 1;

(b) су оксидирајуће материје према поступку класификације за класу 5.1 (види 2.2.51.1), изузев смеша оксидирајућих материја, које садрже најмање 5 % сагоривих органских материја и оних које подлежу класификационом поступку утврђеном у напомени 2;

(c) су органски пероксиди према критеријумима класе 5.2 (види 2.2.52.1);

(d) је њихова топлота разлагања мања од 300 J/g; или

(e) је њихова температура самоубрзавајућег разлагања (*TCP*) (види Напомену 3 у продужетку) за комад од 50 kg виша од 75 °C.

Напомена 1: *Топлота разлагања се може утврдити према свакој међународно признатој методи, нпр. динамичком диференцијалном калориметријом и адијабатском калориметријом.*

Напомена 2: *Смеше оксидирајућих материја, које одговарају критеријумима класе 5.1 и садрже најмање 5 % сагоривих органских материја, које не одговарају критеријумима наведеним у горњим ставовима (a), (c), (d) или (e), подлежу класификационом поступку за самореагујуће материје.*

Смеше које показују особине самореагујућих материја, типа B до F, класификују се као самореагујуће материје класе 4.1.

Смеше, које према принципу Приручника за испитивања и критеријуме, део II, одељак 20.4.3 (g), показују особине самореагујућих материја типа G, сматрају се у сврху класификације као материје класе 5.1 (види 2.2.51.1).

Напомена 3: *Температура самоубрзавајућег разлагања (TCP) је најнижа температура, на којој материја може егзотермно да се разложи у амбалажи коришћеној током превоза. Неопходни захтеви за утврђивање ове температуре (TCP) наведени су у Приручнику за испитивања и критеријуме, део II, поглавља 20 и одељка 28.4.*

Напомена 4: *Материје, које показују особине самореагујућих материја, се сврставају као такве и ако ове материје према 2.2.42.1.5 дају позитиван резултат при испитивању, за сврставање у класу 4.2.*

Особине

2.2.41.1.10 Разлагање самореагујућих материја може бити изазвано топлотом, контактом са каталитичком нечистоћом (нпр. киселинама, једињењима тешких метала, базама), трењем или ударом. Брзина разлагања расте са температуром и варира у зависности од материје. Разлагање, нарочито ако не дође до паљења, може да има за последицу развијање отровних гасова или пара. Код одређених самореагујућих материја мора се контролисати температура. Одређене самореагујуће материје могу се експлозивно распасти посебно ако су затворене. Ова особина може се мењати додавањем средстава за разређивање или коришћењем одговарајуће амбалаже. Одређене самореагујуће материје интензивно горе. Самореагујуће материје су на пример одређена једињења доле наведених типова:

алифатична азотна једињења (-C-N=N-C-);

органски азиди (-C-N_3);

диазонијум соли (-$CN_2^+Z^-$);

N-нитрозо једињења (-N-N=O); и

ароматични сулфонилхидразиди (-SO_2-NH-NH_2);

Ово набрајање је непотпуно, материје са другим реактивним групама и одређене смеше материја могу имати сличне особине.

Класификација

2.2.41.1.11 Самореагујуће материје се деле на седам типова у зависности од њиховог степена опасности. Типови самореагујућих материја се крећу од типа A, који није дозвољен за превоз у амбалажи у којој је испитан, до типа G, који не потпада под одредбе за самореагујуће материје класе 4.1. Класификација самореагујућих материја типова B до F је у непосредној вези са највећом дозвољеном количином у једној амбалажи. Принципи који се примењују приликом класификације, као и примењиви класификациони поступци, методе испитивања и критеријума и узорак одговарајућег извештаја о испитивању наведени су у *Приручнику за испитивања и критеријуме*, део II.

2.2.41.1.12 Самореагујуће материје, које су већ класификоване и дозвољене за превоз у амбалажи, наведене су у 2.2.41.4, оне које су већ дозвољене за превоз у IBC, наведене су у 4.1.4.2, упутство за паковање IBC520, а оне које су већ дозвољене за превоз у цистернама према поглављу 4.2 наведене су у 4.2.5.2 у упутству за преносиве цистерне T23. Свака наведена дозвољена материја сврстана је у назив по врстама из табеле A, поглавља 3.2 (UN бројеви од 3221 до 3240), такође су наведене и одговарајуће додатне опасности и напомене са релевантним транспортним информацијама.

Ови заједнички називи наводе:

- самореагујуће материје типова B до F, види 2.2.41.1.11;
- агрегатно стање (течно/чврсто).
- контрола температуре (по потреби), види 2.2.41.1.17.

Класификација самореагујућих материја наведених у 2.2.41.4 врши се на основу технички чисте материје (изузев ако није посебно наведена мања концентрација од 100%).

2.2.41.1.13 Класификацију самореагујућих материја, које нису наведене у 2.2.41.4, 4.1.4.2, упутству за паковање IBC520 или у 4.2.5.2, упутству за преносиве цистерне *T*23, као и њихово разврставање у неки заједнички назив, треба да предузме надлежни орган земље порекла, на основу извештаја о испитивању. Одобрење мора да садржи класификацију и одговарајуће услове превоза. Ако земља порекла није уговорна страна ADR, класификација и услови превоза морају бити признати од стране надлежних органа прве државе уговорне стране ADR на коју пошиљка наилази.

2.2.41.1.14 Активатори, као што су једињења цинка, могу бити додати одређеним самореагујућим материјама да би изменили њихову реактивну способност. У зависности од типа и концентрације активатора, то може да има за последицу смањење термичке стабилности и промену експлозивних особина. Ако се промени једна од ових особина, нови препарат мора да се оцени према класификационом поступку.

2.2.41.1.15 Узорци самореагујућих материја или препарати самореагујућих материја, који нису наведени у пододељку 2.2.41.4, за које не постоје комплетни подаци о испитивању и који се транспортују ради даљих испитивања или процене, требају бити разврстани у назив који одговара самореагујућим материјама типа C, под условом да

- из расположивих података произилази, да узорак није опаснији од самореагујуће материје типа B;
- је узорак упакован према методи паковања OP2 и да маса по транспортној јединици не износи више од 10 kg.
- из расположивих података произилази, да је контролисана температура, уколико је неопходна, довољно ниска да спречи свако опасно разлагање (декомпозиција), и довољно висока да спречи свако опасно раздвајање фаза.

Умањивање осетљивости

2.2.41.1.16 Да би се постигла безбедност током превоза, самореагујуће материје, у многим случајевима умањује се осетљивост коришћењем средстава за разређивање. Ако је утврђен процентуални садржај неке материје, тада се то односи на проценат по маси, заокружено на наредни цео број. Ако се користи неко средство за разређивање, самореагујуће материје морају бити испитане заједно са средством за разређивање, које је присутно у концентрацији и у облику који је коришћен у превозу. Средства за разређивање, услед којих се самореагујућа материја може концентрисати на опасан ниво приликом ослобађања из амбалаже, се не смеју користити. Свако средство за разређивање мора бити компатибилно са самореагујућом материјом. У том смислу, компатибилна средства за разређивање су она чврста или течна средства, која немају никакво штетно дејство на термичку стабилност и на тип опасности самореагујуће материје. Течни разређивачи у препаратима за које се захтева контролисана температура (види 2.2.41.1.14), морају имати тачку кључања од најмање 60 ºC и температуру паљења од најмање 5 ºC. Тачка паљења течне материје мора бити за најмање 50 ºC већа од контролне температуре самореагујуће материје.

Захтеви за контролу температуре

2.2.41.1.17 Самореагујуће материје са ТСР до 55° С подлежу контроли температуре током превоза. Види 7.1.7.

Експлозивне чврсте материје умањене осетљивости

2.2.41.1.18 Експлозивне чврсте материје умањене осетљивости су материје, које су овлажене водом или алкохолима или разређене другим материјама, ради потискивања њихових експлозивних особина. Такви називи су у табели А поглавља 3.2 под UN бројевима: 1310, 1320, 1321, 1322, 1336, 1337, 1344, 1347, 1348, 1349, 1354, 1355, 1356, 1357, 1517, 1571, 2555, 2556, 2557, 2852, 2907, 3317, 3319, 3344, 3364, 3365, 3366, 3367, 3368, 3369, 3370, 3376, 3380 и 3474.

Материје сродне са самореагујућим материјама

2.2.41.1.19 Материје, које:

(a) су привремено сврстане у класу 1 према серијама испитивања 1 и 2, али су серијом испитивања 6 ипак изузете из класе 1,

(b) нису самореагујуће материје класе 4.1,

(c) нису материје класе 5.1 или 5.2,

су такође сврстане у класу 4.1, као и UN бројеви 2956, 3241, 3242 и 3251.

Материје подложне полимеризацији

Дефиниције појмова и особине

2.2.41.1.20 Материје подложне полимеризацији су материје за које, без стабилизације, постоји вероватноћа проласка кроз јаку егзотермну реакцију која доводи до формирања већих молекула или до формирања полимера, при нормалним условима превоза. Такве материје се сматрају материјама подложним полимеризацији класе 4.1 када:

(a) њихова температура самоубрзавајуће полимеризације (ТСП) износи 75 °C или мање, под условима (са или без хемијске стабилизације у облику у којем је предата на превоз) и у амбалажи, IBC или цистерни у којој се превози материја или смеша;

(b) испољавају топлоту реакције која је већа од 300 J/g; и

(c) не испуњавају друге критеријуме за укључивање у класе 1 до 8.

Смеша која испуњава критеријум за материју подложну полимеризацији мора бити класификована као материја подложна полимеризацији класе 4.1.

Захтеви за контролу температуре

2.2.41.1.21 Материје подложне полимеризацији су предмет контроле температуре у току превоза уколико њихова температура самоубрзавајуће полимеризације (ТСП) износи:

(a) када је предата на превоз у амбалажи или IBC, 50 °C у амбалажи или IBC у којој материја треба да се превезе; или

(b) када је предата на превоз у цистерни, не прелази 45 °C у цистерни у којој материја треба да се превезе.

Види 7.1.7.

Напомена: Материје које испуњавају критеријуме за материје подложних полимеризацији, као критеријуме за сврставање у класе од 1 до 8, предмет су захтева посебне одредбе 386 Поглавља 3.3.

2.2.41.2 Материје које нису дозвољене за превоз

2.2.41.2.1 Хемијски нестабилне материје класе 4.1 дозвољене су за превоз само ако су предузете одговарајуће мере за спречавање сваке опасне реакције разлагања или полимеризације током превоза. У том циљу, мора се посебно водити рачуна о томе, да посуде и резервоари не садрже материје, које би ове реакције подстакле.

2.2.41.2.2 Запаљиве чврсте материје, оксидирајуће, које су сврстане под UN 3097, нису дозвољене за превоз, осим ако одговарају захтевима класе 1 (види и 2.1.3.7).

2.2.41.2.3 Следеће материје нису дозвољене за превоз:

- самореагујуће материје типа A (види *Приручник за испитивања и критеријуме*, део II, став 20.4.2 (a));
- сулфиди фосфора, који нису ослобођени белог или жутог фосфора;
- експлозивне чврсте материје умањене осетљивости, које нису наведене у табели A поглавља 3.2;
- неорганске запаљиве материје у растопљеном стању изузев UN 2448 СУМПОР, РАСТОПЉЕН;

2.2.41.3 Списак заједничких назива

запаљива чврста материја F	**без додатне опасности**	**органска**	**F1**	3527 КОМПЛЕТ ПОЛИЕСТЕРСКИХ СМОЛА, основна материја чврста 3175 ЧВРСТЕ МАТЕРИЈЕ КОЈЕ САДРЖЕ ЗАПАЉИВУ ТЕЧНОСТ,Н.Д.Н. 1353 ВЛАКНА, ИМПРЕГНИРАНА СЛАБО НИТРОВАНОМ НИТРОЦЕЛУЛОЗОМ, Н.Д.Н., или 1353 ТКАНИНЕ ИМПРЕГНИРАНЕ СЛАБО НИТРОВАНОМ НИТРОЦЕЛУЛОЗОМ, Н.Д.Н. 1325 ЗАПАЉИВА ОРГАНСКА ЧВРСТА МАТЕРИЈА, Н.Д.Н.
		органска растопљена	**F2**	3176 ЗАПАЉИВА ОРГАНСКА ЧВРСТА МАТЕРИЈА, РАСТОПЉЕНА, Н.Д.Н.
		неорганска	**F3**	3089 МЕТАЛНИ ПРАХ, ЗАПАЉИВ, Н.Д.Н.[a], [b] 3181 ЗАПАЉИВЕ МЕТАЛНЕ СОЛИ ОРГАНСКИХ ЈЕДИЊЕЊА, Н.Д.Н. 3182 ЗАПАЉИВИ МЕТАЛНИ ХИДРИДИ, Н.Д.Н. [c] 3178 ЗАПАЉИВА НЕОРГАНСКА ЧВРСТА МАТЕРИЈА, Н.Д.Н.
		Предмети	**F4**	3541 ПРЕДМЕТИ КОЈИ САДРЖЕ ЗАПАЉИВУ ЧВРСТУ МАТЕРИЈУ, Н.Д.Н.
	оксидирајућа		**FO**	3097 ЗАПАЉИВА ЧВРСТА МАТЕРИЈА, ОКСИДАЦИОНО СРЕДСТВО, Н.Д.Н. (није дозвољена за превоз, види 2.2.41.2.2)
	отровна FT	**органска**	**FT1**	2926 ЗАПАЉИВА ОРГАНСКА ЧВРСТА МАТЕРИЈА, ОТРОВНА, Н.Д.Н.
		неорганска	**FT2**	3179 ЗАПАЉИВА НЕОРГАНСКА ЧВРСТА МАТЕРИЈА, ОТРОВНА, Н.Д.Н.
	нагризајућа FC		**FC1**	2925 ЗАПАЉИВА ОРГАНСКА ЧВРСТА МАТЕРИЈА, НАГРИЗАЈУЋА, Н.Д.Н.
			FC2	3180 ЗАПАЉИВА НЕОРГАНСКА ЧВРСТА МАТЕРИЈА, НАГРИЗАЈУЋА, Н.Д.Н.
Експлозивна чврста материја умањене осетљивости	**без додатне опасности**		**D**	3319 НИТРОГЛИЦЕРИНСКА смеша, УМАЊЕНА ОСЕТЉИВОСТ, ЧВРСТА, Н.Д.Н. са више од 2% а мање од 10% масе нитроглицерина 3344 ПЕНТАЕРИТРИТ ТЕТРАНИТРАТ (ПЕНТАЕРИТРИТОЛ ТЕТРАНИТРАТ) (PENT), Н.Д.Н., са најмање 10% а највише 20% (масених) PENT 3380 ЕКСПЛОЗИВ, УМАЊЕНА ОСЕТЉИВОСТ, ЧВРСТ, Н.Д.Н.
	отровна		**DT**	За превоз су дозвољене само материје класе 4.1, које су наведене у табели А, поглавља 3.2
				САМОРЕАГУЈУЋА МАТЕРИЈА, ТИП А, ТЕЧНА (није дозвољена за транспорт, види 2.2.41.2.3) САМОРЕАГУЈУЋА МАТЕРИЈА, ТИП А, ЧВРСТА (није дозвољена за превоз, види 2.2.41.2.3)

(наставак)

Самореагујућа материја SR	**није потребна**		3221 САМОРЕАГУЈУЋА МАТЕРИЈА, ТИП B, ТЕЧНА 3222 САМОРЕАГУЈУЋА МАТЕРИЈА, ТИП B, ЧВРСТА 3223 САМОРЕАГУЈУЋА МАТЕРИЈА, ТИП C, ТЕЧНА 3224 САМОРЕАГУЈУЋА МАТЕРИЈА, ТИП C, ЧВРСТА 3225 САМОРЕАГУЈУЋА МАТЕРИЈА, ТИП D, ТЕЧНА 3226 САМОРЕАГУЈУЋА МАТЕРИЈА, ТИП D, ЧВРСТА 3227 САМОРЕАГУЈУЋА МАТЕРИЈА, ТИП E, ТЕЧНА 3228 САМОРЕАГУЈУЋА МАТЕРИЈА, ТИП E, ЧВРСТА 3229 САМОРЕАГУЈУЋА МАТЕРИЈА, ТИП F, ТЕЧНА 3230 САМОРЕАГУЈУЋА МАТЕРИЈА, ТИП F, ЧВРСТА САМОРЕАГУЈУЋА МАТЕРИЈА, ТИП G, ТЕЧНА (не подлежу одредбама за класу 4.1, види 2.2.41.1.11) САМОРЕАГУЈУЋА МАТЕРИЈА, ТИП G, ЧВРСТА (не подлежу одредбама за класу 4.1, види 2.2.41.1.11)
	неопходна контрола температуре	**SR1**	
	неопходна контрола температуре	**SR2**	3231 САМОРЕАГУЈУЋА МАТЕРИЈА, ТИП B, ТЕЧНА, ЧУВАНА НА КОНТРОЛИСАНОЈ ТЕМПЕРАТУРИ 3232 САМОРЕАГУЈУЋА МАТЕРИЈА, ТИП B, ЧВРСТА,ЧУВАНА НА КОНТРОЛИСАНОЈ ТЕМПЕРАТУРИ 3233 САМОРЕАГУЈУЋА МАТЕРИЈА, ТИП C, ТЕЧНА, ЧУВАНА НА КОНТРОЛИСАНОЈ ТЕМПЕРАТУРИ 3234 САМОРЕАГУЈУЋА МАТЕРИЈА, ТИП C, ЧВРСТА, ЧУВАНА НА КОНТРОЛИСАНОЈ ТЕМПЕРАТУРИ 3235 САМОРЕАГУЈУЋА МАТЕРИЈА, ТИП D, ТЕЧНА, ЧУВАНА НА КОНТРОЛИСАНОЈ ТЕМПЕРАТУРИ 3236 САМОРЕАГУЈУЋА МАТЕРИЈА, ТИП D, ЧВРСТА, ЧУВАНА НА КОНТРОЛИСАНОЈ ТЕМПЕРАТУРИ 3237 САМОРЕАГУЈУЋА МАТЕРИЈА, ТИП E, ТЕЧНА, ЧУВАНА НА КОНТРОЛИСАНОЈ ТЕМПЕРАТУРИ 3238 САМОРЕАГУЈУЋА МАТЕРИЈА, ТИП E, ЧВРСТА, ЧУВАНА НА КОНТРОЛИСАНОЈ ТЕМПЕРАТУРИ 3239 САМОРЕАГУЈУЋА МАТЕРИЈА, ТИП F, ТЕЧНА, ЧУВАНА НА КОНТРОЛИСАНОЈ ТЕМПЕРАТУРИ 3240 САМОРЕАГУЈУЋА МАТЕРИЈА, ТИП F, ЧВРСТА, ЧУВАНА НА КОНТРОЛИСАНОЈ ТЕМПЕРАТУРИ
Материје подложне полимеризацији PM	**није потребна**		3531 МАТЕРИЈА ПОДЛОЖНА ПОЛИМЕРИЗАЦИЈИ, ЧВРСТА, СТАБИЛИЗОВАНА, Н.Д.Н.
	контрола температуре	PM1	3532 МАТЕРИЈА ПОДЛОЖНА ПОЛИМЕРИЗАЦИЈИ, ТЕЧНА, СТАБИЛИЗОВАНА, Н.Д.Н.
	неопходна контрола температуре	PM2	3533 МАТЕРИЈА ПОДЛОЖНА ПОЛИМЕРИЗАЦИЈИ, ЧВРСТА, ЧУВАНА НА КОНТРОЛИСАНОЈ ТЕМПЕРАТУРИ, Н.Д.Н. 3534 МАТЕРИЈА ПОДЛОЖНА ПОЛИМЕРИЗАЦИЈИ, ТЕЧНА, ЧУВАНА НА КОНТРОЛИСАНОЈ ТЕМПЕРАТУРИ, Н.Д.Н.

[a] *Метали и легуре метала у праху или другом запаљивом облику, који су самозапаљиви, су материје класе 4.2.*

[b] *Метали и металне легуре у праху или другом запаљивом облику, који у контакту са водом развијају запаљиве гасове, су материје класе 4.3.*

[c] *Хидриди метала, који у контакту са водом развијају запаљиве гасове, су материје класе 4.3. Алуминијумборхидрид или алуминијумборхидрид у уређајима је материја класе 4.2, UN 2870.*

2.2.41.4 Списак већ сврстаних самореагујућих материја у амбалажи

У колони „Методе паковања" наведени кôдови „OP1" до „OP8" упућују на методе паковања у 4.1.4.1, упутство за паковања P520 (види и 4.1.7.1). Самореагујуће материје које се транспортују морају одговарати наведеним класификацијама и наведеним контролним и температурама за случај ванредних околности (изведене од TCP). За материје, дозвољене за транспорт у IBC, види 4.1.4.2 упутство за паковање IBC520, а за материје, које су дозвољене за транспорт у цистернама према поглављу 4.2, види 4.2.5.2.6 упутство за преносиве цистерне T23. Препарати који нису наведени у овом пододељку али су наведени у упутству за паковање IBC520 у 4.1.4.2 и у упутству за преносиве цистерне T23 у 4.2.5.2.6 такође се могу превозити упаковани у складу са методом паковања OP8 упутства за паковање P520 у 4.1.4.1, са истим контролним и температурама за случај ванредних околности, ако је применљиво.

Напомена: *Класификација садржана у овој табели се односи на технички чисте материје (изузев ако је наведена концентрација мања од 100 %). За друге концентрације материја се може класификовати на други начин, узимајући у обзир поступке „Приручника за испитивања и критеријуме", део II.*

Самореагујуће материје	Концентрација (%)	Метода паковања	Контролисана температура (ºC)	Температура за случај ванредних околности (ºC)	**UN** бројеви за позиције по врстама	Примедбе
АЦЕТОН-ПИРОГАЛОЛ КОПОЛИМЕР 2-ДИАЗО-1-НАФТОЛ-5-СУЛФОНАТ	100	OP8			3228	
АЗОДИКАРБОНАМИД ПРЕПАРАТ ТИП *B*, ПРИ КОНТРОЛИСАНОЈ ТЕМПЕРАТУРИ	<100	OP5			3232	(1) (2)
АЗОДИКАРБОНАМИД ПРЕПАРАТ ТИП *C*	<100	OP6			3224	(3)
АЗОДИКАРБОНАМИД ПРЕПАРАТ ТИП *C*, ПРИ КОНТРОЛИСАНОЈ ТЕМПЕРАТУРИ	<100	OP6			3234	(4)
АЗОДИКАРБОНАМИД ПРЕПАРАТ ТИП *D*	<100	OP7			3226	(5)
АЗОДИКАРБОНАМИД ПРЕПАРАТ ТИП *D*, ПРИ КОНТРОЛИСАНОЈ ТЕМПЕРАТУРИ	<100	OP7			3236	(6)
2,2'-АЗОДИ(2,4-ДИМЕТИЛ-4-МЕТОКСИВАЛЕРОНИТРИЛ)	100	OP7	-5	+15	3236	
2,2'-АЗОДИ(2,4-ДИМЕТИЛВАЛЕРОНИТРИЛ)	100	OP7	+10	+10	3236	
2,2'- АЗОДИ(ЕТИЛ-2-МЕТИЛ-ПРОПИОНАТ)	100	OP7	+20	+25	3235	
1,1- АЗОДИ (ХЕКСАХИДРОБЕНЗО-НИТРИЛ)	100	OP7			3226	
2,2'- АЗОДИ (ИЗОБУТИРОНИТРИЛ)	100	OP6	+40	+45	3234	
2,2'- АЗОДИ (ИЗОБУТИРОНИТРИЛ) паста на бази воде	≤50	OP6			3224	
2,2'- АЗОДИ (2-МЕТИЛБУТИРОНИТРИЛИ)	100	OP7	+35	+40	3236	
БЕНЗЕН-1,3-ДИСУЛФОНИЛ ХИДРАЗИД, као паста	52	OP7			3226	
БЕНЗЕНСУЛФОНИЛ ХИДРАЗИД	100	OP7			3226	
4-(БЕНЗИЛ(ЕТИЛ)АМИНО)-3-ЕТОКСИ-БЕНЗЕНДИАЗОНИЈУМ ЦИНКХЛОРИД	100	OP7			3226	
4-(БЕНЗИЛ (МЕТИЛ)АМИНО)-3- ЕТОКСИ-БЕНЗЕНДИАЗОНИЈУМ ЦИНКХЛОРИД	100	OP7	+40	+45	3236	
3-ХЛОРО-4-ДИЕТИЛАМИНОБЕНЗЕН-ДИАЗОНИЈУМ ЦИНКХЛОРИД	100	OP7			3226	
2-ДИАЗО-1-НАФТОЛ-4-СУЛФОНИЛХЛОРИД	100	OP5			3222	(2)
2-ДИАЗО-1-НАФТОЛ-5-СУЛФОНИЛХЛОРИД	100	OP5			3222	(2)
2-ДИАЗО-1 -НАФТОЛСУЛФОНСКА КИСЕЛИНА смеша ЕСТЕРА, ТИП ***D***	<100	OP7			3226	(9)

Самореагујуће материје	Кон-цен-трација (%)	Метода паков-ања	Кон-тролисана темпера-тура (ºC)	Темпера-тура за случај ванред-них околно-сти (ºC)	**UN** бројеви за позиције по врстама	Примедбе
2,5-ДИБУТОКСИ-4-(4-МОРФОЛИНИЛ)-БЕНЗЕНДИАЗОНИЈУМ ТЕТРАХЛОРОЦИНКАТ(2:1)	100	OP8			3228	
2,5-ДИЕТОКСИ-4-МОРФОЛИНО-БЕНЗЕНДИАЗОНИЈУМ ЦИНКХЛОРИД	67-100	OP7	+35	+40	3236	
2,5-ДИЕТОКСИ-4-МОРФОЛИНО-БЕНЗЕНДИАЗОНИЈУМ ЦИНКХЛОРИД	66	OP7	+40	+45	3236	
2,5-ДИЕТОКСИ-4-МОРФОЛИНО-БЕНЗЕНДИАЗОНИЈУМ ТЕТРАФЛУОРОБОРАТ	100	OP7	+30	+35	3236	
2,5- ДИЕТОКСИ -4-(4-МОРФОЛИНИЛ)-БЕНЗЕНДИАЗОНИЈУМ СУЛФАТ	100	OP7			3226	
2,5- ДИЕТОКСИ -4-(ФЕНИЛСУЛФОНИЛ)-БЕНЗЕНДИАЗОНИЈУМ ЦИНКХЛОРИД	67	OP7	+40	+45	3236	
ДИЕТИЛЕНГЛИКОЛ-БИС (АЛИЛ-КАРБОНАТ) + ДИИЗОПРОПИЛ-ПЕРОКСИДИКАРБОНАТ	≥88+ ≤12	OP8	-10	0	3237	
2,5-ДИМЕТОКСИ-4-(4-МЕТИЛ-ФЕНИЛСУЛФОНИЛ)БЕНЗЕНДИАЗОНИЈУМ ЦИНКХЛОРИД	79	OP7	+40	+45	3236	
4-(ДИМЕТИЛАМИНО)-БЕНЗЕНДИАЗОНИЈУМ ТРИХЛОРЦИНКАТ (-1)	100	OP8			3228	
4-ДИМЕТИЛАМИНО-6-(2-ДИМЕТИЛ-АМИНОЕТОКСИ) ТОЛУЕН-2-ДИАЗОНИЈУМ ЦИНКХЛОРИД	100	OP7	+40	+45	3236	
N,*N*'-ДИНИТРОЗО-*N*,*N*'-ДИМЕТИЛТЕРЕФТАЛАМИД, као паста	72	OP6			3224	
N,*N*'-ДИНИТРОЗОПЕНТАМЕТИЛЕН-ТЕТРААМИН	82	OP6			3224	(7)
ДИФЕНИЛОКСИД-4,4'-ДИСУЛФОНИЛ-ХИДРАЗИД	100	OP7			3226	
4-ДИПРОПИЛАМИНОБЕНЗЕН ДИАЗОНИЈУМ ЦИНКХЛОРИД	100	OP7			3226	
2-(*N*,*N*-ЕТОКСИКАРБОНИЛ-ФЕНИЛАМИНО)-3-МЕТОКСИ-4-(*N*-МЕТИЛ-*N*-ЦИКЛОХЕКСИЛАМИНО) БЕНЗЕНДИАЗОНИЈУМ ЦИНКХЛОРИД	63-92	OP7	+40	+45	3236	
2-(*N*,*N*-ЕТОКСИКАРБОНИЛ-ФЕНИЛАМИНО)-3-МЕТОКСИ-4-(*N*-МЕТИЛ-*N*-ЦИКЛОХЕКСИЛАМИНО) БЕНЗЕНДИАЗОНИЈУМ ЦИНКХЛОРИД	62	OP7	+35	+40	3236	
N-ФОРМИЛ-2-(НИТРОМЕТИЛЕН)-1,3-ПЕРХИДРОТИАЗИН	100	OP7	+45	+50	3236	
2-(2-ХИДРОКСИЕТОКСИ)-1-(ПИРОЛИДИН-1-ИЛ)БЕНЗЕН-4-ДИАЗОНИЈУМ ЦИНКХЛОРИД	100	OP7	+45	+50	3236	
3-(2-ХИДРОКСИЕТОКСИ)-4-(ПИРОЛИДИН-1-ИЛ)БЕНЗЕН-4-ДИАЗОНИЈУМ ЦИНКХЛОРИД	100	OP7	+40	+45	3236	
2-(*N*,*N*-МЕТИЛАМИНОЕТИЛ-КАРБОНИЛ)-4-(3,4-ДИМЕТИЛ-ФЕНИЛСУЛФОНИЛ) БЕНЗЕНДИАЗОНИЈУМ ХИДРОГЕНСУЛФАТ	96	OP7	+45	+50	3236	
4-МЕТИЛ-БЕНЗЕНСУЛФОНИЛ-ХИДРАЗИД	100	OP7			3226	
3-МЕТИЛ-4-(ПИРОЛИДИН-1ИЛ) БЕНЗЕНДИАЗОНИЈУМ ТЕТРАФЛУОРОБОРАТ	95	OP6	+45	+50	3234	
(7-МЕТОКСИ-5-МЕТИЛ-БЕНЗОТИОФЕН-2-YL) БОРНА КИСЕЛИНА	88-100	OP7			3230	(11)

Самореагујуће материје	Кон-цен-трација (%)	Метода паков-ања	Кон-тролисана темпера-тура (ºC)	Темпера-тура за случај ванред-них околно-сти (ºC)	**UN** бројеви за позиције по врстама	Примедбе
НАТРИЈУМ-2-ДИАЗО-1-НАФТОЛ-4-СУЛФОНАТ	100	OP7			3226	
НАТРИЈУМ-2-ДИАЗО-1-НАФТОЛ-5-СУЛФОНАТ	100	OP7			3226	
4-НИТРОЗОФЕНОЛ	100	OP7	+35	+40	3236	
САМОРЕАГУЈУЋИ ТЕЧНИ УЗОРАК		OP2			3223	(8)
САМОРЕАГУЈУЋИ ТЕЧНИ УЗОРАК ПРИ КОНТРОЛИСАНОЈ ТЕМПЕРАТУРИ		OP2			3233	(8)
САМОРЕАГУЈУЋИ ЧВРСТИ УЗОРАК		OP2			3224	(8)
САМОРЕАГУЈУЋИ И ЧВРСТИ УЗОРАК ПРИ КОНТРОЛИСАНОЈ ТЕМПЕРАТУРИ		OP2			3234	(8)
ТЕТРАМИНПАЛАДИЈУМ (II)НИТРАТ	100	OP6	+30	+35	3234	
ФОСФОРОТИОНСКА КИСЕЛИНА, О-[(ЦИЈАНОФЕНИЛ МЕТИЛЕН) АЗАНИЛ] О,О-ДИЕТИЛ ЕСТАР	82-91 (Z изомер)	OP8			3227	(10)

Напомене

(1) Азодикарбонамид препарати, који испуњавају критеријуме *Приручника за испитивања и критеријуме*, став 20.4.2 (b). Контролне и температуре у случају ванредних околности се одређују на основу поступка у ст. 7.1.7.3.1 до 7.1.7.3.6.

(2) Потребна листица опасности за додатну опасност «ЕКСПЛОЗИВ» према узорку 1 (види 5.2.2.2.2).

(3) Азодикарбонамид препарати, који испуњавају критеријуме *Приручника за испитивања и критеријуме*, став 20.4.2 (c).

(4) Азодикарбонамид препарати, који испуњавају критеријуме *Приручника за испитивања и критеријуме*, одељак 20.4.2 (c). Контролне и температуре у случају ванредних околности се одређују на основу поступка у ст. 7.1.7.3.1 до 7.1.7.3.6.

(5) Азодикарбонамид препарати, који испуњавају критеријуме *Приручника за испитивања и критеријуме*, став 20.4.2 (d).

(6) Азодикарбонамид препарати, који испуњавају критеријуме *Приручника за испитивања и критеријуме*, став 20.4.2 (d). Контролне и температуре у случају ванредних околности се одређују на основу поступка у ст. 7.1.7.3.1 до 7.1.7.3.6.

(7) Са компатибилним средством за разређивање са тачком кључања од најмање 150 °C.

(8) Види 2.2.41.1.15

(9) Овај назив се односи на смеше естара 2-диазо-1-нафтол-4- сулфонске киселине и 2-диазо-1-нафтол-5-сулфонске киселине, које испуњавају критеријуме *Приручника за испитивања и критеријуме*, став 20.4.2 (d).

(10) Овај назив се односи на техничку смешу са n-бутанолом у одређеним концентрацијама изомера (Z).

(11) Техничка смеша са наведеним границама концентрације може садржати до 12% воде и до 1% органских нечистоћа.

2.2.42 Класа 4.2: Самозапаљиве материје

2.2.42.1 Критеријуми

2.2.42.1.1 Појам класе 4.2. обухвата:

- *пирофорне материје;* су материје, укључујући смеше и растворе (течне или чврсте), које се чак и у малим количинама пале у додиру са ваздухом у року од пет минута. Ове материје класе 4.2 су највише склоне самозапаљењу; и
- *самозагревајуће материје и предмети;* су материје и предмети, укључујући смеше и растворе који су подложни самозагревању у додиру са ваздухом, без додатне енергије. Ове материје се могу запалити само у већим количинама (више килограма) и након дужег временског периода (сати или дани).

2.2.42.1.2 Материје и предмети класе 4.2 се деле како следи:

S Самозапаљиве материје без додатне опасности, и предмети који садрже такве материје:

- **S1** Органске материје, течне;
- **S2** Органске материје, чврсте;
- **S3** Неорганске материје, течне;
- **S4** Неорганске материје, чврсте;
- **S5** Органометалне материје;
- **S6** Предмети;

SW Самозапаљиве материје, које у додиру са водом развијају запаљиве гасове, и предмети који садрже такве материје;

- **SW1** Материје;
- **SW2** Предмети;

SO Самозапаљиве оксидирајуће материје;

ST Самозапаљиве отровне материје;

- **ST1** Органске отровне течне материје;
- **ST2** Органске отровне чврсте материје;
- **ST3** Неорганске отровне течне материје;
- **ST4** Неорганске отровне чврсте материје;

SC Самозапаљиве нагризајуће материје;

- **SC1** Органске нагризајуће течне материје;
- **SC2** Органске нагризајуће чврсте материје;
- **SC3** Неорганске нагризајуће течне материје;
- **SC4** Неорганске нагризајуће чврсте материје;

Особине

2.2.42.1.3 Самозагревање материје је процес код којег постепена реакција ове материје са кисеоником (ваздухом) развија топлоту. Ако је количина настале топлоте већа од количине одвођене топлоте, то води до пораста температуре материје, који након индукционог периода може да води до самозапаљења и сагоревања.

Класификација

2.2.42.1.4 Материје и предмети класификовани у класу 4.2, наведени су у табели А поглавља 3.2. Разврставање материја и предмета који нису поименично наведени у табели А поглавља 3.2 у одговарајући назив н.д.н. у 2.2.42.3 у складу са одредбама поглавља 2.1, може се вршити на основу искуства или на основу резултата испитивања према *Приручнику за испитивања и критеријуме*, део III, одељак 33.4. Разврставање у општи назив н.д.н. класе 4.2 треба да се врши на основу резултата испитног поступка према *Приручнику за испитивања и критеријуме*, део III, одељак 33.4; при томе се морају имати у виду искуства, ако она воде до строжијег разврставања.

2.2.42.1.5 Ако се материје и предмети који нису поименично наведени сврставају у неки од назива наведених у 2.2.42.3 на основу испитног поступка према *Приручнику за испитивања и критеријуме*, део III, одељак 33.4, примењују се следећи критеријуми:

(a) самозапаљиве (пирофорне) чврсте материје сврставају се у класу 4.2, ако се упале при паду са висине од 1 m или у року од пет минута након пада;

(b) самозапаљиве (пирофорне) течне материје сврставају се у класу 4.2;

(i) ако се, нанете на инертан носећи материјал, упале у року од пет минута или

(ii) у случају негативног резултата испитивања према (i), ако се, нанете на храпав сув филтер папир (**Whatman**-филтер бр. 3), упале или угљенишу у року пет минута;

(c) Материје, код којих у узорку у облику коцке, запремине 10 cm^3, на температури испитивања од 140 °C , наступи самозапаљење или пораст температуре на преко 200 °C у року од 24 часа, сврставају се у класу 4.2. Овај критеријум се заснива на температури самозапаљења дрвеног угља, која износи 50 °C за узорак у облику коцке, запремине 27 m^3. Материје са температуром самозапаљења од преко 50 °C за запремину од 27 m^3 не сврставају се у класу 4.2.

***Напомена 1*:** Материје, које се транспортују у амбалажама запремине од највише 3 m^3 су изузете из класе 4.2, ако приликом испитивања узорка у облику коцке, запремине 10cm^3 на 120 °C у року од 24 сата не наступи самозапаљење или пораст температуре на преко 180 °C.

Напомена 2: Материје, које се транспортују у амбалажама запремине од највише 450 литара су изузете из класе 4.2, ако приликом испитивања узорка у облику коцке, запремине 10cm^3 на 100 °C у року од 24 сата не наступи самозапаљење или пораст температуре на преко 160 °C.

Напомена 3: Пошто органометалне материје у зависности од својих особина, могу бити класификоване у класу 4.2. или 4.3 са додатном опасношћу, у одељку 2.3.5 је наведен посебан алгоритам за класификацију ових материја.

2.2.42.1.6 Ако материје класе 4.2 због примеса спадају у различите категорије опасности од оних у које спадају материје поименично наведене у табели **A** поглавља 3.2, ове смеше се сврставају у назив, у који оне спадају на основу њихове стварне опасности.

Напомена: *За класификацију раствора и смеша (као што су препарати и отпад) види и одељак 2.1.3.*

2.2.42.1.7 На основу поступка испитивања према *Приручнику за испитивања и критеријуме*, део III, одељак 33.4 и критеријума у 2.2.42.1.5 може се такође утврдити, да ли је нека поименично наведена материја таква, да не подлеже одредбама ове класе.

Разврставање у групу паковања

2.2.42.1.8 Материје и предмети класификовани под различит назив табеле А поглавља 3.2 сврставају се у групу паковања I, II или III на основу поступка испитивања према *Приручнику за испитивања и критеријуме*, део III, одељак 33.4, а у складу са следећим критеријумима:

(a) Самозапаљиве (пирофорне) материје сврставају се у групу паковања I;

(b) Самозагревајуће материје и предмети, код којих у узорку у облику коцке, запремине 2,5cm^3, на температури испитивања од 140 °C наступи самозапаљење или раст температуре на преко 200 °C, у року од 24 сата, сврставају се у групу паковања II;

Материје са температуром самозапаљења од преко 50 °C за запремину од 450 литара не сврставају се у групу паковања II.

(c) Мање самозагревајуће материје, код којих у узорку у облику коцке, запремине 2,5 cm^3, не наступи појава наведена под (b) и под тамо наведеним условима, али у којем у узорку у облику коцке, запремине 10 cm^3 на температури испитивања од 140 °C наступи самозапаљење или пораст температуре на преко 200 °C у року од 24 сата, сврставају се у групу паковања III.

2.2.42.2 Материје које нису дозвољене за превоз

Следеће материје нису дозвољене за превоз:

- UN 3255 *terc*-БУТИЛ ХИПОХЛОРИТ; и
- Самозагревајуће чврсте материје, оксидирајуће, које су сврстане у UN 3127, изузев ако одговарају захтевима класе 1 (види 2.1.3.7).

2.2.42.3 Списак заједничких назива

Самозапаљиве материје и предмети који садрже такве материје

Без додатне опасности S

органска	**течна**	**S1**	2845 САМОЗАПАЉИВА ОРГАНСКА ТЕЧНА МАТЕРИЈА, Н.Д.Н. 3183 САМОЗАГРЕВАЈУЋА ОРГАНСКА ТЕЧНА МАТЕРИЈА, Н.Д.Н.
	чврста	**S2**	1373 ВЛАКНА, ЖИВОТИЊСКОГ ИЛИ БИЉНОГ ПОРЕКЛА ИЛИ СИНТЕТИЧКА, науљена Н.Д.Н. 1373 ТКАНИНЕ, ЖИВОТИЊСКОГ ИЛИ БИЉНОГ ПОРЕКЛА ИЛИ СИНТЕТИЧКЕ, науљене Н.Д.Н. 2006 ВЕШТАЧКЕ МАТЕРИЈЕ НА БАЗИ НИТРОЦЕЛУЛОЗЕ, САМОЗАГРЕВАЈУЋЕ,Н.Д.Н. 3313 САМОЗАГРЕВАЈУЋИ ОРГАНСКИ ПИГМЕНТИ 2846 САМОЗАПАЉИВА ОРГАНСКА ЧВРСТА МАТЕРИЈА, Н.Д.Н. 3088 САМОЗАГРЕВАЈУЋА ОРГАНСКА ЧВРСТА МАТЕРИЈА, Н.Д.Н.
неорганска	**течна**	**S3**	3194 САМОЗАПАЉИВА НЕОРГАНСКА ТЕЧНА МАТЕРИЈА, Н.Д.Н. 3186 САМОЗАГРЕВАЈУЋА НЕОРГАНСКА ТЕЧНА МАТЕРИЈА, Н.Д.Н.
	чврста	**S4**	1383 МЕТАЛИ, САМОЗАПАЉИВИ Н.Д.Н. или 1383 САМОЗАПАЉИВЕ ЛЕГУРЕ, Н.Д.Н. 1378 МЕТАЛНИ КАТАЛИЗАТОР, НАВЛАЖЕН са уочљивим вишком течности 2881 МЕТАЛНИ КАТАЛИЗАТОР, СУВ 3189 САМОЗАГРЕВАЈУЋИ МЕТАЛ У ПРАХУ, Н.Д.Н.[(a)] 3205 АЛКОХОЛАТИ ЗЕМНОАЛКАЛНИХ МЕТАЛА, Н.Д.Н. 3200 САМОЗАПАЉИВА НЕОРГАНСКА ЧВРСТА МАТЕРИЈА, Н.Д.Н. 3190 САМОЗАГРЕВАЈУЋА НЕОРГАНСКА ЧВРСТА МАТЕРИЈА, Н.Д.Н.
органометална		**S5**	3391 ОРГАНОМЕТАЛИ, САМОЗАПАЉИВИ, ЧВРСТИ 3392 ОРГАНОМЕТАЛИ, САМОЗАПАЉИВИ, ТЕЧНИ 3400 ОРГАНОМЕТАЛИ, САМОЗАГРЕВАЈУЋИ, ЧВРСТИ
предмети		**S6**	3542 ПРЕДМЕТИ КОЈИ САДРЖЕ САМОЗАПАЉИВУ МАТЕРИЈУ, Н.Д.Н.

реактивна са водом	**материје**		**SW1**	3393 ОРГАНОМЕТАЛИ, САМОЗАПАЉИВИ, РЕАКТИВНИ СА ВОДОМ, ЧВРСТИ 3394 ОРГАНОМЕТАЛИ, САМОЗАПАЉИВИ, РЕАКТИВНИ СА ВОДОМ, ТЕЧНИ
SW *(наставак)*	**предмети**		**SW2**	(Не постоји други заједнички назив са овим класификационим кôдом; уколико је неопходно сврставање у неки заједнички назив са класификационим кôдом, он се одређује према табели претежних опасности у 2.1.3.10.)
оксидирајућа			**SO**	3127 САМОЗАГРЕВАЈУЋА ЧВРСТА МАТЕРИЈА, ОКСИДАЦИОНО СРЕДСТВО, Н.Д.Н. (није дозвољена за транспорт, види 2.2.42.2)
	органска	**течна**	**ST1**	3184 САМОЗАГРЕВАЈУЋА ОРГАНСКА ТЕЧНА МАТЕРИЈА, ОТРОВНА, Н.Д.Н.
		чврста	**ST2**	3128 САМОЗАГРЕВАЈУЋА ОРГАНСКА ЧВРСТА МАТЕРИЈА, ОТРОВНА, Н.Д.Н.
	неорганска	**течна**	**ST3**	3187 САМОЗАГРЕВАЈУЋА НЕОРГАНСКА ТЕЧНА МАТЕРИЈА, ОТРОВНА, Н.Д.Н.
		чврста	**ST4**	3191 САМОЗАГРЕВАЈУЋА НЕОРГАНСКА ЧВРСТА МАТЕРИЈА, ОТРОВНА, Н.Д.Н.
	органска	**течна**	**SC1**	3185 САМОЗАГРЕВАЈУЋА ОРГАНСКА ТЕЧНА МАТЕРИЈА, НАГРИЗАЈУЋА, Н.Д.Н.
		чврста	**SC2**	3126 САМОЗАГРЕВАЈУЋА ОРГАНСКА ЧВРСТА МАТЕРИЈА, НАГРИЗАЈУЋА, Н.Д.Н.
	неорганска	**течна**	**SC3**	3188 САМОЗАГРЕВАЈУЋА НЕОРГАНСКА ТЕЧНА МАТЕРИЈА, НАГРИЗАЈУЋА, Н.Д.Н.
		чврста	**SC4**	3206 АЛКОХОЛАТИ ЗЕМНОАЛКАЛНИХ МЕТАЛА, САМОЗАГРЕВАЈУЋИ, НАГРИЗАЈУЋИ, Н.Д.Н. 3192 САМОЗАГРЕВАЈУЋА НЕОРГАНСКА ЧВРСТА МАТЕРИЈА, НАГРИЗАЈУЋА, Н.Д.Н.

(a) *Прашина и прах метала, у облику у коме нису отровни и нису самозапаљиви, али који у додиру са водом развијају запаљиве гасове, су материје класе 4.3.*

2.2.43 Класа 4.3: Материје које у додиру са водом развијају запаљиве гасове

2.2.43.1 Критеријуми

2.2.43.1.1 Појам класе 4.3 обухвата материје, које при реакцији са водом развијају запаљиве гасове који са ваздухом стварају експлозивне смеше, као и предмете који садрже такве материје.

2.2.43.1.2 Материје и предмети класе 4.3 подељени су како следи:

W Материје, које у додиру са водом развијају запаљиве гасове, без додатних опасности, као и предмети који садрже такве материје;

- W1 течне материје;
- W2 чврсте материје;
- W3 предмети;

WF1 Материје, које у додиру са водом развијају запаљиве гасове, запаљиве, течне;

WF2 Материје, које у додиру са водом развијају запаљиве гасове, запаљиве, чврсте;

WS Материје, које у додиру са водом развијају запаљиве гасове, самозагревајуће, чврсте;

WO Материје, које у додиру са водом развијају запаљиве гасове, оксидирајуће, чврсте;

WT Материје, које у додиру са водом развијају запаљиве гасове, отровне;

- WT1 течне материје;
- WT2 чврсте материје;

WC Материје, које у додиру са водом развијају запаљиве гасове, нагризајуће;

- WC1 течне материје;
- WC2 чврсте материје;

WFC Материје, које у додиру са водом развијају запаљиве гасове, запаљиве, нагризајуће.

Особине

2.2.43.1.3 Одређене материје могу у додиру са водом да развију запаљиве гасове, који са ваздухом могу створити експлозивне смеше. Такве смеше се лако пале са уобичајеним извором паљења, као на пример, отвореном ватром, искром из неког алата или незаштићеном светиљком. Талас притиска и пламен, који при томе настају, могу да угрозе људе и животну средину. Испитни поступак, на који се позива у 2.2.43.1.4 користи се за утврђивање, да ли реакција материје са водом води до развијања опасне количине потенцијално запаљивих гасова. Овај испитни поступак се не сме користити за пирофорне материје.

Класификација

2.2.43.1.4 Материје и предмети који су сврстани у класу 4.3 наведени су у табели А поглавља 3.2. Разврставање материја и предмета, који нису поименично наведени у табели А поглавља 3.2, у одговарајући назив пододељка 2.2.43.3 у складу са одредбама поглавља 2.1, врши се на основу резултата испитног поступка према *Приручнику за испитивања и критеријуме*, део III, одељак 33.5; при том се морају узети у обзир и искуства, ако то доводи до строжијег разврставања.

2.2.43.1.5 Ако су материје, које нису поименично наведене, сврстане у неки од назива у списку 2.2.43.3 на основу испитног поступка према *Приручнику за испитивања и критеријуме*, део III, одељак 33.5, примењују се следећи критеријуми:

Материја се сврстава у класу 4.3, ако;

(a) се у било којој фази испитивања, гас који се развија спонтано запали;

(b) је количина гаса који се развија за један сат већа од 1 литра по килограму материје.

Напомена: *Пошто органометалне материје могу бити класификоване у класу 4.2 или 4.3 са додатном опасношћу, у зависности од њихових особина, у одељку 2.3.5 је наведен посебан алгоритам за класификацију ових материја.*

2.2.43.1.6 Ако материје класе 4.3 због примеса спадају у различите категорије опасности од оних у коју спадају материје поименично наведене у табели А поглавља 3.2, ове смеше треба разврстати у назив у који оне спадају на основу њихове стварне опасности.

Напомена: *За класификацију раствора и смеша (као што су препарати и отпад) види и одељак 2.1.3.*

2.2.43.1.7 На основу поступка испитивања према *Приручнику за испитивања и критеријуме*, део III, одељак 33.5 и критеријумима у 2.2.43.1.5 може се такође утврдити да ли је особина поименично наведене материје таква да не подлеже одредбама ове класе.

Разврставање у групу паковања

2.2.43.1.8 Материје и предмети класификовани у различите називе табеле А поглавља 3.2 се сврставају у групу паковања I, II или III на основу поступка испитивања по *Приручнику за испитивања и критеријуме*, део III, одељак 33.5 у складу са следећим критеријумима:

(a) У групу паковања I треба сврстати сваку материју, која бурно реагује са водом на температури околине и има тенденцију да се развијени гас спонтано пали или која лако реагује са водом на температури околине, при чему је количина развијеног запаљивог гаса једнака или већа од 10 литара по килограму материје у току једног минута;

(b) У групу паковања II треба сврстати сваку материју, која лако реагује са водом на температури околине, при чему је највећа количина развијеног запаљивог гаса једнака или већа од 20 литара по килограму материје на сат, а која не испуњава критеријуме за групу паковања I;

(c) У групу паковања III треба сврстати сваку материју, која лагано реагује са водом на температури околине, при чему је највећа количина развијеног запаљивог гаса једнака или већа од 1 литра по килограму материје на сат и која не испуњава критеријуме за групу паковања I или II.

2.2.43.2 Материје које нису дозвољене за превоз

Чврсте материје које реагују са водом, делују запаљиво (оксидирајуће), сврстане у UN 3133, нису дозвољене за превоз, изузев ако одговарају захтевима класе 1 (види и 2.1.3.7).

2.2.43.3 Списак заједничких назива

Материје, које у додиру са водом развијају запаљиве гасове, и предмети који садрже такве материје

без додатне опасности	**течна**	**W1**	1389 АМАЛГАМ АЛКАЛНОГ МЕТАЛА,ТЕЧАН 1391 ДИСПЕРЗИЈА АЛКАЛНОГ МЕТАЛА или 1391 ДИСПЕРЗИЈА ЗЕМНОАЛКАЛНОГ МЕТАЛА 1392 АМАЛГАМ ЗЕМНОАЛКАЛНОГ МЕТАЛА, ТЕЧАН 1420 МЕТАЛНЕ ЛЕГУРЕ КАЛИЈУМА, ТЕЧНЕ 1422 КАЛИЈУМ-НАТРИЈУМ ЛЕГУРЕ, ТЕЧНЕ 3398 ОРГАНОМЕТАЛИ, РЕАКТИВНИ СА ВОДОМ, ТЕЧНИ 1421 ЛЕГУРА АЛКАЛНОГ МЕТАЛА,ТЕЧНА, Н.Д.Н. 3148 ТЕЧНА МАТЕРИЈА РЕАКТИВНА СА ВОДОМ, Н.Д.Н.
W	**чврста**	**W2[(a)]**	1390 АМИДИ АЛКАЛНОГ МЕТАЛА 3170 СПОРЕДНИ ПРОИЗВОДИ ПРОЦЕСА ТОПЉЕЊА АЛУМИНИЈУМА или 3170 СПОРЕДНИ ПРОИЗВОДИ У ТОКУ ПРОЦЕСА ПОНОВНОГ ТОПЉЕЊА АЛУМИНИЈУМА 3401 АМАЛГАМ АЛКАЛНОГ МЕТАЛА, ЧВРСТ 3402 АМАЛГАМ ЗЕМНОАЛКАЛНОГ МЕТАЛА, ЧВРСТ 3403 КАЛИЈУМ-МЕТАЛ ЛЕГУРЕ, ЧВРСТЕ 3404 КАЛИЈУМ-НАТРИЈУМ ЛЕГУРЕ, ЧВРСТЕ 3395 ОРГАНОМЕТАЛИ, РЕАКТИВНИ СА ВОДОМ, ЧВРСТИ 1393 ЛЕГУРА ЗЕМНОАЛКАЛНИХ МЕТАЛА, Н.Д.Н. 1409 ХИДРИДИ МЕТАЛА, РЕАКТИВНИ СА ВОДОМ, Н.Д.Н. 3208 МЕТАЛНА МАТЕРИЈА, РЕАКТИВНА СА ВОДОМ, Н.Д.Н. 2813 ЧВРСТА МАТЕРИЈА РЕАКТИВНА СА ВОДОМ, Н.Д.Н.
	предмети	**W3**	3292 БАТЕРИЈЕ, КОЈЕ САДРЖЕ МЕТАЛНИ НАТРИЈУМ ИЛИ ЛЕГУРУ НАТРИЈУМА или 3292 ЋЕЛИЈЕ, КОЈЕ САДРЖЕ МЕТАЛНИ НАТРИЈУМ ИЛИ ЛЕГУРУ НАТРИЈУМА 3543 ПРЕДМЕТИ КОЈИ САДРЖЕ МАТЕРИЈУ КОЈА У ДОДИРУ СА ВОДОМ РАЗВИЈА ЗАПАЉИВЕ ГАСОВЕ, Н.Д.Н.
запаљива, течна		**WF1**	3399 ОРГАНОМЕТАЛИ, РЕАКТИВНИ СА ВОДОМ, ЗАПАЉИВИ, ТЕЧНИ 3482 ДИСПЕРЗИЈА АЛКАЛНОГ МЕТАЛА, ЗАПАЉИВА или 3482 ДИСПЕРЗИЈА ЗЕМНОАЛКАЛНОГ МЕТАЛА, ЗАПАЉИВА
запаљива, чврста		**WF2**	3396 ОРГАНОМЕТАЛИ, РЕАКТИВНИ СА ВОДОМ, ЗАПАЉИВИ, ЧВРСТИ 3132 ЧВРСТА МАТЕРИЈА РЕАКТИВНА СА ВОДОМ, ЗАПАЉИВА, Н.Д.Н.
самозагревајућа, чврста,		**WS[(b)]**	3397 ОРГАНОМЕТАЛИ, РЕАКТИВНИ СА ВОДОМ, САМОЗАГРЕВАЈУЋИ, ЧВРСТИ 3209 МЕТАЛНА МАТЕРИЈА, РЕАКТИВНА СА ВОДОМ, САМОЗАГРЕВАЈУЋА, Н.Д.Н. 3135 ЧВРСТА МАТЕРИЈА РЕАКТИВНА СА ВОДОМ, САМОЗАГРЕВАЈУЋА, Н.Д.Н.

оксидирајућа, чврста		**WO**	3133 ЧВРСТА МАТЕРИЈА РЕАКТИВНА СА ВОДОМ, ОКСИДАЦИОНО СРЕДСТВО, Н.Д.Н. (није дозвољена за транспорт, види 2.2.43.2)
отровна	**течна**	**WT1**	3130 ТЕЧНОСТ РЕАКТИВНА СА ВОДОМ, ОТРОВНА, Н.Д.Н.
WT	**чврста**	**WT2**	3134 ЧВРСТА МАТЕРИЈА РЕАКТИВНА СА ВОДОМ, ОТРОВНА, Н.Д.Н.
нагризајућа	**течна**	**WC1**	3129 ТЕЧНОСТ РЕАКТИВНА СА ВОДОМ, НАГРИЗАЈУЋА, Н.Д.Н.
WC	**чврста**	**WC2**	3131 ЧВРСТА МАТЕРИЈА РЕАКТИВНА СА ВОДОМ, НАГРИЗАЈУЋА, Н.Д.Н.
запаљива, нагризајућа		**WFC**[C]	2988 ХЛОРСИЛАНИ, РЕАКТИВНИ СА ВОДОМ, ЗАПАЉИВИ НАГРИЗАЈУЋИ, Н.Д.Н. (Не постоји други заједнички назив са овим класификационим кôдом; уколико је неопходно сврставање у неки заједнички назив са класификациони кôдом, он се одређује према табели претежних опасности у 2.1.3.10.)

(a) *Метали и металне легуре, који у додиру са водом не развијају запаљиве гасове, нису пирофорни или самозагревајући, али су лако запаљиви, су материје класе 4.1. Земно-алкални метали и земно-алкалне металне легуре у пирофорном облику су материје класе 4.2. Прашина и прах метала у пирофорном стању су материје класе 4.2. Метали и металне легуре у пирофорном стању су материје класе 4.2. Једињења фосфора са тешким металима као што су гвожђе, бакар итд. не подлежу одредбама ADR.*

(b) *Метали и металне легуре у пирофорном стању су материје класе 4.2.*

(c) *Хлорсилани са тачком паљења мањом од 23°C, који у додиру са водом не развијају запаљиве гасове, су материје класе 3. Хлорсилани са тачком паљења једнаком или већом од 23°C, који у додиру са водом не развијају запаљиве гасове, су материје класе 8.*

2.2.51 Класа 5.1: Оксидирајуће материје

2.2.51.1 Критеријуми

2.2.51.1.1 Појам класе 5.1 обухвата материје, које иако саме по себи нису неопходно сагориве, могу у принципу развијањем кисеоника, проузроковати или подстицати сагоревање других материја и предмета који такве материје садрже.

2.2.51.1.2 Материје класе 5.1 као и предмети који садрже такве материје, подељене су како следи:

O Оксидирајуће материје без додатне опасности или предмети, који такве материје садрже:

- O1 течне материје;
- O2 чврсте материје;
- O3 предмети;

OF Оксидирајуће чврсте материје,запаљиве;

OS Оксидирајуће чврсте материје, самозагревајуће;

OW Оксидирајуће чврсте материје, које у додиру са водом развијају запаљиве гасове;

OT Оксидирајуће материје, отровне;

- OT1 течне материје;
- OT2 чврсте материје;

OC Оксидирајуће материје, нагризајуће;

- OC1 течне материје;
- OC2 чврсте материје;

OTC Оксидирајуће материје, отровне, нагризајуће;

2.2.51.1.3 Материје и предмети класификовани у класу 5.1. наведени су у табели А поглавља 3.2. Разврставање материја и предмета који нису поименично наведени у табели А поглавља 3.2. у одговарајући назив из 2.2.51.3, у складу са одредбама поглавља 2.1, може се вршити на основу испитивања, метода и критеријума из 2.2.51.1.6. до 2.2.51.1.10 и *Приручника за испитивања и критеријуме,* део III, одељак 34.4. или, за ђубрива на бази амонијум нитрата у чврстом стању, одељак 39, у складу са ограничењима у 2.2.51.2.2, тринаеста и четрнаеста алинеја. Уколико се резултати испитивања разликују од познатих искустава, одлука базирана на познатим искуствима мора имати предност у односу на резултате испитивања.

2.2.51.1.4 Уколико материје класе 5.1, због примеса, спадају у различите категорије опасности од оних у које спадају материје поименично наведене у табели А поглавља 3.2, ове смеше или раствори се разврставају у назив у који оне спадају на основу њихове стварне опасности.

Напомена: *За класификацију раствора и смеша (као што су препарати и отпад) види и одељак 2.1.3.*

2.2.51.1.5 На основу поступка испитивања према *Приручнику за испитивања и критеријуме*, део III, одељак 34.4. или, за ђубрива на бази амонијум нитрата у чврстом стању, одељак 39, и критеријума утврђених у 2.2.51.1.6 до 2.2.51.1.10 може се такође утврдити и да ли је особина неке поименично наведене материје у табели А поглавља 3.2 таква да не потпада под одредбе за ову класу.

Оксидирајуће чврсте материје

Класификација

2.2.51.1.6 Ако се оксидирајуће чврсте материје које нису поименично наведене у табели А поглавља 3.2, сврставају у неки од назива наведених у 2.2.51.3, на основу поступка испитивања према *Приручнику за испитивања и критеријуме,* део III, пододељак 34.4.1 (тест O.1) или пододељак 34.4.3 (тест O.3), примењују се следећи критеријуми:

(a) приликом теста O.1 чврста материја се сврстава у класу 5.1, ако се она у смеши са целулозом у односу маса узорак према целулози 4:1 или 1:1 пали или сагорева или има

исто или краће просечно време сагоревања него смеша калијум бромата и целулозе у односу маса 3:7, или

(b) приликом теста О.3 чврста материја се сврстава у класу 5.1, ако се она у смеши са целулозом у односу маса узорак према целулози 4:1 или 1:1 има исто или дуже просечно време сагоревања него смеша калцијумпероксида и целулозе у односу маса 1:2.

2.2.51.1.7 Изузетно, ђубрива на бази амонијум нитрата у чврстом стању се класификују у складу са поступком утврђеним у *Приручнику за испитивања и критеријуме*, део III, одељак 39.

Разврставање у групу паковања

2.2.51.1.8 Оксидирајуће чврсте материје класификоване у различите називе у табели А поглавља 3.2 се разврставају у групу паковања I, II, III на основу поступка испитивања *Приручника за испитивања и критеријуме*, део III, пододељак 34.4.1 (испитивање О.1) или пододељак 34.4.3 (испитивање О.3), у складу са следећим критеријумима:

(a) Испитивање О.1:

(i) Група паковања I: материја, која у смеши са целулозом у односу маса узорак према целулози 4:1 или 1:1 има краће просечно време сагоревања него смеша калијум бромата и целулозе у односу маса 3:2;

(ii) Група паковања II: материја, која у смеши са целулозом у односу маса узорак према целулози од 4:1 или 1:1 има исто или краће просечно време сагоревања, него што је просечно време сагоревања смеше калијум бромата и целулозе у односу маса 2:3 и не испуњава критеријуме за групу паковања I;

(iii) Група паковања III: материја, која у смеши са целулозом у односу маса узорак према целулози од 4:1 или 1:1 има исто или краће просечно време сагоревања, него што је просечно време сагоревање смеше калујум бромата и целулозе у односу маса 3:7 и не испуњава критеријуме за групе паковања I и II;

(b) Испитивање О.3:

(i) Група паковања I: материја, која у смеши са целулозом у односу маса узорак према целулози 4:1 или 1:1 има већу просечну стопу сагоревања него смеша калцијумпероксида и целулозе у односу маса 3:1;

(ii) Група паковања II: материја, која у смеши са целулозом у односу маса узорак према целулози од 4:1 или 1:1 има исту или већу просечну стопу сагоревања, него што је просечна стопа сагоревања смеше калцијумпероксида и целулозе у односу маса 1:1 и не испуњава критеријуме за групу паковања I;

(iii) Група паковања III: материја, која у смеши са целулозом у односу маса узорак према целулози од 4:1 или 1:1 има исту или већу просечну стопу сагоревања, него што је просечна стопа сагоревање смеше калцујумпероксида и целулозе у односу маса 1:2 и не испуњава критеријуме за групе паковања I и II;

Оксидирајуће течне материје

Класификација

2.2.51.1.9 Ако се оксидирајуће течне материје које нису поименично наведене у табели **А** поглавља 3.2 разврставају у неки од назива у 2.2.51.3 на основу поступка испитивања према *Приручнику за испитивања и критеријуме*, део III, пододељак 34.4.2, примењује се следећи критеријум:

Течна материја се сврстава у класу 5.1, ако у смеши са целулозом у односу од 1:1 (однос маса) има притисак од најмање 2070 kPa (надпритисак) и краће или исто просечно време раста притиска као смеша 65 %-не азотне киселине у воденом раствору/целулоза у односу маса 1:1.

Разврставање у групу паковања

2.2.51.1.10 Оксидирајуће течне материје класификоване под разним називима табеле А поглавља 3.2 разврставају се у групу паковања I, II или III на основу поступка испитивања према *Приручнику за испитивања и критеријуме*, део III, пододељак 34.4.2 у складу са следећим критеријумима:

(a) Група паковања I: материје, које се у смеши са целулозом у односу маса 1:1 спонтано пале или имају мање просечно време раста притиска него смеша 50 %-не перхлорне киселине/целулозе у односу маса 1:1;

(b) Група паковања II: свака материја, која у смеши са целулозом у односу од 1:1 (масе) има мање или исто просечно време раста притиска него смеша 40 %-ног натријумхлората у воденом раствору/целулоза у односу маса 1:1 и не испуњава критеријуме за групу паковања I;

(c) Група паковања III: свака материја, која у смеши са целулозом у односу од 1:1 (масе) има мање или исто просечно време раста притиска него смеша 65 %-не азотне киселине у воденом раствору/целулоза у односу маса 1:1 и не испуњава критеријуме за групе паковања I и II.

2.2.51.2 Материје које нису дозвољене за превоз

2.2.51.2.1 Хемијски нестабилне материје класе 5.1 дозвољене су за превоз, само ако су предузете неопходне мере за спречавање њихове опасне реакције разлагања или полимеризације у току превоза. У том циљу, мора се посебно водити рачуна о томе, да посуде и цистерне не садрже материје, које би могле да подстичу ове реакције.

2.2.51.2.2 Следеће материје и смеше нису дозвољене за превоз:

- оксидирајуће чврсте материје, самозагревајуће, које су сврстане под UN 3100, оксидирајуће чврсте материје, реактивне са водом, које су сврстане под UN 3121 и оксидирајуће чврсте материје, запаљиве, које су сврстане под UN 3137, изузев ако одговарају захтевима класе 1 (види и 2.1.3.7);
- нестабилизовани водоникпероксид или нестабилизовани водени раствори водоникпероксида, са више од 60% водоник пероксида;
- тетранитрометан, који није ослобођен запаљивих нечистоћа;
- раствори перхлорне киселине са преко 72% масе киселине или смеше перхлорне киселине са било којом течном материјом изузев воде;
- раствор хлорне киселине са преко 10% хлорне киселине или смеше хлорне киселине са било којом течном материјом изузев воде;
- халогенована једињења флуора изузев UN бројева 1745 БРОМПЕНТАФЛУОРИД; 1746 БРОМТРИФЛУОРИД и 2495 ЈОДПЕНТАФЛУОРИД класе 5.1, као и UN бројеви 1749 ХЛОРТРИФЛУОРИД и 2548 ХЛОРПЕНТАФЛУОРИД класе 2;
- амонијум хлорат и његови водени раствори као и смеше хлората са неком соли амонијума;
- амонијум хлорит и његови водени раствори као и смеше хлорита са неком соли амонијума;
- смеше хипохлорита са неком соли амонијума;
- амонијум бромат и његови водени раствори као и смеше бромата са неком соли амонијума;
- амонијум перманганат и његови водени раствори као и смеше перманганата са неком соли амонијума;
- амонијум нитрат са преко 0,2 % сагорљивих материја (укључујући све органске материје еквивалентне угљенику), изузев као саставни део неке материје или предмета класе 1;
- ђубрива на бази амонијум нитрата са смешама које воде до излазних колона 4, 6, 8, 15, 31 или 33 дијаграма из става 39.5.1 *Приручника за испитивања и критеријуме*, Део III, одељак 39, осим ако им није додељен одговарајући UN број у класи 1;
- ђубрива на бази амонијум нитрата са смешама које воде до излазних колона 20, 23 или

39 у дијаграму из става 39.5.1 *Приручника за испитивања и критеријуме*, Део III, одељак 39, осим ако им није додељен одговарајући UN број у класи 1 или, под условом да је подобност за превоз одобрио надлежни орган, у класи 5.1, осим UN бр. 2067;

НАПОМЕНА: Израз „надлежни орган" означава надлежни орган земље порекла. Ако земља порекла није уговорна страна ADR, класификација и услови превоза морају бити признати од стране надлежног органа прве уговорне стране ADR, на коју пошиљка наилази.

- амонијум нитрит и његови водени раствори и смеше неорганског нитрита са солима амонијума;
- смеше калијумнитрата и натријумнитрита са неком соли амонијума.

2.2.51.3 Списак заједничких назива

Оксидирајуће материје и предмети који садрже такве материје			3210 ХЛОРАТИ, НЕОРГАНСКИ, ВОДЕНИ РАСТВОРИ, Н.Д.Н. 3211 ПЕРХЛОРАТИ, НЕОРГАНСКИ, ВОДЕНИ РАСТВОРИ, Н.Д.Н. 3213 БРОМАТИ, НЕОРГАНСКИ, ВОДЕНИ РАСТВОРИ, Н.Д.Н. 3214 ПЕРМАНГАНАТИ, НЕОРГАНСКИ, ВОДЕНИ РАСТВОРИ, Н.Д.Н.
	течна	**O1**	3216 ПЕРСУЛФАТИ, НЕОРГАНСКИ, ВОДЕНИ РАСТВОРИ, Н.Д.Н. 3218 НИТРАТИ, НЕОРГАНСКИ, ВОДЕНИ РАСТВОРИ, Н.Д.Н. 3219 НИТРИТИ, НЕОРГАНСКИ, ВОДЕНИ РАСТВОРИ, Н.Д.Н. 3139 ОКСИДАЦИОНА ТЕЧНА МАТЕРИЈА, Н.Д.Н.
без додатне опасности O	**чврста**	**O2**	1450 БРОМАТИ, НЕОРГАНСКИ, Н.Д.Н. 1461 ХЛОРАТИ, НЕОРГАНСКИ, Н.Д.Н. 1462 ХЛОРИТИ, НЕОРГАНСКИ, Н.Д.Н. 1477 НИТРАТИ, НЕОРГАНСКИ, Н.Д.Н. 1481 ПЕРХЛОРАТИ, НЕОРГАНСКИ, Н.Д.Н. 1482 ПЕРМАНГАНАТИ, НЕОРГАНСКИ, Н.Д.Н. 1483 ПЕРОКСИДИ, НЕОРГАНСКИ, Н.Д.Н. 2627 НИТРИТИ, НЕОРГАНСКИ, Н.Д.Н. 3212 ХИПОХЛОРИТИ, НЕОРГАНСКИ, Н.Д.Н. 3215 ПЕРСУЛФАТИ, НЕОРГАНСКИ, Н.Д.Н. 1479 ОКСИДАЦИОНА ЧВРСТА МАТЕРИЈА, Н.Д.Н.
	предмети	**O3**	3356 ГЕНЕРАТОР КИСЕОНИКА, ХЕМИЈСКИ 3544 ПРЕДМЕТИ КОЈИ САДРЖЕ ОКСИДИРАЈУЋУ МАТЕРИЈУ, Н.Д.Н.
запаљива, чврста		**OF**	3137 ОКСИДАЦИОНА ЧВРСТА МАТЕРИЈА, ЗАПАЉИВА, Н.Д.Н. (није дозвољена за транспорт, види 2.2.51.2)
самозагревајућа, чврста		**OS**	3100 ОКСИДАЦИОНА ЧВРСТА МАТЕРИЈА, САМОЗАГРЕВАЈУЋА, Н.Д.Н. (није дозвољена за транспорт, види 2.2.51.2)
реактивна са водом, чврста		**OW**	3121 ОКСИДАЦИОНА ЧВРСТА МАТЕРИЈА, РЕАКТИВНА СА ВОДОМ, Н.Д.Н. (није дозвољена за транспорт, види 2.2.51.2)
отровна	**течна**	**OT1**	3099 ОКСИДАЦИОНА ТЕЧНА МАТЕРИЈА, ОТРОВНА, Н.Д.Н.
OT	**чврста**	**OT2**	3087 ОКСИДАЦИОНА ЧВРСТА МАТЕРИЈА, ОТРОВНА, Н.Д.Н.
нагризајућа	**течна**	**OC1**	3098 ОКСИДАЦИОНА ТЕЧНА МАТЕРИЈА, НАГРИЗАЈУЋА, Н.Д.Н.
OC	**чврста**	**OC2**	3085 ОКСИДАЦИОНА ЧВРСТА МАТЕРИЈА, НАГРИЗАЈУЋА, Н.Д.Н.
отровна, нагризајућа		**OTC**	(Не постоји други заједнички назив са овим класификационим кôдом; уколико је неопходно разврставање у неки заједнички назив са класификационим кôдом, он се одређује према табели претежних опасности у 2.1.3.10.)

2.2.52 Класа 5.2: Органски пероксиди

2.2.52.1 Критеријуми

2.2.52.1.1 Појам класе 5.2 обухвата органске пероксиде и препарате органских пероксида.

2.2.52.1.2 Материје класе 5.2 су подељене како следи:

P1 Органски пероксиди, за које није потребна контрола температуре;

P2 Органски пероксиди, за које је потребна контрола температуре.

Дефиниција појма

2.2.52.1.3 Органски пероксиди су органске материје, које садрже двовалентни **-O-O**-структурни елемент и могу се сматрати као деривати водоникпероксида у којем су један или оба атома водоника замењени органским радикалима.

Особине

2.2.52.1.4 Органски пероксиди су подложни егзотермном разлагању на нормалној или повишеној температури. Разлагање може да буде изазвано топлотом, контактом са нечистоћама (нпр, киселинама, једињењима тешких метала, аминима), трењем или ударом. Брзина разлагања расте са температуром и зависна је од састава органског пероксида. Приликом разлагања може доћи до развијања штетних или запаљивих гасова или пара. За одређене органске пероксиде је током превоза неопходна контрола температуре. Одређени органски пероксиди нарочито ако су затворени могу се експлозивно распасти. Ова особина се може мењати додавањем средстава за разређивање или коришћењем одговарајуће амбалаже. Многи органски пероксиди интензивно горе. Треба избећи, да органски пероксиди дођу у додир са очима. Већ након врло кратког додира, неки органски пероксиди могу изазвати озбиљне повреде рожњаче или коже.

Напомена: *Поступци испитивања ради утврђивања запаљивости органских пероксида садржани су у „Приручнику за испитивања и критеријуме", део III, одељак 32.4. Пошто органски пероксиди приликом загревања могу интензивно реаговати, препоручује се, да се за утврђивање њихове тачке паљења користе мали узорци, према стандарду ISO 3679:1983.*

Класификација

2.2.52.1.5 Сваки органски пероксид се сврстава у класу 5.2, изузев ако препарат органског пероксида:

(a) не садржи више од 1,0 % активног кисеоника при највише 1,0% водоникпероксида;

(b) не садржи више од 0,5 % активног кисеоника при више од 1,0%, али не више од 7,0% водоникпероксида.

Напомена: *Садржај активног кисеоника (%) неког препарата органског пероксида се утврђује формулом*

$$16 \times \sum \left(n_i \times \frac{c_i}{m_i} \right)$$

при чему је:

n_i= број група пероксида по молекулу i-тог органског пероксида;

c_i= концентрација (% масе) i-тог органског пероксида;

m_i= молекуларна маса i-тог органског пероксида.

2.2.52.1.6 Органски пероксиди се на основу њиховог степена опасности деле на седам типова. Типови се крећу од типа A, који није дозвољен за превоз у амбалажи у којој је испитан, до типа G, који не подлеже одредбама класе 5.2. Класификација у типове B до F директно је повезано са највећом дозвољеном количином у једном комаду. Принципи који се примењују за класификацију материја, које нису наведене у 2.2.52.4, наведени су у *Приручнику за испитивања и критеријуме*, део II.

2.2.52.1.7 Органски пероксиди, за које је већ извршена класификација и који су већ дозвољени за превоз у амбалажи наведени су у 2.2.52.4, они који су већ дозвољени за превоз у IBC, наведени су у 4.1.4.2, упутства за паковање IBC520, а они који су већ дозвољени за превоз у цистернама, у складу са поглављем 4.2. и 4.3, наведени су у 4.2.5.2 упутства за преносиве цистерне T23. Свака наведена дозвољена материја је сврстана у називе по врстама у табели A поглавље 3.2 (UN бројеви 3101 до 3120), такође су наведене и одговарајуће додатне опасности и напомене које дају одговарајуће транспортне информације.

Ови називи по врстама наводе:

- тип (B до F) органског пероксида, (види 2.2.52.1.6);
- агрегатно стање (течан/чврст); и
- контрола темпеаратуре (према потреби), види 2.2.52.1.15 и 2.2.52.1.16.

Смеше ових препарата могу се класификовати као исти тип органског пероксида, као што се класификује најопаснији састојак и превозе под условима за превоз који важе за тај тип. Међутим, ако два стабилна састојака могу формирати једну термички мање стабилну смешу, онда је потребно утврдити температуру самоубрзавајућег разлагања (TCP) смеше, ако је потребно, контролну и температуру у случају ванредних околности добијену из (TCP) у складу са 7.1.7.3.6.

2.2.52.1.8 Класификацију органских пероксида, који нису наведени у 2.2.52.4, 4.1.4.2 упутства за паковање IBC520 или у 4.2.5.2, упутства за преносиве цистерне T23, као и њихово разврставање у неки заједнички назив треба да изврше надлежни органи земље порекла. Дозвола мора да садржи класификацију и одговарајуће услове превоза. Ако земља порекла није уговорна страна ADR, класификација и услови превоза морају бити признати од стране надлежних органа прве државе уговорне стране ADR, у коју пошиљка улази.

2.2.52.1.9 Узорак органског пероксида или препарата органских пероксида који нису наведени у 2.2.52.4, за које не постоје потпуни подаци о испитивању и који се транспортују ради даљег испитивања и процене, треба разврстати у одговарајући назив органских пероксида типа C, под условом да:

- из расположивих података проистиче, да узорак није опаснији од органског пероксида типа B;
- је узорак упакован у складу са методом паковања OP2, и да маса по транспортној јединици није већа од 10 kg;
- из расположивих података произилази, да је контролисана температура, уколико је неопходна, довољно ниска да спречи свако опасно разлагање (декомпозицију), и довољно висока да спречи свако опасно раздвајање фазе.

Умањивање осетљивости органских пероксида

2.2.52.1.10 Да би се постигла безбедност током превоза, органски пероксиди су у многим случајевима умањене осетљивости органским течним или чврстим материјама, неорганским чврстим материјама или водом. Ако је утврђен процентуални садржај неке материје, то се односи на садржај масе, заокружено на следећи цео број. У принципу, умањење осетљивости се врши, да у случају ослобађања не дође до опасног повећања концентрације органског пероксида.

2.2.52.1.11 Уколико за појединачни препарат органског пероксида није одређено ништа друго, примењују се следеће дефиниције појмова за средства разређивање, која се користе за умањење осетљивости:

- средства за разређивање типа A су органске течне материје, које су компатибилне са органским пероксидом и које имају тачку кључања од најмање 150 °C. Средства за разређивање типа A могу се користити за умањење осетљивости свих органских пероксида;
- средства за разређивање типа B су органске течне материје, које су компатибилне са органским пероксидом и које имају тачку паљења испод 150 °C, али не испод 60 °C и тачку паљења која није испод 5 °C.

Средства за разређивање типа B могу се користити за умањење осетљивости свих органских пероксида, под условом, да је тачка паљења течне материје најмање за 60 °C виша него TCP у комаду од 50 kg.

2.2.52.1.12 Средства за, разређивање која не спадају у тип А или В, могу се додавати препаратима органских пероксида наведеним у 2.2.52.4 под условом да су са њима компатибилна. Међутим, замена свих или само дела средстава за разређивање типа А или типа В са неким другим средством за разређивање са различитим особинама, захтева да се препарат органског пероксида поново процени у складу са нормалним поступком за сврставање у класу 5.2.

2.2.52.1.13 Вода се може користити за умањење осетљивости само органских пероксида који су наведени у 2.2.52.4 или који су у дозволи надлежних органа према 2.2.52.1.8 означени као „са водом" или као „стабилна дисперзија у води". Узорци органских пероксида и препарати органских пероксида, који нису наведени у 2.2.52.4, може се такође умањити осетљивост водом, под условом, да су испуњени захтеви из 2.2.52.1.9.

2.2.52.1.14 Органске и неорганске чврсте материје могу се користити за умањење осетљивости органских пероксида под условом да су са њима компатибилне. Течне и чврсте материје се сматрају компатибилним, ако немају штетан утицај на термичку стабилност, а ни на врсту опасности препарата органског пероксида.

Захтеви за контролу температуре

2.2.52.1.15 Следећи органски пероксиди подлежу контроли температуре у току превоза:

- органски пероксиди типа В и С са ТСР ≤ 50 °С;
- органски пероксиди типа D, који затворени, при загревању показују умерену реакцију, са ТСР ≤ 50 °С, или који затворени, при загревању показују слабу или никакву реакцију, са ТСР ≤ 45°С, и
- органски пероксиди типа Е и F са ТСР ≤ 45 °С;

Напомена: *Одредбе за одређивање реакције у затвореном при загревању наведене су у „Приручнику за испитивања и критеријуме", део II, одељак 20 и серије испитивања Е у одељку 25.*

Види 7.1.7.

2.2.52.1.16 Уколико је примењиво, контролне и температуре у случају ванредних околности наведене су у 2.2.52.4. Стварна температура током превоза сме да буде нижа од контролне температуре, али мора бити тако одабрана да не наступи опасно раздвајање фаза.

2.2.52.2 **Материје које нису дозвољене за превоз**

Органски пероксиди, типа *А* нису дозвољени за превоз под условима класе 5.2 (види *Приручник за испитивања и критеријуме*, део II, став 20.4.3 (а)).

2.2.52.3 Списак заједничких назива

Органски пероксиди О	ОРГАНСКИ ПЕРОКСИД ТИП **A**, ТЕЧАН } (није дозвољен за превоз, види 2.2.52.2) ОРГАНСКИ ПЕРОКСИД ТИП **A**, ЧВРСТ }
	3101 ОРГАНСКИ ПЕРОКСИД ТИП **B**, ТЕЧАН
	3102 ОРГАНСКИ ПЕРОКСИД ТИП **B**, ЧВРСТ
	3103 ОРГАНСКИ ПЕРОКСИД ТИП **C**, ТЕЧАН
	3104 ОРГАНСКИ ПЕРОКСИД ТИП **C**, ЧВРСТ
није Р1 неопходна конрола температуре	3105 ОРГАНСКИ ПЕРОКСИД ТИП **D**, ТЕЧАН
	3106 ОРГАНСКИ ПЕРОКСИД ТИП **D**, ЧВРСТ
	3107 ОРГАНСКИ ПЕРОКСИД ТИП **E**, ТЕЧАН
	3108 ОРГАНСКИ ПЕРОКСИД ТИП **E**, ЧВРСТ
	3109 ОРГАНСКИ ПЕРОКСИД ТИП **F**, ТЕЧАН
	3110 ОРГАНСКИ ПЕРОКСИД ТИП **F**, ЧВРСТ
	3545 ПРЕДМЕТИ КОЈИ САДРЖЕ ОРГАНСКИ ПЕРОКСИД, Н.Д.Н.
	ОРГАНСКИ ПЕРОКСИД ТИП **G**, ТЕЧАН } (не подлеже одредбама, који важе за класу 5.2, види 2.2.52.1.6) ОРГАНСКИ ПЕРОКСИД ТИП **G**, ЧВРСТ }
неопходна је контрола температуре Р2	3111 ОРГАНСКИ ПЕРОКСИД ТИП **B**, ТЕЧАН, СА КОНТРОЛОМ ТЕМПЕРАТУРЕ
	3112 ОРГАНСКИ ПЕРОКСИД ТИП **B**, ЧВРСТ, СА КОНТРОЛОМ ТЕМПЕРАТУРЕ
	3113 ОРГАНСКИ ПЕРОКСИД ТИП **C**, ТЕЧАН, СА КОНТРОЛОМ ТЕМПЕРАТУРЕ
	3114 ОРГАНСКИ ПЕРОКСИД ТИП **C**, ЧВРСТ, СА КОНТРОЛОМ ТЕМПЕРАТУРЕ
	3115 ОРГАНСКИ ПЕРОКСИД ТИП **D**, ТЕЧАН, СА КОНТРОЛОМ ТЕМПЕРАТУРЕ
	3116 ОРГАНСКИ ПЕРОКСИД ТИП **D**, ЧВРСТ, СА КОНТРОЛОМ ТЕМПЕРАТУРЕ
	3117 ОРГАНСКИ ПЕРОКСИД ТИП **E**, ТЕЧАН, СА КОНТРОЛОМ ТЕМПЕРАТУРЕ
	3118 ОРГАНСКИ ПЕРОКСИД ТИП **E**, ЧВРСТ, СА КОНТРОЛОМ ТЕМПЕРАТУРЕ
	3119 ОРГАНСКИ ПЕРОКСИД ТИП **F**, ТЕЧАН, СА КОНТРОЛОМ ТЕМПЕРАТУРЕ
	3120 ОРГАНСКИ ПЕРОКСИД ТИП **F**, ЧВРСТ, СА КОНТРОЛОМ ТЕМПЕРАТУРЕ
	3545 ПРЕДМЕТИ КОЈИ САДРЖЕ ОРГАНСКИ ПЕРОКСИД, Н.Д.Н.

2.2.52.4 Списак већ класификованих органских пероксида у амбалажи

У колони „Метод паковања” наведени кôдови „*OP*1” до „OP8” се односе на методе паковања у 4.1.4.1 Упутства за паковање *P*520 (види и 4.1.7.1). Органски пероксиди који се транспортују морају одговарати наведеним класификацијама и температурама датим од *TCP* (контролна и у случају ванредних околности). За материје, дозвољене за транспорт у IBC, види 4.1.4.2 упутство за паковање IBC520, а за материје, које су дозвољене за транспорт у цистернама према поглављу 4.2 и 4.3, види 4.2.5.2.6 упутство за преносиве цистерне *T*23. Препарати који нису наведени у овом пододељку али су наведени у упутству за паковање IBC520 у 4.1.4.2 и у упутству за преносиве цистерне T23 у 4.2.5.2.6, такође се могу превозити упаковани у складу са методом паковања OP8 упутства за паковање P520 у 4.1.4.1, са истом контролном и температуром у случају ванредних околности, у зависности од случаја.

Органски пероксиди	Концент-рација (%)	Средство за раз-блажи-вање тип А (%)	Средство за раз-блажи-вање тип Б (%)	Инертна чврста материја (%)	Вода	Метода паковања	Контролна темпера тура (ºC)	Темпера-тура у случају ванредних околности (ºC)	**UN** број (позиција по врсти)	Додатна опасност и примедбе
АЦЕТИЛАЦЕТОН ПЕРОКСИД	≤ 42	≥ 48			≥ 8	OP7			3105	2)
"	≤ 35	≥ 57			≥ 8	OP8			3107	32)
"	≤ 32 као паста					OP7			3106	20)
АЦЕТИЛЦИКЛОХЕКСАСУЛФОНИЛ ПЕРОКСИД	≤ 82				≥ 12	OP4	-10	0	3112	3)
"	≤ 32		≥ 68			OP7	-10	0	3115	
terc-АМИЛХИДРОПЕРОКСИД	≤ 88	≥ 6			≥ 6	OP8			3107	
terc-АМИЛПЕРОКСИАЦЕТАТ	≤ 62	≥ 38				OP7			3105	
terc-АМИЛПЕРОКСИБЕНЗОАТ	≤ 100					OP5			3103	
terc-АМИЛПЕРОКСИ-2-ЕТИЛХЕКСАНОАТ	≤ 100					OP7	+20	+25	3115	
terc-АМИЛПЕРОКСИ-2-ЕТИЛХЕКСИЛКАРБОНАТ	≤ 100					OP7			3105	
terc-АМИЛПЕРОКСИ ИЗОПРОПИЛКАРБОНАТ	≤ 77	≥ 23				OP5			3103	
terc-АМИЛПЕРОКСИНЕОДЕКАНОАТ	≤ 77		≥ 23			OP7	0	+10	3115	
"	≤ 47	≥ 53				OP8	0	+10	3119	
terc-АМИЛПЕРОКСИПИВАЛАТ	≤ 77		≥ 23			OP5	+10	+15	3113	
terc-АМИЛПЕРОКСИ-3,5,5-ТРИМЕТИЛХЕКСАНОАТ	≤ 100					OP7			3105	
terc-БУТИЛКУМИЛПЕРОКСИД	> 42-100					OP8			3109	
"	≤ 52			≥ 48		OP8			3108	
n-БУТИЛ-4,4-ДИ-(*terc*-БУТИЛПЕРОКСИ)ВАЛЕРАТ	> 52-100					OP5			3103	
"	≤ 52			≥ 48		OP8			3108	
terc-БУТИЛХИДРОПЕРОКСИД	> 79-90				≥ 10	OP5			3103	13)
"	≤ 80	≥ 20				OP7			3105	4) 13)
"	≤ 79				≥ 14	OP8			3107	13) 23)
"	≤ 72				≥ 28	OP8			3109	13)
terc-БУТИЛХИДРОПЕРОКСИД + ДИ-*terc*-БУТИЛПЕРОКСИД	< 82 + > 9				≥ 7	OP5			3103	13)
terc-БУТИЛМОНОПЕРОКСИМАЛЕАТ	> 52-100					OP5			3102	3)
"	≤ 52	≥ 48				OP6			3103	
"	≤ 52			≥ 48		OP8			3108	
"	≤ 52 као паста					OP8			3108	
terc-БУТИЛПЕРОКСИАЦЕТАТ	> 52 - 77	≥ 23				OP5			3101	3)
"	> 32 - 52	≥ 48				OP6			3103	
"	≤ 32		≥ 68			OP8			3109	

Органски пероксиди	Концент-рација (%)	Средство за раз-блажи-вање тип А (%)	Средство за раз-блажи-вање тип Б (%)	Инертна чврста материја (%)	Вода	Метода паковања	Контролна темпера тура (ºC)	Темпера-тура у случају ванредних околности (ºC)	**UN** број (позиција по врсти)	Додатна опасност и примедбе
terc-БУТИЛПЕРОКСИБЕНЗОАТ	> 77-100					OP5			3103	
"	> 52 - 77	≥ 23				OP7			3105	
"	≤ 52			≥ 48		OP7			3106	
terc-БУТИЛПЕРОКСИБУТИЛФУМАРАТ	≤ 52	≥ 48				OP7			3105	
terc-БУТИЛПЕРОКСИКРОТОНАТ	≤ 77	≥ 23				OP7			3105	
terc-БУТИЛПЕРОКСИДИЕТИЛАЦЕТАТ	≤ 100					OP5	+20	+25	3113	
terc-БУТИЛПЕРОКСИ-2-ЕТИЛХЕКСАНОАТ	> 52-100					OP6	+20	+25	3113	
"	> 32 - 52		≥ 48			OP8	+30	+35	3117	
"	≤ 52			≥ 48		OP8	+20	+25	3118	
"	≤ 32		≥ 68			OP8	+40	+45	3119	
terc-БУТИЛПЕРОКСИ-2-ЕТИЛХЕКСАНОАТ + 2,2-ДИ-(*terc*-БУТИЛПЕРОКСИ)БУТАН	≤ 12 + ≤ 14	≥ 14		≥ 60		OP7			3106	
"	≤ 31 + ≤ 36		≥ 33			OP7	+35	+40	3115	
terc- БУТИЛПЕРОКСИ -2-ЕТИЛХЕКСИЛКАРБОНАТ	≤ 100					OP7			3105	
terc- БУТИЛПЕРОКСИ ИЗОБУТИРАТ	> 52 - 77		≥ 23			OP5	+15	+20	3111	3)
"	≤ 52		≥ 48			OP7	+15	+20	3115	
terc- БУТИЛПЕРОКСИ ИЗОПРОПИЛКАРБОНАТ	≤ 77	≥ 23				OP5			3103	
"	≤ 62		≥ 38			OP7			3105	
1-(2-*terc*- БУТИЛПЕРОКСИ ИЗОПРОПИЛ)-3-ИЗОПРОПИЛЕНБЕНЗЕН	≤ 77	≥ 23				OP7			3105	
"	≤ 42			≥ 58		OP8			3108	
terc-БУТИЛПЕРОКСИ-2-МЕТИЛБЕНЗОАТ	≤ 100					OP5			3103	
terc-БУТИЛПЕРОКСИНЕОДЕКАНОАТ	> 77 - 100					OP7	-5	+5	3115	
"	≤ 77	≥ 23				OP7	0	+10	3115	
"	≤ 52 као стабилна дисперзија у води					OP8	0	+10	3119	
"	≤ 42 као стабилна дисперзија у води(смрзнута)					OP8	0	+10	3118	
"	≤ 32	≥ 68				OP8	0	+10	3119	

Органски пероксиди	Концентрација (%)	Средство за разблаживање тип А (%)	Средство за разблаживање тип Б (%)	Инертна чврста материја (%)	Вода	Метода паковања	Контролна температура (ºC)	Температура у случају ванредних околности (ºC)	**UN** број (позиција по врсти)	Додатна опасност и примедбе
terc-БУТИЛПЕРОКСИНЕОХЕПТАНОАТ	≤ 77	≥ 23				OP7	0	+10	3115	
"	≤ 42 као стабилна дисперзија у води					OP8	0	+10	3117	
terc-БУТИЛПЕРОКСИПИВАЛАТ	> 67 - 77	≥ 23				OP5	0	+10	3113	
"	> 27- 67		≥ 33			OP7	0	+10	3115	
"	≤ 27		≥ 73			OP8	+30	+35	3119	
terc-БУТИЛПЕРОКСИ СТЕАРИЛКАРБОНАТ	≤ 100					OP7			3106	
terc- БУТИЛПЕРОКСИ -3,5,5-ТРИМЕТИЛХЕКСАНОАТ	> 37-100					OP7			3105	
"	≤ 42			≥ 58		OP7			3106	
"	≤ 37		≥ 63			OP8			3109	
3-ХЛОРПЕРОКСИБЕНЗОЕВА КИСЕЛИНА	> 57 - 86			≥ 14		OP1			3102	3)
"	≤ 57			≥ 3	≥ 40	OP7			3106	
"	≤ 77			≥ 6	≥ 17	OP7			3106	
КУМИЛХИДРОПЕРОКСИД	> 90 - 98	≤ 10				OP8			3107	13)
"	≤ 90	≥ 10				OP8			3109	13) 18)
КУМИЛПЕРОКСИНЕОДЕКАНОАТ	≤ 77		≥ 23			OP7	-10	0	3115	
"	≤ 87	≥ 13				OP7	-10	0	3115	
"	≤ 52 као стабилна дисперзија у води					OP8	-10	0	3119	
КУМИЛПЕРОКСИНЕОХЕПТАНОАТ	≤ 77	≥ 23				OP7	-10	0	3115	
КУМИЛПЕРОКСИПИВАЛАТ	≤ 77		≥ 23			OP7	-5	+5	3115	
ЦИКЛОХЕКСАНОН ПЕРОКСИД(И)	≤ 91				≥ 9	OP6			3104	13)
"	≤ 72	≥ 28				OP7			3105	5)
"	≤ 72 као паста					OP7			3106	5) 20)
"	≤ 32			≥ 68					изузет	29)
*([3R-(3R,5aS,6S,8aS,9R,10R,12S,12aR***)]*-ДЕКАНХИДРО-10-МЕТОКСИ-3,6,9-ТРИМЕТИЛ-3,12-ЕПОКСИ-12*H*-ПИРАНО[4,3-*j*]-1,2-БЕНЗОДИОКСЕПИН)	≤ 100					OP7			3106	
ДИАЦЕТОНАЛКОХОЛ ПЕРОКСИДИ	≤ 57		≥ 26		≥ 8	OP7	+40	+45	3115	6)

Органски пероксиди	Концент-рација (%)	Средство за раз-блажи-вање тип А (%)	Средство за раз-блажи-вање тип Б (%)	Инертна чврста материја (%)	Вода	Метода паковања	Контролна темпера тура (ºC)	Темпера-тура у случају ванредних околности (ºC)	**UN** број (позиција по врсти)	Додатна опасност и примедбе
ДИАЦЕТИЛПЕРОКСИД	≤ 27		≥ 73			OP7	+20	+25	3115	7) 13)
ДИ-*terc*-АМИЛПЕРОКСИД	≤ 100					OP8			3107	
2,2 -ДИ-(*terc*-АМИЛПЕРОКСИ)БУТАН	≤ 57	≥ 43				OP7			3105	
1,1 -ДИ-(*terc*-АМИЛПЕРОКСИ)ЦИКЛОХЕКСАН	≤ 82	≥ 18				OP6			3103	
ДИБЕНЗОИЛПЕРОКСИД	> 52-100			≤ 48		OP2			3102	3)
"	> 77 - 94				≥ 6	OP4			3102	3)
"	≤ 77				≥ 23	OP6			3104	
"	≤ 62			≥ 28	≥ 10	OP7			3106	
"	> 52 - 62 као паста					OP7			3106	20)
"	> 35 - 52			≥ 48		OP7			3106	
"	> 36 - 42	≥ 18			≤ 40	OP8			3107	
"	≤ 56,5 као паста				≥ 15	OP8			3108	
"	≤ 52 као паста					OP8			3108	20)
"	≤ 42	≥ 38			≥ 13	OP8			3109	
"	≤ 42 као стабилна дисперзија у води					OP8			3109	
"	≤ 35			≥ 65					изузет	29)
ДИ-(4-*terc*-БУТИЛЦИКЛОХЕКСИЛ)-ПЕРОКСИДИКАРБОНАТ	≤ 100					OP6	+30	+35	3114	
"	≤ 42 као стабилна дисперзија у води					OP8	+30	+35	3119	
"	≤ 42 као паста					OP8	+35	+40	3118	
ДИ-*terc*-БУТИЛПЕРОКСИД	> 52-100					OP8			3107	
"	≤ 52		≥ 48			OP8			3109	25)
ДИ-*terc*-БУТИЛПЕРОКСИАЗЕЛАТ	≤ 52	≥ 48				OP7			3105	
2,2-ДИ-(*terc*-БУТИЛПЕРОКСИ)БУТАН	≤ 52	≥ 48				OP6			3103	
1,6-Ди-(*terc*-БУТИЛПЕРОКСИ-КАРБОНИЛОКСИ) ХЕКСАН	≤ 72	≥ 28				OP5			3103	

Органски пероксиди	Концент-рација (%)	Средство за раз-блажи-вање тип А (%)	Средство за раз-блажи-вање тип Б (%)	Инертна чврста материја (%)	Вода	Метода паковања	Контролна темпера тура (ºC)	Темпера-тура у случају ванредних околности (ºC)	**UN** број (позиција по врсти)	Додатна опасност и примедбе
1,1-ДИ-(*terc*-БУТИЛПЕРОКСИ) ЦИКЛОХЕКСАН	> 80-100					OP5			3101	3)
"	≤ 72		≥ 28			OP5			3103	30)
"	> 52 – 80	≥ 20				OP5			3103	
"	> 42 – 52	≥ 48				OP7			3105	
"	≤ 42	≥ 13		≥ 45		OP7			3106	
"	≤ 42	≥ 58				OP8			3109	
"	≤ 27	≥ 25				OP8			3107	21)
"	≤ 13	≥ 13	≥ 74			OP8			3109	
1,1-ДИ-(*terc*-БУТИЛПЕРОКСИ) ЦИКЛОХЕКСАН + *terc*-БУТИЛПЕРОКСИ-2-ЕТИЛХЕКСАНОАТ	≤ 43 + ≤ 16	≥ 41				OP7			3105	
ДИ- *n* –БУТИЛПЕРОКСИДИКАРБОНАТ	> 27 – 52		≥ 48			OP7	-15	-5	3115	
"	≤ 27		≥ 73			OP8	-10	0	3117	
"	≤ 42 као стабилна дисперзија у води(смрзнута)					OP8	-15	-5	3118	
ДИ-*sec*-БУТИЛПЕРОКСИДИКАРБОНАТ	> 52-100					OP4	-20	-10	3113	
"	≤ 52		≥ 48			OP7	-15	-5	3115	
ДИ-(*terc*-БУТИЛПЕРОКСИИЗОПРОПИЛ)БЕНЗЕН(И)	> 42-100			≤ 57		OP7			3106	
"	≤ 42			≥ 58					изузет	29)
ДИ-(*terc*-БУТИЛПЕРОКСИ)ФТАЛАТ	> 42 – 52	≥ 48				OP7			3105	
"	≤ 52 као паста					OP7			3106	20)
"	≤ 42	≥ 58				OP8			3107	
2,2-ДИ-(*terc*-БУТИЛПЕРОКСИ)ПРОПАН	≤ 52	≥ 48				OP7			3105	
"	≤ 42	≥ 13		≥ 45		OP7			3106	
1,1 -ДИ-(*terc*-БУТИЛПЕРОКСИ)-3,5,5-ТРИМЕТИЛЦИКЛОХЕКСАН	> 90-100					OP5			3101	3)
"	≤ 90		≥ 10			OP5			3103	30)
"	> 57- 90	≥ 10				OP5			3103	
"	≤ 77		≥ 23			OP5			3103	
"	≤ 57			≥ 43		OP8			3110	
"	≤ 57	≥ 43				OP8			3107	
"	≤ 32	≥ 26	≥ 42			OP8			3107	

Органски пероксиди	Концент-рација (%)	Средство за раз-блажи-вање тип А (%)	Средство за раз-блажи-вање тип Б (%)	Инертна чврста материја (%)	Вода	Метода паковања	Контролна темпера тура (ºC)	Темпера-тура у случају ванредних околности (ºC)	**UN** број (позиција по врсти)	Додатна опасност и примедбе
ДИЦЕТИЛ ПЕРОКСИДИКАРБОНАТ	≤ 100					OP8	+30	+35	3120	
"	≤ 42 као стабилна дисперзија у води					OP8	+30	+35	3119	
ДИ-4-ХЛОРБЕНЗОИЛ ПЕРОКСИД	≤ 77				≥ 23	OP5			3102	3)
"	≤ 52 као паста					OP7			3106	20)
"	≤ 32			≥ 68					изузет	29)
ДИКУМИЛПЕРОКСИД	> 52 - 100					OP8			3110	12)
"	≤ 52			≥ 48					изузет	29)
ДИЦИКЛОХЕКСИЛПЕРОКСИДИКАРБОНАТ	>91 - 100					OP3	+10	+15	3112	3)
"	≤ 91				≥ 9	OP5	+10	+15	3114	
"	≤ 42 као стабилна дисперзија у води					OP8	+15	+20	3119	
ДИДЕКАНОИЛПЕРОКСИД	≤ 100					OP6	+30	+35	3114	
2,2-ДИ-(4,4-ДИ (*terc*-БУТИЛПЕРОКСИ) ЦИКЛОХЕКСИЛ) ПРОПАН	≤ 42			≥ 58		OP7			3106	
"	≤ 22		≥ 78			OP8			3107	
ДИ-2,4-ДИХЛОРОБЕНЗОИЛПЕРОКСИД	≤ 77				≥ 23	OP5			3102	3)
"	≤ 52 као паста					OP8	+20	+25	3118	
"	≤ 52 као паста са силиконским уљем					OP5			3104	
ДИ-(2-ЕТОКСИЕТИЛ)ПЕРОКСИДИКАРБОНАТ	≤ 52		≥ 48			OP7	-10	0	3115	
ДИ-(2-ЕТИЛХЕКСИЛ)ПЕРОКСИДИКАРБОНАТ	> 77 - 100					OP5	-20	-10	3113	
"	≤ 77		≥ 23			OP7	-15	-5	3115	
"	≤ 62 као стабилна дисперзија у води					OP8	-15	-5	3119	

Органски пероксиди	Концент-рација (%)	Средство за раз-блажи-вање тип А (%)	Средство за раз-блажи-вање тип Б (%)	Инертна чврста материја (%)	Вода	Метода паковања	Контролна темпера тура (ºC)	Темпера-тура у случају ванредних околности (ºC)	**UN** број (позиција по врсти)	Додатна опасност и примедбе
"	≤ 52 као стабилна дисперзија у води(смрзнута)					OP8	-15	-5	3120	
2,2-ДИХИДРОПЕРОКСИПРОПАН	≤ 27			≥ 73		OP5			3102	3)
ДИ-*d*-ХИДРОКСИЦИКЛОХЕКСИЛ)ПЕРОКСИД	≤ 100					OP7			3106	
ДИИЗОБУТИРИЛПЕРОКСИД	> 32 - 52		≥ 48			OP5	-20	-10	3111	3)
"	≤ 32		≥ 68			OP7	-20	-10	3115	
"	≤ 42 као стабилна дисперзија у води					OP8	-20	-10	3119	
ДИИЗОПРОПИЛБЕНЗЕНДИХИДРОПЕРОКСИД	≤ 82	≥ 5			≥ 5	OP7			3106	24)
ДИИЗОПРОПИЛПЕРОКСИДИКАРБОНАТ	> 52 - 100					OP2	-15	-5	3112	3)
"	≤ 52		≥ 48			OP7	-20	-10	3115	
"	≤ 32	≥ 68				OP7	-15	-5	3115	
ДИЛАУРОИЛПЕРОКСИД	≤ 100					OP7			3106	
"	≤ 42 као стабилна дисперзија у води					OP8			3109	
ДИ-(3-МЕТОКСИБУТИЛ)ПЕРОКСИДИКАРБОНАТ	≤ 52		≥ 48			OP7	-5	+5	3115	
ДИ-(2-МЕТИЛБЕНЗОИЛ)ПЕРОКСИД	≤ 87				≥ 13	OP5	+30	+35	3112	3)
ДИ-(4-МЕТИЛБЕНЗОИЛ)ПЕРОКСИД (као паста са силиконским уљем)	≤ 52					OP7			3106	
ДИ-(3-МЕТИЛБЕНЗОИЛ)ПЕРОКСИД + БЕНЗОИЛ(3-МЕТИЛБЕНЗОИЛ)ПЕРОКСИД + ДИБЕНЗОИЛПЕРОКСИД	≤ 20 + ≤ 18 + ≤ 4		≥ 58			OP7	+35	+40	3115	
2,5-ДИМЕТИЛ-2,5-ДИ-(БЕНЗОИЛПЕРОКСИ)ХЕКСАН	> 82 - 100					OP5			3102	3)
"	≤ 82			≥ 18		OP7			3106	
"	≤ 82				≥ 18	OP5			3104	
2,5-ДИМЕТИЛ-2,5-ДИ-(*terc*-БУТИЛПЕРОКСИ)ХЕКСАН	> 90 - 100					OP5			3103	
"	> 52 - 90	≥ 10				OP7			3105	
"	≤ 77			≥ 23		OP8			3108	

Органски пероксиди	Концент-рација (%)	Средство за раз-блажи-вање тип А (%)	Средство за раз-блажи-вање тип Б (%)	Инертна чврста материја (%)	Вода	Метода паковања	Контролна темпера тура (ºC)	Темпера-тура у случају ванредних околности (ºC)	**UN** број (позиција по врсти)	Додатна опасност и примедбе
"	≤ 52	≥ 48				OP8			3109	
"	≤ 47 као паста					OP8			3108	
"	≤ 22			≥ 78					Изузет	29)
2,5-ДИМЕТИЛ-2,5-ДИ-(*terc*-БУТИЛПЕРОКСИ)ХЕКСИН-3	> 86-100					OP5			3101	3)
"	> 52 - 86	≥ 14				OP5			3103	26)
"	≤ 52			≥ 48		OP7			3106	
2,5-ДИМЕТИЛ-2,5-ДИ-(2-ЕТИЛХЕКСАНОИЛПЕРОКСИ)ХЕКСАН	≤ 100					OP5	+20	+25	3113	
2,5-ДИМЕТИЛ-2,5-ДИХИДРОПЕРОКСИХЕКСАН	≤ 82				≥ 18	OP6			3104	
2,5-ДИМЕТИЛ-2,5-ДИ-(3,5,5-ТРИМЕТИЛХЕКСАНОИЛПЕРОКСИ)ХЕКСАН	≤ 77	≥ 23				OP7			3105	
1,1 -ДИМЕТИЛ-3-ХИДРОКСИБУТИЛПЕРОКСИНЕОХЕПТАНОАТ	≤ 52	≥ 48				OP8	0	+10	3117	
ДИМИРИСТИЛПЕРОКСИДИКАРБОНАТ	≤ 100					OP7	+20	+25	3116	
"	≤ 42 као стабилна дисперзија у води					OP8	+20	+25	3119	
ДИ-(2-НЕОДЕКАНОИЛПЕРОКСИ ИЗОПРОПИЛ) БЕНЗЕН	≤ 52	≥ 48				OP7	-10	0	3115	
ДИ- *n* –НОНАНОИЛПЕРОКСИД	≤ 100					OP7	0	+10	3116	
ДИ- *n* ОКТАНОИЛПЕРОКСИД	≤ 100					OP5	+10	+15	3114	
ДИ-(2-ФЕНОКСИЕТИЛ)ПЕРОКСИДИКАРБОНАТ	> 85 - 100					OP5			3102	3)
"	≤ 85				≥ 15	OP7			3106	
ДИПРОПИОНИЛПЕРОКСИД	≤ 27		≥ 73			OP8	+15	+20	3117	
ДИ- *n* ПРОПИЛПЕРОКСИДИКАРБОНАТ	≤ 100					OP3	-25	-15	3113	
"	≤ 77		≥ 23			OP5	-20	-10	3113	
ДИСУКЦИНИК ПЕРОКСИД	> 72 - 100					OP4			3102	3) 17)
"	≤ 72				≥ 28	OP7	+10	+15	3116	
ДИ-(3,5,5-ТРИМЕТИЛХЕКСАНОИЛ)ПЕРОКСИД	≥ 52 - 82	≥ 18				OP7	0	+10	3115	
"	≤ 52 као стабилна дисперзија у води					OP8	+10	+15	3119	

Органски пероксиди	Концент-рација (%)	Средство за раз-блажи-вање тип А (%)	Средство за раз-блажи-вање тип Б (%)	Инертна чврста материја (%)	Вода	Метода паковања	Контролна темпера тура (ºC)	Темпера-тура у случају ванредних околности (ºC)	**UN** број (позиција по врсти)	Додатна опасност и примедбе
"	> 38 – 52	≥ 48				OP8	+10	+15	3119	
"	≤ 38	≥ 62				OP8	+20	+25	3119	
ЕТИЛ 3,3-ДИ-(*terc*-АМИЛПЕРОКСИ)БУТИРАТ	≤ 67	≥ 33				OP7			3105	
ЕТИЛ 3,3-ДИ-(*terc*-БУТИЛПЕРОКСИ)БУТИРАТ	> 77 - 100					OP5			3103	
"	≤ 77	≥ 23				OP7			3105	
"	≤ 52			≥ 48		OP7			3106	
1-(2-ЕТИЛХЕКСАНОИЛ-ПЕРОКСИ)-1,3-ДИМЕТИЛБУТИЛ ПЕРОКСИПИВАЛАТ	≤ 52	≥ 45	≥ 10			OP7	-20	-10	3115	
terc-ХЕКСИЛ ПЕРОКСИНЕОДЕКАНОАТ	≤ 71	≥ 29				OP7	0	+10	3115	
terc-ХЕКСИЛПЕРОКСИПИВАЛАТ	≤ 72		≥ 28			OP7	+10	+15	3115	
"	≤ 52 као стабилна дисперзија у води					OP8	+15	+20	3117	
3-ХИДРО-1,1-ДИМЕТИЛБУТИЛПЕРОКСИНЕОДЕКАНОАТ	≤ 77	≥ 23				OP7	- 5	+ 5	3115	
"	≤ 52	≥ 48				OP8	- 5	+ 5	3117	
"	≤ 52 као стабилна дисперзија у води					OP8	- 5	+ 5	3119	
ИЗОПРОПИЛ *sec*-БУТИЛПЕРОКСИДИКАРБОНАТ + ДИ-*sec*-БУТИЛПЕРОКСИДИКАРБОНАТ + ДИИЗОПРОПИЛПЕРОКСИДИКАРБОНАТ	≤ 32 + ≤ 15 - 18 + ≤ 12 - 15	≥ 38				OP7	-20	-10	3115	
"	≤ 52 + ≤ 28 + ≤ 22					OP5	-20	-10	3111	3)
ИЗОПРОПИЛКУМИЛХИДРОПЕРОКСИД	≤ 72	≥ 28				OP8			3109	13)
p-МЕНТИЛХИДРОПЕРОКСИД	> 72-100					OP7			3105	13)
"	≤ 72	≥ 28				OP8			3109	27)
МЕТИЛЦИКЛОХЕКСАНОНПЕРОКСИД(И)	≤ 67		≥ 33			OP7	+35	+40	3115	
МЕТИЛЕТИЛКЕТОНПЕРОКСИД(И)	видиnapomenu 33	≥ 41			≥ 9	OP8			3105	33) 34)
"	види напомену 8	≥ 48				OP5			3101	3) 8) 13)

Органски пероксиди	Концент-рација (%)	Средство за раз-блажи-вање тип А (%)	Средство за раз-блажи-вање тип Б (%)	Инертна чврста материја (%)	Вода	Метода паковања	Контролна темпера тура (ºC)	Темпера-тура у случају ванредних околности (ºC)	**UN** број (позиција по врсти)	Додатна опасност и примедбе
"	види напомену 9	≥ 55				OP7			3105	9)
"	види напомену 10	≥ 60				OP8			3107	10)
МЕТИЛИЗОБУТИЛКЕТОНПЕРОКСИД(И)	≤ 62	≥ 19				OP7			3105	22)
МЕТИЛИЗОПРОПИЛКЕТОНПЕРОКСИД(И)	види напомену 31	≥ 70				OP8			3109	31)
ОРГАНСКИ ПЕРОКСИД, ТЕЧАН, УЗОРАК						OP2			3103	11)
ОРГАНСКИ ПЕРОКСИД, ТЕЧАН, УЗОРАК СА РЕГУЛАЦИЈОМ ТЕМПЕРАТУРЕ						OP2			3113	11)
ОРГАНСКИ ПЕРОКСИД, ЧВРСТ, УЗОРАК						OP2			3104	11)
ОРГАНСКИ ПЕРОКСИД, ЧВРСТ, УЗОРАК СА РЕГУЛАЦИЈОМ ТЕМПЕРАТУРЕ						OP2			3114	11)
3,3,5,7,7-ПЕНТАМЕТИЛ-1,2,4-ТРИОКСЕПАН	≤ 100					OP8			3107	
ПЕРОКСИСИРЋЕТНА КИСЕЛИНА, ТИП Д, стабилизована	≤ 43					OP7			3105	13) 14) 19)
ПЕРОКСИСИРЋЕТНА КИСЕЛИНА, ТИП Е стабилизована	≤ 43					OP8			3107	13) 15) 19)
ПЕРОКСИСИРЋЕТНА КИСЕЛИНА, ТИП Ф стабилизована	≤ 43					OP8			3109	13) 16) 19)
ПЕРОКСИЛАУРИНСКА КИСЕЛИНА	≤ 100					OP8	+35	+40	3118	
1-ФЕНИЛЕНТИЛ ХИДРОПЕРОКСИД	≤ 38		≥ 62			OP8			3109	
ПИНАНИЛ ХИДРОПЕРОКСИД	> 56-100					OP7			3105	13)
"	≤ 56	≥ 44				OP8			3109	
ПОЛИЕТАРПОЛИ-*terc*-БУТИЛПЕРОКСИКАРБОНАТ	≤ 52		≥ 48			OP8			3107	
1,1,3,3-ТЕТРАМЕТИЛБУТИЛ ХИДРОПЕРОКСИД	≤ 100					OP7			3105	
1,1,3,3-ТЕТРАМЕТИЛБУТИЛ ПЕРОКСИ-2 ЕТИЛХЕКСАНОАТ	≤ 100					OP7	+15	+20	3115	
1,1,3,3- ТЕТРАМЕТИЛБУТИЛ ПЕРОКСИНЕОДЕКАНОАТ	≤ 72		≥ 28			OP7	-5	+5	3115	
"	≤ 52 као стабилна дисп. у води					OP8	-5	+5	3119	
1,1,3,3-ТЕТРАМЕТИЛБУТИЛПЕРОКСИПИВАЛАТ	≤ 77	≥ 23				OP7	0	+10	3115	
3,6,9-ТРИЕТИЛ-3,6,9-ТРИМЕТИЛ-1,4,7 ТРИПЕРОКСОНАН	≤ 17	≥ 18		≥ 65		OP8			3110	
3,6,9-ТРИЕТИЛ-3,6,9-ТРИМЕТИЛ-1,4,7 ТРИПЕРОКСОНАН	≤ 42	≥ 58				OP7			3105	28)

Напомене: (види задњу колону табеле у 2.2.52.4):

(1) *Средство за разређивање типа B се може увек заменити средством за разређивање типа A. Тачка паљења средства за разређивање типа B мора да буде најмање 60 °C виша од TCP органског пероксида.*

(2) *Садржај активног кисеоника ≤ 4,7%*

(3) *Неопходна листица опасности додатне опасности "ЕКСПЛОЗИВ" (Узорак бр.1, види 5.2.2.2.2.).*

(4) *Средство за разређивање може се заменити ди-terc-бутил-пероксидом.*

(5) *Садржај активног кисеоника ≤ 9%.*

(6) *Са ≤ 9 % хидрогенпероксида; садржај активног кисеоника ≤ 10 %.*

(7) *Дозвољен само у амбалажи која није од метала.*

(8) *Садржај активног кисеоника > 10 % и ≤ 10,7 %, са или без воде.*

(9) *Садржај активног кисеоника ≤ 10%, са или без воде.*

(10) *Садржај активног кисеоника ≤ 8,2%, са или без воде.*

(11) *Види 2.2.52.1.9.*

(12) *До 2000 kg по посуди се на основу великог броја испитивања додељује назив ОРГАНСКИ ПЕРОКСИД, ТИП **F**.*

(13) *Неопходна листица опасности додатне опасности "НАГРИЗАЈУЋЕ" према узорку бр.8 (види 5.2.2.2.2.).*

(14) *Препарати пероксисирћетне киселине, који испуњавају критеријуме „Приручника за испитивања и критеријуме", став 20.4.3 (d).*

(15) *Препарати пероксисирћетне киселине, који испуњавају критеријуме „Приручника за испитивања и критеријуме", став 20.4.3 (e).*

(16) *Препарати пероксисирћетне киселине, који испуњавају критеријуме „Приручника за испитивања и критеријуме", став 20.4.3 (f).*

(17) *Додавањем воде се умањује термичка стабилност ових органских пероксида.*

(18) *За концентрације испод 80% није потребна листица опасности додатне опасности "НАГРИЗАЈУЋЕ" према узорку бр. 8 (види 5.2.2.2.2.).*

(19) *Смеше са водоникпероксидом, водом и киселином (киселинама).*

(20) *Са средством за разређивање типа **A**, са или без воде.*

(21) *Са ≥ 25 % масе средства за разређивање типа **A** и додатком етилбензена.*

(22) *Са ≥ 19 % масе средства за разређивање типа **A** и додатком метилизобутилкетона.*

(23) *Са < 6 % ди- terc-бутилпероксида.*

(24) *Са < 8 % 1-изопропилхидроперокси-4-изопропилхидроксибензена.*

(25) *Средство за разређивање типа **B** са тачком кључања > 110 °C.*

(26) *Са < 0,5 % садржаја хидропероксида.*

(27) *За концентрације веће од 56 %, неопходна је листица опасности додатне опасности "НАГРИЗАЈУЋЕ" према узорку бр. 8 (види 5.2.2.2.2.).*

(28) *Садржај активног кисеоника ≤ 7,6 % у средству за разређивање типа **A** са тачком кључања, која се до 95 % налази између 200 °C и 260 °C.*

(29) *Не подлеже захтевима ADR, који важе за класу 5.2.*

(30) *Средство за разређивање типа B са тачком кључања > 130 °C.*

(31) *Садржај активног кисеоника ≤ 6,7%.*

(32) *Активни кисеоник ≤ 4,15 %.*

(33) *Активни кисеоник ≤ 10 %.*

(34) *Збир средства за разређивање типа A и воде ≥ 55 %, а поред тога и метил етил кетона.*

2.2.61 Класа 6.1: Отровне материје

2.2.61.1 Критеријуми

2.2.61.1.1 Појам класе 6.1 обухвата материје за које је из искуства познато или се на основу експеримената на животињама може претпоставити, да могу у релативно малим количинама при једнократном или краткотрајним утицајима, апсорбовањем дисајним путевима, преко коже, и гутањем, нанети штету здрављу или проузроковати смрт људи.

Напомена: *У ову класу се сврставају генетички модификовани микроорганизми и организми ако испуњавају услове за ту класу.*

2.2.61.1.2 Материје и предмети класе 6.1 су подељене како следи:

T Отровне материје без додатне опасности, и предмети који садрже такве материје;
- **T1** Органске течне материје;
- **T2** Органске чврсте материје;
- **T3** Органометалне материје;
- **T4** Неорганске течне материје;
- **T5** Неорганске чврсте материје;
- **T6** Средства за сузбијање штеточина (пестициди), течна;
- **T7** Средства за сузбијање штеточина (пестициди), чврста;
- **T8** Узорци;
- **T9** Остале отровне материје;
- **T10** Предмети

TF Отровне запаљиве материје, и предмети који садрже такве материје;
- **TF1** Течне материје;
- **TF2** Течне материје, које се користе као средства за сузбијање штеточина (пестициди);
- **TF3** Чврсте материје;
- **TF4** Предмети;

TS Отровне самозагревајуће, чврсте материје;

TW Отровне материје, које у додиру са водом развијају запаљиве гасове;
- **TW1** Течне материје;
- **TW2** Чврсте материје;

TO Отровне оксидирајуће материје;
- **TO1** Течне материје;
- **TO2** Чврсте материје;

TC Отровне нагризајуће материје, и предмети који садрже такве материје;
- **TC1** Органске течне материје;
- **TC2** Органске чврсте материје;
- **TC3** Неорганске течне материје;
- **TC4** Неорганске чврсте материје;
- **TC5** Предмети;

TFC Отровне запаљиве, нагризајуће материје;

TFW Отровне запаљиве материје, које у додиру са водом развијају запаљиве гасове.

Дефиниције појмова

2.2.61.1.3 У сврху ADR важи:

LD_{50} (*средње смртоносна доза*) *за акутно тровање гутањем* је статистички добијена појединачна доза материје, код које се може очекивати, да у року од 14 дана при оралном апсорбовању (гутањем) доводи до угинућа 50 процената млађих одраслих албино пацова.

Вредност LD_{50} се изражава у маси тестиране супстанце према маси третираних животиња (mg/kg);

LD_{50} *за акутну отровност апсорбовањем преко коже* је она доза која при континуираном контакту у току 24 сата са голом кожом албино зечева, са највећом вероватноћом доводи до угинућа половине тестираних животиња у року од 14 дана. Број тестираних животиња, мора бити довољно велики, да би се добио статистички веродостојан резултат и да је у сагласности са добром фармаколошком праксом. Резултат се изражава у mg по kg телесне масе;

LC_{50} *за акутну отровност апсобовањем дисајним путевима* је она концентрација паре, магле или прашине, која при непрестаном удисању у току једног сата од стране младих, одраслих мушких и женских албино пацова, са највећом вероватноћом доводи до угинућа половине тестираних животиња у року од 14 дана. Чврста материја мора бити подвргнута испитивању, ако постоји опасност, да се најмање 10 % њене укупне масе састоји од прашине, која се може удисати, нпр. ако аеродинамички пречник честица износи највише 10 µm. Течна материја мора бити подвргнута испитивању, ако постоји опасност од стварања магле због незаптивености посуде која се користи за транспорт. Како код чврстих тако и код течних материја, преко 90 % масе узорака припремљеног за испитивање се мора састојати од честица, које се како је претходно описано, могу удисати. Резултат се изражава у милиграмима по литри ваздуха за прашину и маглу, а у милилитрима по кубном метру ваздуха (ppm) за пару.

Класификација и разврставање у групе паковања

2.2.61.1.4 Материје класе 6.1. се класификују у три групе паковања према степену опасности који оне представљају за превоз, како следи:

Група паковања I: врло отровне материје;

Група паковања II: отровне материје;

Група паковања III: слабо отровне материје;

2.2.61.1.5 Материје, смеше, раствори, и предмети класификовани у класу 6.1 наведени су у табели А поглавља 3.2. Разврставање материја, смеша, и раствора, који нису поименично наведени у табели А поглавља 3.2, у одговарајући назив 2.2.61.3 и у одговарајућу групу паковања у складу одредбама поглавља 2.1, мора се вршити према следећим критеријумима у 2.2.61.1.6 до 2.2.61.1.11.

2.2.61.1.6 Процена степена отровности врши се на основу искуства са случајевима тровања људи, надаље, треба имати у виду посебне особине материје која се оцењује, као што су течно стање, висока испаривост, посебна вероватноћа апсорбовања преко коже и посебна биолошка дејства.

2.2.61.1.7 Уколико не постоје искуства у односу на људе, степен отровности се утврђује коришћењем расположивих података из експеримената на животињама према следећој табели:

	Група паковања	Отровност гутањем LD_{50} (mg/kg)	Отровност апсорбовањем преко коже LD_{50} (mg/kg)	Отровност апсорбовањем дисајним путевима прашине и магле LC_{50} (mg/l)
врло отровне	I	≤ 5	≤ 50	≤ 0.2
отровне	II	> 5 и ≤ 50	> 50 и ≤ 200	>0.2 и ≤ 2
слабо отровне	III[(a)]	> 50 и ≤ 300	> 200 и ≤ 1000	> 2 и ≤ 4

[(a)] *Материје за производњу сузавца треба сврстати у групу паковања II, чак и ако подаци о њиховој отровности одговарају критеријумима за групу паковања III.*

2.2.61.1.7.1 Ако нека материја показује различите степене отровности приликом две или више врста излагања, треба је класификовати у највећи степен отровности.

2.2.61.1.7.2 Материје, које испуњавају критеријуме класе 8 и приликом удисања прашине и магле (LC_{50}) показују отровност, која одговара групи паковања I, могу се сврстати у класу 6.1. само ако

отровност при апсорбовању дисајним путем или преко коже одговара групи паковања I или II. У другом случају материју треба, ако је потребно сврстати у класу 8 (види 2.2.8.1.4.5).

2.2.61.1.7.3 Критеријуми за отровност приликом удисања прашине или магле базирају се на LC_{50} вредностима које се односе на 1-часовно излагање и ако се таквим информацијама располаже, потребно их је применити. Међутим, ако се располаже само LC_{50} вредностима које се односе на 4-часовно излагање, те вредности се могу помножити са четири, а резултат може да замени горе наведене критеријуме, тј. учетворостручена вредност LC_{50} (4 сата) сматра се еквивалентном вредности LC_{50} (1 сат).

Отровност при удисању пара

2.2.61.1.8 Течне материје, које емитују отровне паре класификују се у следеће групе где слово *"**V**"* представља засићену концентрацију паре (у ml/m^3 ваздуха) (испаривост) на 20 °C и при стандардном атмосферском притиску:

	Група паковања	
врло отровне	I	Ако је $V \geq 10\ LC_{50}$ и $LC_{50} \leq 1000$ ml/m^3
отровне	II	ако је $V \geq LC_{50}$ и $LC_{50} \leq 3000$ ml/m^3 и критеријуми за групу паковања I нису испуњени
слабо отровне	III[(a)]	ако је $V \geq 1/5\ LC_{50}$ и $LC_{50} \leq 5000$ ml/m^3 и критеријуми за групу паковања I и II нису испуњени

[(a)] *Материје за производњу сузавца треба сврстати у групу паковања II, чак и ако подаци о њиховој отровности одговарају критеријумима групе паковања III.*

Ови критеријуми за отровност удисањем паре се базирају на вредностима LC_{50} које се односе на 1-часовно излагање и ако се таквим информацијама располаже, морају се применити.

Међутим, ако се располаже само вредностима LC_{50} које се односе на 4-часовно излагање пари, те вредности се могу помножити са 2, а резултат може да замени горе наведене критеријуме, тј. LC_{50} (4 сата) x 2 се сматра као еквивалент вредности LC_{50} (1 сат).

На овој скици су критеријуми приказани графички, ради олакшања класификације. Међутим, због приближне тачности у коришћењу графичких приказа, материје, које се налазе на или близу линије раздвајања, неопходно је преиспитати уз помоћ нумеричких критеријума.

Линија раздвајања група паковања – Отровност при удисању пара

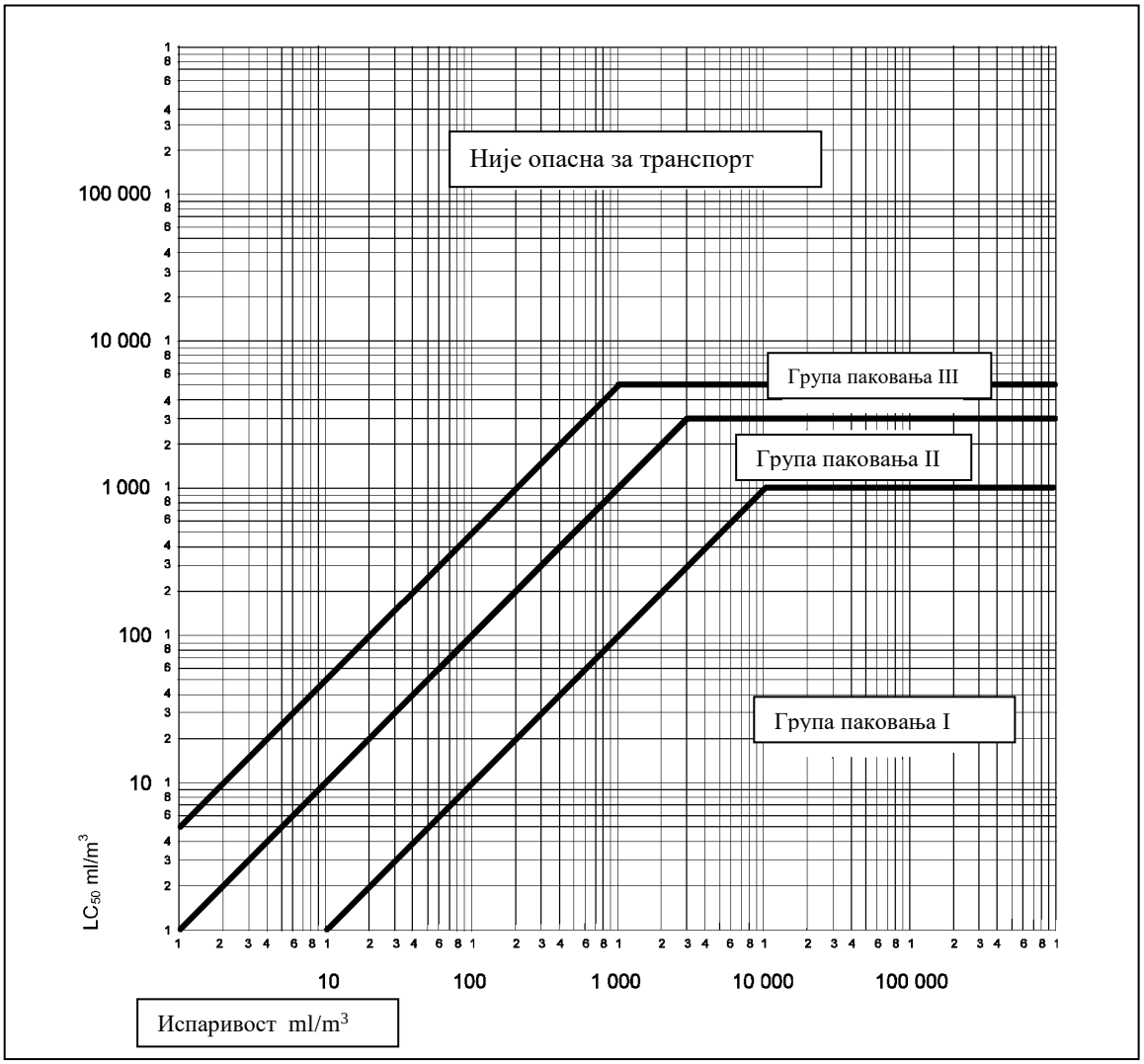

Смеше течних материја

2.2.61.1.9 Смеше течних материја, које су отровне при удисању, разврставају се у групу паковања имајући у виду следеће наведене критеријуме:

2.2.61.1.9.1 Ако је вредност LC_{50} позната за сваку отровну материју која је састојак смеше, групе паковања се утврђује на следећи начин:

(a) Израчунавање вредности LC_{50} смеше:

$$LC_{50}(смеша) = \frac{1}{\sum_{i=1}^{n} \frac{f_i}{LC_{50i}}}$$

при чему су f_i = молска фракција i-тог састојка смеше,

LC_{50i} = средња смртоносна концентрација i -тог састојка у ml/m^3

(b) Израчунавање испаривости сваког састојка смеше:

$$V_i = P_i \times \frac{10^6}{101.3} (ml / m^3)$$

при чему је P_i = парцијални притисак i -тог састојка у kPa на 20 °C и при нормалном атмосферском притиску

(c) Израчунавање односа испаривости према вредности LC_{50}:

$$R = \sum_{i=1}^{n} \frac{V_i}{LC_{50i}}$$

(d) Израчунате вредности за LC_{50} (смеше) и R тада служе за утврђивање групе паковања смеше:

Група паковања I: $R \geq 10$ и LC_{50} (смеше) ≤ 1000 ml/m^3;

Група паковања II: $R \geq 1$ и LC_{50} (смеше) ≤ 3000 ml/m^3 и ако смеша не испуњава критеријуме групе паковања I;

Група паковања III: $R \geq 1/5$ и LC_{50} (смеше) ≤ 5000 ml/m^3 и ако смеша не испуњава критеријуме групе паковања I или II.

2.2.61.1.9.2 Ако вредност LC_{50} отровне компоненте није позната, смеша се може сврстати у једну од групе паковања на основу поједностављеног испитивања прага токсичности описаног у наставку. Ако се користе ова испитивања прага токсичности мора се одредити најстрожија група паковања и користити за транспорт.

2.2.61.1.9.3 Смеша се разврстава у групу паковања I само, ако испуњава оба следећа критеријума:

(a) Узорак течне смеше се распршава и тако разређује ваздухом да би се створила испитна атмосфера од 1.000 ml/m^3 распршене смеше. Десет албино пацова (5 мушких и 5 женских) излажу се испитној атмосфери у току 1 сата и посматрају се 14 дана. Ако пет или више експерименталних животиња угине у току 14-тодневног периода посматрања, претпоставља се да смеша има LC_{50} једнак или мањи од 1000 ml/m^3.

(b) Узорак паре у равнотежи са течном смешом се разреди са 9-струком запремином ваздуха да створи испитну атмосферу. Десет албино пацова (пет мушких и пет женских) излажу се испитној атмосфери у току 1 сата и посматрају се 14 дана. Ако пет или више експерименталних животиња угине у току 14-то дневног периода посматрања, претпоставља се, да смеша има испаривост једнаку или већу од 10-струке вредности LC_{50} смеше.

2.2.61.1.9.4 Смеша се разврстава у групу паковања II, ако испуњава оба следећа критеријума, али не и критеријуме за групу паковања I:

(a) Узорак течне смеше се распршава и тако разређује ваздухом, да се створи испитна атмосфера од 3000 ml/m^3 распршене смеше. Десет албино пацова (5 мушких и 5 женских) излажу се у току 1 сата испитној атмосфери и посматрају се 14 дана. Ако пет или више експерименталних животиња угине у току 14-тодневног периода посматрања, претпоставља се да смеша има LC_{50} исти или мањи од 3000 ml/m^3.

(b) Узорак паре у равнотежи са течном смешом се користи да би се створила испитна атмосфера. Десет албино пацова (5 мушких и 5 женских) излажу се у току 1 сата испитној атмосфери и посматрају се 14 дана. Ако пет или више експерименталних животиња угине у току 14-то дневног периода посматрања, претпоставља се, да смеша има испаривост исту или већу од LC_{50} смеше.

2.2.61.1.9.5 Смеша се разврстава у групу паковања III, ако испуњава оба следећа критеријума, али не и критеријуме за групу паковања I или II:

(a) Узорак течне смеше се распршава и тако разређује ваздухом, да се створи испитна атмосфера од 5000 ml/m^3 распршене смеше. Десет албино пацова (5 мушких и 5 женских) се излаже у току 1 сата испитној атмосфери и посматра у току 14 дана. Ако пет или више експерименталних животиња угине у току 14-тодневног периода посматрања, претпоставља се да смеша има LC_{50} исти или мањи од 5000 ml/m^3.

(b) Концентрација паре (испаривост) течне смеше се мери и ако је концентрација паре иста или већа од 1000 ml/m^3 претпоставља се да смеша има испаривост исту или већу од 1/5 LC_{50} смеше.

Методе израчунавања отровности смеше при гутању и апсорбовању преко коже

2.2.61.1.10 При класификацији и разврставању смеша у одговарајућу групу паковања класе 6.1 у складу са критеријумима за отровност при гутању и апсорбовању преко коже (види 2.2.61.1.3) потребно је да се израчуна акутни LD_{50} смеше.

2.2.61.1.10.1 Ако смеша садржи само једну активну материју, чија је вредност LD_{50} позната, у недостатку поузданих података за акутну отровност при гутању и апсорбцији преко коже актуелне смеше која се транспортује, вредност LD_{50} за гутање и апсорбцију преко коже може се утврдити седећом методом:

$$\text{вредност } LD_{50} \text{ препарата} = \frac{\text{вредност } LD_{50} \text{ активне материје x } 100}{\text{масени проценат активне материје}}$$

2.2.61.1.10.2 Ако нека смеша садржи више од једног активног састојка, постоје три могуће методе које се могу користити за израчунавање врдност LD_{50} при гутању или апсорбовању преко коже. Приоритетна метода се састоји у томе да се добију поуздани подаци за акутну отровност при гутању и апсорбовању преко коже смеше која се транспортује. Ако се не располаже поузданим, прецизним подацима, у том случају се може користити било која од следећих метода:

(a) Класификација препарата у зависности од најопаснијег активног састојка смеше под претпоставком да она има исту концентрацију као што је целокупна концентрација свих активних састојака;

(b) Примена формуле:

$$\frac{C_A}{T_A} + \frac{C_B}{T_B} + \ldots + \frac{C_Z}{T_Z} = \frac{100}{TM}$$

при чему су:

C - проценат концентрације састојка *A, B, ...Z* у смеши;

T - вредност LD_{50} при гутању састојка *A, B, ...Z*

T_M - вредност LD_{50} при гутању смеше.

Напомена: Ова формула може се користити и за отровност при апсорбовању преко коже, под претпоставком, да су на исти начин познате информације за све састојке. Примена ове формуле не узима у обзир евентуалне потенцирајуће или заштитне ефекте.

Класификација и разврставање средстава за сузбијање штеточина (пестицида)

2.2.61.1.11 Све активне материје пестицида и њихови препарати, за које су познате вредности LC_{50} и/или LD_{50} и које су класификоване у класу 6.1, класификују се у одговарајућу групу паковања у складу са критеријумима наведеним у 2.2.61.1.6 до 2.2.61.1.9. Материје и препарати, који поседују додатну опасност, класификују се према табели претежних опасности из 2.1.3.10 са сврставањем у одговарајућу групу паковања.

2.2.61.1.11.1 Ако за неки препарат пестицида није позната вредност LD_{50} при гутању или апсорбовању преко коже, али је позната вредност LD_{50} његове активне материје (материја), вредност LD_{50} за препарат може се утврдити применом поступка из 2.2.61.1.10.

Напомена: *Подаци о отровности LD_{50} за известан број најраспрострањенијих средстава за сузбијање штеточина (пестицида) могу се наћи у најновијем издању документа «Препоручена класификација пестицида према опасности и упутства за класификацију од стране Светске здравствене организације« (The WHO Recommended Classification of Pesticides by Hazard and Guidlines to Classification), који се може наручити код Међународног програма о хемиској безбедности, Светске здравствене организације (WHO), (International Programme on Chemical Safety, World Health Organisation (WHO), 1211 Geneva 27, Switzerland). Док се овај документ може користити као извор података за вредност LD_{50} за средства за сузбијање штеточина (пестициде), његов систем за класификацију не треба да се користити за класификацију средстава за сузбијање штеточина (пестицида) за транспорт или разврставања у групу паковања, која мора бити у складу са захтевима ADR.*

2.2.61.1.11.2 Заједнички назив пестицида које се користи у превозу, треба одабрати на основу активног састојка, агрегатног стања пестицида и свих додатних опасности које се могу испољавати (види одељак 3.1.2).

2.2.61.1.12 Ако материје класе 6.1, због примеса, спадају у различите категорије опасности од оних у које спадају материје поименично наведене у табели А поглавља 3.2, ове смеше или растворе треба сврстати у назив у који оне спадају на основу њиховог стварног степена опасности.

Напомена: *За класификацију раствора и смеша (као што су препарати и отпад), види и одељак 2.1.3.*

2.2.61.1.13 На основу критеријума из 2.2.61.1.6 до 2.2.61.1.11 може се такође утврдити, да ли је особина поименично наведеног раствора или смеше, одн. раствора или смеше која садржи поименично наведени састојак, таква, да раствор или смеша не подлеже захтевима ове класе.

2.2.61.1.14 Материје, раствори и смеше, са изузетком материја и препарата који се користе као средства за сузбијање штеточина (пестициди), које нису класификоване као акутно отровне категорије 1, 2 или 3 према Уредби (ЕС) бр. 1272/2008[3], могу се сматрати као материје које не припадају класи 6.1.

2.2.61.2 Материје које нису дозвољене за превоз

2.2.61.2.1 Хемијски нестабилне материје класе 6.1 дозвољене су за превоз само ако су предузете неопходне мере предострожности како би се спречила могућност појаве опасног разлагања или полимеризације при нормалним условима превоза. За мере предострожности, неопходне за спречавање полимеризације, види посебну одредбу 386 поглавља 3.3. У том циљу мора се посебно водити рачуна да посуде и цистерне не садрже материје које могу да подстичу такве реакције.

2.2.61.2.2 Следеће материје и смеше нису дозвољене за превоз:

- Цијановодоник, безводни (анхидрован) и раствори цијановодоника (раствори цијанидне киселине), који не одговарају опису UN бројева 1051,1613,1614 и 3294;
- карбонили метала, са тачком паљења испод 23 °C, осим UN бројева 1259 НИКЛТЕТРАКАРБОНИЛ и 1994 ФЕРОПЕНТАКАРБОНИЛ;
- 2,3,7,8-ТЕТРАХЛОРДИБЕНЗО-1,4-ДИОКСИН (TCDD) у концентрацијама, које се према критеријумима у 2.2.61.1.7 сматрају врло отровним;
- UN 2249 ДИХЛОРДИМЕТИЛЕТАР, СИМЕТРИЧАН;
- Препарати фосфида без додатака за успоравање развијања отровних запаљивих гасова.

[3] *Уредба (ЕС) бр. 1272/2008 Европског парламента и Савета од 16. децембра 2008 о класификацији, означавању листицама опасности и амбалажи за материје и смеше. која представља измену и повлачење Директиве 67/548/ЕЕС и 1999/45/ЕС; и измене Уредбе (ЕС) бр. 1907/2006, објављене у Службеном листу Европске уније, бр. L353 од 31. децембра 2008. године, стр. 1-1355.*

2.2.61.3 Списак заједничких назива

Отровне материје без додатне опасности, и предмети који садрже такве материје

без додатне опасности	**органске**	**течне[a] T1**	1583 ХЛОРПИКРИН, смеша, Н.Д.Н. 1602 БОЈЕ, ТЕЧНЕ, ОТРОВНЕ, Н.Д.Н или 1602 МЕЂУПРОИЗВОД ЗА БОЈЕ, ТЕЧАН, ОТРОВАН, Н.Д.Н. 1693 МАТЕРИЈА ЗА ИЗРАДУ СУЗАВЦА, ТЕЧНА Н.Д.Н. 1851 ЛЕК, ОТРОВАН, ТЕЧАН, Н.Д.Н. 2206 ИЗОЦИЈАНАТ, ОТРОВНИ, Н.Д.Н. или 2206 ИЗОЦИЈАНАТ, РАСТВОР, ОТРОВАН, Н.Д.Н. 3140 АЛКАЛОИДИ, ТЕЧНИ, Н.Д.Н. или 3140 СОЛИ АЛКАЛОИДА, ТЕЧНЕ, Н.Д.Н. 3142 ДЕЗИНФЕКЦИОНО СРЕДСТВО, ОТРОВНО, ТЕЧНО, Н.Д.Н. 3144 ЈЕДИЊЕЊЕ НИКОТИНА, ТЕЧНО, Н.Д.Н. или 3144 ПРЕПАРАТ НИКОТИНА, ТЕЧАН, Н.Д.Н. 3172 ОТРОВНЕ СУПСТАНЦЕ ЕКСТРАХОВАНЕ ИЗ ЖИВИХ ОРГАНИЗАМА, ТЕЧНИ, Н.Д.Н. 3276 НИТРИЛИ, ТЕЧНИ, ОТРОВНИ, Н.Д.Н. 3278 ОРГАНОФОСФОРНО ЈЕДИЊЕЊЕ, ТЕЧНО, ОТРОВНО, Н.Д.Н. 3381 ОТРОВНА ТЕЧНА МАТЕРИЈА ПРИ УДИСАЊУ, Н.Д.Н. вредност LC_{50} мања или једнака 200 ml/m^3 а концентрација засићених пара већа или једнака 500 LC_{50} 3382 ОТРОВНА ТЕЧНА МАТЕРИЈА ПРИ УДИСАЊУ, Н.Д.Н. вредност LC_{50} мања или једнака 1000 ml/m^3 а концентрација засићених пара већа или једнака 10 LC_{50} 2810 ОРГАНСКА ОТРОВНА ТЕЧНОСТ, Н.Д.Н.
		чврсте[a],[b] T2	1544 АЛКАЛОИДИ,ЧВРСТИ,Н.Д.Н. или 1544 СОЛИ АЛКАЛОИДА,ЧВРСТЕ, Н.Д.Н. 1601 ДЕЗИНФЕКЦИОНО СРЕДСТВО, ОТРОВНО, ЧВРСТО, Н.Д.Н. 1655 ЈЕДИЊЕЊЕ НИКОТИНА,ЧВРСТО,Н.Д.Н. или 1655 ПРЕПАРАТ НИКОТИНА,ЧВРСТ,Н.Д.Н. 3143 БОЈА, ОТРОВНА, ЧВРСТА, Н.Д.Н. или 3143 МЕЂУПРОИЗВОД ЗА БОЈЕ, ОТРОВАН, ЧВРСТ, Н.Д.Н. 3249 ЛЕК, ОТРОВАН, ЧВРСТ, Н.Д.Н. 3439 НИТРИЛИ, ЧВРСТИ, ОТРОВНИ, Н.Д.Н. 3448 МАТЕРИЈА ЗА ПРОИЗВОДЊУ СУЗАВЦА, ЧВРСТА, Н.Д.Н.

(наставак)				3462 ТОКСИНИ, ЕКСТРАХОВАНИ ИЗ ЖИВИХ ОРГАНИЗАМА, ЧВРСТИ, Н.Д.Н. 3464 ОРГАНОФОСФОРНА ЈЕДИЊЕЊА, ЧВРСТА, ОТРОВНА Н.Д.Н. 2811 ОРГАНСКА ОТРОВНА ЧВРСТА МАТЕРИЈА, Н.Д.Н.
без додатне опасности				2026 ФЕНИЛЖИВИНО ЈЕДИЊЕЊЕ, Н.Д.Н. 2788 ОРГАНСКО ЈЕДИЊЕЊЕ КАЛАЈА, ТЕЧНО, Н.Д.Н. 3146 ОРГАНСКО ЈЕДИЊЕЊЕ КАЛАЈА, ЧВРСТО, Н.Д.Н. 3280 ОРГАНОАРСЕНОВО ЈЕДИЊЕЊЕ,ТЕЧНО, Н.Д.Н.
	органометалне[c],[d]	**Т3**		3281 КАРБОНИЛИ МЕТАЛА, ТЕЧНИ, Н.Д.Н 3465 ОРГАНОАРСЕНОВО ЈЕДИЊЕЊЕ, ЧВРСТО, Н.Д.Н. 3466 КАРБОНИЛИ МЕТАЛА, ЧВРСТИ, Н.Д.Н. 3282 ОРГАНОМЕТАЛНО ЈЕДИЊЕЊЕ, ТЕЧНО, ОТРОВНО, Н.Д.Н. 3467 ОРГАНОМЕТАЛНО ЈЕДИЊЕЊЕ, ЧВРСТО, ОТРОВНО Н.Д.Н.
				1556 ЈЕДИЊЕЊА АРСЕНА,ТЕЧНА, Н.Д.Н. неорганска, укључујући арсенате, н.д.н., арсените, н.д.н. и арсен-сулфиде,н.д.н. 1935 ЦИЈАНИД, РАСТВОР Н.Д.Н.
		течне[e]	**Т4**	2024 ЖИВИНО ЈЕДИЊЕЊЕ, ТЕЧНО, Н.Д.Н. 3141 НЕОРГАНСКО ЈЕДИЊЕЊЕ АНТИМОНА,ТЕЧНО, Н.Д.Н. 3440 ЈЕДИЊЕЊЕ СЕЛЕНА, ТЕЧНО, Н.Д.Н. 3381 ОТРОВНА ТЕЧНА МАТЕРИЈА ПРИ УДИСАЊУ, Н.Д.Н. вредност LC_{50} мања или једнака 200 ml/m^3 а концентрација засићених пара већа или једнака 500 LC_{50} 3382 ОТРОВНА ТЕЧНА МАТЕРИЈА ПРИ УДИСАЊУ, Н.Д.Н. вредност LC_{50} мања или једнака 1000 ml/m^3 а концентрација засићених пара већа или једнака 10 LC_{50} 3287 ОТРОВНА НЕОРГАНСКА ТЕЧНОСТ , Н.Д.Н.
	неорган-ске			1549 ЈЕДИЊЕЊЕ АНТИМОНА, НЕОРГАНСКО, ЧВРСТО, Н.Д.Н. 1557 ЈЕДИЊЕЊА АРСЕНА, ЧВРСТА, Н.Д.Н. неорганска, укључујући арсенате, н.д.н., арсените, н.д.н. и арсен-сулфиде,н.д.н. 1564 ЈЕДИЊЕЊЕ БАРИЈУМА, Н.Д.Н. 1566 ЈЕДИЊЕЊЕ БЕРИЛИЈУМА, Н.Д.Н. 1588 ЦИЈАНИДИ, НЕОРГАНСКИ, ЧВРСТИ, Н.Д.Н.

(наставак)			1707 ЈЕДИЊЕЊЕ ТАЛИЈУМА, Н.Д.Н. 2025 ЖИВИНО ЈЕДИЊЕЊЕ, ЧВРСТО, Н.Д.Н.
		чврсте[f],[g] **Т5**	2291 ЈЕДИЊЕЊЕ ОЛОВА, РАСТВОРНО, Н.Д.Н. 2570 ЈЕДИЊЕЊЕ КАДМИЈУМА 2630 СЕЛЕНАТИ или 2630 СЕЛЕНИТИ 2856 ФЛУОРОСИЛИКАТИ, Н.Д.Н. 3283 ЈЕДИЊЕЊЕ СЕЛЕНА, ЧВРСТО, Н.Д.Н. 3284 ЈЕДИЊЕЊЕ ТЕЛУРА, Н.Д.Н. 3285 ЈЕДИЊЕЊЕ ВАНАДИЈУМА, Н.Д.Н. 3288 ОТРОВНА НЕОРГАНСКА ЧВРСТА МАТЕРИЈА, Н.Д.Н.
без додатне опасности			2992 ПЕСТИЦИД НА БАЗИ КАРБАМАТА, ОТРОВАН, ТЕЧАН 2994 ПЕСТИЦИД НА БАЗИ АРСЕНА, ОТРОВАН, ТЕЧАН 2996 ОРГАНОХЛОРНИ ПЕСТИЦИД, ОТРОВАН, ТЕЧАН 2998 ПЕСТИЦИД НА БАЗИ ТРИАЗИНА, ОТРОВАН, ТЕЧАН 3006 ПЕСТИЦИД НА БАЗИ ТИОКАРБАМАТА, ОТРОВАН, ТЕЧАН 3010 ПЕСТИЦИД НА БАЗИ БАКРА, ОТРОВАН, ТЕЧАН 3012 ПЕСТИЦИД НА БАЗИ ЖИВЕ, ОТРОВАН, ТЕЧАН
		течна[h] **Т6**	3014 ПЕСТИЦИД НА БАЗИ СУПСТИТУИСАНОГ НИТРОФЕНОЛА, ОТРОВАН, ТЕЧАН 3016 ПЕСТИЦИД НА БАЗИ БИПИРИДИЛА, ОТРОВАН, ТЕЧАН 3018 ОРГАНОФОСФОРНИ ПЕСТИЦИД, ОТРОВАН, ТЕЧАН 3020 ОРГАНОКАЛАЈНИ ПЕСТИЦИД, ОТРОВАН, ТЕЧАН 3026 ПЕСТИЦИД НА БАЗИ ДЕРИВАТА КУМАРИНА, ТЕЧАН, ОТРОВАН 3348 ПЕСТИЦИД, ДЕРИВАТ ФЕНОКСИСИРЋЕТНЕ КИСЕЛИНЕ, ОТРОВАН, ТЕЧАН 3352 ИНСЕКТИЦИД НА БАЗИ ПИРЕТРИНА, ОТРОВАН, ТЕЧАН 2902 ПЕСТИЦИД, ОТРОВАН, ТЕЧАН, Н.Д.Н.
	средства за сузбијање штеточина (пестициди)		2757 ПЕСТИЦИД НА БАЗИ КАРБАМАТА, ОТРОВАН, ЧВРСТ 2759 ПЕСТИЦИД НА БАЗИ АРСЕНА, ОТРОВАН ЧВРСТ 2761 ОРГАНОХЛОРНИ ПЕСТИЦИД, ОТРОВАН ЧВРСТ

(наставак)			2763 ТРИАЗИНСКИ ПЕСТИЦИД, ОТРОВАН ЧВРСТ 2771 ПЕСТИЦИД НА БАЗИ ТИОКАРБАМАТА, ОТРОВАН ЧВРСТ 2775 ПЕСТИЦИД НА БАЗИ БАКРА, ОТРОВАН ЧВРСТ 2777 ПЕСТИЦИД НА БАЗИ ЖИВЕ, ОТРОВАН ЧВРСТ 2779 ПЕСТИЦИД НА БАЗИ СУПСТИТУИСАНОГ НИТРОФЕНОЛА, ОТРОВАН ЧВРСТ 2781 ПЕСТИЦИД НА БАЗИ БИПИРИДИЛА, ОТРОВАН, ЧВРСТ 2783 ОРГАНОФОСФОРНИ ПЕСТИЦИД, ОТРОВАН ЧВРСТ 2786 ОРГАНОКАЛАЈНИ ПЕСТИЦИД, ОТРОВАН ЧВРСТ 3027 ПЕСТИЦИД НА БАЗИ ДЕРИВАТА КУМАРИНА, ОТРОВАН ЧВРСТ 3048 АЛУМИНИЈУМФОСФИД ПЕСТИЦИД 3345 ПЕСТИЦИД, ДЕРИВАТ ФЕНОКСИСИРЋЕТНЕ КИСЕЛИНЕ, ОТРОВАН, ЧВРСТ 3349 ИНСЕКТИЦИД НА БАЗИ ПИРЕТРИНА, ОТРОВАН ЧВРСТ 2588 ПЕСТИЦИД, ОТРОВАН, ЧВРСТ, Н.Д.Н.
		чврста[h] **Т7**	
	узорци	**Т8**	3315 ХЕМИЈСКИ УЗОРАК, ОТРОВАН
	друге отровне материје[i]	**Т9**	3243 ЧВРСТА МАТЕРИЈА КОЈА САДРЖИ ОТРОВНУ ТЕЧНОСТ, Н.Д.Н.
	предмети	**Т10**	3546 ПРЕДМЕТИ КОЈИ САДРЖЕ ОТРОВНУ МАТЕРИЈУ, Н.Д.Н.

Отровне материје са додатном опасношћу, и предмети који такве материје садрже

			3071 МЕРКАПТАНИ, ОТРОВНИ, ЗАПАЉИВИ, ТЕЧНИ, Н.Д.Н. или 3071 СМЕША МЕРКАПТАНА, ОТРОВНА, ЗАПАЉИВА, ТЕЧНА, Н.Д.Н.
	течне[j],[k]	**ТF1**	3080 ИЗОЦИЈАНАТИ, ОТРОВНИ, ЗАПАЉИВИ, Н.Д.Н. или 3080 ИЗОЦИЈАНАТ, РАСТВОР, ОТРОВАН, ЗАПАЉИВ, Н.Д.Н. 3275 НИТРИЛИ, ОТРОВНИ, ЗАПАЉИВИ, Н.Д.Н. 3279 ОРГАНСКО ФОСФОРНО ЈЕДИЊЕЊЕ, ОТРОВНО, ЗАПАЉИВО, Н.Д.Н. 3383 ОТРОВНА ТЕЧНА МАТЕРИЈА ПРИ УДИСАЊУ, ЗАПАЉИВА, Н.Д.Н.вредност LC_{50} мања или једнака 200 ml/m^3 а концентрација засићених пара већа или једнака 500 LC_{50}

(наставак)			3384 ОТРОВНА, ТЕЧНА МАТЕРИЈА ПРИ УДИСАЊУ, ЗАПАЉИВА, Н.Д.Н. вредност LC_{50} мања или једнака 1000 ml/m^3 а концентрација засићених пара већа или једнака 10 LC_{50} 2929 ОТРОВНА ОРГАНСКА ТЕЧНОСТ, ЗАПАЉИВА, Н.Д.Н.
запаљиве TF			
	средства за сузбијање штеточина (пестициди) (тачка паљења најмање 23ºC)	**TF2**	2991 ПЕСТИЦИД НА БАЗИ КАРБАМАТА, ОТРОВАН, ЗАПАЉИВ, ТЕЧАН 2993 ПЕСТИЦИД НА БАЗИ АРСЕНА, ОТРОВАН, ЗАПАЉИВ, ТЕЧАН 2995 ОРГАНОХЛОРНИ ПЕСТИЦИД, ОТРОВАН, ЗАПАЉИВ, ТЕЧАН 2997 ПЕСТИЦИД НА БАЗИ ТРИАЗИНА, ОТРОВАН, ЗАПАЉИВ, ТЕЧАН 3005 ПЕСТИЦИД НА БАЗИ ТИОКАРБАМАТА, ОТРОВАН, ЗАПАЉИВ, ТЕЧАН 3009 ПЕСТИЦИД НА БАЗИ СОЛИ БАКРА, ОТРОВАН, ЗАПАЉИВ, ТЕЧАН 3011 ПЕСТИЦИД НА БАЗИ ЖИВЕ, ОТРОВАН, ЗАПАЉИВ, ТЕЧАН 3013 ПЕСТИЦИД НА БАЗИ СУПСТИТУИСАНОГ НИТРОФЕНОЛА, ОТРОВАН, ЗАПАЉИВ, ТЕЧАН 3015 ПЕСТИЦИД НА БАЗИ БИПИРИДИЛА, ОТРОВАН, ЗАПАЉИВ, ТЕЧАН 3017 ОРГАНОФОСФОРНИ ПЕСТИЦИД, ОТРОВАН, ЗАПАЉИВ, ТЕЧАН 3019 ОРГАНОКАЛАЈНИ ПЕСТИЦИД, ОТРОВАН, ЗАПАЉИВ, ТЕЧАН 3025 ПЕСТИЦИД НА БАЗИ ДЕРИВАТА КУМАРИНА, ОТРОВАН, ЗАПАЉИВ, ТЕЧАН 3347 ПЕСТИЦИД, ДЕРИВАТ ФЕНОКСИСИРЋЕТНЕ КИСЕЛИНЕ, ОТРОВАН, ЗАПАЉИВ, ТЕЧАН 3351 ИНСЕКТИЦИД НА БАЗИ ПИРЕТРИНА, ОТРОВАН, ЗАПАЉИВ, ТЕЧАН 2903 ПЕСТИЦИД, ОТРОВАН, ЗАПАЉИВ, ТЕЧАН, Н.Д.Н.
	чврсте	**TF3**	2930 ОТРОВНА ОРГАНСКА ЧВРСТА МАТЕРИЈА, ЗАПАЉИВА, Н.Д.Н. 3535 ОТРОВНА ЧВРСТА МАТЕРИЈА, ЗАПАЉИВА, НЕОРГАНСКА, Н.Д.Н.
	предмети	**TF4**	1700 СУЗАВАЦ ПАТРОНЕ
чврста, самозагревајућа[(c)]		**TS**	3124 ОТРОВНА ЧВРСТА МАТЕРИЈА, САМОЗАГРЕВАЈУЋА, Н.Д.Н.

реактивне са водом[d] **TW**		**течне**	**TW1**	3385 ОТРОВНА ТЕЧНА МАТЕРИЈА ПРИ УДИСАЊУ, КОЈА РЕАГУЈЕ СА ВОДОМ, Н.Д.Н. вредност LC_{50} мања или једнака 200 ml/m^3 а концентрација засићених пара већа или једнака 500 LC_{50} 3386 ОТРОВНА ТЕЧНА МАТЕРИЈА ПРИ УДИСАЊУ, КОЈА РЕАГУЈЕ СА ВОДОМ, Н.Д.Н. вредност LC_{50} мања или једнака 1000 ml/m^3 а концентрација засићених пара већа или једнака 10 LC_{50} 3123 ОТРОВНА ТЕЧНА МАТЕРИЈА, РЕАКТИВНА СА ВОДОМ, Н.Д.Н.
		чврсте[l]	**TW2**	3125 ОТРОВНА ЧВРСТА МАТЕРИЈА, РЕАКТИВНА СА ВОДОМ, Н.Д.Н.
Оксидирајуће[m] **TO**		**течне**	**TO1**	3387 ОТРОВНА ТЕЧНА МАТЕРИЈА ПРИ УДИСАЊУ, КОЈА ДЕЛУЈЕ ЗАПАЉИВО (ОКСИДИРАЈУЋЕ), Н.Д.Н. вредност LC_{50} мања или једнака 200 ml/m^3 а концентрација засићених пара већа или једнака 500 LC_{50} 3388 ОТРОВНА ТЕЧНА МАТЕРИЈА ПРИ УДИСАЊУ, КОЈА ДЕЛУЈЕ ЗАПАЉИВО (ОКСИДИРАЈУЋЕ), Н.Д.Н. вредност LC_{50} мања или једнака 1000 ml/m^3 а концентрација засићених пара већа или једнака 10 LC_{50} 3122 ОТРОВНА ТЕЧНА МАТЕРИЈА, КОЈА ДЕЛУЈЕ ОКСИДИРАЈУЋЕ, Н.Д.Н.
		чврсте	**TO2**	3086 ОТРОВНА ЧВРСТА МАТЕРИЈА, ОКСИДАЦИОНО СРЕДСТВО, Н.Д.Н.
нагризајуће[n] **TC**	**органске**	**течне**	**TC1**	3277 ХЛОРФОРМИЈАТИ, ОТРОВНИ, НАГРИЗАЈУЋИ, Н.Д.Н. 3361 ХЛОРСИЛАНИ, ОТРОВНИ, НАГРИЗАЈУЋИ, Н.Д.Н. 3389 ОТРОВНА ТЕЧНА МАТЕРИЈА ПРИ УДИСАЊУ, НАГРИЗАЈУЋА, Н.Д.Н. вредност LC_{50} мања или једнака 200 ml/m^3 а концентрација засићених пара већа или једнака 500 LC_{50} 3390 ОТРОВНА ТЕЧНА МАТЕРИЈА ПРИ УДИСАЊУ, НАГРИЗАЈУЋА, Н.Д.Н. вредност LC_{50} мања или једнака 1000 ml/m^3 а концентрација засићених пара већа или једнака 10 LC_{50} 2927 ОТРОВНА ОРГАНСКА ТЕЧНА МАТЕРИЈА, НАГРИЗАЈУЋА, Н.Д.Н.
		чврсте	**TC2**	2928 ОТРОВНА ОРГАНСКА ЧВРСТА МАТЕРИЈА, НАГРИЗАЈУЋА, Н.Д.Н.
		течне	**TC3**	3389 ОТРОВНА ТЕЧНА МАТЕРИЈА ПРИ УДИСАЊУ, НАГРИЗАЈУЋА, Н.Д.Н. вредност LC_{50} мања или једнака 200 ml/m^3 а концентрација засићених пара већа или једнака 500 LC_{50}

	неорган-ске		3390 ОТРОВНА ТЕЧНА МАТЕРИЈА ПРИ УДИСАЊУ, НАГРИЗАЈУЋА, Н.Д.Н. вредност LC_{50} мања или једнака 1000 ml/m^3 а концентрација засићених пара већа или једнака 10 LC_{50} 3289 ОТРОВНА НЕОРГАНСКА ТЕЧНА МАТЕРИЈА, НАГРИЗАЈУЋА, Н.Д.Н.
		чврсте TC4	3290 ОТРОВНА НЕОРГАНСКА ЧВРСТА МАТЕРИЈА, НАГРИЗАЈУЋА, Н.Д.Н.
		предмети TC5	(Не постоји други заједнички назив са овим класификационим кôдом; уколико је неопходно сврставање у неки заједнички назив са класификационим кôдом, он се одређује према табели претежних опасности у 2.1.3.10.)
запаљиве, нагризајуће		**TFC**	2742 ХЛОРФОРМИЈАТИ, ОТРОВНИ, НАГРИЗАЈУЋИ, ЗАПАЉИВИ, Н.Д.Н. 3362 ХЛОРСИЛАНИ, ОТРОВНИ, НАГРИЗАЈУЋИ, ЗАПАЉИВИ, Н.Д.Н. 3488 ОТРОВНА ТЕЧНА МАТЕРИЈА ПРИ УДИСАЊУ, ЗАПАЉИВА, НАГРИЗАЈУЋА, Н.Д.Н. са вредношћу LC50 од највише 200 ml/m3 и засићеном концентрацијом паре од најмање 500 LC50 3489 ОТРОВНА ТЕЧНА МАТЕРИЈА ПРИ УДИСАЊУ, ЗАПАЉИВА, НАГРИЗАЈУЋА, Н.Д.Н. са вредношћу LC50 од највише 1000 ml/m3 и засићеном концентрацијом паре од најмање 10 LC50
запаљиве, реактивне са водом		**TFW**	3490 ОТРОВНА ТЕЧНА МАТЕРИЈА ПРИ УДИСАЊУ, КОЈА РЕАГУЈЕ СА ВОДОМ, ЗАПАЉИВА, Н.Д.Н. са вредношћу LC_{50} од највише 200 ml/m^3 и засићеном концентрацијом паре од најмање 500 **LC_{50}** 3491 ОТРОВНА ТЕЧНА МАТЕРИЈА ПРИ УДИСАЊУ, КОЈА РЕАГУЈЕ СА ВОДОМ, ЗАПАЉИВА Н.Д.Н. са вредношћу LC_{50} од највише 1000 ml/m^3 и засићеном концентрацијом паре од најмање 10 **LC_{50}**

Фусноте

(a) Материје и препарати за сузбијање штеточина, који садрже алкалоиде или никотин, класификују се под UN 2588 ПЕСТИЦИД, ЧВРСТ, ОТРОВАН, Н.Д.Н.; UN 2902 ПЕСТИЦИД, ТЕЧАН, ОТРОВАН, Н.Д.Н. или UN 2903 ПЕСТИЦИД, ТЕЧАН, ОТРОВАН, ЗАПАЉИВ, Н.Д.Н.

(b) Активне материје као и трituрације (уситњене компоненте смеше) или смеше материја, које су намењене за лабораторијске или истраживачке сврхе, као и производњу лекова класификују се са другим материјама у складу са њиховом отровношћу (види 2.2.61.1.7 до 2.2.61.1.11).

(c) Слабо отровне, самозагревајуће материје и самозапаљива органометална једињења су материје класе 4.2.

(d) Слабо отровне материје, које реагују са водом и развијају запаљиве гасове и органометална једињења која реагују са водом и развијају запаљиве гасове, су материје класе 4.3.

(e) Фулминат живе, овлажен са најмање 20% (масе) воде или смешом алкохола и воде је материја класе 1, UN 0135.

(f) Ферицијаниди, фероцијаниди као и алкални тиоцијанати и амонијум тиоцијанати не подлежу одредбама ADR.

(g) Оловне соли и оловни пигменти, помешани у односу 1:1000 са 0,07M хлороводоничне киселине и ако при мешању сат времена на температури од 23 °C ± 2 °C, испољавају растворљивост од највише 5%, не подлежу одредбама ADR.

(h) Предмети импрегнирани овим средствима за сузбијање штеточина (пестицидима), као што су картонске плоче, папирне траке, куглице од вате, пластиче плоче, у херметички затвореним омотима, не подлежу одредбама ADR.

(i) Смеше чврстих материја, које не подлежу одредбама ADR и отровних течних материја могу се транспортовати под UN 3243, а да се претходно не примењују критеријуми класификације за класу 6.1, под условом, да за време товарења материје или затварања амбалаже, контејнера или транспортне јединице није видљива никаква слободна течност. Свака амбалажа мора одговарати одређеном типу конструкције, која је успешно издржала испитивања заптивености за групу паковања II. Овај назив се не сме користити за чврсте материје, које садрже течну материју групу паковања I.

(j) Врло отровне или отровне, запаљиве течне материје са тачком паљења испод 23 °C су материје класе 3, изузев оних које су врло отровне при удисању, као што је дефинисано у 2.2.61.1.4 до 2.2.61.1.9. Течне материје које су при удисању врло отровне наведене су као „отровне при удисању" у њиховом званичном називу за транспорт у колони (2) или у поглављу 3.2 табела А колона (6) посебна одредба 354.

(k) Слабо отровне запаљиве течне материје, са тачком паљења од 23 °C до укључиво 60°C, са изузетком средстава за сузбијање штеточина, су материје класе 3.

*(l) Метал фосфиди сврстани у **UN** бројеве 1360, 1397, 1432, 1714, 2011 и 2013 су материје класе 4.3.*

(m) Слабо отровне, оксидирајуће материје су материје класе 5.1.

(n) Слабо отровне и слабо нагризајуће материје су материје класе 8.

2.2.62 Класа 6.2: Заразне материје

2.2.62.1 Критеријуми

2.2.62.1.1 Појам класе 6.2 обухвата заразне материје. Заразне материје у смислу ADR су материје, за које је познато или се претпоставља, да садрже узрочнике болести. Узрочници болести су микроорганизми (укључујући бактерије, вирусе, паразите и гљивице) као и други узрочници као што су приони, који код људи или животиња могу проузроковати болести.

Напомена 1: *Генетички модификовани микроорганизми и организми, биолошки производи, дијагностички узорци и намерно заражене живе животиње сврставају се у ову класу, ако испуњавају услове за ову класу.*

Превоз ненамерно или природно заражених живих животиња је предмет одређених релевантих правила и прописа земаља порекла, транзита и одредишта.

Напомена 2: *Токсини од биљака, животиња или бактерија, који не садрже заразне материје или организме или који нису садржани у заразним материјама или организмима, су материје класе 6.1 UN 3172 или UN 3462.*

2.2.62.1.2 Материје класе 6.2 подељене су како следи:

I1 Заразне материје, опасне по људе;

I2 Заразне материје, опасне само за животиње;

I3 Клинички отпад;

I4 Биолошке материје;

Дефиниције појмова

2.2.62.1.3 У сврху ADR важи:

„Биолошки производи" су производи живих организама, који се производе и дистрибуирају у складу захтевима надлежних државних органа, који могу да доносе посебне захтеве за дозволе и који се користе или за превенцију, лечење или дијагностицирање болести код људи или животиња или у сврху развоја, експеримената или истраживања, са тим у вези. Они обухватају финалне или међупроизводе као што су вакцине, али нису само на њих ограничени;

„Културе" су резултат процеса, којим се намерно размножавају узрочници болести. Ова дефиниција појма не обухвата узорке од људских и животињских пацијената, према дефиницији датој у овом одељку;

„Медицински и клинички отпад" је отпад, који потиче од ветеринарског третмана на животињама, медицинског третмана на људима или од биолошких истраживања.

„Узорци од пацијената" су они, који су узети директно од људи и животиња, укључујући, али није ограничено на: излучевине, секрет, крв и њене састојке, ткива и тампоне са течношћу ткива, као и делове тела, који се превозе изузетно у сврху истраживања, дијагностицирања, испитивања, терапије или превентиве.

Класификација

2.2.62.1.4 Заразне материје се класификују у класу 6.2 и сврстане су у зависности од случаја у UN бројеве 2814, 2900, 3291, 3373 или 3549.

Заразне материје су подељене на следеће категорије:

2.2.62.1.4.1 Категорија **A**: Заразна материја, која се транспортује у таквом облику да, уколико се њој изложе, код иначе здравих људи или животиња може да изазове трајну неспособност, опасну по живот или смртоносну болест. Примери за материје, које испуњавају ове критеријуме, наведене су у табели у овом ставу.

Напомена: *Излагање заразној материји настаје када се она ослободи из заштитне амбалажу и доведе до физичког контакта са људима или животињама.*

(a) Заразне материје, које испуњавају ове критеријуме и које могу изазвати болести код људи или и код људи и животиња, разврставају се у UN 2814. Заразне материје, које могу изазвати болести само код животиња, разврставају се у UN 2900.

(b) Разврставање у UN 2814 или UN 2900 се врши на основу познате историје болести и симптома оболелих људи или животиња, локалних ендемских услова или процене специјалиста везано за идивидуално стање оболелих људи или животиња.

Напомена 1: *Заједнички назив за транспорт за UN 2814 је „ЗАРАЗНА МАТЕРИЈА, ЗАРАЗНА ЗА ЉУДЕ". Заједнички назив за транспорт за UN 2900 је „ЗАРАЗНА МАТЕРИЈА, ЗАРАЗНА САМО ЗА ЖИВОТИЊЕ".*

Напомена 2: *Табела у наставку није потпуна. Заразне материје, укључујући нове или непредвиђене узрочнике болести, који нису наведени у табели, али испуњавају исте критеријуме, разврставају се у Категорију А. Осим тога, ако постоји сумња да ли нека материја испуњава ове критеријуме, треба да буде укључена у Категорију А.*

Напомена 3: *У табели у наставку, микроорганизми који су написани искошеним словима (italic) су бактерије или гљивице.*

Примери за заразне материје, које у свим облицима спадају у Категорију А, уколико није другачије наведено (види 2.2.62.1.4.1)	
UN број и назив	**Микроорганизми**
UN 2814 ЗАРАЗНА МАТЕРИЈА, ЗАРАЗНА ЗА ЉУДЕ	*Bacillus anthracis* (само културе) *Brucella abortus* (само културе) *Brucella melitensis* (само културе) *Brucella suis* (само културе) *Burkholderia mallei - Pseudomonas mallei- Glanders* (само културе) *Burkholderia pseudomallei - Pseudomonas pseudomallei* (само културе) *Chlamydia psittaci - avian strains* (само културе) *Clostridium botulinum* (само културе) *Coccidioides immitis* (само културе) *Coxiella burnetli* (само културе) Вирус хеморагијске грознице Вирус денге (само културе) Вирус источног коњског енцефалитиса (само културе) *Escherichia coli, verotoxigenic* (само културе) [a] *Ebola* вирус *Flexal* вирус *Francisella tularensis* (само културе) *Guanarito* вирус *Hantaan* вирус *Hanta* вирус, који изазива хеморагијску грозницу са реналним синдромом *Hendra* вирус *Hepatitis B* вирус (само културе) *Herpes B* вирус (само културе) *Human immunodeficiency* вирус (само културе) Вирус високо патогене птичје грознице (само културе) Јапански *Encephalitis* вирус (само културе) *Junin* вирус *Kyasanur* вирус шумске болести *Lassa* вирус *Machupo* вирус *Marburg* вирус Вирус мајмунских богиња (само културе) *Mycobacterium tuberculosls* (само културе) [a] *Nipah* вирус Омски вирус хеморагијске грознице *Polio-* вирус (само културе) *Rabies* вирус (само културе) *Rickettsia prowazekii* (samo kulture) *Rickettsia rickettsii* (само културе) *Rift Valley* вирус грознице (само културе) Вирус пролећног руског *encephalitis-a* (само културе) [a] *Sabia* вирус *Shigella dysenteriae type 1* (само културе) [a] Вирус *encephalltisa* крпеља (само културе) *Variola* вирус Венецуелански вирус *encephalitis-a* коња (само културе) Вирус западног Нила (само културе) Вирус жуте грознице (само културе) *Yersinia pestis* (само културе)

[a] *Културе које су предвиђене за дијагностичке и клиничке сврхе али се могу класификовати и као заразне материје Категорије .*

Примери за заразне материје, које у свим облицима спадају у Категорију А, уколико није другачије наведено (види 2.2.62.1.4.1)	
UN број и назив	**Микроорганизми**
UN 2900 ЗАРАЗНА МАТЕРИЈА, ЗАРАЗНА САМО ЗА ЖИВОТИЊЕ	Вирус афричке свињске грознице (само културе) Птичји *paramyxo* вирус тип 1 – Вирус *Velogenic Newcastle* болести (само културе) Вирус класичне свињске грознице (само културе) Вирус слинавке и шапа (само културе) *Lumpy skin disease* вирус (само културе) *Mycoplasma mycoides* – Заразна говеђа упала плућа и поребрице (само културе) Вирус куге малих преживара (само културе) Вирус говеђе куге (само културе) Вирус овчијих богиња (само културе) Вирус козјих богиња (само културе) Вирус свињски *vesicular egsamtem* (само културе) Вирус упале усне дупље (само културе)

2.2.62.1.4.2 Категорија B: Заразна материја, која не одговара критеријумима за укључивање у Категорију А. Заразна материја Категорије В сварстава се у UN 3373.

Напомена: *Заједнички назив за транспорт UN 3373 гласи „БИОЛОШКА МАТЕРИЈА, КАТЕГОРИЈА B”.*

2.2.62.1.5 *Изузећа*

2.2.62.1.5.1 Материје, које не садрже заразне материје или материје за које не постоји вероватноћа да изазову болест код људи или животиња, не подлежу одредбама ADR**,** изузев ако испуњавају критеријуме за укључивање у неку другу класу.

2.2.62.1.5.2 Материје, које садрже микроорганизме који нису патогени за људе или животиње, не подлежу захтевима ADR, изузев ако испуњавају критеријуме за укључивање у неку другу класу.

2.2.62.1.5.3 Материје у облику, у којем су сви постојећи узрочници болести тако неутрализовани или деактивирани, да више не представљају ризик за здравље, не подлежу захтевима ADR, изузев ако испуњавају критеријуме за укључивање у неку другу класу.

Напомена: *Медицински уређаји, из којих је удаљена слободна течност, сматрају се да испуњавају захтеве овог става и не подлежу одредбама ADR.*

2.2.62.1.5.4 Материје, код којих је концентрација узрочника болести на нивоу као што се налази у природи (укључујући храну и узорке воде) и за које се не сматра, да представљају значајан ризик од заразе, не подлежу захтевима ADR, изузев ако испуњавају критеријуме за укључивање у неку другу класу.

2.2.62.1.5.5 Осушена крв, која се добија наношењем капи крви на упијајући материјал, не подлеже одредбама ADR.

2.2.62.1.5.6 Узорци превентивног испитивања крви садржане у столици не подлежу одредбама ADR.

2.2.62.1.5.7 Крв или састојци крви, који су сакупљени у сврху трансфузије или припреме производа крви за употребу при трансфузији или трансплантацији и сва ткива или органи, који су намењени за трансплантацију као и узорци узети у вези са овом сврхом, не подлежу одредбама ADR.

2.2.62.1.5.8 Узорци од људи и животиња (узорци пацијената), код којих постоји најмања вероватноћа, да они садрже узрочнике болести, не подлежу захтевима ADR**,** ако се узорак транспортује у амбалажи, која спречава било какво ослобађање узорка и која је обележена речима «ИЗУЗЕТИ МЕДИЦИНСКИ УЗОРЦИ» или «ИЗУЗЕТИ ВЕТЕРИНАРСКИ УЗОРЦИ»

Амбалажа се сматра да је одговарајућа према напред наведеним захтевима ако испуњава следеће услове:

(a) Амбалажа се састоји од три компоненте:

(i) непромочиве(-их) примарне(-их) посуде(-а);

(ii) непромочиве секундарне амаблаже и

(iii) спољне амбалаже, одговарајуће чврстине у односу на њену запремину, масу и намену и са најмање једном површином минималне димензије од 100 mm x 100 mm;

(b) За течне материје, између примарне посуде (примарних посуда) и секундарне амбалаже уметнут је упијајући материјал у довољној количини за прихват целокупног садржаја, тако да било какво ослобађање или цурење течне материје током превоза не доспе до спољне амбалаже и не доведе до оштећења упијајућег материјала;

(c) Ако је више ломљивих примарних посуда уметнуто у једну појединачну спољну амбалажу, оне су или појединачно обмотане или одвојене једна од друге ради спречавања сваког међусобног контакта.

Напомена: 1. *Ради утврђивања, да ли је материја изузета према одредбама овог става, неопходно је стручно мишљење. Ово мишљење се мора дати на основу познате историје болести, симптома, идивидуалних околности односног пацијента или животиње и локалних ендемских услова. Примери за узорке, који се могу транспортовати према овом ставу су:*

- *узорци крви или урина ради контроле нивоа холестерола, шећера у крви, хормона или антитела специфичних за простату (PSA);*
- *неопходни узорци за контролу фукције органа, као што су функција срца, јетре или бубрега, код људи или животиња са болестима које нису заразне или за терапеутске контроле лекова;*
- *узорци узимани у сврху осигурања или запослења, који имају за циљ утврђивање присуства дроге или алкохола;*
- *тестови за утврђивање трудноће;*
- *биопсије ради утврђивања постојања тумора и*
- *утврђивање антитела код људи или животиња код непостојања сумње на инфекцију (нпр. процена имунитета, дијагнозе аутоимунолошке болести проузроковано вакцином итд.).*

Напомена: 2: *У ваздушном саобраћају амбалажа за узорке, која је изузета по овом ставу, мора да одговара одредбама сатавова (a) до (c).*

2.2.62.1.5.9 Са изузетком:

(a) медицинског отпада (UN 3291 и 3549);

(b) медицинских инструмената или уређаја, који су контаминирани или садрже заразне материје категорије A (UN 2814 или UN 2900); и

(c) медицинских инструмената или уређаја, који су контаминирани или садрже другу опасну робу која одговара дефиницији појма неке друге класе,

медицински инструменти или уређаји, који су контаминирани или садрже заразне материје а који се транспортују у сврху дезинфекције, чишћења, стерилизације, поправке или процене уређаја не подлежу одредбама ADR изузев оним у овом ставу, ако су упаковани у амбалажу која је тако пројектована и израђена да у нормалним условима превоза не може да се сломи, пробије или да њен садржај исцури. Амбалажа мора да буде тако израђена да испуњава захтеве за израду у 6.1.4 или 6.6.5.

Ова амбалажа мора да испуњава опште захтеве за паковање у 4.1.1.1 и 4.1.1.2 и да буде у стању да задржи медицинске инструменте или уређаје у случају пада са висине од 1,20 m. Амбалажа мора да буде обележена са „УПОТРЕБЉЕНИ МЕДИЦИНСКИ ИНСТРУМЕНТ“ или „УПОТРЕБЉЕНИ МЕДИЦИНСКИ УРЕЂАЈ“. При употреби сабирне амбалаже, она мора да буде обележена на исти начин, изузев ако натпис остаје видљив.

2.2.62.1.6 до 2.2.62.1.8 *(Резервисано)*

2.2.62.1.9 *Биолошки производи*

У сврху ADR, биолошки производи су подељени у следеће групе:

(a) они који су произведени и упаковани у складу са захтевима надлежног државног органа и транспортују се у сврху коначне амбалаже или дистрибуције и користе се за медицински третман од стране медицинског особља или појединаца. Материје ове групе не подлежу одредбама ADR*;*

(b) они који не спадају под став (a) и за које је познато или за које постоји оправдано веровање да садрже заразне материје и који испуњавају критеријуме за укључивање у Категорију *A* или Категорију *B*. Материје ове групе се у зависности од случаја разврставају у UN бројеве 2814, 2900 или 3373.

Напомена: *Неки заједнички дозвољени биолошки производи могу представљати биолошку опасност само у одређеним деловима света. У таквом случају, надлежни државни орган може прописати, да ови биолошки производи морају одговарати локалним захтевима за заразне материје или може прописати нека друга ограничења.*

2.2.62.1.10 *Генетички модификовани микроорганизми и организами*

Генетички модификовани микроорганизми, који не одговарају дефиницији појма за заразне материје, класификују се према одељку 2.2.9.

2.2.62.1.11 *Медицински или клинички отпад*

2.2.62.1.11.1 Медицински или клинички отпад, који садржи:

(a) заразне материје Категорије A, се мора сврстати у зависности од случаја у UN 2814, UN 2900 или UN 3549. Медицински отпад у чврстом стању, који садржи заразне материје категорије A настао од медицинског третмана на људима или ветеринарског третмана на животињама, може се сврстати у UN 3549. UN 3549 не сме се користити за отпад из биолошких истраживања или за отпад у течном стању;

(b) заразне материје Категорије B, морају се сврстати у UN 3291.

Напомена 1: *Одговарајући назив за отпрему за UN 3549 је „МЕДИЦИНСКИ ОТПАД, КАТЕГОРИЈЕ А, ЗАРАЗАН ЗА ЉУДЕ, чврст" или „МЕДИЦИНСКИ ОТПАД, КАТЕГОРИЈЕ А, ЗАРАЗАН само ЗА ЖИВОТИЊЕ, чврст".*

Напомена 2: *Медицински или клинички отпад, који је према Европском каталогу отпада као Прилог Одлуци Европске Комисије 2000/532/**ЕС**[4] у важећем издању, сврстан у број 18 01 03 (Отпад настао као резултат здравствене неге људи и животиња и/или истраживања – отпад од помоћи при порођају, дијагнозе, лечења или превенције болести код људи – отпад, чије сакупљање и одлагање из разлога спречавања заразе подлеже посебним захтевима) или у 18 02 02 (Отпад настао као резултат здравствене неге људи и животиња и/или истраживања – отпад од истраживања, дијагнозе, лечења или превенције болести код животиња – отпад, чије сакупљање и одлагање из разлога спречавања заразе подлеже посебним захтевима), класификују се према одредбама овог става на основу лекарске или ветеринарске дијагнозе односног пацијента, одн. животиње.*

2.2.62.1.11.2 Медицински или клинички отпад, за који се основано сматра да је мало вероватно да садржи заразне материје, разврстава се у UN 3291. За разврставње може се користити и међународна, регионална или национална категорија отпада.

Напомена 1: *Заједнички назив за транспорт за UN 3291 је КЛИНИЧКИ ОТПАД, БЕЗ ТЕХНИЧКИХ ПОДАТАКА, Н.Д.Н. или (БИО)МЕДИЦИНСКИ ОТПАД,*

[4] *Одлука Комисије 2000/532/ЕС од 3. маја 2000. године која замењује Одлуку 94/3/ЕС за успостављање списка отпада према 1(а) Директиви Савета 75/442/ЕЕС о отпаду [замењен Директивом 2006/12/ЕС Европског Парламента и Савета (Службени лист Европске Уније бр. L114 од 27. априла 2006, страна 9)] и Одлуци Савета 94/904/ЕС о успостављању списка опасног отпада у смислу члана 1(4) Директиве Савета 91/689/ЕЕС о опасном отпаду (Службени лист Европске заједнице бр. L 226 од 6. септембра 2000. године, страна 3).*

Н.Д.Н. или МЕДИЦИНСКИ ОТПАД КОЈИ ПОДЛЕЖЕ ПРОПИСИМА, Н.Д.Н.

Напомена 2: *Без обзира на претходно описане критеријуме за класификацију, медицински и клинички отпад, који је према Европском каталогу отпада као Прилог Одлуци Европске Комисије 2000/532/**ЕС**[7] у важећем издању, сврстан у број 18 01 04 [Отпад настао као резултат здравствене неге људи и животиња и/или изстраживања – отпад од помоћи при порођају, дијагнозе, лечења или превенције болести код људи – отпад, чије сакупљање и одлагање из разлога спречавања заразе не подлеже посебним захтевима (нпр. завоји за ране или за гипс, рубље, одећа за једнократну употребу, пелене)] или у 18 02 03 (Отпад настао као резултат здравствене неге људи и животиња и/или истраживања – отпад од истраживања, дијагнозе, лечења или превенције болести код животиња – отпад, чије сакупљање и одлагање из разлога спречавања заразе не подлеже посебним захтевима), не подлеже одредбама ADR.*

2.2.62.1.11.3 Деконтаминирани медицински и клинички отпад, који је претходно садржао заразне материје, не подлеже одредбама ADR**,** осим ако одговара критеријумима за његово укључивање у неку другу класу.

2.2.62.1.11.4 *(Брисано)*

2.2.62.1.12 **Заражене животиње**

2.2.62.1.12.1 Живе животиње се не смеју користити за транспортовање заразних материја, уколико се оне не могу транспортовати на неки други начин. Живе животиње које су намерно заражене и за које је познато или се претпоставља да садрже заразне материје, могу се транспортовати само под условима одобреним од надлежних органа и према односним регулативама за транспорт животиња.

Напомена: *Дозвола надлежних органа издаје се на основу релевантних правила за превоз живих животиња, узимајући у обзир аспекте који се односе на опасну робу. Органи који су надлежни за постављање ових услова и правила за дозволу, морају бити регулисани на националном нивоу.*

Уколико не постоји дозвола издата од стране надлежног органа уговорне стране ADR, надлежни орган уговорне стране ADR може признати дозволу која је издата од стране надлежног органа државе која није уговорна страна ADR.

Правила која регулишу превоз живих животиња су, на пример, садржана у Уредби Савета (ЕС) бр. 1/2005 од 22. децембра 2004. године о заштити животиња у току транспорта (Службени лист Европске уније бр. L 3 од 5. јануара 2005. године), са изменама и допунама.

2.2.62.1.12.2 *(Брисано)*

2.2.62.2 Материје које нису дозвољне за превоз

Живе животиње, кичмењаци или бескичмењаци се не смеју користити за превоз заразних материја, осим ако се оне не могу на неки други начин транспортовати или ако је овај транспорт одобрен од стране надлежног органа (види 2.2.62.1.12.1).

2.2.62.3 Списак заједничких назива

Додатна опасност	класификациони кôд	UN број	Назив материје или предмета
Заразне материје опасне за људе			
	I1	2814	ЗАРАЗНА МАТЕРИЈА, ЗАРАЗНА ЗА ЉУДЕ
Заразне материје опасне само за животиње			
	I2	2900	ЗАРАЗНА МАТЕРИЈА, ЗАРАЗНА САМО ЗА ЖИВОТИЊЕ
Клинички отпад			
	I3	3291	КЛИНИЧКИ ОТПАД, БЕЗ ТЕХНИЧКИХ ПОДАТАКА, Н.Д.Н. или 3291 (БИО)МЕДИЦИНСКИ ОТПАД, Н.Д.Н. или 3291 ДЕФИНИСАН МЕДИЦИНСКИ ОТПАД, Н.Д.Н. 3549 МЕДИЦИНСКИ ОТПАД, КАТЕГОРИЈЕ А, ЗАРАЗАН ЗА ЉУДЕ, чврст или 3549 МЕДИЦИНСКИ ОТПАД, КАТЕГОРИЈЕ А, ЗАРАЗАН само ЗА ЖИВОТИЊЕ, чврст
Биолошке материје	**I4**	3373	БИОЛОШКА МАТЕРИЈА, КАТЕГОРИЈА B

2.2.7 Класа 7: Радиоактивне материје

2.2.7.1 Дефиниције појмова

2.2.7.1.1 ***Радиоактивне материје*** су материје које садрже радионуклиде, код којих концентрација активности као и укупна активност по пошиљци прелази вредности наведене у 2.2.7.2.2.1. до 2.2.7.2.2.6.

2.2.7.1.2 **Контаминација**

Контаминација је присуство радиоактивне материје на некој површини у количини већој од 0,4 Bq/cm² за емитере бета и гама зрачења и емитере алфа зрачења ниске токсичности или 0,04 Bq/cm² за све друге изворе алфа зрачења.

Невезана контаминација је контаминација, која се може одстранити са површине при рутинским условима превоза.

Везана контаминација је свака контаминација, изузев невезане контаминације**.**

2.2.7.1.3 **Посебне дефиниције појмова**

A_1 и A_2

A_1 вредност активности радиоактивних материја у посебном облику, која је наведена у табели 2.2.7.2.2.1 или изведена према 2.2.7.2.2.2, која се примењује за утврђивање граничне вредности активности за захтеве ADR**.**

A_2 вредност активности радиоактивних материја, изузев радиоактивних материја у посебном облику, која је наведена у табели 2.2.7.2.2.1 или изведена према 2.2.7.2.2.2, која се примењује за утврђивање граничних вредности активности за захтеве ADR.

Извори алфа зрачења мале токсичности су: природни уранијум; осиромашени уранијум; природни торијум; уранијум-235 или уранијум-238; торијум-232; торијум-228; и торијум-230, ако су садржани у рудама или физичким или хемијским концентратима, или извори алфа зрачења са периодом полураспада мањим од 10 дана.

Материја ниске специфичне активности (*LSA*) је радиоактивна материја која има ограничену специфичну активност или радиоактивна материја, за коју важе граничне вредности процењене средње специфичне активности. Спољни заштитни материјали, који обухватају материју ***LSA*** не узимају се у обзир приликом утврђивања процењене средње специфичне активности.

Неозрачени торијум торијум који садржи највише 10^{-7} **g** уранијума-233 по граму торијума-232.

Неозрачени уранијум је уранијум, који садржи највише 2 x 10^3 **Bq** плутонијума по граму уранијума-235, највише 9 x 10^6 **Bq** фисионих производа по граму уранијума-235 и највише 5 x 10^{-3} ***g*** уранијума-236 по граму уранијума-235.

Површински контаминиран предмет (*SCO*) је чврст предмет, који сам по себи није радиоактиван, али на чијој површини се налазе радиоактивне материје.

Радиоактивна материја у посебном облику је или

(a) чврста радиоактивна материја, која није дисперзивна или

(b) заптивена капсула, која садржи радиоактивне материје.

Слабо дисперзивна радиоактивна материја је чврста радиоактивна материја или чврста радиоактивна материја у заптивеној капсули, која има ограничену дисперзивност и није у праху.

Специфична активност радионуклида је активност радионуклида по јединици масе тог нуклида. Специфична активност неке материје је активност по јединици масе материје, у којој су радионуклиди у суштини равномерно распоређени.

Напомена: *Појмови „концентрација активности” и „специфична активност” су синоними за потребе ADR.*

Уранијум - природни, осиромашени, обогаћени:

Природни уранијум уранијум (који може бити хемијски издвојен), са природним саставом изотопа уранијума (око 99,28% масе уранијума-238 и 0,72% масе уранијума-235).

Осиромашени уранијум уранијум са мањим процентом масе уранијума-235 од природног уранијума.

Обогаћени уранијум уранијум са процентом масе уранијума-235 већим од 0,72%. У свим случајевима присутан је врло мали проценат масе уранијума-234.

Фисиони нуклиди су уранијум-233, уранијум-235, плутонијум-239, и плутонијум-241.

Фисионе материје су материје које садрже било који фисиони нуклид. Из ове дефиниције појма изузимају се следеће фисионе материје:

(a) неозрачен природни или осиромашени уранијум

(b) природни уранијум или осиромашени уранијум, који је био озрачен само у термичким реакторима;

(c) материје са фисионим нуклидима, мање од укупно 0,25 g;

(d) било која комбинација (a), (b) и/или (c).

Ова изузећа важе само ако нема друге материје са фисионим нуклидима у амбалажи или у пошиљци ако је послата неупакована.

2.2.7.2 Класификација

2.2.7.2.1 Општи одредбе

2.2.7.2.1.1 Радиоактивне материје су сврстане у утврђене UN бројеве у табели 2.2.7.2.1.1, према одредбама утврђеним у 2.2.7.2.4 и 2.2.7.2.5, узимајући у обзир особине материја одређене у 2.2.7.2.3.

Табела 2.2.7.2.1.1: Сврставање у UN бројеве

UN број	Званични назив за транспорт и опис[a]
Изузети комади (1.7.1.5)	
UN 2908	РАДИОАКТИВНА МАТЕРИЈА, ИЗУЗЕТ КОМАД – ПРАЗНА АМАБАЛАЖА
UN 2909	РАДИОАКТИВНА МАТЕРИЈА, ИЗУЗЕТ КОМАД– ПРОИЗВОДИ ОД ПРИРОДНОГ УРАНИЈУМА или ОСИРОМАШЕНОГ УРАНИЈУМА или ПРИРОДНОГ ТОРИЈУМА
UN 2910	РАДИОАКТИВНА МАТЕРИЈА, ИЗУЗЕТ КОМАД – ОГРАНИЧЕНА КОЛИЧИНА МАТЕРИЈЕ
UN 2911	РАДИОАКТИВНА МАТЕРИЈА, ИЗУЗЕТ КОМАД – ИНСТРУМЕНТИ или ПРЕДМЕТИ
UN 3507	УРАНИЈУМ ХЕКСАФЛУОРИД, РАДИОКАТИВНА МАТЕРИЈА, ИЗУЗЕТ КОМАД, мање од 0,1 kg по комаду, нефисиони или фисиони, изузет[b,c]
Радиоактивна материја ниске специфичне активности (2.2.7.2.3.1)	
UN 2912	РАДИОАКТИВНА МАТЕРИЈА, НИСКЕ СПЕЦИФИЧНЕ АКТИВНОСТИ (LSA-I), нефисиона или фисиона, изузета[b]
UN 3321	РАДИОАКТИВНА МАТЕРИЈА, НИСКЕ СПЕЦИФИЧНЕ АКТИВНОСТИ (LSA-II), нефисиона или фисиона, изузета[b]
UN 3322	РАДИОАКТИВНА МАТЕРИЈА, НИСКЕ СПЕЦИФИЧНЕ АКТИВНОСТИ (LSA-III), нефисиона или фисиона, изузета[b]
UN 3324	РАДИОАКТИВНА МАТЕРИЈА, НИСКЕ СПЕЦИФИЧНЕ АКТИВНОСТИ (LSA-II), ФИСИОНА
UN 3325	РАДИОАКТИВНА МАТЕРИЈА, НИСКЕ СПЕЦИФИЧНЕ АКТИВНОСТИ (LSA-III), ФИСИОНА
Површински контаминирани предмети (2.2.7.2.3.2)	
UN 2913	РАДИОАКТИВНА МАТЕРИЈА, ПОВРШИНСКИ КОНТАМИНИРАНИ ПРЕДМЕТИ (SCO-I, SCO-II или SCO-III), нефисиони или фисиони, изузети[b]
UN 3326	РАДИОАКТИВНА МАТЕРИЈА, ПОВРШИНСКИ КОНТАМИНИРАНИ ПРЕДМЕТИ (SCO-I или SCO-II), ФИСИОНИ
Комади типа A (2.2.7.2.4.4)	
UN 2915	РАДИОАКТИВНА МАТЕРИЈА, КОМАД ТИПА А, уобичајеног облика, нефисиони или фисиони, изузет[b]
UN 3327	РАДИОАКТИВНА МАТЕРИЈА, КОМАД ТИПА А, ФИСИОНИ, уобичајеног облика
UN 3332	РАДИОАКТИВНА МАТЕРИЈА, КОМАД ТИПА А, ПОСЕБНОГ ОБЛИКА, нефисиони или фисиони, изузет[b]
UN 3333	РАДИОАКТИВНА МАТЕРИЈА, КОМАД ТИПА А, ПОСЕБНОГ ОБЛИКА, ФИСИОНИ
Комади типа *B(U)* (2.2.7.2.4.6)	
UN 2916	РАДИОАКТИВНА МАТЕРИЈА, КОМАД ТИПА B(U), нефисиони или фисиони, изузет[b]
UN 3328	РАДИОАКТИВНА МАТЕРИЈА, КОМАД ТИПА B(U), ФИСИОНИ
Комади типа *B(M)* (2.2.7.2.4.6)	
UN 2917	РАДИОАКТИВНА МАТЕРИЈА, КОМАД ТИПА B(M), нефисиони или фисиони, изузет[b]
UN 3329	РАДИОАКТИВНА МАТЕРИЈА, КОМАД ТИПА B(M), ФИСИОНИ
Комади типа *C* (2.2.7.2.4.6)	
UN 3323	РАДИОАКТИВНА МАТЕРИЈА, КОМАД ТИПА С, нефисиони или фисиони, изузет[b]
UN 3330	РАДИОАКТИВНА МАТЕРИЈА, КОМАД ТИПА С, ФИСИОНИ

UN број	Званични назив за транспорт и опис[a]
Посебан споразум (2.2.7.2.5)	
UN 2919	РАДИОАКТИВНА МАТЕРИЈА, ТРАНСПОРТОВАНА НА ОСНОВУ ПОСЕБНОГ СПОРАЗУМА, нефисиона или фисиона, изузета[b]
UN 3331	РАДИОАКТИВНА МАТЕРИЈА, ТРАНСПОРТОВАНА НА ОСНОВУ ПОСЕБНОГ СПОРАЗУМА, ФИСИОНА
Уранијум хексафлуорид (2.2.7.2.4.5)	
UN 2977	РАДИОКАТИВНА МАТЕРИЈА, УРАНИЈУМ ХЕКСАФЛУОРИД, ФИСИОНИ
UN 2978	РАДИОКАТИВНА МАТЕРИЈА, УРАНИЈУМ ХЕКСАФЛУОРИД, нефисиони или фисиони, изузет[b]
UN 3507	УРАНИЈУМ ХЕКСАФЛУОРИД, РАДИОКАТИВНА МАТЕРИЈА, ИЗУЗЕТ КОМАД, мање од 0,1 kg по комаду, нефисиони или фисиони, изузет[b,c]

[a] *Званични назив за транспорт налази се у колони „Званични назив за транспорт и опис" и ограничен је на тај део наведен великим словима. У случају UN бројева 2909, 2911, 2913 и 3326 када су алтернативни званични називи за транспорт одвојени речју „или" користи се само одговарајући званични назив за транспорт.*

[b] *Појам „фисиони, изузет" односи се само на материје изузете на основу 2.2.7.2.3.5.*

[c] *За UN 3507 види такође посебну одредбу 369 у поглављу 3.3.*

2.2.7.2.2 Одређивање основних вредности радионуклида

2.2.7.2.2.1 Следеће основне вредности за поједине радионуклиде наведену су у табели 2.2.7.2.2.1:

(a) A_1 и A_2 у TBq;

(b) Ограничења концентрације активности за изузете материје у Bq/g; и

(c) Граничне вредности активности за изузете пошиљке у Bq.

Табела 2.2.7.2.2.1: Основне вредности радионуклида за појединачне радионуклиде

Радионуклид (атомски број)	A_1 (TBq)	A_2 (TBq)	Ограничења концентрација активности за изузете материје (Bq/g)	Граничне вредности активности за изузете пошиљке (Bq)
Актинијум (89)				
Ac-225[(a)]	8×10^{-1}	6×10^{-3}	1×10^{1}	1×10^{4}
Ac-227[(a)]	9×10^{-1}	9×10^{-5}	1×10^{-1}	1×10^{3}
Ac-228	6×10^{-1}	5×10^{-1}	1×10^{1}	1×10^{6}
Сребро (47)				
Ag-105	2×10^{0}	2×10^{0}	1×10^{2}	1×10^{6}
Ag-108m[(a)]	7×10^{-1}	7×10^{-1}	1×10^{1} [(b)]	1×10^{6}[(b)]
Ag-110m[(a)]	4×10^{-1}	4×10^{-1}	1×10^{1}	1×10^{6}
Ag-111	2×10^{0}	6×10^{-1}	1×10^{3}	1×10^{6}
Алуминијум (13)				
Al-26	1×10^{-1}	1×10^{-1}	1×10^{1}	1×10^{5}
Америцијум (95)				
Am-241	1×10^{1}	1×10^{-3}	1×10^{0}	1×10^{4}
Am-242m[(a)]	1×10^{1}	1×10^{-3}	1×10^{0}[(b)]	1×10^{4}[(b)]
Am-243[(a)]	5×10^{0}	1×10^{-3}	1×10^{0}[(b)]	1×10^{3}[(b)]
Аргон (18)				
Ar-37	4×10^{1}	4×10^{1}	1×10^{6}	1×10^{8}
Ar-39	4×10^{1}	2×10^{1}	1×10^{7}	1×10^{4}

Радионуклид (атомски број)	**A_1 (TBq)**	**A_2 (TBq)**	**Ограничења концентрација активности за изузете материје (Bq/g)**	**Граничне вредности активности за изузете пошиљке (Bq)**
Ar-41	3×10^{-1}	3×10^{-1}	1×10^{2}	1×10^{9}
Арсен (33)				
As-72	3×10^{-1}	3×10^{-1}	1×10^{1}	1×10^{5}
As-73	4×10^{1}	4×10^{1}	1×10^{3}	1×10^{7}
As-74	1×10^{0}	9×10^{-1}	1×10^{1}	1×10^{6}
As-76	3×10^{-1}	3×10^{-1}	1×10^{2}	1×10^{5}
As-77	2×10^{1}	7×10^{-1}	1×10^{3}	1×10^{6}
Астат (85)				
At-211[(a)]	2×10^{1}	5×10^{-1}	1×10^{3}	1×10^{7}
Злато (79)				
Au-193	7×10^{0}	2×10^{0}	1×10^{2}	1×10^{7}
Au-194	1×10^{0}	1×10^{0}	1×10^{1}	1×10^{6}
Au-195	1×10^{1}	6×10^{0}	1×10^{2}	1×10^{7}
Au-198	1×10^{0}	6×10^{-1}	1×10^{2}	1×10^{6}
Au-199	1×10^{1}	6×10^{-1}	1×10^{2}	1×10^{6}
Баријум (56)				
Ba-131(a)	2×10^{0}	2×10^{0}	1×10^{2}	1×10^{6}
Ba-133	3×10^{0}	3×10^{0}	1×10^{2}	1×10^{6}
Ba-133m	2×10^{1}	6×10^{-1}	1×10^{2}	1×10^{6}
Ba-135m	2×10^{1}	6×10^{-1}	1×10^{2}	1×10^{6}
Ba-140(a)	5×10^{-1}	3×10^{-1}	1×101 (b)	1×105 (b)
Берилијум (4)				
Be-7	2×10^{1}	2×10^{1}	1×10^{3}	1×10^{7}
Be-10	4×10^{1}	6×10^{-1}	1×10^{4}	1×10^{6}
Бизмут (83)				
Bi-205	7×10^{-1}	7×10^{-1}	1×10^{1}	1×10^{6}
Bi-206	3×10^{-1}	3×10^{-1}	1×10^{1}	1×10^{5}
Bi-207	7×10^{-1}	7×10^{-1}	1×10^{1}	1×10^{6}
Bi-210	1×10^{0}	6×10^{-1}	1×10^{3}	1×10^{6}
Bi-210m(a)	6×10^{-1}	2×10^{-2}	1×10^{1}	1×10^{5}
Bi-212(a)	7×10^{-1}	6×10^{-1}	1×10^{1} (b)	1×10^{5} (b)
Берклијум (97)				
Bk-247	8×10^{0}	8×10^{-4}	1×10^{0}	1×10^{4}
Bk-249(a)	4×10^{1}	3×10^{-1}	1×10^{3}	1×10^{6}
Бром (35)				
Br-76	4×10^{-1}	4×10^{-1}	1×10^{1}	1×10^{5}
Br-77	3×10^{0}	3×10^{0}	1×10^{2}	1×10^{6}
Br-82	4×10^{-1}	4×10^{-1}	1×10^{1}	1×10^{6}

Радионуклид (атомски број)	**A_1 (TBq)**	**A_2 (TBq)**	**Ограничења концентрација активности за изузете материје (Bq/g)**	**Граничне вредности активности за изузете пошиљке (Bq)**
Угљеник (6)				
C-11	1×10^{0}	6×10^{-1}	1×10^{1}	1×10^{6}
C-14	4×10^{1}	3×10^{0}	1×10^{4}	1×10^{7}
Калцијум (20)				
Ca-41	неограничена	неограничена	1×10^{5}	1×10^{7}
Ca-45	4×10^{1}	1×10^{0}	1×10^{4}	1×10^{7}
Ca-47[(a)]	$3 \times 10°$	3×10^{-1}	1×10^{1}	1×10^{6}
Кадмијум (48)				
Cd-109	3×10^{1}	2×10^{0}	1×10^{4}	1×10^{6}
Cd-113m	4×10^{1}	5×10^{-1}	1×10^{3}	1×10^{6}
Cd-115[(a)]	3×10^{0}	4×10^{-1}	1×10^{2}	1×10^{6}
Cd-115m	5×10^{-1}	5×10^{-1}	1×10^{3}	1×10^{6}
Церијум (58)				
Ce-139	7×10^{0}	2×10^{0}	1×10^{2}	1×10^{6}
Ce-141	2×10^{1}	6×10^{-1}	1×10^{2}	1×10^{7}
Ce-143	9×10^{-1}	6×10^{-1}	1×10^{2}	1×10^{6}
Ce-144[(a)]	2×10^{-1}	2×10^{-1}	1×10^{2} (b)	1×10^{5} (b)
Калифорнијум (98)				
Cf-248	4×10^{1}	6×10^{-3}	1×10^{1}	1×10^{4}
Cf-249	3×10^{0}	8×10^{-4}	1×10^{0}	1×10^{3}
Cf-250	2×10^{1}	2×10^{-3}	1×10^{1}	1×10^{4}
Cf-251	7×10^{0}	7×10^{-4}	1×10^{0}	1×10^{3}
Cf-252	1×10^{-1}	3×10^{-3}	1×10^{1}	1×10^{4}
Cf-253[(a)]	4×10^{1}	4×10^{-2}	1×10^{2}	1×10^{5}
Cf-254	1×10^{-3}	1×10^{-3}	1×10^{0}	1×10^{3}
Хлор (17)				
Cl-36	1×10^{1}	6×10^{-1}	1×10^{4}	1×10^{6}
Cl-38	2×10^{-1}	2×10^{-1}	1×10^{1}	1×10^{5}
Киријум (96)				
Cm-240	4×10^{1}	2×10^{-2}	1×10^{2}	1×10^{5}
Cm-241	2×10^{0}	1×10^{0}	1×10^{2}	1×10^{6}
Cm-242	4×10^{1}	1×10^{-2}	1×10^{2}	1×10^{5}
Cm-243	9×10^{0}	1×10^{-3}	1×10^{0}	1×10^{4}
Cm-244	2×10^{1}	2×10^{-3}	1×10^{1}	1×10^{4}
Cm-245	9×10^{0}	9×10^{-4}	1×10^{0}	1×10^{3}
Cm-246	9×10^{0}	9×10^{-4}	1×10^{0}	1×10^{3}
Cm-247[(a)]	3×10^{0}	1×10^{-3}	1×10^{0}	1×10^{4}
Cm-248	2×10^{-2}	3×10^{-4}	1×10^{0}	1×10^{3}

Радионуклид (атомски број)	**A_1 (TBq)**	**A_2 (TBq)**	**Ограничења концентрација активности за изузете материје (Bq/g)**	**Граничне вредности активности за изузете пошиљке (Bq)**
Кобалт (27)				
Co-55	5×10^{-1}	5×10^{-1}	1×10^{1}	1×10^{6}
Co-56	3×10^{-1}	3×10^{-1}	1×10^{1}	1×10^{5}
Co-57	1×10^{1}	1×10^{1}	1×10^{2}	1×10^{6}
Co-58	1×10^{0}	1×10^{0}	1×10^{1}	1×10^{6}
Co-58m	4×10^{1}	4×10^{1}	1×10^{4}	1×10^{7}
Co-60	4×10^{-1}	4×10^{-1}	1×10^{1}	1×10^{5}
Хром(24)				
Cr-51	3×10^{1}	3×10^{1}	1×10^{3}	1×10^{7}
Цезијум (55)				
Cs-129	4×10^{0}	4×10^{0}	1×10^{2}	1×10^{5}
Cs-131	3×10^{1}	3×10^{1}	1×10^{3}	1×10^{6}
Cs-132	1×10^{0}	1×10^{0}	1×10^{1}	1×10^{5}
Cs-134	7×10^{-1}	7×10^{-1}	1×10^{1}	1×10^{4}
Cs-134m	4×10^{1}	6×10^{-1}	1×10^{3}	1×10^{5}
Cs-135	4×10^{1}	1×10^{0}	1×10^{4}	1×10^{7}
Cs-136	5×10^{-1}	5×10^{-1}	1×10^{1}	1×10^{5}
Cs-137(a)	2×10^{0}	6×10^{-1}	1×10^{1} (b)	1×10^{4} (b)
Бакар (29)				
Cu-64	6×10^{0}	1×10^{0}	1×10^{2}	1×10^{6}
Cu-67	1×10^{1}	7×10^{-1}	1×10^{2}	1×10^{6}
Диспрозијум (66)				
Dy-159	2×10^{1}	2×10^{1}	1×10^{3}	1×10^{7}
Dy-165	9×10^{-1}	6×10^{-1}	1×10^{3}	1×10^{6}
Dy-166[(a)]	9×10^{-1}	3×10^{-1}	1×10^{3}	1×10^{6}
Ербијум (68)				
Er-169	4×10^{1}	1×10^{0}	1×10^{4}	1×10^{7}
Er-171	8×10^{-1}	5×10^{-1}	1×10^{2}	1×10^{6}
Еуропијум (63)				
Eu-147	2×10^{0}	2×10^{0}	1×10^{2}	1×10^{6}
Eu-148	5×10^{-1}	5×10^{-1}	1×10^{1}	1×10^{6}
Eu-149	2×10^{1}	2×10^{1}	1×10^{2}	1×10^{7}
Eu-150 (кратког века)	2×10^{0}	7×10^{-1}	1×10^{3}	1×10^{6}
Eu-150 (дугог века)	7×10^{-1}	7×10^{-1}	1×10^{1}	1×10^{6}
Eu-152	1×10^{0}	1×10^{0}	1×10^{1}	1×10^{6}
Eu-152m	8×10^{-1}	8×10^{-1}	1×10^{2}	1×10^{6}
Eu-154	9×10^{-1}	6×10^{-1}	1×10^{1}	1×10^{6}
Eu-155	2×10^{1}	3×10^{0}	1×10^{2}	1×10^{7}

Радионуклид (атомски број)	**A_1 (TBq)**	**A_2 (TBq)**	**Ограничења концентрација активности за изузете материје (Bq/g)**	**Граничне вредности активности за изузете пошиљке (Bq)**
Eu-156	7×10^{-1}	7×10^{-1}	1×10^{1}	1×10^{6}
Флуор (9)				
F-18	1×10^{0}	6×10^{-1}	1×10^{1}	1×10^{6}
Гвожђе (26)				
Fe-52[(a)]	3×10^{-1}	3×10^{-1}	1×10^{1}	1×10^{6}
Fe-55	4×10^{1}	4×10^{1}	1×10^{4}	1×10^{6}
Fe-59	9×10^{-1}	9×10^{-1}	1×10^{1}	1×10^{6}
Fe-60[(a)]	4×10^{1}	2×10^{-1}	1×10^{2}	1×10^{5}
Галијум (31)				
Ga-67	7×10^{0}	3×10^{0}	1×10^{2}	1×10^{6}
Ga-68	5×10^{-1}	5×10^{-1}	1×10^{1}	1×10^{5}
Ga-72	4×10^{-1}	4×10^{-1}	1×10^{1}	1×10^{5}
Гадолинијум (64)				
Gd-146[(a)]	5×10^{-1}	5×10^{-1}	1×10^{1}	1×10^{6}
Gd-148	2×10^{1}	2×10^{-3}	1×10^{1}	1×10^{4}
Gd-153	1×10^{1}	9×10^{0}	1×10^{2}	1×10^{7}
Gd-159	3×10^{0}	6×10^{-1}	1×10^{3}	1×10^{6}
Германијум (32)				
Ge-68[(a)]	5×10^{-1}	5×10^{-1}	1×10^{1}	1×10^{5}
Ge-69	1×10^{0}	1×10^{0}	1×10^{0}	1×10^{6}
Ge-71	4×10^{1}	4×10^{1}	1×10^{4}	1×10^{8}
Ge-77	3×10^{-1}	3×10^{-1}	1×10^{1}	1×10^{5}
Хафнијум (72)				
Hf-172[(a)]	6×10^{-1}	6×10^{-1}	1×10^{1}	1×10^{6}
Hf-175	3×10^{0}	3×10^{0}	1×10^{2}	1×10^{6}
Hf-181	2×10^{0}	5×10^{-1}	1×10^{1}	1×10^{6}
Hf-182	неограничена	неограничена	1×10^{2}	1×10^{6}
Жива (80)				
Hg-194[(a)]	1×10^{0}	1×10^{0}	1×10^{1}	1×10^{6}
Hg-195m[(a)]	3×10^{0}	7×10^{-1}	1×10^{2}	1×10^{6}
Hg-197	2×10^{1}	1×10^{1}	1×10^{2}	1×10^{7}
Hg-197m	1×10^{1}	4×10^{-1}	1×10^{2}	1×10^{6}
Hg-203	5×10^{0}	1×10^{0}	1×10^{2}	1×10^{5}
Холмијум (67)				
Ho-166	4×10^{-1}	4×10^{-1}	1×10^{3}	1×10^{5}
Ho-166m	6×10^{-1}	5×10^{-1}	1×10^{1}	1×10^{6}
Јод (53)				
I-123	6×10^{0}	3×10^{0}	1×10^{2}	1×10^{7}

Радионуклид (атомски број)	**A_1 (TBq)**	**A_2 (TBq)**	**Ограничења концентрација активности за изузете материје (Bq/g)**	**Граничне вредности активности за изузете пошиљке (Bq)**
I-124	1×10^{0}	1×10^{0}	1×10^{1}	1×10^{6}
I-125	2×10^{1}	3×10^{0}	1×10^{3}	1×10^{6}
I-126	2×10^{0}	1×10^{0}	1×10^{2}	1×10^{6}
I-129	неограничена	неограничена	1×10^{2}	1×10^{5}
I-131	3×10^{0}	7×10^{-1}	1×10^{2}	1×10^{6}
I-132	4×10^{-1}	4×10^{-1}	1×10^{1}	1×10^{5}
I-133	7×10^{-1}	6×10^{-1}	1×10^{1}	1×10^{6}
I-134	3×10^{-1}	3×10^{-1}	1×10^{1}	1×10^{5}
I-135[(a)]	6×10^{-1}	6×10^{-1}	1×10^{1}	1×10^{6}
Индијум (49)				
In-111	3×10^{0}	3×10^{0}	1×10^{2}	1×10^{6}
In-113m	4×10^{0}	2×10^{0}	1×10^{2}	1×10^{6}
In-1 14m([a])	1×10^{1}	5×10^{-1}	1×10^{2}	1×10^{6}
In-115m	7×10^{0}	1×10^{0}	1×10^{2}	1×10^{6}
Иридујум (77)				
Ir-189([a])	1×10^{1}	1×10^{1}	1×10^{2}	1×10^{7}
Ir-190	7×10^{-1}	7×10^{-1}	1×10^{1}	1×10^{6}
Ir-192	1×10^{0} (c)	6×10^{-1}	1×10^{1}	1×10^{4}
Ir-193m	4×10^{1}	4×10^{0}	1×10^{4}	1×10^{7}
Ir-194	3×10^{-1}	3×10^{-1}	1×10^{2}	1×10^{5}
Калијум (19)				
K-40	9×10^{-1}	9×10^{-1}	1×10^{2}	1×10^{6}
K-42	2×10^{-1}	2×10^{-1}	1×10^{2}	1×10^{6}
K-43	7×10^{-1}	6×10^{-1}	1×10^{1}	1×10^{6}
Криптон (36)				
Kr-79	4×10^{0}	2×10^{0}	1×10^{3}	1×10^{5}
Kr-81	4×10^{1}	4×10^{1}	1×10^{4}	1×10^{7}
Kr-85	1×10^{1}	1×10^{1}	1×10^{5}	1×10^{4}
Kr-85m	8×10^{0}	3×10^{0}	1×10^{3}	1×10^{10}
Kr-87	2×10^{-1}	2×10^{-1}	1×10^{2}	1×10^{9}
Лантан (57)				
La-137	3×10^{1}	6×10^{0}	1×10^{3}	1×10^{7}
La-140	4×10^{-1}	4×10^{-1}	1×10^{1}	1×10^{5}
Лутецијум (71)				
Lu-172	6×10^{-1}	6×10^{-1}	1×10^{1}	1×10^{6}
Lu-173	8×10^{0}	8×10^{0}	1×10^{2}	1×10^{7}
Lu-174	9×10^{0}	9×10^{0}	1×10^{2}	1×10^{7}
Lu-174m	2×10^{1}	1×10^{1}	1×10^{2}	1×10^{7}

Радионуклид (атомски број)	**A_1 (TBq)**	**A_2 (TBq)**	**Ограничења концентрација активности за изузете материје (Bq/g)**	**Граничне вредности активности за изузете пошиљке (Bq)**
Lu-177	3×10^{1}	7×10^{-1}	1×10^{3}	1×10^{7}
Магнезијум (12)				
Mg-28[a]	3×10^{-1}	3×10^{-1}	1×10^{1}	1×10^{5}
Манган (25)				
Mn-52	3×10^{-1}	3×10^{-1}	1×10^{1}	1×10^{5}
Mn-53	неограничена	неограничена	1×10^{4}	1×10^{9}
Mn-54	1×10^{0}	1×10^{0}	1×10^{1}	1×10^{6}
Mn-56	3×10^{-1}	3×10^{-1}	1×10^{1}	1×10^{5}
Молибден (42)				
Mo-93	4×10^{1}	2×10^{1}	1×10^{3}	1×10^{8}
Mo-99[a]	1×10^{0}	6×10^{-1}	1×10^{2}	1×10^{6}
Азот (7)				
N-13	9×10^{-1}	6×10^{-1}	1×10^{2}	1×10^{9}
Натријум (11)				
Na-22	5×10^{-1}	5×10^{-1}	1×10^{1}	1×10^{6}
Na-24	2×10^{-1}	2×10^{-1}	1×10^{1}	1×10^{5}
Ниобијум (41)				
Nb-93m	4×10^{1}	3×10^{1}	1×10^{4}	1×10^{7}
Nb-94	7×10^{-1}	7×10^{-1}	1×10^{1}	1×10^{6}
Nb-95	1×10^{0}	1×10^{0}	1×10^{1}	1×10^{6}
Nb-97	9×10^{-1}	6×10^{-1}	1×10^{1}	1×10^{6}
Неодијум (60)				
Nd-147	6×10^{0}	6×10^{-1}	1×10^{2}	1×10^{6}
Nd-149	6×10^{-1}	5×10^{-1}	1×10^{2}	1×10^{6}
Никал (28)				
Ni-57	6×10^{-1}	6×10^{-1}	1×10^{1}	1×10^{6}
Ni-59	неограничена	неограничена	1×10^{4}	1×10^{8}
Ni-63	4×10^{1}	3×10^{1}	1×10^{5}	1×10^{8}
Ni-65	4×10^{-1}	4×10^{-1}	1×10^{1}	1×10^{6}
Нептунијум (93)				
Np-235	4×10^{1}	4×10^{1}	1×10^{3}	1×10^{7}
Np-236 (кратког века)	2×10^{1}	$2 \times 10^{\circ}$	1×10^{3}	1×10^{7}
Np-236 (дугог века)	9×10^{0}	2×10^{-2}	1×10^{2}	1×10^{5}
Np-237	2×10^{1}	2×10^{-3}	1×10^{0}[b]	1×10^{3}[b]
Np-239	7×10^{0}	4×10^{-1}	1×10^{2}	1×10^{7}
Осмијум (76)				
Os-185	1×10^{0}	1×10^{0}	1×10^{1}	1×10^{6}
Os-191	1×10^{1}	2×10^{0}	1×10^{2}	1×10^{7}

Радионуклид (атомски број)	**A_1 (TBq)**	**A_2 (TBq)**	**Ограничења концентрација активности за изузете материје (Bq/g)**	**Граничне вредности активности за изузете пошиљке (Bq)**
Os-191m	4×10^{1}	3×10^{1}	1×10^{3}	1×10^{7}
Os-193	2×10^{0}	6×10^{-1}	1×10^{2}	1×10^{6}
Os-194(a)	3×10^{-1}	3×10^{-1}	1×10^{2}	1×10^{5}
Фосфор (15)				
P-32	5×10^{-1}	5×10^{-1}	1×10^{3}	1×10^{5}
P-33	4×10^{1}	1×10^{0}	1×10^{5}	1×10^{8}
Протактинијум (91)				
Pa-230[(a)]	2×10^{0}	7×10^{-2}	1×10^{1}	1×10^{6}
Pa-231	4×10^{0}	4×10^{-4}	1×10^{0}	1×10^{3}
Pa-233	5×10^{0}	7×10^{-1}	1×10^{2}	1×10^{7}
Олово (82)				
Pb-201	1×10^{0}	1×10^{0}	1×10^{1}	1×10^{6}
Pb-202	4×10^{1}	2×10^{1}	1×10^{3}	1×10^{6}
Pb-203	4×10^{0}	3×10^{0}	1×10^{2}	1×10^{6}
Pb-205	неограничена	неограничена	1×10^{4}	1×10^{7}
Pb-210[(a)]	1×10^{0}	5×10^{-2}	1×10^{1} (b)	1×10^{4} (b)
Pb-212[(a)]	7×10^{-1}	2×10^{-1}	1×10^{1} (b)	1×10^{5} (b)
Паладијум (46)				
Pd-103[(a)]	4×10^{1}	4×10^{1}	1×10^{3}	1×10^{8}
Pd-107	неограничена	неограничена	1×10^{5}	1×10^{8}
Pd-109	2×10^{0}	5×10^{-1}	1×10^{3}	1×10^{6}
Прометијум (61)				
Pm-143	3×10^{0}	3×10^{0}	1×10^{2}	1×10^{6}
Pm-144	7×10^{-1}	7×10^{-1}	1×10^{1}	1×10^{6}
Pm-145	3×10^{1}	1×10^{1}	1×10^{3}	1×10^{7}
Pm-147	4×10^{1}	2×10^{0}	1×10^{4}	1×10^{7}
Pm-148m[(a)]	8×10^{-1}	7×10^{-1}	1×10^{1}	1×10^{6}
Pm-149	2×10^{0}	6×10^{-1}	1×10^{3}	1×10^{6}
Pm-151	2×10^{0}	6×10^{-1}	1×10^{2}	1×10^{6}
Полонијум (84)				
Po-210	4×10^{1}	2×10^{-2}	1×10^{1}	1×10^{4}
Празеодијум (59)				
Pr-142	4×10^{-1}	4×10^{-1}	1×10^{2}	1×10^{5}
Pr-143	3×10^{0}	6×10^{-1}	1×10^{4}	1×10^{6}
Платина (78)				
Pt-188(a)	1×10^{0}	8×10^{-1}	1×10^{1}	1×10^{6}
Pt-191	4×10^{0}	3×10^{0}	1×10^{2}	1×10^{6}
Pt-193	4×10^{1}	4×10^{1}	1×10^{4}	1×10^{7}

Радионуклид (атомски број)	**A_1 (TBq)**	**A_2 (TBq)**	**Ограничења концентрација активности за изузете материје (Bq/g)**	**Граничне вредности активности за изузете пошиљке (Bq)**
Pt-193m	4×10^{1}	5×10^{-1}	1×10^{3}	1×10^{7}
Pt-195m	1×10^{1}	5×10^{-1}	1×10^{2}	1×10^{6}
Pt-197	2×10^{1}	6×10^{-1}	1×10^{3}	1×10^{6}
Pt-197m	1×10^{1}	6×10^{-1}	1×10^{2}	1×10^{6}
Плутонијум (94)				
Pu-236	3×10^{1}	3×10^{-3}	1×10^{1}	1×10^{4}
Pu-237	2×10^{1}	2×10^{1}	1×10^{3}	1×10^{7}
Pu-238	1×10^{1}	1×10^{-3}	1×10^{0}	1×10^{4}
Pu-239	1×10^{1}	1×10^{-3}	1×10^{0}	1×10^{4}
Pu-240	1×10^{1}	1×10^{-3}	1×10^{0}	1×10^{3}
Pu-241[(a)]	4×10^{1}	6×10^{-2}	1×10^{2}	1×10^{5}
Pu-242	1×10^{1}	1×10^{-3}	1×10^{0}	1×10^{4}
Pu-244[(a)]	4×10^{-1}	1×10^{-3}	1×10^{0}	1×10^{4}
Радијум (88)				
Ra-223[(a)]	4×10^{-1}	7×10^{-3}	1×10^{2} (b)	1×10^{5} (b)
Ra-224[(a)]	4×10^{-1}	2×10^{-2}	1×10^{1} (b)	1×10^{5} (b)
Ra-225[(a)]	2×10^{-1}	4×10^{-3}	1×10^{2}	1×10^{5}
Ra-226[(a)]	2×10^{-1}	3×10^{-3}	1×10^{1} (b)	1×10^{4} (b)
Ra-228[(a)]	6×10^{-1}	2×10^{-2}	1×10^{1} (b)	1×10^{5} (b)
Рубидијум (37)				
Rb-81	2×10^{0}	8×10^{-1}	1×10^{1}	1×10^{6}
Rb-83[(a)]	2×10^{0}	2×10^{0}	1×10^{2}	1×10^{6}
Rb-84	1×10^{0}	1×10^{0}	1×10^{1}	1×10^{6}
Rb-86	5×10^{-1}	5×10^{-1}	1×10^{2}	1×10^{5}
Rb-87	неограничена	неограничена	1×10^{4}	1×10^{7}
Rb (природан)	неограничена	неограничена	1×10^{4}	1×10^{7}
Ренијум (75)				
Re-184	1×10^{0}	1×10^{0}	1×10^{1}	1×10^{6}
Re-184m	3×10^{0}	1×10^{0}	1×10^{2}	1×10^{6}
Re-186	2×10^{0}	6×10^{-1}	1×10^{3}	1×10^{6}
Re-187	неограничена	неограничена	1×10^{6}	1×10^{9}
Re-188	4×10^{-1}	4×10^{-1}	1×10^{2}	1×10^{5}

Радионуклид (атомски број)	**A_1 (TBq)**	**A_2 (TBq)**	**Ограничења концентрација активности за изузете материје (Bq/g)**	**Граничне вредности активности за изузете пошиљке (Bq)**
Re-189[a]	3×10^{0}	6×10^{-1}	1×10^{2}	1×10^{6}
Re (природан)	неограничена	неограничена	1×10^{6}	1×10^{9}
Родијум (45)				
Rh-99	2×10^{0}	2×10^{0}	1×10^{1}	1×10^{6}
Rh-101	4×10^{0}	3×10^{0}	1×10^{2}	1×10^{7}
Rh-102	5×10^{-1}	5×10^{-1}	1×10^{1}	1×10^{6}
Rh-102m	2×10^{0}	2×10^{0}	1×10^{2}	1×10^{6}
Rh-103m	4×10^{1}	4×10^{1}	1×10^{4}	1×10^{8}
Rh-105	1×10^{1}	8×10^{-1}	1×10^{2}	1×10^{7}
Радон (86)				
Rn-222[a]	3×10^{-1}	4×10^{-3}	1×10^{1} (b)	1×10^{8} (b)
Рутенијум (44)				
Ru-97	5×10^{0}	5×10^{0}	1×10^{2}	1×10^{7}
Ru-103[a]	2×10^{0}	2×10^{0}	1×10^{2}	1×10^{6}
Ru-105	1×10^{0}	6×10^{-1}	1×10^{1}	1×10^{6}
Ru-106[a]	2×10^{-1}	2×10^{-1}	1 x 10^{2} (b)	1 x10^{5} (b)
Сумпор (16)				
S-35	4×10^{1}	3×10^{0}	1×10^{5}	1×10^{8}
Антимон (51)				
Sb-122	4×10^{-1}	4×10^{-1}	1×10^{2}	1×10^{4}
Sb-124	6×10^{-1}	6×10^{-1}	1×10^{1}	1×10^{6}
Sb-125	2×10^{0}	1×10^{0}	1×10^{2}	1×10^{6}
Sb-126	4×10^{-1}	4×10^{-1}	1×10^{1}	1×10^{5}
Скандијум (21)				
Sc-44	5×10^{-1}	5×10^{-1}	1×10^{1}	1×10^{5}
Sc-46	5×10^{-1}	5×10^{-1}	1×10^{1}	1×10^{6}
Sc-47	1×10^{1}	7×10^{-1}	1×10^{2}	1×10^{6}
Sc-48	3×10^{-1}	3×10^{-1}	1×10^{1}	1×10^{5}
Селен (34)				
Se-75	3×10^{0}	3×10^{0}	1×10^{2}	1×10^{6}
Se-79	4×10^{1}	2×10^{0}	1×10^{4}	1×10^{7}
Силицијум (14)				
Si-31	6×10^{-1}	6×10^{-1}	1×10^{3}	1×10^{6}
Si-32	4×10^{1}	5×10^{-1}	1×10^{3}	1×10^{6}

Радионуклид (атомски број)	**A_1 (TBq)**	**A_2 (TBq)**	**Ограничења концентрација активности за изузете материје (Bq/g)**	**Граничне вредности активности за изузете пошиљке (Bq)**
Самаријум (62)				
Sm-145	1×10^1	1×10^1	1×10^2	1×10^7
Sm-147	неограничена	неограничена	1×10^1	1×10^4
Sm-151	4×10^1	1×10^1	1×10^4	1×10^8
Sm-153	9×10^0	6×10^{-1}	1×10^2	1×10^6
Калај (50)				
Sn-113[(a)]	4×10^0	2×10^0	1×10^3	1×10^7
Sn-117m	7×10^0	4×10^{-1}	1×10^2	1×10^6
Sn-119m	4×10^1	3×10^1	1×10^3	1×10^7
Sn-121m[(a)]	4×10^1	9×10^{-1}	1×10^3	1×10^7
Sn-123	8×10^{-1}	6×10^{-1}	1×10^3	1×10^6
Sn-125	4×10^{-1}	4×10^{-1}	1×10^2	1×10^5
Sn-126[(a)]	6×10^{-1}	4×10^{-1}	1×10^1	1×10^5
Стронцијум (38)				
Sr-82[(a)]	2×10^{-1}	2×10^{-1}	1×10^1	1×10^5
Sr-83	1×10^0	1×10^0	1×10^1	1×10^6
Sr-85	2×10^0	2×10^0	1×10^2	1×10^6
Sr-85m	5×10^0	5×10^0	1×10^2	1×10^7
Sr-87m	3×10^0	3×10^0	1×10^2	1×10^6
Sr-89	6×10^{-1}	6×10^{-1}	1×10^3	1×10^6
Sr-90[(a)]	3×10^{-1}	3×10^{-1}	1×10^2 (b)	1×10^4 (b)
Sr-91[(a)]	3×10^{-1}	3×10^{-1}	1×10^1	1×10^5
Sr-92[(a)]	1×10^0	3×10^{-1}	1×10^1	1×10^6
Трицијум (1)				
T (H-3)	4×10^1	4×10^1	1×10^6	1×10^9
Тантал (73)				
Ta-178 (дугог века)	1×10^0	8×10^{-1}	1×10^1	1×10^6
Ta-179	3×10^1	3×10^1	1×10^3	1×10^7
Ta-182	9×10^{-1}	5×10^{-1}	1×10^1	1×10^4
Тербијум (65)				
Tb-149	8×10^{-1}	8×10^{-1}	1×10^1	1×10^6
Tb-157	4×10^1	4×10^1	1×10^4	1×10^7
Tb-158	1×10^0	1×10^0	1×10^1	1×10^6
Tb-160	1×10^0	6×10^{-1}	1×10^1	1×10^6
Tb-161	3×10^1	7×10^{-1}	1×10^3	1×10^6
Технецијум (43)				
Tc-95m[(a)]	2×10^0	2×10^0	1×10^1	1×10^6

Радионуклид (атомски број)	**A_1 (TBq)**	**A_2 (TBq)**	**Ограничења концентрација активности за изузете материје (Bq/g)**	**Граничне вредности активности за изузете пошиљке (Bq)**
Tc-96	4×10^{-1}	4×10^{-1}	1×10^{1}	1×10^{6}
Tc-96m[(a)]	4×10^{-1}	4×10^{-1}	1×10^{3}	1×10^{7}
Tc-97	неограничена	неограничена	1×10^{3}	1×10^{8}
Tc-97m	4×10^{1}	1×10^{0}	1×10^{3}	1×10^{7}
Tc-98	8×10^{-1}	7×10^{-1}	1×10^{1}	1×10^{6}
Tc-99	4×10^{1}	9×10^{-1}	1×10^{4}	1×10^{7}
Tc-99m	1×10^{1}	4×10^{0}	1×10^{2}	1×10^{7}
Телур (52)				
Te-121	2×10^{0}	2×10^{0}	1×10^{1}	1×10^{6}
Te-121m	5×10^{0}	3×10^{0}	1×10^{2}	1×10^{6}
Te-123m	8×10^{0}	1×10^{0}	1×10^{2}	1×10^{7}
Te-125m	2×10^{1}	9×10^{-1}	1×10^{3}	1×10^{7}
Te-127	2×10^{1}	7×10^{-1}	1×10^{3}	1×10^{6}
Te-127m[(a)]	2×10^{1}	5×10^{-1}	1×10^{3}	1×10^{7}
Te-129	7×10^{-1}	6×10^{-1}	1×10^{2}	1×10^{6}
Te-129m[(a)]	8×10^{-1}	4×10^{-1}	1×10^{3}	1×10^{6}
Te-131m[(a)]	7×10^{-1}	5×10^{-1}	1×10^{1}	1×10^{6}
Te-132[(a)]	5×10^{-1}	4×10^{-1}	1×10^{2}	1×10^{7}
Торијум (90)				
Th-227	1×10^{1}	5×10^{-3}	1×10^{1}	1×10^{4}
Th-228[(a)]	5×10^{-1}	1×10^{-3}	1×10^{0} (b)	1×10^{4} (b)
Th-229	5×10^{0}	5×10^{-4}	1×10^{0} (b)	1×10^{3} (b)
Th-230	1×10^{1}	1×10^{-3}	$1 \times 10°$	1×10^{4}
Th-231	4×10^{1}	2×10^{-2}	1×10^{3}	1×10^{7}
Th-232	неограничена	неограничена	1×10^{1}	1×10^{4}
Th-234[(a)]	3×10^{-1}	3×10^{-1}	1×10^{3} (b)	1×10^{5} (b)
Th (природан)	неограничена	неограничена	1×10^{0} (b)	1×10^{3} (b)
Титанијум (22)				
Ti-44[(a)]	5×10^{-1}	4×10^{-1}	1×10^{1}	1×10^{5}
Талијум (81)				
Tl-200	9×10^{-1}	9×10^{-1}	1×10^{1}	1×10^{6}
Tl-201	1×10^{1}	4×10^{0}	1×10^{2}	1×10^{6}
Tl-202	2×10^{0}	2×10^{0}	1×10^{2}	1×10^{6}
Tl-204	1×10^{1}	7×10^{-1}	1×10^{4}	1×10^{4}

Радионуклид (атомски број)	**A_1 (TBq)**	**A_2 (TBq)**	**Ограничења концентрација активности за изузете материје (Bq/g)**	**Граничне вредности активности за изузете пошиљке (Bq)**
Тулијум (69)				
Tm-167	7×10^{0}	8×10^{-1}	1×10^{2}	1×10^{6}
Tm-170	3×10^{0}	6×10^{-1}	1×10^{3}	1×10^{6}
Tm-171	4×10^{1}	4×10^{1}	1×10^{4}	1×10^{8}
Уранијум (92)				
U-230 (брзо апсорбовање преко плућа)[a][d]	4×10^{1}	1×10^{-1}	1×10^{1} (b)	1×10^{5} (b)
U-230 (средње апсорбовање преко плућа)[a][e]	4×10^{1}	4×10^{-3}	1×10^{1}	1×10^{4}
U-230 (споро апсорбовање преко плућа)[a][ф]	3×10^{1}	3×10^{-3}	1×10^{1}	1×10^{4}
U-232 (брзо апсорбовање преко плућа)[d]	4×10^{1}	1×10^{-2}	1×10^{0} (b)	1×10^{3} (b)
U-232 (средње апсорбовање преко плућа)[e]	4×10^{1}	7×10^{-3}	1×10^{1}	1×10^{4}
U-232 (споро апсорбовање преко плућа)[f]	1×10^{1}	1×10^{-3}	1×10^{1}	1×10^{4}
U-233 (брзо апсорбовање преко плућа)[d]	4×10^{1}	9×10^{-2}	1×10^{1}	1×10^{4}
U-233 (средње апсорбовање преко плућа)[e]	4×10^{1}	2×10^{-2}	1×10^{2}	1×10^{5}
U-233 (споро апсорбовање преко плућа)[f]	4×10^{1}	6×10^{-3}	1×10^{1}	1×10^{5}
U-234 (брзо абсорбовање преко плућа)[d]	4×10^{1}	9×10^{-2}	1×10^{1}	1×10^{4}
U-234 (средње абсорбовање преко плућа)[e]	4×10^{1}	2×10^{-2}	1×10^{2}	1×10^{5}
U-234 (споро апсорбовање преко плућа)[f]	4×10^{1}	6×10^{-3}	1×10^{1}	1×10^{5}
U-235 (све врсте апсорбовања преко плућа) [a][d][e][f]	неограничена	неограничена	1×10^{1} (b)	1×10^{4} (b)
U-236 (брзо апсорбовање преко плућа)[d]	неограничена	неограничена	1×10^{1}	1×10^{4}
U-236 (средње апсорбовање преко плућа) [e]	4×10^{1}	2×10^{-2}	1×10^{2}	1×10^{5}
U-236 (споро апсорбовање преко плућа)[f]	4×10^{1}	6×10^{-3}	1×10^{1}	1×10^{4}
U-238 (све врсте абсорбовања преко плућа) [d][e][f]	неограничена	неограничена	1×10^{1} (b)	1×10^{4} (b)
U (природан)	неограничена	неограничена	1×10^{0} (b)	1×10^{3} (b)
U (обогаћен ≤ 20%)[g]	неограничена	неограничена	1×10^{0}	1×10^{3}

Радионуклид (атомски број)	**A_1 (TBq)**	**A_2 (TBq)**	**Ограничења концентрација активности за изузете материје (Bq/g)**	**Граничне вредности активности за изузете пошиљке (Bq)**
U (осиромашен)	неограничена	неограничена	1×10^{0}	1×10^{3}
Ванадијум (23)				
V-48	4×10^{-1}	4×10^{-1}	1×10^{1}	1×10^{5}
V-49	4×10^{1}	4×10^{1}	1×10^{4}	1×10^{7}
Волфрам (74)				
W-178[(a)]	9×10^{0}	5×10^{0}	1×10^{1}	1×10^{6}
W-181	3×10^{1}	3×10^{1}	1×10^{3}	1×10^{7}
W-185	4×10^{1}	8×10^{-1}	1×10^{4}	1×10^{7}
W-187	2×10^{0}	6×10^{-1}	1×10^{2}	1×10^{6}
W-188[(a)]	4×10^{-1}	3×10^{-1}	1×10^{2}	1×10^{5}
Ксенон (54)				
Xe-122[(a)]	4×10^{-1}	4×10^{-1}	1×10^{2}	1×10^{9}
Xe-123	2×10^{0}	7×10^{-1}	1×10^{2}	1×10^{9}
Xe-127	4×10^{0}	2×10^{0}	1×10^{3}	1×10^{5}
Xe-131m	4×10^{1}	4×10^{1}	1×10^{4}	1×10^{4}
Xe-133	2×10^{1}	1×10^{1}	1×10^{3}	1×10^{4}
Xe-135	3×10^{0}	2×10^{0}	1×10^{3}	1×10^{10}
Итријум (39)				
Y-87[(a)]	1×10^{0}	1×10^{0}	1×10^{1}	1×10^{6}
Y-88	4×10^{-1}	4×10^{-1}	1×10^{1}	1×10^{6}
Y-90	3×10^{-1}	3×10^{-1}	1×10^{3}	1×10^{5}
Y-91	6×10^{-1}	6×10^{-1}	1×10^{3}	1×10^{6}
Y-91m	2×10^{0}	2×10^{0}	1×10^{2}	1×10^{6}
Y-92	2×10^{-1}	2×10^{-1}	1×10^{2}	1×10^{5}
Y-93	3×10^{-1}	3×10^{-1}	1×10^{2}	1×10^{5}
Итербијум (70)				
Yb-169	4×10^{0}	1×10^{0}	1×10^{2}	1×10^{7}
Yb-175	3×10^{1}	9×10^{-1}	1×10^{3}	1×10^{7}
Цинк (30)				
Zn-65	2×10^{0}	2×10^{0}	1×10^{1}	1×10^{6}
Zn-69	3×10^{0}	6×10^{-1}	1×10^{4}	1×10^{6}
Zn-69m[(a)]	3×10^{0}	6×10^{-1}	1×10^{2}	1×10^{6}
Цирконијум (40)				
Zr-88	3×10^{0}	3×10^{0}	1×10^{2}	1×10^{6}
Zr-93	неограничена	неограничена	1×10^{3} (b)	1×10^{7} (b)
Zr-95[(a)]	2×10^{0}	8×10^{-1}	1×10^{1}	1×10^{6}
Zr-97[(a)]	4×10^{-1}	4×10^{-1}	1×10^{1} (b)	1×10^{5} (b)

(a) Вредности A1 и/или A2 за ове изворне радионуклиде укључују допринос њиховим производима распада радионуклида чији је период полураспада мањи од 10 дана, како следи:

Mg-28	Al-28
Ar-42	K-42
Ca-47	Sc-47
Ti-44	Sc-44
Fe-52	Mn-52m
Fe-60	Co-60m
Zn-69m	Zn-69
Ge-68	Ga-68
Rb-83	Kr-83m
Sr-82	Rb-82
Sr-90	Y-90
Sr-91	Y-91m
Sr-92	Y-92
Y-87	Sr-87m
Zr-95	Nb-95m
Zr-97	Nb-97m, Nb-97
Mo-99	Tc-99m
Tc-95m	Tc-95
Tc-96m	Tc-96
Ru-103	Rh-103m
Ru-106	Rh-106
Pd-103	Rh-103m
Ag-108m	Ag-108
Ag-110m	Ag-110
Cd-115	In-115m
In-114m	In-114
Sn-113	In-113m
Sn-121m	Sn-121
Sn-126	Sb-126m
Te-118	Sb-118
Te-127m	Te-127
Te-129m	Te-129
Te-131m	Te-131
Te-132	I-132
I-135	Xe-135m
Xe-122	I-122
Cs-137	Ba-137m
Ba-131	Cs-131
Ba-140	La-140
Ce-144	Pr-144m, Pr-144
Pm-148m	Pm-148

Gd-146	Eu-146
Dy-166	Ho-166
Hf-172	Lu-172
W-178	Ta-178
W-188	Re-188
Re-189	Os-189m
Os-194	Ir-194
Ir-189	Os-189m
Pt-188	Ir-188
Hg-194	Au-194
Hg-195m	Hg-195
Pb-210	Bi-210
Pb-212	Bi-212, Tl-208, Po-212
Bi-210m	Tl-206
Bi-212	Tl-208, Po-212
At-211	Po-211
Rn-222	Po-218, Pb-214, At-218, Bi-214, Po-214
Ra-223	Rn-219, Po-215, Pb-211, Bi-211, Po-211, Tl-207
Ra-224	Rn-220, Po-216, Pb-212, Bi-212, Tl-208, Po-212
Ra-225	Ac-225, Fr-221, At-217, Bi-213, Tl-209, Po-213, Pb-209
Ra-226	Rn-222, Po-218, Pb-214, At-218, Bi-214, Po-214
Ra-228	Ac-228
Ac-225	Fr-221, At-217, Bi-213, Tl-209, Po-213, Pb-209
Ac-227	Fr-223
Th-228	Ra-224, Rn-220, Po-216, Pb-212, Bi-212, Tl-208, Po-212
Th-234	Pa-234m, Pa-234
Pa-230	Ac-226, Th-226, Fr-222, Ra-222, Rn-218, Po-214
U-230	Th-226, Ra-222, Rn-218, Po-214
U-235	Th-231
Pu-241	U-237
Pu-244	U-240, Np-240m
Am-242m	Am-242, Np-238
Am-243	Np-239
Cm-247	Pu-243
Bk-249	Am-245
Cf-253	Cm-249

(b) Изворни нуклиди и њихови производи распада, који стоје у сталној равнотежи, приказани су како следи (активност коју треба узети у обзир је само она која одговара изворном нуклиду):

Sr-90	Y-90
Zr-93	Nb-93m
Zr-97	Nb-97
Ru-106	Rh-106
Ag-108m	Ag-108

Cs-137	Ba-137m
Ce-144	Pr-144
Ba-140	La-140
Bi-212	Tl-208 (0.36), Po-212 (0.64)
Pb-210	Bi-210, Po-210
Pb-212	Bi-212, Tl-208 (0.36), Po-212 (0.64)
Rn-222	Po-218, Pb-214, Bi-214, Po-214
Ra-223	Rn-219, Po-215, Pb-211, Bi-211, Tl-207
Ra-224	Rn-220, Po-216, Pb-212, Bi-212, Tl-208 (0.36), Po-212 (0.64)
Ra-226	Rn-222, Po-218, Pb-214, Bi-214, Po-214, Pb-210, Bi-210, Po-210
Ra-228	Ac-228
Th-228	Ra-224, Rn-220, Po-216, Pb212, Bi-212, Tl208 (0.36), Po-212 (0.64)
Th-229	Ra-225, Ac-225, Fr-221, At-217, Bi-213, Po-213, Pb-209
Th-прир.[5]	Ra-228, Ac-228, Th-228, Ra-224, Rn-220, Po-216, Pb-212, Bi-212, Tl-208 (0.36), Po-212 (0.64)
Th-234	Pa-234m
U-230	Th-226, Ra-222, Rn-218, Po-214
U-232	Th-228, Ra-224, Rn-220, Po-216, Pb-212, Bi-212, Tl-208 (0.36), Po-212 (0.64)
U-235	Th-231
U-238	Th-234, Pa-234m
U-прир.[5]	Th-234, Pa-234m, U-234, Th-230, Ra-226, Rn-222, Po-218, Pb-214, Bi-214, Po-214, Pb-210, Bi-210, Po-210
Np-237	Pa-233
Am-242m	Am-242
Am-243	Np-239

(c) Количина се може одредити мерењем стопе распада или мерењем јачине дозе на прописаном одстојању од извора.

(d) Ове вредности важе само за једињења уранијума, која су, како у нормалним условима превоза тако и у условима незгоде приликом превоза, у хемијском облику UF6, UO2F2 и UO2 (NO3)2.

(e) Ове вредности важе само за једињења уранијума, која су, како у нормалним условима превоза тако и у условима незгоде приликом превоза, у хемијском облику UO3, UF4 и UCI4 и у шестовалентним једињењима.

(f) Ове вредности важе за сва једињења уранијума, која нису наведена под горњим тачкама (d) и (e).

(g) Ове вредности важе само за неозрачени уранијум.

2.2.7.2.2.2 За поједине радионуклиде:

(a) који нису наведени у табели 2.2.7.2.2.1, за одређивање основних вредности радионуклида наведених у ставу 2.2.7.2.2.1 потребно је мултилатерално одобрење. За ове радионуклиде ограничења концентрације активности за изузете материје или граничне вредности активности за изузету пошиљку морају се рачунати према принципима установљеним у „Заштита од зрачења и безбедност извора зрачења: Међународни основни безбедносни стандарди”, IAEA Безбедносни стандарди серија бр. GSR Део 3, IAEA, Беч (2014). Дозвољено је користити вредност A2, која се израчунава користећи коефицијент зрачења за одговарајући тип апсорбовања кроз плућа према

[5] У случају Th-природног, изворни нуклид је Th-232, у случају U-природног, изворни нуклид је U-238

препоруци Међународне комисије за заштиту од зрачења (International Commission on Radiological Protection), уколико се хемијски облици оба радионуклида узимају у обзир, како под нормалним условима превоза тако и у условима незгоде приликом превоза. Алтернативно се могу користити вредности радионуклида из табеле 2.2.7.2.2.2 без одобрења надлежних органа;

(b) у инструментима или производима у којима је радиоактивна материја затворена у неком инструменту или производу или је садржана као саставни део инструмента или другог производа и који одговарају 2.2.7.2.4.1.3 (c), основне вредности радионуклида, алтернативне онима из табеле 2.2.7.2.2.1, за граничне вредности активности за изузету пошиљку дозвољене су и за њих је потребно мултилатерално одобрење. Такве алтернативне граничне вредности активности за изузету пошиљку израчунавају према принципима установљеним у GSR Део 3.

Табела 2.2.7.2.2.2: Основне вредности радионуклида за непознате радионуклиде или смеше

Радиоактивни садржај	$\mathbf{A_1}$	$\mathbf{A_2}$	Ограничења концентрација активности за изузете материје	Гранична вредност активности за изузете пошиљке
	(**TBq**)	(**TBq**)	(**Bq/g**)	(**Bq**)
познато је само присуство нуклида, који емитују бета или гама зраке	0,1	0,02	1×10^{1}	1×10^{4}
познато је само присуство нуклида, који емитују алфа зраке, али не и неутрон зраке	0,2	9×10^{-5}	1×10^{-1}	1×10^{3}
познато је присуство нуклида, који емитују неутрон зраке или не постоје релевантни подаци	0,001	9×10^{-5}	1×10^{-1}	1×10^{3}

2.2.7.2.2.3 При израчунавању $\mathbf{A_1}$ и $\mathbf{A_2}$ за неки радионуклид који није садржан у табели 2.2.7.2.2.1, радиоактивни ланац распадања у ком се радионуклиди налазе у свом природном односу и у ком ниједна нуклид потомак нема време полураспада, које је или веће од десет дана, или веће од изворног радионуклида, треба сматрати као појединачан радионуклид; активност, коју треба узети у обзир и вредност $\mathbf{A_1}$ или $\mathbf{A_2}$ које се морају користити, су вредности које одговарају изворном нуклиду овог ланца. У случају радиоактивних ланаца распадања у којима нуклид потомак има време полураспада, које је или веће од десет дана или веће од изворног нуклида, изворне нуклиде и нуклиде потомке треба сматрати као смеше различитих нуклида.

2.2.7.2.2.4 За смеше радионуклида, основних вредности радионуклида наведених у 2.2.7.2.2.1 може се вршити на следећи начин:

$$X_m = \frac{1}{\sum_i \frac{f(i)}{X(i)}}$$

при чему је,

f(i) удео активности или концентрација активности радионуклида ***i*** у смеши;

X(i) одговарајућа вредност $\mathbf{A_1}$ или $\mathbf{A_2}$, или ограничење концентрације активности за изузете материје или граничне вредности активности за изузету пошиљку за одговарајући радионуклид ***i***; и

X_m у случају смеша, је изведена вредност $\mathbf{A_1}$ или $\mathbf{A_2}$, или ограничење концентрације активности за изузете материје или за граничну вредност активности за изузету пошиљку.

2.2.7.2.2.5 Ако је познат идентитет сваког радионуклида, али су непознате појединачне активности неких радионуклида, радионуклиди се могу груписати, а најнижа одговарајућа вредност радионуклида може се користити за радионуклиде у свакој групи уз коришћење формуле у 2.2.7.2.2.4 и 2.2.7.2.4.4. Основа за поделу у групе, могу бити укупне алфа активности или укупне бета/гама активности, уколико су ове познате, при чему треба користити најниже вредности радионуклида за алфа изворе зрачења, одн. бета/гама изворе зрачења.

2.2.7.2.2.6 За појединачне радио нуклиде или смеше радионуклида, за које не постоје одговарајући подаци, користе се вредности из табеле 2.2.7.2.2.2.

2.2.7.2.3 **Одређивање других особина материје**

2.2.7.2.3.1 **Материја ниске специфичне активности (*LSA*)**

2.2.7.2.3.1.1 (Резервисано)

2.2.7.2.3.1.2 Материје LSA су подељене у три групе:

(a) LSA-I

(i) руде уранијума или торијума и њихови концентрати као и друге руде, које садрже радионуклиде који се налазе у природи;

(ii) природни уранијум, осиромашени уранијум, природни торијум или њихова једињења или смеше, која су неозрачена и у чврстом или течном стању;

(iii) радиоактивне материје, за које је вредност A2 неограничена. Фисионе материје могу бити укључене једино ако су према 2.2.7.2.3.5 изузете;

(iv) остале радиоактивне материје, у којима је активност равномерно распоређена и где процењена средња специфична активност не прелази 30 пута вредност за концентрацију активности наведену у 2.2.7.2.2.1 до 2.2.7.2.2.6. Фисионе материје могу бити укључене једино ако су према 2.2.7.2.3.5 изузете .

(b) LSA-II

(i) вода са концентрацијом трицијума до 0,8 TBq/l;

(ii) остале материје, у којима је активност равномерно распоређена, а процењена средња специфична активност не прелази 10^{-4} A_2/g за чврсте материје и гасове, и 10^{-5} A_2/g за течне материје.

(c) LSA-III - Чврсте материје (нпр. очврснули отпад, активирани материјали), изузев материја у виду праха код којих су:

(i) радиоактивне материје равномерно распоређене у једној чврстој материји или скупу чврстих предмета или углавном равномерно распоређене у чврстом компактном везивном средству (као што је бетон, битумен и керамика);

(ii) процењена средња специфична активност чврсте материје, са изузетком материјала за заштиту, не прелази 2 x 10^{-3} A_2/g.

2.2.7.2.3.1.3 до 2.2.7.2.3.1.5 *(Брисано)*

2.2.7.2.3.2 **Површински контаминиран предмет (*SCO*)**

Ови предмети (*SCO*) су подељени у три групе:

(a) SCO –I: Чврст предмет на коме

(i) невезана контаминација на приступачној површини, распоређена на преко 300 cm² (или преко целокупне површине мање од 300 cm²), не прелази 4 Bq/cm² за бета и гама зрачење и алфа зрачење мање токсичности или 0.4 Bq/cm² за сва друга алфа зрачења; и

(ii) везана контаминација на приступачној површини, распоређена на преко 300 cm² (или преко целокупне површине мање од 300 cm²), не прелази 4 x 10^4 Bq/cm² за бета и гама зрачење, и алфа зрачење мање токсичности или 4 x 10^3 Bq/cm² за сва друга алфа зрачења; и

(iii) збир невезане и везане контаминације на неприступачној површини, распоређене на преко 300 cm² (или преко целокупне површине мање од 300 cm²), не прелази 4 x 10^4 Bq/cm² за бета и гама зрачење као и алфа зрачење мање токсичности или 4 x 10^3 Bq/cm² за сва друга алфа зрачења.

(b) SCO –II*:* Чврст предмет, на чијој површини везана или невезана контаминација прелази одговарајуће граничне вредности наведене за SCO –I под (a) и на коме:

(i) невезана контаминација на приступачној површини, распоређена на преко 300 cm² (или преко целокупне површине мање од 300 cm²), не прелази 400 Bq/cm² за бета и гама зрачење и алфа зрачење мање токсичности или 40 Bq/cm² за сва друга алфа зрачења; и

(ii) везана контаминација на приступачној површини, распоређена на преко 300 cm² (или преко целокупне површине мање од 300 cm²), не прелази 8 x 10^5 Bq/cm² за бета и гама зрачење и алфа зрачење мање токсичности или 8 x 10^4 Bq/cm² за сва друга алфа зрачења; и

(iii) збир невезане и везане контаминације на неприступачној површини, распоређене на преко 300 cm² (или преко целокупне површине мање од 300 cm²), не прелази 8 x 10^5 Bq/cm² за бета и гама зрачење и алфа зрачење мање токсичности или 8 x 10^4 Bq/cm² за сва друга алфа зрачења.

(c) SCO-III: Велики чврсти предмет који се због своје величине не може превозити у типу комада описаном у RID и за који:

(i) сви отвори су затворени ради спречавања ослобађања радиоактивних материја у случају услова наведених у ставу 4.1.9.2.4 (e);

(ii) унутрашњост предмета је сува уколико је то могуће;

(iii) нефиксирана контаминација на спошашњим површинама не прелази границе утврђене у 4.1.9.1.2; и

(iv) збир нефиксиране контаминације и фиксиране контаминације на неприступачној површини која у просеку износи 300 cm^2 не прелази 8 × 10^5 Bq/cm^2 за бета и гама емитере и алфа емитере ниске отровности, или 8 × 10^4 Bq/cm^2 за све остале алфа емитере.

2.2.7.2.3.3 Радиоактивне материје у посебном облику

2.2.7.2.3.3.1 Радиоактивне материје у посебном облику морају имати димензије од најмање 5 mm. Ако је заптивена капсула саставни део радиокативне материје, капсула треба да буде тако израђена, да се може отворити само разарањем капсуле. За врсту конструкције радиоактивне материје у посебном облику потребна је унилатерална дозвола.

2.2.7.2.3.3.2 Радиоактивне материје у посебном облику морају бити таквих особина или тако изведене, да ако се подвргну испитивањима наведеним у 2.2.7.2.3.3.4. до 2.2.7.2.3.3.8. испуне следеће захтеве:

(a) Оне не смеју да се разбију или распадну при испитивању осетљивости на удар, испитивању на ударац или савијањем према 2.2.7.2.3.3.5 (a), (b) и (c) и ако је примењиво према 2.2.7.2.3.3.6 (a);

(b) Оне не смеју да се истопе или распу при испитивању на загревање према 2.2.7.2.3.3.5. (d) или уколико је примењиво према 2.2.7.2.3.3.6 (b);

(c) Активност у води након испитивања растварања према 2.2.7.2.3.3.7. и 2.2.7.2.3.3.8. не сме да прелази 2 kBq; или алтернативно, за затворене изворе, степен заптивености за запреминско испитивање заптивености према стандарду ISO 9978:1992 „Заштита од зрачења – Затворени радиоактивни извори – Испитивање заптивености" (*Radiation Protection – Sealed Radioaktive Sources – Leakage Test Methods*) не сме да прелази примењиву и од стране надлежног органа прихваћену граничну вредност.

2.2.7.2.3.3.3 Доказ о испуњавању стандарда извођења у 2.2.7.2.3.3.2. мора бити у складу са 6.4.12.1. и 6.4.12.2.

2.2.7.2.3.3.4 Узорци за испитивање, који представљају или симулирају радиоактивне материје у посебном облику, морају бити подвргнути према 2.2.7.2.3.3.5. утврђеном испитивању осетљивости на удар, испитивању на ударац, испитивању савијања и испитивању загревањем или према 2.2.7.2.3.3.6 дозвољеном алтернативном испитивању. За свако испитивање сме се користити други испитни узорак. Након сваког испитивања, узорак се подвргава испитивању растварања или запреминском испитивању заптивености према поступку, који није мање осетљив од поступака описаног у 2.2.7.2.3.3.7 за не-дисперзивне чврсте материје или у 2.2.7.2.3.3.8 за материје у капсулама.

2.2.7.2.3.3.5 Примењиви методи испитивања су:

(a) Испитивање осетљивости на удар: Испитни узорак мора да падне са висине од 9 m на основу за испитивање удара. Основа за испитивање удара мора да буде тако израђена као што је дефинисано у 6.4.14;

(b) Испитивање на ударац: испитни узорак се полаже на оловну плочу, која лежи на глатком, тврдом ослонцу и удара се равним крајем неке полуге од меког челика, на тај начин да изазове ударац који одговара слободном паду 1,4 kg са висине од 1 m. Доња страна полуге мора имати пречник од 25 mm са заобљеним ивицама радијуса 3,0 ± 0,3 mm. Олово тврдоће од 3.5 до 4.5 по Викерсу (*Vickers*) и дебљине од највише 25 mm, мора покривати већу површину од испитног узорка. За свако испитивање мора се користити нова оловна плоча. Полуга мора да удари испитни узорак тако, да проузрокује највеће могуће оштећење;

(c) Испитивање на савијање: испитивање важи само за дугачке, танке изворе са најмањом дужином од 10 cm и односом дужине према најмањој ширини од најмање 10. Испитни узорак се водоравно круто учвршћује, тако да половина његове дужине вири изван учвршћења. Испитни узорак мора бити тако усмерен, да највеће оштећење претрпи, када му се на слободном крају нанесе ударац равном страном челичне шипке. Шипка треба да удари испитни узорак, тако да проузрокује ударац који одговара слободном паду од 1,4 kg са висине од 1 m. Доња страна шипке мора имати пречник од 25 mm са заобљеним ивицама радијуса 3,0 ±0,3 mm.

(d) Испитивање на топлоту: Испитни узорак се загрева на ваздуху на температуру од 800 °C и држи се на тој температури 10 минута, а након тога се оставља да се охлади.

2.2.7.2.3.3.6 Испитни узорци који представљају или симулирају радиоактивне материје затворене у заптивеној капсули, смеју се изузети од:

(a) испитивања прописаних у 2.2.7.2.3.3.5 (a) и (b), под условом да су узорци алтернативно подвргнути испитивању на ударац према стандарду ISO 2919:2012 «Заштита од зрачења – Затворени радиоактивни извори – Општи захтеви и класификација» (Radiation protection – Sealed Radioactive Sources – General requirments and classification):

(i) испитивању на ударац класе 4 ако је маса радиоактивне материје у посебном облику мања од 200 g;

(ii) испитивању на ударац класе 5 ако је маса радиоактивне материје у посебном облику једнака или већа од 200 g али мања од 500 g; и

(b) испитивања прописаног у 2.2.7.2.3.3.5 (d), под условом да је испитни узорак алтернативно подвргнут испитивању загревањем (температурни тест) класе 6 према стандарду ISO 2919:2012 „Заштита од зрачења –Затворени радиоактивни извори – Општи захтеви и класификација”, (*Radiation protection – Sealed Radioactive Sources – General requirments and classification).*

2.2.7.2.3.3.7 За испитне узорке, који не обухватају или не симулирају не-дисперзионе чврсте материје, испитивање растварања се спроводи на следећи начин:

(a) Испитни узорак се потапа на 7 дана у воду на температури окружења. Количина воде која се користи за испитивање мора бити довољна, да на крају временског периода од 7 дана, слободна запремина неупијене и невезане воде износи најмање 10% запремине чврстог испитног узорка. Вода мора на почетку имати pH вредност од 6 – 8 и максималну проточност од 1 mS/m на 20 °C;

(b) Вода и исптини узорак се загрева на температуру од (50 ± 5) °C и држи се четири сата на тој температури;

(c) Након тога се утврђује активност воде;

(d) Затим се испитни узорак држи најмање седам дана на ваздуху без струјања на најмање 30 °C и при релативној влажности од најмање 90%;

(e) Испитни узорак се тада потапа у воду истих особина као под а), и вода и испитни узорак се загревају на температуру од (50 ± 5) °C, и држе се на тој температури четири сата;

(f) Након тога се утврђује активност воде.

2.2.7.2.3.3.8 За испитне узорке који обухватају или симулирају радиоактивне материје затворене у заптивеној капсули, потребно је извршити испитивање растварања или запреминско испитивање заптивености како следи:

(a) Испитивање растварања се састоји од следећих корака:

(i) испитни узорак се потапа у воду на температури окружења. Вода мора на почетку да има pH вредност од 6 – 8 и максималну проточност од 1 mS/m на 20 °C;

(ii) Вода и испитни узорак се онда загревају на температуру од (50 ± 5) °C и држе се четири сата на тој температури;

(iii) Након тога се утврђује активност воде;

(iv) Затим се испитни узорак држи најмање седам дана на ваздуху без струјања, на најмање 30 °C и при релативној влажности од најмање 90%;

(v) Поступке према (i), (ii) и (iii) треба поновити.

(b) Алтернативно запреминско испитивање заптивености мора обухватити неко од испитивања описаних у стандарду ISO 9978:1992 „Заштита од зрачења – Затворени радиоактивни извори – Испитивања заптивености" (*Radiaton Protection – Sealed Radioactie Sources – Leakage Test Methods*), под условом да су прихватљиви за надлежне органе.

2.2.7.2.3.4 Слабо дисперзивне радиоактивне материје

2.2.7.2.3.4.1 За тип конструкције слабо дисперзивних радиоактивних материја потребна је мултилатерална дозвола. Слабо дисперзивне радиоактивне материје треба да буду такве, да укупна количина ових радиоактивних материја у комаду имајући у виду одредбе у 6.4.8.14 испуњава следеће захтеве:

(a) Јачина дозе на одстојању од 3 m незаклоњеног (незаштићеног) радиоактивног материјала не сме да прелази 10 mSv/h.

(b) При испитивањима утврђених у 6.4.20.3 и 6.4.20.4 ослобађање гаса и честица у ваздух до аеродинамично еквивалентног пречника од 100 μm не сме да прелази вредност од 100 A_2. За свако испитивање се може користити посебан узорак.

(c) При испитивању утврђене у 2.2.7.2.3.4.3 активност у води не сме да прелази 100 A_2. При употреби овог испитивања морају се узети у обзир оштећења услед испитивања утврђена у ставу (b).

2.2.7.2.3.4.2 Слабо дисперзивне радиокативне материје потребно је испитивати како следи:

Испитни узорак који представља или симулира слабу дисперзивну радиоактивну материју мора да се подвргне повишеном испитивању загревањем утврђеном у 6.4.20.3 и испитивању на удар утврђеном у 6.4.20.4. За свако испитивање може се користити посебан узорак. У наставку сваког испитивања испитни узорак мора да се подвргне испитивању излуживања утврђеном у 2.2.7.2.3.4.3. Након сваког испитивања мора да се установи да ли су примењиви захтеви у 2.2.7.3.4.1. испуњени.

2.2.7.2.3.4.3 Узорак чврстог материјала који представља цео садржај комада потапа се на 7 дана у воду на собној температури. Запремина воде која се користи при испитивању мора бити довољна како би осигурала да на крају седмодневног периода испитивања слободна запремина преостале неупијене и воде која није реаговала буде најмање 10% запремине самог чврстог узорка за испитивање. Вода мора имати почетну pH вредност од 6-8 и максималну проводљивост од 1 mS/m на 20°C. Укупна активност слободне запремине воде се мери након седмодневног потапања истног узорка.

2.2.7.2.3.4.4 Доказ о испуњењу стандарда извођења у 2.2.7.2.3.4.1, 2.2.7.2.3.4.2 и 2.2.7.2.3.4.3 мора бити у складу са 6.4.12.1. и 6.4.12.2.

2.2.7.2.3.5 **Фисионе материје**

Фисионе материје и комади, који садрже фисионе материје морају бити класификовани под одговарајући унос као „ФИСИОНИ" према табели 2.2.7.2.1.1, изузев ако су изузети једном од одредаба из тачака од (a) до (f) и транспортовани под условима из 7.5.11 CV33 (4.3). Све одредбе се примењују само на материје у комадима који одговарају захтевима из 6.4.7.2, изузев ако су неупаковане материје поименично дозвољене у одредби.

(a) Уранијум обогаћен уранијумом-235 максимално од 1 % по маси и са укупним садржајем плутонијума и уранијум-233, који не прелази 1 % по маси уранијума-235, под условом да су фисиони нуклиди хомогено подељени у целој материји. Осим тога уранијум-235 не сме да формира решеткасти склоп ако је присутан у облику метала, оксида или карбида.

(b) Течни раствори уранилнитрата обогаћен уранијумом-235 највише до 2% по маси, са укупним садржајем плутонијума и уранијум-233 који не прелази 0,002% масе уранијума и са односом атомског броја азота према уранијуму (***N/U***) од најмање 2.

(c) Уранијум обогаћен уранијумом максимално од 5 % по маси уранијума-235, под условом да:

(i) нема више од 3.5 g уранијума-235 по комаду;

(ii) укупни садржај плутонијума и уранијум-233 не прелази 1 % по маси уранијума-235 по комаду;

(iii) превоз комада подлеже ограничењу по пошиљци предвиђеном у 7.5.11 CV33 (4.3) (c);

(d) Фисиони нуклиди са укупном масом од највише 2.0 g по комаду под условом да транспорт комада подлеже ограничењу по пошиљци предвиђеном у 7.5.11 CV33 (4.3) (d);

(e) Фисиони нуклиди са укупном масом од највише 45 g по комаду или неупаковано који подлежу захтевима у 7.5.11 CV33 (4.3) (e);

(f) Фисионе материје које одговарају захтевима из 7.5.11 CV33 (4.3) (b), 2.2.7.2.3.6 и 5.1.5.2.1.

2.2.7.2.3.6 Фисиона материја изузета из класификације као „ФИСИОНЕ“ према 2.2.7.2.3.5 (f) мора бити испод критичног прага, без потребе за сабирном контролом, на основу следећих услова:

(a) Услова из 6.4.11.1 (a);

(b) Услова доследних одредбама о процени наведеним у 6.4.11.12 (b) и 6.4.11.13 (b) за комаде.

2.2.7.2.4 **Класификација комада или неупакованих материја**

Количина радиоактивне материје у једном комаду не сме да прелази у наставку утврђене одговарајуће граничне вредности за тип комада:

2.2.7.2.4.1 **Класификација као изузет комад**

2.2.7.2.4.1.1 Комади смеју да буду класификовани као изузети комади ако испуњавају један од следећих услова:

(a) ради се о празној амбалажи која је садржала радиоактивне материје;

(b) садрже инструменте или производе који не прелазе граничне вредности активности утврђене у табели 2.2.7.2.4.1.2, колоне (2) и (3);

(c) садрже производе који су произведени од природног уранијума, осиромашеног уранијума или природног торијума;

(d) садрже радиоактивне материје које не прелазе граничне вредности активности утврђене у табели 2.2.7.2.4.1.2, колона (4); или

(e) садрже мање од 0.1 kg уранијум хексафлуорида који не прелази граничне вредности активности утврђене у табели 2.2.7.2.4.1.2, колона (4).

2.2.7.2.4.1.2 Комад који садржи радиоактивну материју сме да се класификује као изузет комад, под условом да јачина дозе ни на једној тачки спољне површине комада не прелази 5 μSv/h.

Табела 2.2.7.2.4.1.2: Граничне вредности активности за изузете комаде

Агрегатно стање садржаја	Инструменти или производни артикли		Материјали Граничне[(a)] вредности по комаду
	Граничне[(a)] вредности по појединачном предмету	Граничне[(a)] вредности по комаду	
(1)	(2)	(3)	(4)
Чврсте материје			
у посебном облику	10^{-2} A_1	A_1	10^{-3} A_1
у другом облику	10^{-2} A_2	A_2	10^{-3} A_2
Течне материје	10^{-3} A_2	10^{-1} A_2	10^{-4} A_2
Гасови			
трицијум	2 x 10^{-2} A_2	2 x 10^{-1} A_2	2 x 10^{-2} A_2
у посебном облику	10^{-3} A_1	10^{-2} A_1	10^{-3} A_1
у другом облику	10^{-3} A_2	10^{-2} A_2	10^{-3} A_2

[(a)] *За смеше радионуклида, види 2.2.7.2.2.4 до 2.2.7.2.2.6*

2.2.7.2.4.1.3 Радиоактивна материја, која је затворена у неком инструменту или производу или је садржана као саставни део сме да се сврста у UN 2911 РАДИОАКТИВНА МАТЕРИЈА, ИЗУЗЕТ КОМАД– ИНСТРУМЕНТИ или ПРЕДМЕТИ, под условом да:

(a) јачина дозе, на одстојању од 10 cm од сваке тачке спољне површине сваког неупакованог инструмента или производа, није већи од 0.1 mSv/h;

(b) је сваки инструмент или производ носи обележје "РАДИОАКТИВНО" на својој спољној површини, изузев следећих:

(i) радиолуминесцентних часовника или апарата;

(ii) потрошачких производа, који нити имају прописана одобрења/дозволе према 1.7.1.4 (e) нити појединачно прелазе граничне вредности активности за изузету пошиљку у колони 5 табеле 2.2.7.2.2.1, под условом да се такви производи транспортују у комаду који је обележен на својој унутрашњој површини носе обележје "РАДИОАКТИВНО", на начин, да је при отварању комада уочљиво упозорење на присутност радиоактивних материја;

(iii) других инструмента или производа који су превише малих димензија да би носили обележје "РАДИОАКТИВНО", под условом да се транспортују у комаду који носи обележје "РАДИОАКТИВНО" на својој унутрашњој површини, на начин, да је при отварању комада уочљиво упозорење на присутност радиоактивних материја;

(c) су активне материје у потпуности затворене неактивним саставним деловима (апарат, чија је једина функција паковање радиоактивне материје, не сматра се инструментом или производом), и

(d) су испоштоване граничне вредности, за сваки појединачни предмет односно за сваки комад, утврђене у табели 2.2.7.2.4.1.2 колона 2. одн. 3;

(e) ***(Резервисано);***

(f) ако комад садржи фисиону материју, примењује се једна од одредаба у 2.2.7.2.3.5 (a) до (f).

2.2.7.2.4.1.4 Радиоактивна материја у другом облику од оног који је утврђен у 2.2.7.2.4.1.3 са активношћу, која не прелази граничне вредности утврђене у колони 4, табеле 2.2.7.2.4.1.2, сме да се сврста у UN 2910 РАДИОАКТИВНА МАТЕРИЈА, ИЗУЗЕТ КОМАД – ОГРАНИЧЕНА КОЛИЧИНА МАТЕРИЈЕ, под условом, да:

(a) комад држи затворен радиоактивни садржај, под рутинским условима превоза;

(b) комад носи обележје „РАДИОАКТИВНО” било:

(i) на унутрашњој површини, на начин, да је при отварању комада уочљиво

упозорење на присутност радиоактивних материја; или

(ii) на спољној страни комада, када је непрактично да се обележи унутрашња површина; и

(c) ако комад садржи фисиону материју, примењује се једна од одредаба у 2.2.7.2.3.5 (a) до (f).

2.2.7.2.4.1.5 Уранијум хексафлуорид који не прелази граничне вредности утврђене у колони 4, табеле 2.2.7.2.4.1.2, сме да се сврста у UN 3507 УРАНИЈУМ ХЕКСАФЛУОРИД, РАДИОКАТИВНА МАТЕРИЈА, ИЗУЗЕТ КОМАД, масе мање од 0,1 kg по комаду, нефисиони или фисиони, изузет, под условом да:

(a) маса уранијум хексафлуорида у комаду је мања од 0.1 kg;

(b) су испуњени услови из 2.2.7.2.4.5.2 и 2.2.7.2.4.1.4 (a) и (b).

2.2.7.2.4.1.6 Производи, који су направљени од природног уранијума, осиромашеног уранијума или природног торијума и производи у којима су неозрачени природни уранијум, неозрачени осиромашени уранијум или неозрачени природни торијум једине радиоактивне материје, смеју се сврстати у UN 2909 РАДИОАКТИВНА МАТЕРИЈА, ИЗУЗЕТ КОМАД – ПРОИЗВОДИ ОД ПРИРОДНОГ УРАНИЈУМА или ОСИРОМАШЕНОГ УРАНИЈУМА или ПРИРОДНОГ ТОРИЈУМА, под условом да је спољна површина уранијума или торијума обложена неактивном облогом од метала или неког другог отпорног материјала.

2.2.7.2.4.1.7 Празна амбалажа, у којој су претходно биле садржане радиоактивне материје смеју се сврстати у UN 2908 РАДИОАКТИВНА МАТЕРИЈА, ИЗУЗЕТ КОМАД – ПРАЗНА АМБАЛАЖА, под условом, да:

(a) је амбалажа у добро одржаваном стању и безбедно затворена;

(b) спољна површина уранијума или торијума у конструкцији амбалаже има неактивну облогу од метала или неког другог отпорног материјала;

(c) унутрашња невезана контаминација, распоређена преко 300 cm^2, не прелази

(i) 400 Bq/cm^2 за бета и гама зрачења као и алфа зрачење слабе токсичности и

(ii) 40 Bq/cm^2 за сва друга алфа зрачења,

(d) све листице опасности, које су евентуално биле постављене у складу са 5.2.2.1.11.1, нису више видљиве;

(e) ако је комад садржао фисиону материју, примењује се једна од одредаба у 2.2.7.2.3.5 (a) до (f) или једна од одредаба за искључење у 2.2.7.1.3.

2.2.7.2.4.2 **Класификација као материја ниске специфичне активности (*LSA*)**

Радиоактивна материја сме да буде класификована само као LSA-материја ако су испуњени дефиниција појма за LSA у 2.2.7.1.3 и захтеви у 2.2.7.2.3.1, 4.1.9.2 и 7.5.11 посебна одредба CV 33 (2).

2.2.7.2.4.3 **Класификација као површински конатминирани предмет (*SCO*)**

Радиоактивна материја сме да буде класификована само као SCO-материја ако су испуњени дефиниција појма за SCO у 2.2.7.1.3 и захтеви у 2.2.7.2.3.2, 4.1.9.2 и 7.5.11 посебна одредба CV 33 (2).

2.2.7.2.4.4 **Класификација комада као тип *A***

Комади, који садрже радиоактивну материју смеју се класификовати као комади типа ***A***, под условом да су испоштовани следећи захтеви:

Комади типа ***A*** смеју садржати највише неку од следећих активности:

(a) за радиоактивне материје у посебном облику: A_1;

(b) за све друге радиоактивне материје: A_2.

За смеше радионуклида, чији су идентитети и постојеће активности познати, за радиоактивни садржај комада типа А потребно је применити следећи услов:

$$\sum_i \frac{B(i)}{A_1(i)} + \sum_i \frac{C(j)}{A_2(j)} \leq 1$$

при чему је

B (i) активност радионуклида *i* као радиоактивне материје у посебном облику;

A1 (i) вредност *A1* за радионуклид *i*;

C (j) активност радионуклида *j,* који није радиоактивна материја у посебном облику;

A2 (j) је вредност *A2* за радионуклид *j*.

2.2.7.2.4.5 Класификација уранијум хексафлуорида

2.2.7.2.4.5.1 Уранијум хексафлуорид сме да се сврста само у:

(a) UN 2977 РАДИОАКТИВНА МАТЕРИЈА, УРАНИЈУМ ХЕКСАФЛУОРИД, ФИСИОНИ;

(b) UN 2978 РАДИОАКТИВНА МАТЕРИЈА, УРАНИЈУМ ХЕКСАФЛУОРИД, нефисиони или фисиони, изузет; или

(c) UN 3507 УРАНИЈУМ ХЕКСАФЛУОРИД, РАДИОКАТИВНА МАТЕРИЈА, ИЗУЗЕТ КОМАД, мање од 0,1 kg по комаду, нефисиони или фисиони, изузет.

2.2.7.2.4.5.2 Садржаји комада, који садрже уранијум хексафлуорид, морају да испуњавају следеће захтеве:

(a) за UN бројеве 2977 и 2978 маса уранијум хексафлуорида не сме да одступа од оне која је дозвољена за узорак комада, и за UN 3507 маса уранијум хексафлуорида мора бити мања од 0,1 kg;

(b) маса уранијум хексафлуорида не сме бити већа од вредности, која би довела до стварања празног простора мањег од 5% на највећој температури комада која је утврђена за производне системе у којима комад треба да се користи; и

(c) уранијум хексафлуорид мора бири у чврстом облику, и приликом предаје на превоз унутрашњи притисак не сме бити изнад атмосферског притиска.

2.2.7.2.4.6 Класификација комада као тип B(U), тип B(M), или тип C

2.2.7.2.4.6.1 Комади, који према 2.2.7.2.4 (2.2.7.2.4.1 до 2.2.7.2.4.5) нису другачије класификовани, потребно је да се класификују у складу са сертификатом о одобрењу за комад издате од надлежног органа земље порекла типа конструкције.

2.2.7.2.4.6.2 Садржај комада типа B(U), типа B(M) или типа C мора да буде исти као што је то наведено у сертификату о одобрењу.

2.2.7.2.5 Посебни споразуми

Радиоактивну материју је потребно класификовати као транспортовану под посебним споразумом, ако се она намерава транспортовати у складу са 1.7.4.

2.2.8 Класа 8: Нагризајуће материје

2.2.8.1 Дефиниција, опште одредбе и критеријуми

2.2.8.1.1 Нагризајуће материје су материје које, хемијским дејством, неповратно оштећују кожу или које, у случају цурења, материјално оштећују или чак уништавају другу робу или транспортна средства. Појам ове класе такође обухвата и материје, које само уз присуство воде стварају нагризајуће течне материје или које уз присуство влаге из ваздуха стварају нагризајуће паре или маглу.

2.2.8.1.2 За материје и смеше које су нагризајуће за кожу, опште одредбе о класификацији дате су у 2.2.8.1.4. Нагризање коже се односи на стварање неповратног оштећења коже, наиме, видљиве некрозе кроз епидермис све до дермиса које се јављају након излагања материји или смеши.

2.2.8.1.3 Течне и чврсте материје које могу постати течне током превоза, за које се оцењује да нису нагризајуће за кожу, морају се и даље испитивати у смислу њиховог потенцијала да изазову нагризање одређених металних површина у складу са критеријумима у 2.2.8.1.5.3 (c) (ii).

2.2.8.1.4 *Опште одредбе о класификацији*

2.2.8.1.4.1 Материје и предмети класе 8 су подељени како следи:

- C1 - C11 Нагризајуће материје без додатне опасности и предмети, који такве материје садрже:
  - C1 - C4 Материје киселог карактера:
    - C1 неорганске течне материје;
    - C2 неорганске чврсте материје;
    - C3 органске течне материје;
    - C4 органске чврсте материје;
  - C5 - C8 Материје базног карактера:
    - C5 неорганске течне материје;
    - C6 неорганске чврсте материје;
    - C7 органске течне материје;
    - C8 органске чврсте материје;
  - C9 - C10 Остале нагризајуће материје:
    - C9 течне материје;
    - C10 чврсте материје;
  - C11 предмети;
- CF Нагризајуће запаљиве материје:
  - CF1 течне материје;
  - CF2 чврсте материје;
- CS Нагризајуће самозагревајуће материје:
  - CS1 течне материје;
  - CS2 чврсте материје;
- CW Нагризајуће материје, које у додиру са водом развијају запаљиве гасове:
  - CW1 течне материје;
  - CW2 чврсте материје;
- CO Нагризајуће оксидирајуће материје:
  - CO1 течне материје;
  - CO2 чврсте материје;
- CT Нагризајуће отровне материје и предмети који такве материје садрже:
  - CT1 течне материје;
  - CT2 чврсте материје;
  - CT3 предмети;
- CFT Нагризајуће запаљиве отровне течне материје;
- COT Нагризајуће оксидирајуће отровне материје.

2.2.8.1.4.2 Материје и смеше класе 8 сврставају се у три групе паковања према њиховом степену опасности приликом превоза:

(a) Група паковања I: веома опсане материје и смеше;

(b) Група паковања II: материје и смеше које представљају средњу опасност;

(c) Група паковања III: материје и смеше које представљају малу опасност.

2.2.8.1.4.3 Сврставање материја наведених у табели А поглавља 3.2. у групе паковања класе 8 врши се на основу искустава уз разматрање додатних фактора, као што су опасност при удисању (види 2.2.8.1.4.5) и реактивност са водом (укључујући стварање опасних производа услед разлагања).

2.2.8.1.4.4 Нове материје и смеше се могу сврстати у групе паковања на основу дужине времена контакта које је потребно да би се произвело неповратно оштећење целокупног слоја људске коже у складу са критеријумима из 2.2.8.1.5. Алтернативно се за смеше могу користити критерији из 2.2.8.1.6.

2.2.8.1.4.5 Материја или смеша, која испуњава критеријуме класе 8 а поседује отровност приликом удисања прашине или магле (LC50) која одговара групи паковања I, отровност при удисању или апсорбовању кроз кожу која одговара групи паковања III или мању отровност, сврстава се у класу 8 (види 2.2.61.1.7.2).

2.2.8.1.5 *Сврставање материја и смеша у групе паковања*

2.2.8.1.5.1 Постојећи подаци о људима и животињама, укључујући информације о појединачној или поновљеној изложености, представљају први ред процене, пошто пружају информације које су директно релевантне за ефекте на кожи.

2.2.8.1.5.2 Приликом сврставања у групе паковања у складу са 2.2.8.1.4.4, треба узети у обзир искуство људи у ситуацијама случајног излагања. У недостатку таквих искустава, класификацију треба вршити на основу података са испитивања у складу са OECD смерницом за испитивање бр. 404[6], 435[7], 431[8] или 430[9]. Материја или смеша која у складу са једном од ових смерница или несврстаних у складу са OECD смерницом за испитивање бр. 439[10] није одређена као нагризајућа може се у сврху ADR без других испитивања сматрати да није нагризајућа у односу на кожу. Ако резултати испитивања показују да је материја или смеша нагризајућа а није сврстана у групу паковања I, при чему метода испитивања не дозвољава прављење разлике између група паковања II и III, сматра се да је њена група паковања II. Ако резултати испитивања указују на то да су материја или смеша нагризајуће, али испитна метода не допушта прављење разлике између група паковања, сврстава се у групу паковања I ако ни један други резултат не указује на различиту групу паковања.

---

6 *OECD – Смерница за испитивање хемикалија, Смерница број 404 „Акутни надражај коже/корозија" (2015). [OECD Guidline for Testing of Chemicals, Guidline No. 404, „Acute Dermal Irritation/Corrosion" (2015)]*

7 *OECD – Смерниц за испитивање хемикалија, број 435 „In vitro метода испитивања надражаја/ корозије коже према издржљивости ћелијске мембране" 2015. [OECD Guidline for testing of chemicals, No 435 „In Vitro Membrane Barrier Test Method for Skin Corrosion" 2015].*

8 *OECD – Смерница за испитивање хемикалија, број 431 „Корозија коже In vitro: испитивања модела људске коже" 2015. [OECD Guidlines for testing of chemicals, No 431 „In Vitro Skin Corrosion: Rreconstructed Human epidermis (THE) Test Method" 2016].*

9 *OECD – Смерница за испитивање хемикалија, број 430 „Корозија коже In vitro: испитивања транскутане електричне отпорности (TEP)" 2015 [OECD Guidline for testing of chemicals, No 430 „In Vitro Skin Corrosion: Transcutaneous Electrical Resistance Test Method (TER)" 2015].*

10 *OECD смернице за испитивање хемикалија Бр. 439 „In Vitro Иритација коже: Метода испитивања реконструисаног људског епидермиса" 2015.*

2.2.8.1.5.3 Групе паковања су додељене нагризајућим материјама у складу са следећим критеријумима (види табелу 2.2.8.1.5.3):

(a) Група паковања I се додељује материјама које узрокују неповратно оштећење нетакнутог кожног ткива у периоду посматрања до 60 минута, који почиње након излагања у трајању од 3 минута или мање;

(b) Група паковања II се додељује материјама које узрокују неповратно оштећење нетакнутог кожног ткива у периоду посматрања до 14 дана, који почиње након излагања у трајању од три до 60 минута;

(c) Група паковања III се додељује материјама које:

(i) које узрокују неповратно оштећење нетакнутог кожног ткива у периоду посматрања до 14 дана, који почиње након излагања у трајању преко 60 минута, а највише 4 сата; или

(ii) за које се претпоставља, да не узрокују неповратно оштећење нетакнутог кожног ткива, али код којих брзина нагризања на челичним или алуминијумским површинама на температури испитивања од 55°C прелази вредност од 6,25 mm годишње, ако се испитују на оба материјала. За испитивања на челику се користи тип S235JR+CR (1.0037 одн. St 37-2), S275J2G3+CR (1.0144 одн. St 44-3), ISO 3574, „Unified Numbering System (UNS)" (Унифицирани бројчани систем) G10200 или SAE 1020, а за испитивање на алуминијуму необложене типове 7075-T6 или AZ5GU-T6. Дозвољено испитивање је описано у *Приручнику за испитивања и критеријуме*, део III, одељак 37.

Напомена: Ако се при почетном испитивању утврди на челику или алуминијуму да је материја која се испитује нагризајућа, додатно испитивање на другом металу није неопходно.

Табела 2.2.8.1.5.3: Преглед критеријума у 2.2.8.1.5.3

Група паковања	Време изложености	Период посматрања	Ефекти
I	≤ 3 min	≤ 60 min	Неповратно оштећење нетакнутог кожног ткива
II	> 3 min ≤ 1 h	≤ 14 дана	Неповратно оштећење нетакнутог кожног ткива
III	> 1 h ≤ 4 h	≤ 14 дана	Неповратно оштећење нетакнутог кожног ткива
III	-	-	Степен нагризања на површини челика или алуминијума, који на температури испитивања од 55°C прелази вредност од 6,25 mm годишње, ако су испитана на оба материјала.

2.2.8.1.6 *Алтернативне методе додељивања групе паковања за смеше: Приступ корак-по-корак*

2.2.8.1.6.1 Опште одредбе

За смеше је потребно прибавити информације или извести закључке који омогућавају да се на одређену смешу примене критеријуми у циљу класификације и додељивања групе паковања. Процес класификације и додељивања групе паковања одвија се у фазама и зависи од количине доступних информација о одређеној смеши, сличним смешама и/или њеним састојцима. Дијаграм на слици 2.2.8.1.6.1 у наставку описује процес:

Слика 2.2.8.1.6.1: Приступ корак-по-корак који се користи за класификацију и додељивање групе паковања нагризајућим смешама

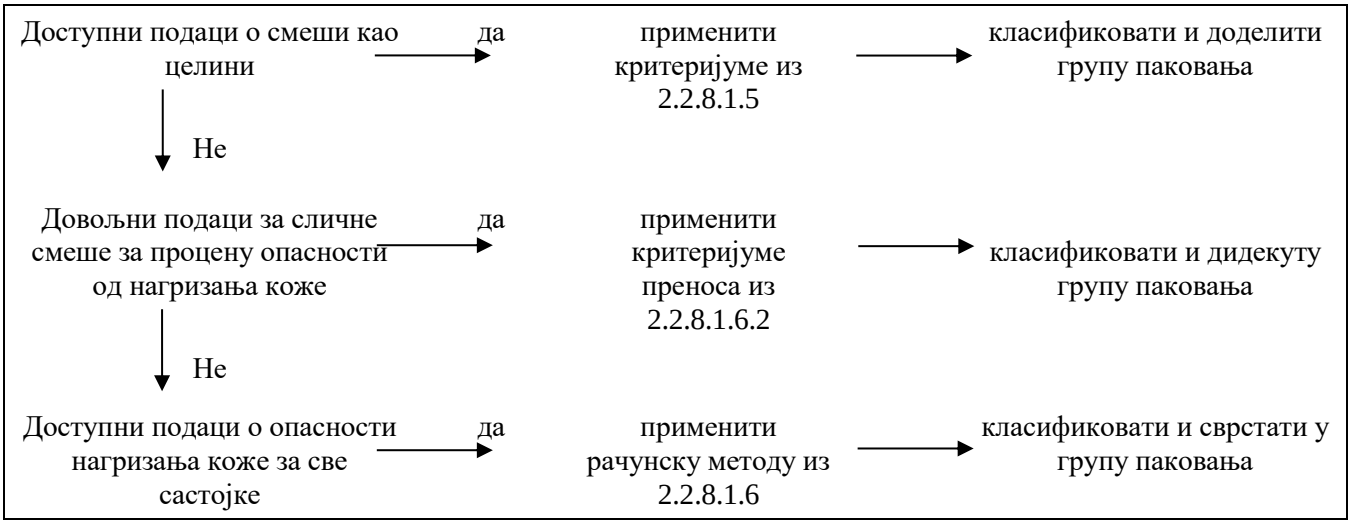

2.2.8.1.6.2 Принципи премошћавања

Када смеша није испитана ради утврђивања њеног потенцијала нагризања коже, али су за одређену смешу на располагању подаци о појединачним састојцима и сличним испитаним смешама за адекватно класификовање и додељивање групе паковања, ови подаци ће се користити у складу са следећим принципима премошћавања. На овај начин се у процесу класификације расположиви подаци користе у највећој могућој мери како би се описао ниво опасности одређене смеше.

(a) Разблаживање: Ако се испитивана смеша разблажи помоћу растварача који не испуњава критеријуме за класу 8 и не утиче на групу паковања осталих састојака, онда се новој разблаженој смеши може доделити иста група паковања као првобитно испитиваној смеши.

Напомена: *У одређеним случајевима разблаживање смеше или материје може довести до повећања нагризајућих својстава. Ако је то случај, принцип премошћавања се не може користити.*

(b) Карактеристике производне серије: Претпоставља се да је потенцијал нагризања коже у испитиваној производној серији смеше једнак са другом неиспитаном производном серијом истог трговачког производа, ако су производи истог произвођача, осим ако постоји основа за претпоставку да постоје значајна одступања која воде до промене потенцијала нагризања коже неиспитане серије. У том случају неопходна је нова класификација.

(c) Концетрација смеша групе паковања I: Ако се испитивана смеша која испуњава критеријуме за сврставање у групу паковања I концентрише, неиспитивана смеша са већом концетрацијом може се сврстати у групу паковању I без додатног испитивања.

(d) Интерполација унутар једне групе паковања: За три смеше (A, B и C) са идентичним састојцима, при чему су смеше A и B испитане и спадају у исту групу паковања нагризања коже, а неиспитана смеша C има исте састојке класе 8 као смеше A и B, али се концентрација састојака класе 8 смеше налази између концентрација које имају смеше A и B, претпоставља се да смеша C спада у исту групу паковања као и смеша A и B.

(e) Значајно сличне смеше: У следећем случају:

(i) две смеше: (A + B) и (C + B);

(ii) концентрација састојка B је иста у обе смеше;

(iii) концентрација састојка A у смеши (A + B) је иста као концентрација састојка C у смеши (C + B);

(iv) подаци о нагризању коже за састојке A и C су расположиви и суштински једнаки, т.ј. састојци спадају у исту групу паковања и није за очекивати да утичу на потенцијал нагризања коже састојка B.

Ако су смеше (A + B) или (C + B) већ класификоване на основу података из испитивања, друга смеша може да буде сврстана у исту групу паковања.

2.2.8.1.6.3 Рачунска метода заснована на основу класификације материја

2.2.8.1.6.3.1 Када смеша није испитана у циљу одређивања њеног потенцијала нагризања коже, нити су расположиви подаци о сличним смешама, нагризајућа својства материја у смеши се узимају у обзир у циљу класификује и додељивања групе паковања.

Примена рачунске методе дозвољена је само ако не постоје синергијски ефекти који смешу чине више корозивном од збира њених материја. Ово ограничење примењује се само ако се смеши додељује група паковања II или III.

2.2.8.1.6.3.2 Када се користи рачунска метода, узимају се у обзир сви састојци класе 8 присутни у концентрацији ≥ 1%, или < 1% ако су још увек релевантни за класификацију смеше као нагризајуће за кожу.

2.2.8.1.6.3.3 Да би се утврдило да ли се смеша која садржи нагризајуће материје сматрата нагризајућом и сврстава у групу паковања, примењује се рачунска метода као у дијаграму на слици 2.2.8.1.6.3. За ову рачунску методу, примењују се опште граничне концентрације где се у првом кораку користи 1% за процену материја из групе паковања I, а 5% се користи респективно за остале кораке.

2.2.8.1.6.3.4 Када се специфична гранична концентрација додели материји након њеног назива, у табели А поглавља 3.2 или у посебној одредби, ова гранична концентрација користи се уместо генеричке граничне концентрације.

2.2.8.1.6.3.5 За ову сврху је прилагођена формула за сабирање свих корака рачунске методе. То значи да ће се, када је то применљиво, генеричка гранична концентрација заменити специфичном граничном концентрацијом која се додељује материјама, а прилагођена формула представља пондерисани просек различитих граничних концентрација различитих материја у смеши:

$$\frac{PGx_1}{GCL} + \frac{PGx_2}{SCL_2} + \cdots + \frac{PGx_i}{SCL_i} \geq 1$$

Где је:

PG x_i = концентрација материје 1, 2 ... i у смеши, сврстана у групу паковања x (I, II или III)

GCL = генеричка гранична концентрација

SCL_i = специфична гранична концентрација додељена материји i

Критеријум за групу паковања је задовољен када је резултат израчунавања ≥ 1. Генеричке граничне концентрације које се користе приликом процене у сваком кораку рачунске методе су оне које се налазе на слици 2.2.8.1.6.3.

Примери примене горње формуле могу се наћи у напомени у наставку.

Напомена: *Примери примене горње формуле*

Пример 1: Смеша садржи једну нагризајућу материју у концентрацији од 5% која се сврстава у групу паковања I без специфичне граничне концентрације:

Израчунавање за групу паковања I: $\frac{5}{5\ (GCL)} = 1$ ➔ *сврстати у класу 8, група паковања I.*

Пример 2: Смеша садржи три материје нагризајуће за кожу; две од њих (A и B) имају специфичне граничне концентрације; за трећу (C) се примењује гранична концентрација. Остатак смеше не треба узимати у обзир:

Материја X у смеши и њена додељена група паковања у оквиру класе 8	Концентрација (conc) у смеши у %	Специфична гранична концентрација (SCL) за групу паковања I	Специфична гранична концентрација (SCL) за групу паковања II	Специфична гранична концентрација (SCL) за групу паковања III
A, сврстана у групу паковања I	3	30%	нема	нема
B, сврстана у групу паковања I	2	20%	10%	нема
C, сврстана у групу паковања III	10	нема	нема	нема

Прорачун за групу паковања I: $\frac{3\ (conc\ A)}{30\ (SCL\ PGI)} + \frac{2\ (conc\ B)}{20\ (SCL\ PGI)} = 0{,}2 < 1$

Критеријум за групу паковања I није испуњен.

Прорачун за групу паковања II: $\frac{3\ (conc\ A)}{5\ (GCL\ PG\ II)} + \frac{2\ (conc\ B)}{10\ (SCL\ PG\ II)} = 0{,}8 < 1$

Критеријум за групу паковања II није испуњен.

Прорачун за групу паковања III: $\frac{3\ (conc\ A)}{5\ (GCL\ PGIII)} + \frac{2\ (conc\ B)}{5\ (GCL\ PG\ III)} + \frac{10\ (conc\ C)}{5\ GCL\ PG\ III)} = 3 \geq 1$

Критеријум за групу паковања III је испуњен, смеша се сврстава у класу 8, група паковања III.

Слика 2.2.8.1.6.3: Рачунска метода

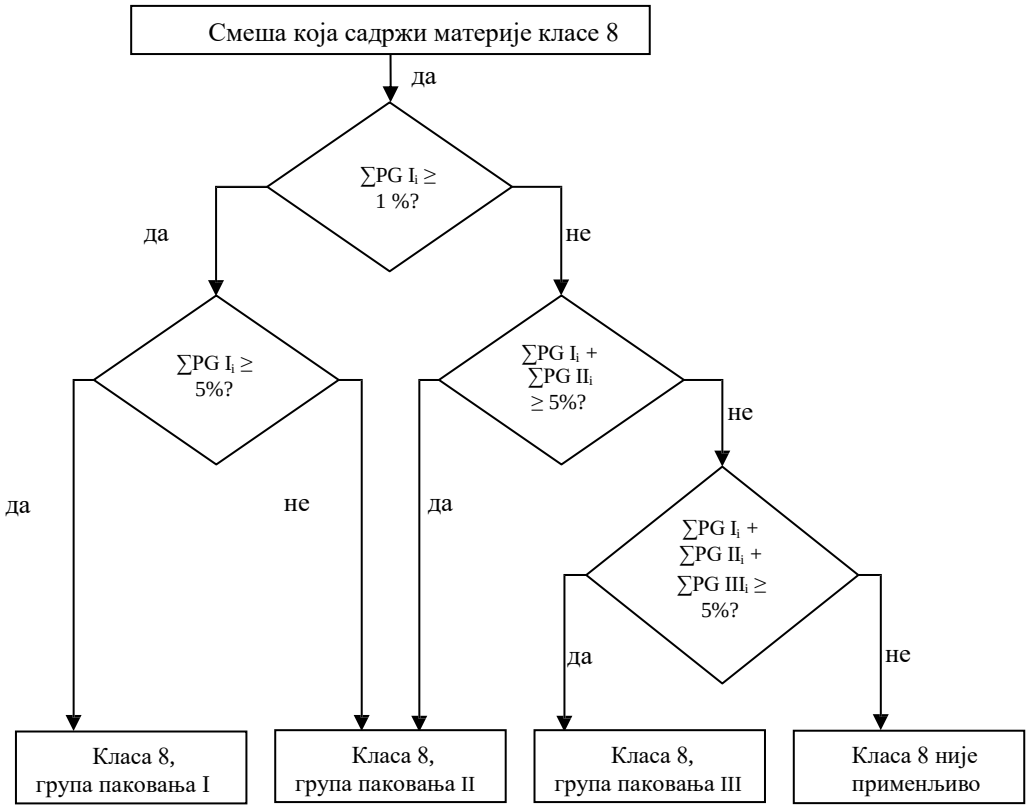

2.2.8.1.7 Ако материје класе 8, због примеса спадају у друге категорије опасности од оних у која спадају материје поименично наведене у табели A поглавља 3.2, ове смеше или растворе треба разврстати у назив, у које они спадају на основу њихове стварне опасности.

Напомена: *За класификацију раствора и смеша (као што су препарати и отпад) види и одељак 2.1.3.*

2.2.8.1.8 На основу критеријума дефинисаних у 2.2.8.1.6 може се такође утврдити, да ли је особина поименично наведеног раствора или поименично наведене смеше, односно раствора или смеше, који садрже неку поименично наведену материју, таква, да овај раствор или ова смеша не подлежу одредбама ове класе.

Напомена: *Материје UN 1910 КАЛЦИЈУМОКСИД и UN 2812 НАТРИЈУМ-АЛУМИНАТ, које су наведене у UN Модел пропису, не подлежу одредбама ADR.*

2.2.8.2 Материје које нису дозвољене за превоз

2.2.8.2.1 Хемијски нестабилне материје класе 8 дозвољене су за превоз само ако су предузете неопходне мере предострожности како би се спречила могућност појаве опасног разлагања или полимеризације при нормалним условима превоза. За мере предострожности, неопходне за спречавање полимеризације, види посебну одредбу 386 поглавља 3.3. У том циљу мора се посебно водити рачуна да посуде и цистерне не садрже материје које могу да подстичу такве реакције.

2.2.8.2.2 Следеће материје нису дозвољене за превоз:

- UN 1798 НИТРОЗИЛХЛОРИД (смеша хлороводничне и нитритне киселине);
- хемијски нестабилне смеше отпадне сумпорне киселине;
- хемијски нестабилне смеше нитритне киселине или смеше остатака сумпорне и азотне киселине, које нису денитрисане,
- перхлорна киселина у воденом раствору са преко 72% масе чисте киселине или смеше перхлорне киселине са другим течним материјама изузев воде.

2.2.8.3 Списак заједничких назива

Нагризајуће материје <u>без</u> додатне опасности и предмети, које садрже такве материје

материје киселог карактера C1-C4

неорган-ске

течне C1

2584 АЛКИЛСУЛФОНСКЕ КИСЕЛИНЕ, ТЕЧНЕ са више од 5% слободне сумпорне киселине или
2584 АРИЛСУЛФОНСКЕ КИСЕЛИНЕ, ТЕЧНЕ са више од 5% слободне сумпорне киселине
2693 БИСУЛФИТИ, ВОДЕНИ РАСТВОР, Н.Д.Н.
2837 БИСУЛФАТИ, ВОДЕНИ РАСТВОР
3264 НАГРИЗАЈУЋА КИСЕЛА НЕОРГАНСКА ТЕЧНОСТ, Н.Д.Н

чврсте C2

1740 ФЛУОРОВОДОНИЦИ, ЧВРСТИ, Н.Д.Н.
2583 АЛКИЛСУЛФОНСКЕ КИСЕЛИНЕ, ЧВРСТЕ са више од 5% слободне сумпорне киселине или
2583 АРИЛСУЛФОНСКЕ КИСЕЛИНЕ, ЧВРСТЕ са више од 5% слободне сумпорне киселине
3260 НАГРИЗАЈУЋА КИСЕЛА НЕОРГАНСКА ЧВРСТА МАТЕРИЈА, Н.Д.Н

органске

течне C3

2586 АЛКИЛСУЛФОНСКЕ КИСЕЛИНЕ, ТЕЧНЕ са највише 5% слободне сумпорне киселине или
2586 АРИЛСУЛФОНСКЕ КИСЕЛИНЕ, ТЕЧНЕ са највише 5% слободне сумпорне киселине
2987 ХЛОРСИЛАНИ, НАГРИЗАЈУЋИ, Н.Д.Н.
3145 АЛКИЛФЕНОЛИ, ТЕЧНИ, Н.Д.Н. (укључујући C_2-C_{12} хомологе)
3265 НАГРИЗАЈУЋА КИСЕЛА ОРГАНСКА ТЕЧНОСТ, Н.Д.Н

чврсте C4

2430 АЛКИЛФЕНОЛИ, ЧВРСТИ, Н.Д.Н. (укључујући C_2-C_{12} хомологе)
2585 АЛКИЛСУЛФОНСКЕ КИСЕЛИНЕ, ЧВРСТЕ са највише 5% слободне сумпорне киселине или
2585 АРИЛСУЛФОНСКЕ КИСЕЛИНЕ, ЧВРСТЕ са највише 5% слободне сумпорне киселине
3261 НАГРИЗАЈУЋА КИСЕЛА ОРГАНСКА ЧВРСТА МАТЕРИЈА, Н.Д.Н

материје Базног карактера C5-C8

неорган-ске

течне C5

1719 НАГРИЗАЈУЋА АЛКАЛНА ТЕЧНА МАТЕРИЈА
2797 АЛКАЛНИ ЕЛЕКТРОЛИТ ЗА ПУЊЕЊЕ БАТЕРИЈА
3266 НАГРИЗАЈУЋА БАЗНА НЕОРГАНСКА ТЕЧНОСТ, Н.Д.Н

чврсте C6

3262 НАГРИЗАЈУЋА БАЗНА НЕОРГАНСКА ЧВРСТА МАТЕРИЈА, Н.Д.Н

органске

течне C7

2735 АМИНИ, НАГРИЗАЈУЋИ, ТЕЧНИ, Н.Д.Н. или
2735 ПОЛИАМИНИ НАГРИЗАЈУЋИ, ТЕЧНИ, Н.Д.Н.
3267 НАГРИЗАЈУЋА БАЗНА ОРГАНСКА ТЕЧНОСТ, Н.Д.Н.

органске

чврсте C8

3259 АМИНИ, НАГРИЗАЈУЋИ, ЧВРСТИ, Н.Д.Н. или
3259 ПОЛИАМИНИ, НАГРИЗАЈУЋИ, ЧВРСТИ, Н.Д.Н.
3263 НАГРИЗАЈУЋА БАЗНА ОРГАНСКА ЧВРСТА МАТЕРИЈА, Н.Д.Н

		1903 ДЕЗИНФЕКЦИОНО СРЕДСТВО, НАГРИЗАЈУЋЕ, ТЕЧНО, Н.Д.Н. 2801 БОЈЕ, НАГРИЗАЈУЋА, ТЕЧНЕ, Н.Д.Н. или 2801 ПОЛУФАБРИКАТ БОЈЕ, НАГРИЗАЈУЋИ, ТЕЧАН, Н.Д.Н.
	течне C9	3066 БОЈА (боја, лак, емајл, бајц, шелак, фирнајз, средство за полирање, пуниоци) или 3066 СРОДНИ МАТЕРИЈАЛИ ЗА БОЈЕ (укључујући разређиваче и раствараче) 1760 НАГРИЗАЈУЋА ТЕЧНА МАТЕРИЈА, Н.Д.Н.
Друге нагризајуће материје C9-C10		
	Чврсте [a] C10	3147 БОЈА, НАГРИЗАЈУЋА, ЧВРСТА, Н.Д.Н. или 3147 МЕЂУПРОИЗВОД ЗА БОЈЕ, НАГРИЗАЈУЋИ, ЧВРСТ, Н.Д.Н. 3244 ЧВРСТА МАТЕРИЈА КОЈА САДРЖИ НАГРИЗАЈУЋУ ТЕЧНОСТ, Н.Д.Н. 1759 НАГРИЗАЈУЋА ЧВРСТА МАТЕРИЈА, Н.Д.Н.
Предмети C11		1774 ПУЊЕЊА АПАРАТА ЗА ГАШЕЊЕ ПОЖАРА, нагризајућа течна материја 2028 БОМБЕ, ДИМНЕ, ЗА МАГЛУ, НЕЕКСПЛОЗИВНЕ које садрже нагризајућу течност, без упаљача 2794 АКУМУЛАТОРИ, ЕЛЕКТРИЧНИ, СА ТЕЧНИМ ЕЛЕКТРОЛИТОМ КИСЕЛИНЕ 2795 АКУМУЛАТОРИ, ЕЛЕКТРИЧНИ, СА ТЕЧНИМ ЕЛЕКТРОЛИТОМ АЛКАЛА 2800 АКУМУЛАТОРИ, ЕЛЕКТРИЧНИ, КОЈИ НЕ ЦУРЕ 3028 АКУМУЛАТОРИ, ЕЛЕКТРИЧНИ, СУВИ, ПУЊЕНИ ЧВРСТИМ КАЛИЈУМХИДРОКСИДОМ 3477 ПАТРОНЕ ГОРИВНИХ ЋЕЛИЈА, садрже нагризајуће материје, или 3477 ПАТРОНЕ ГОРИВНИХ ЋЕЛИЈА У УРЕЂАЈИМА, садрже нагризајуће материје, или 3477 ПАТРОНЕ ГОРИВНИХ ЋЕЛИЈА, УПАКОВАНЕ СА УРЕЂАЈИМА, садрже нагризајуће материје 3547 ПРЕДМЕТИ КОЈИ САДРЖЕ НАГРИЗАЈУЋЕ МАТЕРИЈЕ, Н.Д.Н.
Нагризајуће материје <u>са</u> додатном опасношћи и предмети, које садрже такве материје		
Запаљиве CF	**течне [b] CF1**	3470 БОЈА, НАГРИЗАЈУЋА, ЗАПАЉИВА, (боја, лак, емајл, бајц, шелак, фирнајз, средство за полирање, пуниоци) или 3470 ДОДАТНИ МАТЕРИЈАЛИ ЗА БОЈЕ, НАГРИЗАЈУЋИ, ЗАПАЉИВИ, (укључујући разређиваче и раствараче) 2734 АМИНИ, НАГРИЗАЈУЋИ, ЗАПАЉИВИ, ТЕЧНИ, Н.Д.Н. или 2734 ПОЛИАМИНИ НАГРИЗАЈУЋИ, ЗАПАЉИВИ, ТЕЧНИ, Н.Д.Н. 2986 ХЛОРСИЛАНИ, НАГРИЗАЈУЋИ, ЗАПАЉИВИ, Н.Д.Н. 2920 НАГРИЗАЈУЋА ТЕЧНА МАТЕРИЈА, ЗАПАЉИВА, Н.Д.Н.
	чврсте CF2	2921 НАГРИЗАЈУЋА ЧВРСТА МАТЕРИЈА, ЗАПАЉИВА, Н.Д.Н.

Самозагревајуће CS	**течне**	**CS1**	3301 НАГРИЗАЈУЋА ТЕЧНА МАТЕРИЈА, САМОЗАГРЕВАЈУЋА, Н.Д.Н.
	чврсте	**CS2**	3095 НАГРИЗАЈУЋА ЧВРСТА МАТЕРИЈА, САМОЗАГРЕВАЈУЋА, Н.Д.Н.
реактивне са водом CW	**течне** [b]	**CW1**	3094 НАГРИЗАЈУЋА ТЕЧНА МАТЕРИЈА, РЕАКТИВНА СА ВОДОМ, Н.Д.Н.
	чврсте	**CW2**	3096 НАГРИЗАЈУЋА ЧВРСТА МАТЕРИЈА, РЕАКТИВНА СА ВОДОМ, Н.Д.Н.
оксидирајуће CO	**течне**	**CO1**	3093 НАГРИЗАЈУЋА ТЕЧНОСТ СА ОКСИДАЦИОНИМ СВОЈСТВОМ, Н.Д.Н.
	чврсте	**CO2**	3084 НАГРИЗАЈУЋА ЧВРСТА МАТЕРИЈА СА ОКСИДАЦИОНИМ СРЕДСТВОМ, Н.Д.Н.
Отровне [d] **CT**	**течне** [c]	**CT1**	3471 ВОДОНИКДИФЛУОРИД, РАСТВОР, Н.Д.Н. 2922 НАГРИЗАЈУЋА ТЕЧНОСТ, ОТРОВНА, Н.Д.Н.
	чврсте [e]	**CT2**	2923 НАГРИЗАЈУЋА ЧВРСТА МАТЕРИЈА, ОТРОВНА, Н.Д.Н.
	предмети	**CT3**	3506 ЖИВА У ПРОИЗВЕДЕНИМ ПРЕДМЕТИМА
запаљиве, течне, отровне [d]		**CFT**	(Не постоји заједнички назив са овим класификационим кôдом; уколико је неопходно разврставање у неки заједнички назив са класификационим кôдом, потребно је одредити према табели претежне опасности у 2.1.3.10.)
оксидирајуће, отровне [d],[e]		**COT**	(Не постоји заједнички назив са овим класификационим кôдом; уколико је неопходно разврставање у неки заједнички назив са класификационим кôдом, потребно је одредити према табели претежне опасности у 2.1.3.10.)

Фусноте

[a] *смеше чврстих материја, које не подлежу одредбама ADR са нагризајућим течним материјама се могу транспортовати под UN 3244, а да се при томе не примењују критеријуми класификације класе 8, под условом, да у моменту товарења материје или амбалаже, затварања кола или контејнера није видљива слободна течност. Свака амбалажа мора одговарати типу конструкције, који је успешно прошао испитивање заптивености за ниво групе паковања II.*

[b] *Хлорсилани, који у додиру са водом или влажним ваздухом развијају запаљиве гасове, су материје класе 4.3.*

[c] *Хлорформијати са преовлађујућим отровним особинама су материје класе 6.1.*

[d] *Нагризајуће материје, које су према 2.2.61.1.4 до 2.2.61.1.9 дефинисане као врло отровне при удисању, су материје класе 6.1.*

[e] *UN 1690 НАТРИЈУМФЛУОРИД, ЧВРСТ, UN 1812 КАЛИЈУМФЛУОРИД, ЧВРСТ, UN 2505 АМОНИЈУМ ФЛУОРИД, UN 2674 НАТРИЈУМФЛУОРСИЛИКАТ, UN 2856 ФЛУОРСИ-ЛИКАТИ, Н.Д.Н., UN 3415 НАТРИЈУМФЛУОРИД, РАСТВОР и UN 3422 КАЛИЈУМ-ФЛУОРИД, РАСТВОР су материје класе 6.1.*

2.2.9 Класа 9: Остале опасне материје и предмети

2.2.9.1 Критеријуми

2.2.9.1.1 Појам класе 9 обухвата материје и предмете, које у току превоза представљају опасност, а нису обухваћене појмовима других класа.

2.2.9.1.2 Материје и предмети класе 9 су подељене како следи:

M1 Материје које при удисању у виду фине прашине, могу угрозити здравље;

M2 Материје и предмети, који у случају пожара могу стварати диоксине;

M3 Материје које емитују запаљиве паре;

M4 Литијумске батерије и натријум-јонске батерије;

M5 Средства за спасавање;

M6–M8 Материје опасне по животну средину;

M6 Течне материје, које загађују воду;

M7 Чврсте материје, које загађују воду;

M8 Генетички модификовани микроорганизми и организми;

M9-M10 Материје у загрејаном стању;

M9 Течне материје;

M10 Чврсте материје;

M11 Друге материје и предмети које у току превоза представљају опасност, а не спадају у дефиниције других класа.

2.2.9.1.3 *Дефиниције појмова и класификација*

Материје и предмети класификовани у класе 9 наведени су у табели А поглавља 3.2. Разврставање материја и предмета који нису поименично наведени у табели А поглавља 3.2. у одговарајући назив ове табеле или става 2.2.9.3, врши се у складу са 2.2.9.1.4 до 2.2.9.1.8, 2.2.9.1.10, 2.2.9.1.11, 2.2.9.1.13 и 2.2.9.1.14 у наставку.

2.2.9.1.4 *Материје, које при удисању у виду фине прашине, могу угрозити здравље*

Материје, које при удисању у виду фине прашине, могу угрозити здравље обухватају азбест и смеше које садрже азбест.

2.2.9.1.5 *Материје и предмети, који у случају пожара могу стварати диоксине*

Материје и предмети, који у случају пожара могу стварати диоксине, обухватају полихлороване бифениле (ПХБ) и терфениле (ПХТ) и полихалогеноване бифениле и терфениле и смеше које садрже ове материје, као и предмете, као што су трансформатори, кондензатори и други предмети, који садрже такве материје или смеше.

Напомена: *Смеше са садржајем ПХБ и ПХТ не већим од 50 mg/kg не подлежу одредбама ADR.*

2.2.9.1.6 *Материје, које емитују запаљиве паре*

Материје, које емитују запаљиве паре, обухватају полимере, који садрже запаљиве течне материје са тачком паљења до 55 ºC.

2.2.9.1.7 *Литијумске батерије и натријум-јонске батерије*

2.2.9.1.7.1 *Литијумске батерије*

Литијумске батерије морају испунити одређене захтеве, осим када је другачије наведено у ADR (нпр. за прототипове батерија и производњу у малим серијама морају испунити захтеве дате у посебној одредби 310 или за оштећене батерије захтеве дате у посебној одредби 376).

Напомена: *За UN 3536 ЛИТИЈУМСКЕ БАТЕРИЈЕ УГРАЂЕНЕ У ТЕРЕТНЕ ТРАНСПОРТНЕ ЈЕДИНИЦЕ, види посебну одредбу 389 у поглављу 3.3.*

Ћелије и батерије, ћелије и батерије у уређајима или ћелије и батерије упаковане заједно са уређајима, које садрже литијум у било ком облику морају да се сврстају у UN бројеве 3090, 3091, 3480 или 3481. Оне се могу транспортовати под овим називима ако испуњавају следеће одредбе:

(a) свака ћелија или батерија доказаног типа, који испуњава захтеве свих испитивања *Приручника за испитивање и критеријуме*, део III, пододељак 38.3;

Напомена: *Батерије морају да буду доказаног типа, који испуњавају захтеве испитивања Приручника за испитивање и критеријуме, део III, пододељак 38.3, независно од тога да ли ћелије из којих су састављене, одговарају испитаном типу.*

(b) свака ћелија и батерија садржи сигурносни уређај за проветравање (нем. текст - опремљена заштитним уређајем против унутрашњег надпритиска) или је пројектована да спречи насилни лом под нормалним условима превоза.

(c) свака ћелија и батерија је опремљена ефикасним уређајем ради спречавања спољних кратких спојева;

(d) свака батерија, која садржи ћелије или серију ћелија повезаних у паралелу, опремљена је ефикасним средствима неопходних за спречавање повратне струје (нпр. диоде, осигурачи итд.)

(e) ћелије и батерије морају да буду произведене у складу са програмом за управљање квалитетом који укључује:

(i) опис организационе структуре и одговорности особља који су повезани са пројектовањем и квалитетом производа;

(ii) одговарајућа упутства која се користе за контролисања и испитивања, контроле квалитета, обезбеђење квалитета и за радне поступке:

(iii) контроле поступка који треба да обухвати одговарајуће активности за спречавање и откривање унутрашњих кварова кратких спојева у току производње ћелија;

(iv) евиденцију (белешке) о квалитету, као што су извештаји о контролисању, подаци о испитивању, калибрацији и сертификати; Подаци о испитивању морају да се чувају и да се доставе надлежном органу на захтев.

(v) провере од стране руководства (менаџмента) ради обезбеђења ефикасног начина спровођења програма обезбеђења квалитета;

(vi) поступак за контролу докумената и њихова прерада (ревизија);

(vii) средство за контролу ћелија или батерија, који не одговарају испитаним типовима наведеним под (a);

(viii) програми обуке и поступак квалификације за релевантно особље и

(ix) поступак да би се обезбедило да на крајњем производу не буде оштећења.

Напомена: *Могу се прихватити сопствени програми за управљање квалитетом у оквиру предузећа. Не захтева се сертификација од стране трећег лица, међутим поступци наведени у (i) до (ix) морају да буду тачно бележени и доказани. Копија програма за управљање квалитетом мора да буде достављена надлежном органу на захтев.*

(f) Литијумске батерије, које садрже и примарне литијум-металне ћелије и пуњиве литијум-јонске ћелије, које нису конструисане да се екстерно пуне (види посебну

одредбу 387 поглавља 3.3), морају испуњавати следеће услове:

(i) Пуњиве литијум-јонске ћелије могу се пунити само примарним литијум-металним ћелијама;

(ii) Пуњиве литијум-јонске ћелије су конструисане тако да се не могу препунити;

(iii) Батерија је прошла испитивање као примарна литијумска батерија;

(iv) Ћелијски делови батерије морају бити од типа за који је доказано да испуњава одговарајуће захтеве испитивања из *Приручника за испитивања и критеријуме*, део III, пододељак 38.3;

(g) Осим дугмастих ћелија уграђених у опрему (укључујући и матичне плоче), произвођачи и наредни дистрибутери ћелија или батерија после 30. јуна 2003. године морају учинити доступним закључак о испитивању као што је наведено у *Приручнику за испитивања и критеријуме*, део III, пододељак 38.3, став 38.3.5.

Напомена: *Израз „учинити доступним" значи да произвођачи и наредни дистрибутери морају осигурати да је закључак о испитивању доступан тако да пошиљалац или друга лица у ланцу набавке могу потврдити усклађеност.*

Литијумске батерије не подлежу одредбама ADR уколико испуњавају захтеве посебне одредбе 188 у поглављу 3.3.

2.2.9.1.7.2 Натријум-јонске батерије

Ћелије и батерије, ћелије и батерије у уређајима или ћелије и батерије упаковане заједно са уређајима које садрже јон натријума, чине електрохемијски систем који се може пунити у коме су позитивна и негативна електрода интеркалациони или уметнути делови, израђени без металног натријума (или легуре натријума) у било којој од електрода и са органским неводеним једињењем као електролитом, морају да се сврстају у UN бројеве 3551 или 3552, како је применљиво.

Напомена: *Интеркалирани натријум постоји у јонском или квази-атомском облику у решетки материјала електроде.*

Оне се могу превозити под овим називима ако испуњавају следеће одредбе:

(a) Свака ћелија или батерија је доказаног типа, који испуњава захтеве свих применљивих испитивања *Приручника за испитивање и критеријуме*, део III, пододељак 38.3;

Напомена: *Батерије морају да буду доказаног типа, које испуњавају захтеве испитивања Приручника за испитивање и критеријуме, део III, пододељак 38.3, независно од тога да ли ћелије из којих су састављене, одговарају испитаном типу.*

(b) Свака ћелија и батерија садржи сигурносни уређај за проветравање или је пројектована да спречи насилни лом под нормалним условима превоза;

(c) Свака ћелија и батерија је опремљена ефикасним уређајем ради спречавања спољних кратких спојева;

(d) Свака батерија, која садржи ћелије или серију ћелија паралелно повезаних, опремљена је ефикасним средствима неопходним за спречавање повратне струје (нпр. диоде, осигурачи итд.);

(e) Ћелије и батерије морају да буду произведене у складу са програмом за управљање квалитетом како је утврђено под 2.2.9.1.7.1 (e) (i) до (ix);

(f) Произвођачи и наредни дистрибутери ћелија или батерија морају учинити доступним закључак о испитивању као што је наведено у *Приручнику за испитивања и критеријуме*, део III, пододељак 38.3, став 38.3.5.

Напомена: *Израз „учинити доступним" значи да произвођачи и наредни дистрибутери морају осигурати да је закључак о испитивању доступан тако да пошиљалац или друга лица у ланцу набавке могу потврдити усклађеност.*

Натријум-јонске батерије не подлежу одредбама ADR уколико испуњавају захтеве посебних одредаба 188 или 400 поглавља 3.3.

2.2.9.1.8 *Средства за спасавање*

Средства за спасавање обухватају средства за спасавање и делове аутомобила, који одговарају дефиницијама посебних одредби 235 или 296 поглавља 3.3.

2.2.9.1.9 *Материје опасне по животну средину*

(Брисано)

2.2.9.1.10 *Загађивачи водене средине: материје опасне по животну средину (водена средина)*

2.2.9.1.10.1 Општа дефиниција појмова

2.2.9.1.10.1.1 Материје опасне по животну средину између осталог обухватају течне или чврсте материје које загађују воду, као и растворе и смеше са таквим материјама (као што су препарати и отпад).

„*Материје"* у смислу 2.2.9.1.10 су хемијски елементи и њихове компоненте у природном стању или добијени производним поступком, укључујући неопходне адитиве за одржавање стабилности производа и нечистоћа које су настале услед коришћења поступка, али изузев растварача који могу бити екстраховани без утицаја на стабилност материје или на њен састав.

2.2.9.1.10.1.2 За водену средину могу се сматрати организми који живе у води и водени еко-систем чији су они део[11]. Основа за одређивање (идентификацију) опасности је дакле отровност материје или смеше у води, иако ова основа може да буде промењена другим информацијама о понашању при разградњи и биоакумулацији.

2.2.9.1.10.1.3 Иако је за примену предвиђен следећи поступак класификације за материје и смеше, признаје се да су у неким случајевима, нпр. код метала или слабо растворљивих анорганских једињења неопходне посебне смернице[12].

2.2.9.1.10.1.4 Следеће дефиниције важе за скраћенице или појмове који се користе у овом одељку:

— BFC: Фактор биоконцентрације;

— BOD: Биохемијска потреба за кисеоником;

— COD: Хемијска потреба за кисеоником;

— GLP: Добра лабораторијска пракса;

— EC_x: Концентрација која је повезана са x % реакцијом;

— EC_{50}: Делотворна концентрација материје која проузрокује 50 % максималне реакције;

— ErC_{50}: EC_{50} –вредност као смањење стопе раста ;

— Kow: Коефицијент расподеле октанола/воде:

— LC_{50} (50 % смртоносне концентрације): концентрација материје у води, која води до смртности 50 % (половине) испитних животиња једне групе;

— $L(E)C_{50}$: LC_{50} или EC_{50};

— NOEC: Концентарција на којој није констатовано дејство;

испитна концентрација непосредно испод најниже испитане концентрације са статистички значајним штетним дејством. NOEC у упоређењу са контролом нема статистички значајно штетно дејство;

— OECD: Смернице за испитивања: Смернице за испитивања објављене од Организације за економску сарадњу и развој (OECD).

2.2.9.1.10.2 Дефиниције појмова и захтеви за подацима

2.2.9.1.10.2.1 Основни елементи за сврставање материја опасних по животну средину (водену средину) су:

(a) акутна отровност у води;

---

[11] *Тиме нису обухваћене материје које загађују воде, за које може бити неопходно да се узму у обзир ефекти ван водене средине, као нпр. по људско здравље.*

[12] *Ове смернице су садржане у Прилогу 10 GHS.*

(b) хронична отровност у води;

(c) потенцијална или актуелна биоакумулација и

(d) разградивост (биотична и абиотична) за органске хемикалије.

2.2.9.1.10.2.2 Иако се предност даје подацима из међународно хармонизованих испитних поступака (метода), у пракси смеју да се користе и подаци из националних поступака, уколико се сматрају истовредним. Подаци о отровности за слатководне и морске врсте сматрају се истовредним подацима и потребно их је првенствено утврдити користећи OECD-смернице за испитивања као испитне поступке који су истовредни на принципима добре лабораторијске праксе (GLP). Уколико такви подаци нису на располагању, класификација се мора извршити на основу најбољих расположивих података.

2.2.9.1.10.2.3 **Акутна отровност у води:** Оштећење интринзичне особине једне материје, организма при краткотрајном излагању у води.

Акутна (краткорочна) опасност: У сврху класификације опасност изазавана акутном отровношћу хемикалије за организам при краткорочном излагању у води.

Акутна отровност у води обично се мора утврдити коришћењем 96-часовне- LC_{50}-вредности за рибе (OECD- смерница за испитивање 203 или истовредни поступак) и/или 48-часовне-EC_{50}-вредности за љускаре (OECD- смерница за испитивање 202 или истовредни поступак) и/или 72- или 96-часовне-EC_{50}-вредности за алге (OECD-смерница за испитивање 201 или истовредни поступак). Ове врсте сматрају се сурогатима за све водене организме и подаци о другим врстама, као што су сочивице (лемна), смеју да се узму у обзир код одговарајуће тест методе.

2.2.9.1.10.2.4 **Хронична отровност у води:** Изазивање интринзичне особине материје, штетна дејства код водених организама у току излагања у води, која се одређују у односу на животни циклус организама.

Дугорочна опасност: У сврху класификације изазвана опасност хроничном отровношћу хемикалије при дугорочном излагању у води.

О хроничној отровности постоји мање података него о акутној отровности, а свеукупност испитних метода је мање стандардизована. Подаци који су добијени у складу са OECD смерницом 210 (Риба у ранијем стадијуму живота) или 211 (Репродукција водених бува) и 201 (Спречавање раста алги), могу бити прихваћени. Смеју се користити и друга потврђена и међународно призната испитивања. Потребно је користити NOEC вредности или друге истовредне EC_x-вредности.

2.2.9.1.10.2.5 **Биоакумулација** је нето резултат прихватања, претварања и издвајања материје у организму током свих излагања (т.ј. атмосфере, воде, седимента/тла и исхране).

Потенцијал биоакумулације се по правилу утврђује преко коефицијента расподеле октанола/воде, који се на уобичајен начин изражава као утврђени log K_{ow} у складу са OECD-Смерницом за испитивање 107 или 117. Иако то представља потенцијал биоакумулације, екперименто одређени фактор биоконцентрације (BFC) је ипак погоднији за параметар и уколико је расположив треба да има првенство. BFC се мора утврдити према OECD - Смерницама за испитивање 107, 117 или 123.

2.2.9.1.10.2.6 **Разградња**: Разлагање органских молекула у мање молекуле и евентуално у угљендиоксид, воду и соли.

Разградња у животној средини може да буде биотична и абиотична (нпр. хидролизом); употребљени критеријуми одсликавају то стање. Лака биолошка разградивост утврђује се на најједноставнији начин коришћењем испитивања за биолошку разградивост (A – F) у OECD- Смерници за испитивање 301. Успешно извршено испитивање може се сматрати као индикатор за брзу разградивост у већини животних средина. То су слатководна испитивања; при томе морају се узети у обзир и разултати из OECD-Смернице за испитивања 306, која је погоднија за морску средину. Уколико такви подаци нису расположиви, однос BOD_5 (5 дана)/ COD од ≥ 0,5 сматра се као индикатор за брзу разградивост.

При одређивању брзе разградивости[13] смеју се узимати у обзир абиотична раградивост,

[13] *Посебно упутство за интерпретацију података садржано је у поглављу 4.1 и Прилогу 9 GHS.*

као хидролиза, абиотична као и биотична примарна разградивост, разградивост у не воденом медијуму и доказана брза разградивост у животној средини.

Материје се сматрају да су брзо разгардиве у животној средини, ако су испуњени следећи критеријуми:

(a) ако су у 28-дневној студији за лаку биолошку разградивости постигнуте следеће вредности за разградивост:

(i) испитивања базирана на раствореном органском угљенику: 70 %;

(ii) испитивања базирана на трошењу кисеоника или стварању угљендиоксида: 60 % теоријског максимума.

Ове граничне вредности за биолошку разградивост морају бити постигнуте у року од 10 дана након почетка процеса разградње (период, у коме је 10 % материје разграђено), уколико се материја не идентификује као комплексна материја са више компонената са структурално сличним састојцима. У том случају и у случајевима у којима постоји задовољавајуће образложење, може се одустати од услова интервала од 10 дана и да се одреди ниво за пролазак на испитивању на 28 дана[14] или

(b) у случајевима у којима постоје само BOD и COD подаци, однос BOD_5/ COD износи ≥ 0,5, или

(c) ако постоје други научно засновани докази о томе, да се материја у воденој средини у року од 28 дана може разградити до > 70 % (биотички и/или абиотички).

2.2.9.1.10.3 Категорије и критеријуми за класификацију материја

2.2.9.1.10.3.1 Материје се класификују као „материје опасне по животну средину”, ако одговарају критеријумима за акутно 1, хронично 1 или хронично 2 у складу са табелом 2.2.9.1.10.3.1. Ови критеријуми тачно описују категорије за класификацију. Они су у табели 2.2.9.1.10.3.2 приказани као дијаграм.

[14] *Види поглавље 4.1 и Прилог 9 став A9.4.2.2.3 GHS.*

Табела 2.2.9.1.10.3.1: Категорије материја опасних по водену средину (види Напомену 1)

(a) акутна (краткророчна) опасност по водену средину

Категорија акутна 1: (види напомену 2)	
96-часовна-LC_{50}-вредност (за рибе)	≤ 1 mg/l и/или
48-часовна-EC_{50}-вредност (за љускаре)	≤ 1 mg/l и/или
72- или 96-часовна-ErC_{50}-вредност (за алге и друге водене биљке)	≤ 1 mg/l *(види напомену 3)*

(b) дугорочна опасност по водену средину (види и приказ 2.2.9.1.10.3.1)

(i) материје које се не разграђују брзо (види напомену 4), за које постоји довољно података о хроничној отровности

Категорија хронична 1: (види напомену 2)	
хронична NOEC или EC_x-вредност (за рибе)	≤ 0,1 mg/l и/или
хронична NOEC или EC_x-вредност (за љускаре)	≤ 0,1 mg/l и/или
хронична NOEC или EC_x-вредност (за алге и друге водене биљке)	≤ 0,1 mg/l
Категорија хронична 2:	
хронична NOEC или EC_x-вредност (за рибе)	≤ 1 mg/l и/или
хронична NOEC или EC_x-вредност (за љускаре)	≤ 1 mg/l и/или
хронична NOEC или EC_x-вредност (за алге и друге водене биљке)	≤ 1 mg/l

(ii) брзо разградиве материје, за које постоји довољно података о хроничној отровности

Категорија хронична 1: (види напомену 2)	
хронична NOEC или EC_x-вредност (за рибе)	≤ 0,01 mg/l и/или
хронична NOEC или EC_x-вредност (за љускаре)	≤ 0,01 mg/l и/или
хронична NOEC или EC_x-вредност(за алге и друге водене биљке)	≤ 0,01 mg/l
Категорија хронична 2:	
хронична NOEC или EC_x-вредност (за рибе)	≤ 0,1 mg/l и/или
хронична NOEC или EC_x-вредност (за љускаре)	≤ 0,1 mg/l и/или
хронична NOEC или EC_x-вредност(за алге и друге водене биљке)	≤ 0,1 mg/l

(iii) материје за које не постоји довољно података о хроничној отровности

Категорија хронична 1: (види напомену 2)	
96-часовна-LC_{50}-вредност (за рибе)	≤ 1 mg/l и/или
48-часовна-EC_{50}-вредност (за љускаре)	≤ 1 mg/l и/или
72- или 96-часовна-ErC_{50}-вредност(за алге и друге водене биљке)	≤ 1 mg/l *(види напомену 3)*
и материја није лако разградива и/или експериментално одређени BFC износи ≥ 500 (или ако не постоји log K_{ow} ≥ 4) (види напомену 4 и 5)	
Категорија хронична 2:	
96-часовна-LC_{50}-вредност (за рибе)	> 1 до ≤ 10 mg/l и/или
48-часовна-EC_{50}-вредност (за љускаре)	> 1 до ≤ 10 mg/l и/или
72- или 96-часовна-ErC_{50}-вредност (за алге и друге водене биљке)	> 1 до ≤ 10 mg/l *(види напомену 3)*
и материја није лако разградива и/или експериментално одређени BFC износи ≥ 500 (или ако не постоји log K_{ow} ≥ 4) (*види напомену 4 и 5*)	

Напомена 1: *Живи организми риба, љускара и алги се испитују као репрезентативне врсте, које покривају опсег загађивача а испитне методе су високо стандардизоване. Подаци о другим организмима се такође могу узимати у обзир уколико представљају истовредне врсте и крајњу тачку испитивања.*

Напомена 2: *За класификацију материја као акутне 1 и /или хроничне 1 мора се навести одговарајући М фактор за примену методе сабирања (види 2.2.9.1.10.4.6.4).*

Напомена 3: *Ако отровност за алге ErC_{50} (= ErC_{50} (брзина раста)) падне више од 100 пута испод следеће најосетљивије врсте и ако се класификација искључиво базира на ово дејство, мора бити измерено да ли је ова отровност репрезентативна за отровност водених биљака. Ако се може доказати да то није случај, мора се користити процена стручног лица за доношење одлуке да ли се мора извршити класификација. Класификација се врши на основу ErC_{50} вредности. У случајевима када основа ErC_{50}-вредности није наведена и није евидентирана, класификација треба да се базира на најнижој расположивој ErC_{50} вредности.*

Напомена 4: *Мањак брзе разградивости базира се или на мањку лаке разградивости или на другим доказима за мањак брзе разградње. Ако нису расположиви корисни подаци о разградивости који су експериментално утврђени или процењени корисни подаци, материја се сматра да није брзо разградива.*

Напомена 5: *Потенцијал биоакумулације на основу експериментално изведеног BFC ≥ 500 или уколико то не постоји, log K_{ow} ≥ 4 под претпоставком, да је log K_{ow} адекватни опис за потенцијал биоакумулације материје. Измерене log K_{ow} вредности имају предност над log K_{ow} вредностима.*

Приказ 2.2.9.1.10.3.1: Категорије за материје са дугорочном опасношћу по водену средину

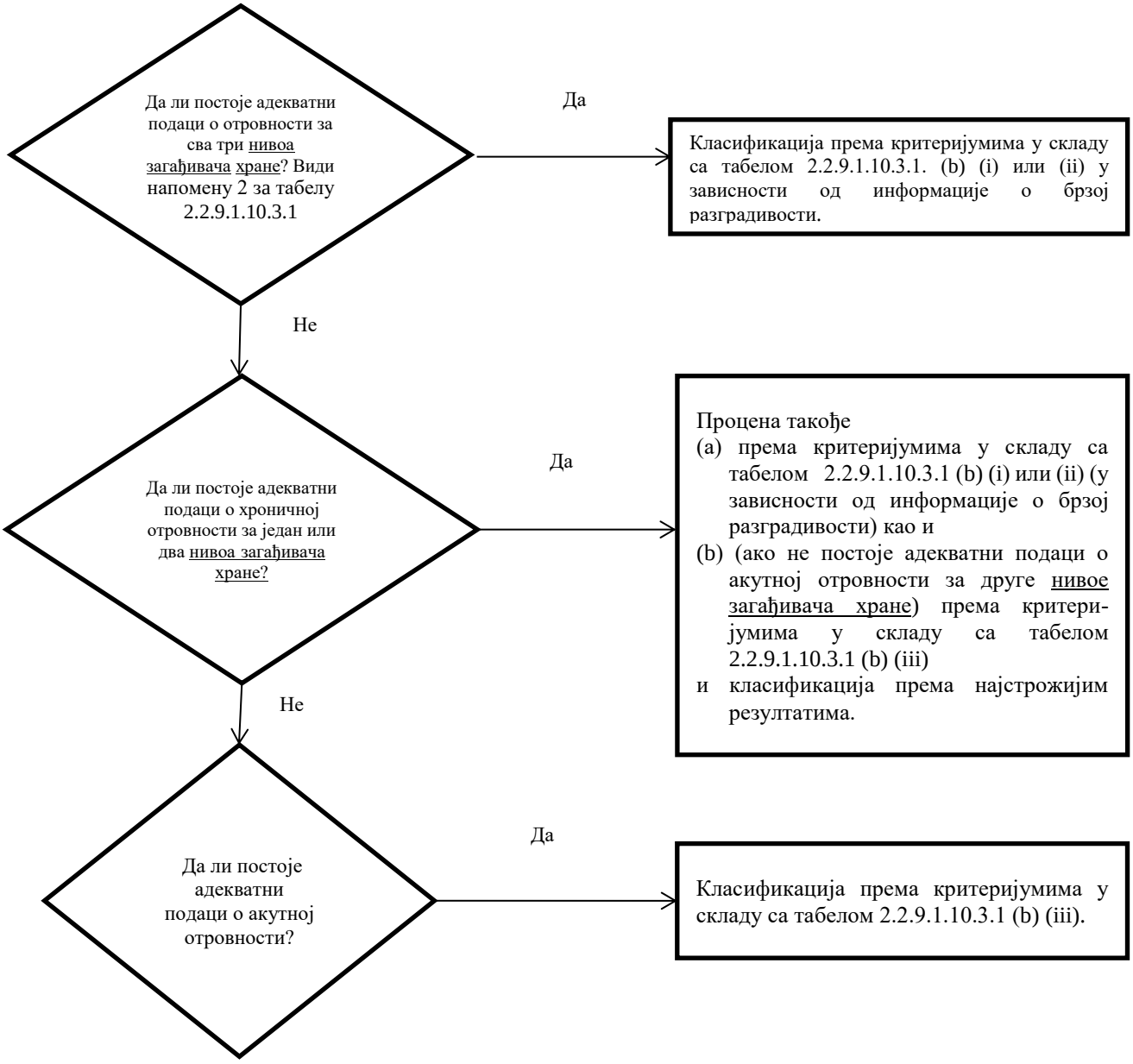

2.2.9.1.10.3.2 Шема класификације у табели 2.2.9.1.10.3.2 у наставку обухвата класификационе критеријуме за материје.

Табела 2.2.9.1.10.3.2: Шема класификације за материје опасне по водену средину

Категорије класификације			
акутна опсасност (види напомену 1)	**дугорочна опасност** (види напомену 2)		
	постоји довољно података о хроничној отровности		**не постоји довољно података о хроничној отровности** (види напомену 1)
	материје које се не разграђују брзо (види напомену 3)	**материје које се брзо разграђују** (види напомену 3)	
катергорија: акутна 1	**катергорија: хронична 1**	**катергорија: хронична 1**	**катергорија:хронична 1**
***L(E)C*$_{50}$** ≤ 1,00	***NOEC*** или ***EC*$_x$** ≤ 0,1	***NOEC*** или ***EC*$_x$** ≤ 0,01	***L(E)C*$_{50}$** ≤ 1,00 и нема брзе разградивости и/или ***BFC*** ≥ 500 или, ако не постоји ***log K*$_{ow}$** ≥ 4
	катергорија: хронична 2	**катергорија: хронична 2**	**катергорија:хронична 2**
	0,1 < ***NOEC*** или ***EC*$_x$** ≤ 1	0,01 < ***NOEC*** или **EC$_x$** ≤ 0,1	0,1 < ***L(E)C*$_{50}$** ≤ 10,0 и нема брзе разградивости и/или ***BFC*** ≥ 500 или, ако не постоји ***log K*$_{ow}$** ≥ 4

Напомена 1. *Распон акутне отровности на основу **L(E)C$_{50}$** вредности у mg/l за рибе, љускаре и/или алге или за друге водене биљке (или, ако не постоје експериментално утврђени подаци, процена на основу квантитативног односа структуре и дејства (**QSAR**)[15]).*

Напомена 2. *Материје се класификују у различите категорије хроничне отровности, осим ако су на располагању адекватни подаци о хроничној отровности за сва три нивоа загађивача хране (трофичка нивоа) о растворљивости у води или изнад 1 mg/l. („адекватан“ значи да подаци у довољној мери покривају крајњу тачку значења. Генерално то би били измерени подаци о испитивању; али да би се избегла непотребна тестирања, ови подаци у зависности од случаја могу бити и процењени подаци, нпр. **(Q)SAR** или за очигледне случајеве процена стручног лица.)*

Напомена 3. *Распон хроничне отровности на основу **NOEC** вредности или истовредних **EC$_x$** вредности у mg/l за рибе или љускаре или друге признате јединице мера за хроничну отровност.*

2.2.9.1.10.4 Категорије и критеријуми за класификацију смеша

2.2.9.1.10.4.1 Систем за класификацију смеше обухвата категорије класифакације које се користе за материје, тј. категорије акутне 1 и хроничне 1 и 2. Да би се искористили сви расположиви подаци у сврху класификације на основу опасности смеше по водену средину, сачињена је следећа претпоставка и примењује се у датим случајевима:

„Релевантни састојци” смеше су они састојци, који се налазе у концентрацији од намање 0,1 % по маси за састојке који су класификовани као акутни и/или хронични 1, а за друге састојке у концентрацији од најмање 1%, уколико се претпоставља (нпр. у случају високо отровних састојака), да састојак који је присутан у концентацији мањој од 0,1 % може још увек да буде релевантан за класификацију смеше на основу опасности по водену средину.

2.2.9.1.10.4.2 Класификација опасности по водену средину је степенасти процес и зависи од врсте расположивих информација за саму смешу и њене састојке. Степенасти концепт обухвата следеће елементе:

(a) класификација на основу резултата испитивања смеше;

(b) класификација на основу принципа преноса;

(c) коришћењем „сабирања класификованих састојака“ и/или „формуле сабирања”.

[15] *Посебан увод је садржан у поглављу 4.1. став 4.1.2.13 и у Прилогу 9 одељка **A**9.6 **GHS***

Следећи приказ 2.2.9.1.10.4.2 приказује ток поступка.

Приказ 2.2.9.1.10.4.2: Степенасти поступак за класификацију смеша према њиховим акутним и дугорочним опасностима по водену средину

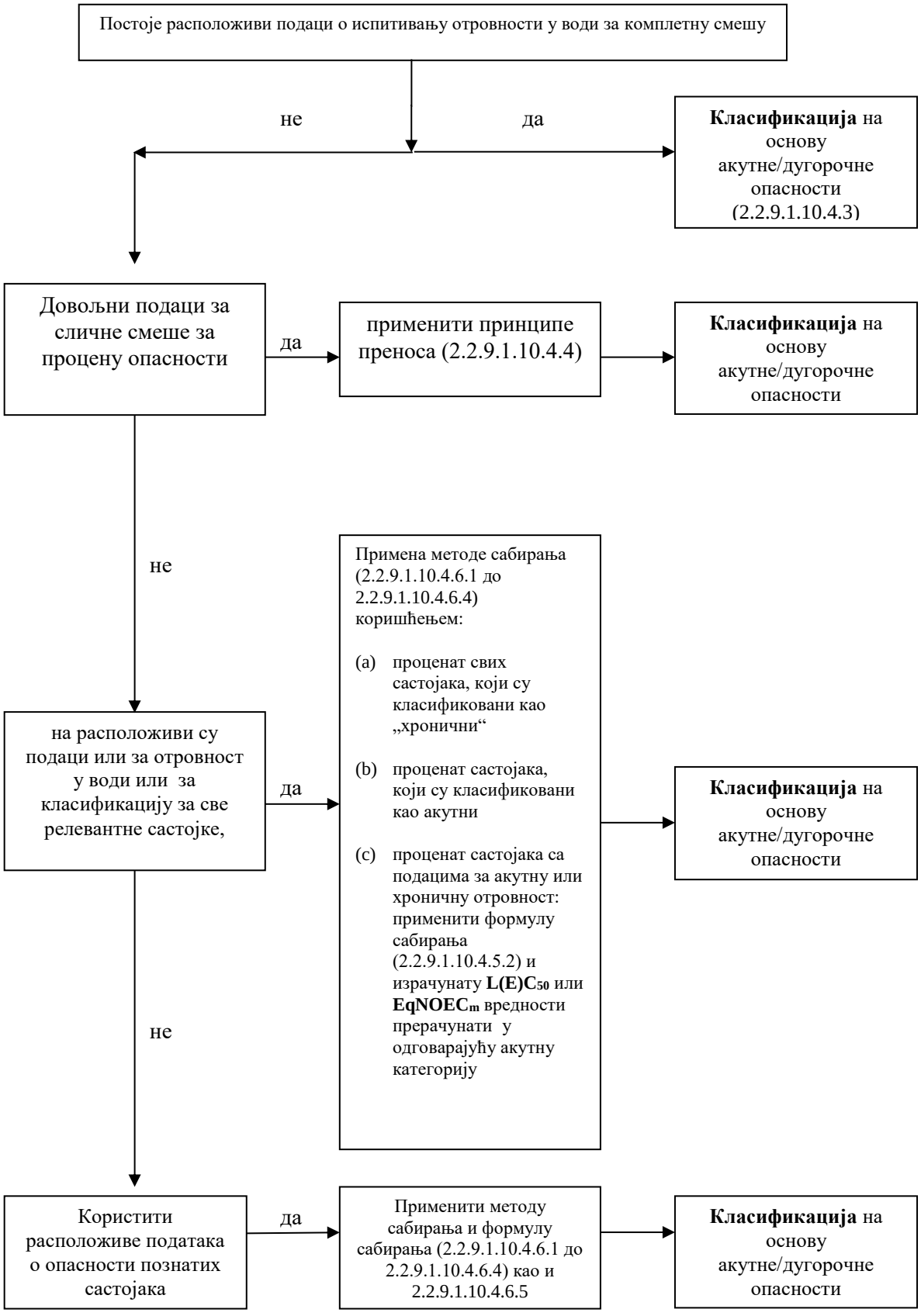

2.2.9.1.10.4.3 *Класификација смеше ако постоје расположиви подаци о отровности за комплетну смешу*

2.2.9.1.10.4.3.1 Ако је смеша као целина испитана на отровност у води, ова информација се мора користити за класификацију смеше према критеријумима који су утврђени за материје. Класификација се темељи на подацима за рибе, љускаре и алге/биљке (види 2.2.9.1.10.2.3 и 2.2.9.1.10.2.4). Ако не постоје адекватни подаци о акутној или хроничној отровности смеше као целине треба применити „принципе преноса“ или „методу сабирања“ (види 2.2.9.1.10.4.4 до 2.2.9.1.10.4.6).

2.2.9.1.10.4.3.2 Класификација смеша према дугорочној опасности захтева додатне информације о разградивости и у одређеним случајевима о биоакумулацији. Не постоје подаци о разградивости и биоакумулацији смеше као целине. Испитивања разградивости и биоакумулацији се не користе за смеше, јер се обично тешко тумаче и значајни су само за поједине материје.

2.2.9.1.10.4.3.3 Класификација за катергорију акутна 1

(a) Ако за смешу као целину постоје адекватни подаци о испитивању за акутну отровност (LC_{50} или EC_{50} вредност) и $L(E)C_{50}$ је ≤ 1 mg/l:

Смеша се класификује као акутна 1 у складу са табелом 2.2.9.1.10.3.1 (a).

(b) Ако постоје подаци о испитивању за акутну отровност (LC_{50} или EC_{50} вредност) за смешу као целину и $L(E)C_{50}$ вредност је > 1 mg/l или изнад растворљивости у води:

Није неопходно да се калсификује као акутна опасност за воде у складу са ADR.

2.2.9.1.10.4.3.4 Класификација за катергорију хронично 1 и 2

(a) Ако постоје адекватни подаци о хроничној отровности (EC_x или NOEC вредност) за смешу као целину и EC_x или NOEC вредност испитане смеше је ≤ 1 mg/l:

(i) смеша се класификује као хронична 1 или 2 у складу се табелом 2.2.9.1.10.3.1 (b) (ii) (брзо разградива), ако расположиве информације одобравају закључак да су сви релевантни састојци смеше брзо разградиви;

Напомена: *У овој ситуацији, када је EC_x или NOEC испитане смеше > 0,1 mg/l, нема потребе да се класификује као дугорочна опасност у складу са ADR.*

(ii) смеша се класификује као хронична 1 или 2 у свим другим случајевима у складу са табелом 2.2.9.1.10.3.1 (b) (i) (није брзо разградива)

(b) Ако постоје адекватни подаци о хроничној отровност (EC_x или NOEC) за смешу као целину и EC_x или NOEC вредности испитане смеше су на > 1 mg/l или изнад растворљивости у води:

Није неопходно да се класификује као дугорочна опасност у води у складу са ADR.

2.2.9.1.10.4.4 Класификација смеше, за које не постоје подаци о отровности за комплетну смешу: принципи преношења.

2.2.9.1.10.4.4.1 Ако смеша сама није испитана на опасност по водену средину, али постоје адекватни подаци о њеним појединачним састојцима и о сличним испитаним смешама за адекватан опис опасности смеше, у том случају ове податке је неопходно користити према мерилима правила за преношење у наставку. То обезбеђује, да се за поступак класификације у највећој могућој мери користе расположиви подаци за опис опасности смеше, без потребе додатног тестирања животиња.

2.2.9.1.10.4.4.2 Разређивање

Ако нова смеша настаје разређивањем друге испитане смеше или материје, при чему је растварач класификован у исту или нижу категорију опасности по водену средину него најмањи отровни састојак првобитне смеше, и претпоставља се, да средство за разређивање не утиче на опасност по водену средину других састојака, у том случају нова смеша може да буде класификована као истовредна са првобитном испитаном смешом или материјом. Као алтернатива сме да се примени метод који је објашњен у 2.2.9.1.10.4.5.

2.2.9.1.10.4.4.3 Серијски производи

Претпоставља се, да је класификација особина опасних по водену средину испитане производне серије смеше једнака са другом неиспитаном производном серијом истог трговачког производа, ако се производи под надзором истог произвођача, који је у суштини истовредан, осим ако постоји основа за претпоставку, да се појављују значајна одступања, која воде до промене класификације особина опасне по водену средину испитане серије. У том случају неопходна је нова класификација.

2.2.9.1.10.4.4.4 Концентрација смеша, које су класификоване у најстрожије категорије (хронична 1 и акутна 1)

Ако је смеша класификована као хронична 1 и/или акутна 1 и састојци смеше које су класификоване као хроничне 1 и/или акутне 1, даље се неиспитано концентришу, смеша са већом концентрацијом без додатног испитивања класификује се у исту категорију као првобитна испитана смеша.

2.2.9.1.10.4.4.5 Интерполација унутар једне категорије отровности

За три смеше (*A*, *B* и *C*) са идентичним састојцима, при чему су смеше *A* и *B* испитане и спадају у исту категорију опасности, а неиспитана смеша C има исте токсиколошко активне састојке као смеша *A* и *B*, али концентрација токсиколошко активних састојака ове смеше се налази између концентрација које имају смеше *A* и *B*, претпоставља се да смеша C спада у исту категорију као и смеша *A* и *B*.

2.2.9.1.10.4.4.6 Суштински сличне смеше

Ако постоји следеће:

(a) две смеше:

(i) A + B;

(ii) C + B;

(b) концентрација састојка B је суштински иста у обе смеше;

(c) концентрација састојка A у смеши (i) је иста као концентрација састојка C у смеши (ii);

(d) подаци о особинама опасних по водену средину састојака A и C су расположиви и суштински једнаки, т.ј. састојци спадају у исту категорију и није за очекивати да утичу на отровност састојка B у води,

Ако су смеше (i) или (ii) већ класификоване на основу података са испитивања, у том случају друга смеша може да буде класификована у исту категорију опасности.

2.2.9.1.10.4.5 **Класификација смеше, ако постоје подаци о отровности за све састојке или само за неке састојке смеше**

2.2.9.1.10.4.5.1 Класификација смеше мора да се темељи на сабирању концентрације њених класификованих састојака. Проценат састојака који су класификовани као акутно или хронично опасни по водену средину уноси се директно у метод сабирања. Овај метод сабирања детаљно је описана у 2.2.9.1.10.4.6.1 до 2.2.9.1.10.4.6.4.

2.2.9.1.10.4.5.2 Смеше се могу састојати од комбинације класификованих састојака (као акутни 1 и/или хронични 1, 2), као и од састојака за које су расположиви адекватни испитни подаци за отровност. Ако су расположиви адекватни подаци за отровност за више од једног састојка смеше, комбинована отровност ових састојака се израчунава коришћењем формуле сабирања у ставу (a) или (b) у зависности од врсте података о отровности:

(a) на основу акутне отровности у води:

$$\frac{\Sigma C_i}{L(E)C_{50m}} = \sum_n \frac{C_i}{L(E)C_{50i}},$$

при чему:

C_i = концентрација састојка i (проценат масе);

$L(E)C_{50i}$ = (mg/l) LC_{50} или EC_{50} вредност састојка i;

n = број састојака, при чему i се налази између 1 и n;

L(E)C50m = $L(E)C_{50}$ вредност дела смеше са подацима о испитивању.

Израчуната отровност служи за класификацију тог дела смеше у категорију акутне опасности која се накнадно користи у примени методе сабирања.

(b) на основу хроничне отровности у води:

$$\frac{\sum C_i + \sum C_j}{EqNOEC_m} = \sum_n \frac{C_i}{NOEC_i} + \sum_n \frac{C_j}{0{,}1 * NOEC_j}$$

при чему:

C_i = концентрација састојка i (проценат масе); при чему i обухвата састојке који се брзо разграђују;

C_j = концентрација састојка j (проценат масе); при чему j обухвата састојке који се не разграђује брзо;

$NOEC_i$ = NOEC (или друга призната мерила за хроничну отровност) састојка i, при чему i обухвата састојке који се брзо разграђују, у mg/l;

$NOEC_j$ = NOEC (или друга призната мерила за хроничну отровност) састојка j, при чему j обухвата састојке који се не разграђују брзо, у mg/l;

n = број састојака, при чему се i и j налазе између 1 и n;

$EqNOEC_m$ = NOEC једнак делу смеше са испитним подацима.

Једнака отровност на тај начин одражава чињеницу, да материје које се не разграђују брзо класификују у „строжију“ категорију степена опасности него материје које се брзо разграђују.

Израчуната једнака отровност служи за то да се у складу са критеријумима за брзо разградиве материје (табела 2.2.9.1.10.3.1 (b) (ii)) део смеше сврста у категорију дугорочне опасности, која се накнадно користи у примени методе сабирања.

2.2.9.1.10.4.5.3 Ако се за део смеше примени формула сабирања, неопходно је за израчунавање отровности тог дела смеше, првенствено користити вредност за отровност за сваки састојак, која се односи на исту таксономску групу (тј. рибе, љускаре или алге); након тога се користи највећа израчуната отровност (најнижа вредност) (тј. користити најосетљивију врсту од те три таксономске групе). Међутим ако подаци о отровности за поједине састојке нису на располагању за исте таксономске групе, вредност за отровност појединих састојака се бира на исти начин као што се бира вредност о отровности за класификацију материја, тј. користи се највећа отровност (најосетљивијег организма који се испитује). На основу израчунате акутне и хроничне отровности тај део смеше сврстава се као акутна 1 и/или хронична 1 или 2, користећи исти критеријум који важи и за материје.

2.2.9.1.10.4.5.4 Ако се смеша класификује на више начина, потребно је користити метод који даје најконзервативнији резултат.

2.2.9.1.10.4.6 **Метода сабирања**

2.2.9.1.10.4.6.1 Класификациони поступак

Углавном, строжија класификација смеша поништава мање строгу класификацију, нпр. класификација у хроничну 1 поништава класификацију за хроничну 2. Сходно томе, класификациони поступак је завршен управо тада, када се добије резултат класификације за хроничну 1. Строжија класификација од хроничне 1 није могућа; због тога није неопходно да се настави поступак класификације.

2.2.9.1.10.4.6.2 Класификација за акутну 1

2.2.9.1.10.4.6.2.1 Најпре се узимају у обзир сви састојци, који су класификовани као акутне 1. Ако збир концентрације (у %) ових састојака прелази 25 %, у том случају цела смеша се класификује као акутна 1. Ако се добије резултат прорачуна за класификацију смеше као акутна 1, поступак класификације је завршен.

2.2.9.1.10.4.6.2.2 Класификација смеша према њиховим акутним опасностима по водену средину помоћу сабирања концентрација класификованих састојака, обухваћена је у табели 2.2.9.1.10.4.6.2.2 у наставку.

Табела 2.2.9.1.10.4.6.2.2: Класификација смеше према акутној опасности по водену средину на основу сабирања концентрација класификованих састојака

Збир концентрација састојака (у %) класификованих као	Смеша се класификује као
акутна 1 x **M**[a)] ≥ 25 %	акутна 1

[a)] *Ради објашњења фактора **M** види 2.2.9.1.10.4.6.4*

2.2.9.1.10.4.6.3 Класификација за категорију хронична 1 и 2

2.2.9.1.10.4.6.3.1 Најпре се узимају у обзир сви састојци, који су класификовани као хронични 1. Ако је збир концентрација (у %) ових састојака већи или исти од 25 %, цела смеша се класификује као хронична 1. Ако се добије резултат прорачуна за класификацију смеше као хронична 1, поступак класификације је завршен.

2.2.9.1.10.4.6.3.2 У случајевима у којима смеша није класификована као хронична 1, испитије се класификација за хроничну 2. Смеша се класификује као хронична 2, ако је десетоструки збир концентрација (у %) свих састојака класификованих као хроничне 1 плус збир концентрација (у %) свих сатојака класификованих као хроничне 2, већи или исти од 25 %. Ако се добије резултат прорачуна за класификацију смеше као хронична 2, поступак класификације је завршен.

2.2.9.1.10.4.6.3.3 Класификација смеша према њиховим дугорочним опасностима по водену средину помоћу сабирања концентрација класификованих састојака, обухваћена је у табели 2.2.9.1.10.4.6.3.3 у наставку.

Табела 2.2.9.1.10.4.6.3.3: Класификација смеше према дугорочној опасности по водену средину на основу сабирања концентрација класификованих састојака

Збир концентрација састојака (у %) класификованих као	Смеша се класификује као
хронична 1 x M[a)] ≥ 25 %	хронична 1
(M x 10 x хронична 1) + хронична 2 ≥ 25 %	хронична 2

[a)] *Ради објашњења фактора **M** види 2.2.9.1.10.4.6.4*

2.2.9.1.10.4.6.4 **Смеше са високо отровним састојцима**

Састојци класификовани као акутни 1 и или хронични 1 са акутном отровношћу далеко испод 1 mg/l и/или хроничном отровношћу далеко испод 0,1 mg/l (за састојке који се не разграђују брзо) и 0,01 mg/l (за брзо разградиве састојке) утичу на отровност смеше и при класификацији помоћу методе сабирања имају већу тежину. Ако смеша садржи састојке, који су сврстани као акутни 1 или хронични 1, примењује се степенасти концепт описан у 2.2.9.1.10.4.6.2 и 2.2.9.1.10.4.6.3 који користи тежински збир и који се формира множењем концентрације састојака класификованих као акутни 1 и хронични 1 са фактором, уместо само сабирања процената. То значи, да се концентрација „акутна 1“ у левој колони табеле 2.2.9.1.10.4.6.2.2 и концентрација „хронична 1“ у левој колони табеле 2.2.9.1.10.4.6.3.3 множи одговарајућим фактором множења. Коришћени фактори множења за ове састојке одређују се на основу вредности отровности, како је приказано у табели 2.2.9.1.10.4.6.4 у наставаку, Због тога, за сврставање смеше са акутним 1 и/или хроничним 1 класификованим састојцима, лице које је надлежно за класификацију мора да познаје вредности фактора M да би могао да примени методу сабирања. Алтернативно сме да се користи сабирна формула (види 2.2.9.1.10.4.5.2), уколико за све високо отровне састојке смеше постоје подаци о отровности и ако постоје убедљиви докази за то, да су сви други састојци, (укључујући и оне, за које не постоје специфични подаци о акутно и/или хроничној отровности), слабо отровни или нису уопште отровни и не доприносе битно опасности по животну средину смеше.

Табела 2.2.9.1.10.4.6.4: Фактор множења за високо отровне састојке смеша

акутна отровност	**фактор M**	**хронична отровност**	**фактор M**	
вредност $L(E)C_{50}$		**вредност NOEC**	**састојци који се не разграђују брзо**	**брзо разградиви састојци**
$0,1 < L(E)C_{50} \leq 1$	1	$0,01 < NOEC \leq 0,1$	1	-
$0,01 < L(E)C_{50} \leq 0,1$	10	$0,001 < NOEC \leq 0,01$	10	1
$0,001 < L(E)C_{50} \leq 0,01$	100	$0,0001 < NOEC \leq 0,001$	100	10
$0,0001 < L(E)C_{50} \leq 0,001$	1000	$0,00001 < NOEC \leq 0,0001$	1000	100
$0,00001 < L(E)C_{50} \leq 0,0001$	1000	$0,000001 < NOEC \leq 0,00001$	10000	1000
(наставити у интервалима са фактором 10)		(наставити у интервалима са фактором 10)		

2.2.9.1.10.4.6.5 Класификација смеша са састојцима за које не постоје употребљиве информације.

Уколико за један или више релевантних састојака не постоје употребљивих информација о акутној и/или хроничној отровности у води, закључује се, да коначна класификација смеше није могућа у једну или више категорија опасности. У таквом случају, смеша се класификује само на основу познатих састојака.

2.2.9.1.10.5 Материје или смеше које су на основу Регулативе 1272/2008/*EC*[3] класификоване као материје опасне по животну средину (водену средину).

Ако не постоје подаци за сврставање према критеријумима у 2.2.9.1.10.3 и 2.2.9.1.10.4:

(a) материја и смеша се мора класификовати као материја опасна по животну средину (водену средину) ако се она према Регулативи 1272/2008/*EC*[3] мора сврставити у категорију акутно 1 у води, хронично 1 у води или хронично 2 у води;

(b) материја или смеша може бити сматрана да није опасна по животну средину (водену средину) ако се она према поменутим директивама или регулативама не мора сврстати у такву категорију.

2.2.9.1.10.6 **Сврставање материје или смеше која је на основу одредби у 2.2.9.1.10.3, 2.2.9.1.10.4 или 2.2.9.1.10.5 класификована као материја опасна по животну средину (водену средину)**

Материје или смеше које су класификоване као опасне по животну средину (водену средину) које не испуњавају критеријуме класификације у било коју другу класу или другу материју у оквиру класе 9, означавају се као:

UN 3077 МАТЕРИЈА ОПАСНА ПО ЖИВОТНУ СРЕДИНУ, ЧВРСТА, Н.Д.Н. или

UN 3082 МАТЕРИЈА ОПАСНА ПО ЖИВОТНУ СРЕДИНУ, ТЕЧНА, Н.Д.Н.

Оне се класификују у групу паковања III.

2.2.9.1.11 *Генетички модификовани микроорганизми или организми*

Генетички модификовани микроорганизми (**GMMO**) и генетички модификовани организми (**GMO**) су микроорганизми и организми чији је генетски материјал намерно измењен генетичким методама, како се у природи не појављује. Они се разврставају у класу 9 (**UN** 3245), ако не одговарају дефиницији појма за отровне материје или заразне материје, али су способни да измене животиње, биљке или микробиолошке материје на начин, који није нормалан резултат природне репродукције.

Напомена 1: *GMMO и GMO који су заразни су материје класе 6.2 (UN бројеви 2814, 2900 или 3373).*

[3] *Уредба (ЕС) бр. 1272/2008 Европског парламента и Савета од 16. децембра 2008 о класификацији, означавању листицама опасности и амбалажи за материје и смеше која представља измену и повлачење Директиве 67/548/ЕЕС и 1999/45/ЕС; и измене Уредбе (ЕС) бр. 1907/2006, објављене у Службеном листу Европске уније, бр. L353 од 31. децембра 2008. године, стр. 1-1355.*

Напомена 2: *GMMO или GMO не подлежу одредбама ADR, ако су дозвољени за употребу од стране надлежног органа земље порекла, транзита и одредишта*[16].

Напомена 3: *Фармацеутски производи (као што су вакцине) који су упаковани у облику спремном за примену, укључујући и оне у клиничким испитивањима, а који садрже GMMO или GMO, не подлежу захтевима ADR.*

Напомена 4: *Генетички модификоване живе животиње које, у складу са тренутним стањем научних сазнања, немају познат патогени утицај на здравље људи, животиња и биљака и превозе се у посудама које су погодне за безбедно спречавање бекства животиња као и неовлашћеног приступа животињама, не подлежу одредбама ADR. Одредбе које су утврђене од стране Међународно удружење за ваздушни транспорт (IATA), „Прописи за живе животиње"(„Live Animals Regulations, LAR") се могу искористити као смернице код избора одговарајућих посуда за превоз живих животиња.*

Напомена 5: *Живе животиње се не смеју користити за транспорт генетички модификованих микроорганизама класе 9, осим ако се не могу транспортовати на неки други начин. Генетички модификоване живе животиње морају се транспортовати према условима утврђеним од надлежних органа земље порекла или одредишта.*

2.2.9.1.12 *(Брисано)*

2.2.9.1.13 *Материје у загрејаном стању*

Материје у загрејаном стању обухватају материје, које се превозе или предају на превоз у течном стању на или изнад 100°C, а уколико имају тачку паљења, на температури испод њихове тачке паљења. Оне обухватају и чврсте материје, које се транспортују или предају на превоз на или преко 240°C.

Напомена: *Материје у загрејаном стању могу се разврстати у класу 9 само ако не испуњавају критеријуме неке друге класе.*

2.2.9.1.14 *Остале материје и предмети који у току превоза представљају опасност, али не спадају у дефиниције појма других класа*

Остале материје и предмети наведени у наставку, које не спадају под дефиницију неке друге класе, разврставају се у класу 9:

чврста једињења амонијака са тачком паљења испод 60 °C;
мање опасни дитионити;
врло лако испарива течна материја;
материја, која емитује штетне паре;
материје, које садрже алергене;
хемијска опрема за испитивање и опрема за прву помоћ;
електрични двослојни кондензатори (са капацитетом акумулатора већим од 0,3 Wh);
возила, мотори и машине, са унутрашњим сагоревањем;
предмети који садрже различиту опасну робу.

Напомена: *UN 1845 УГЉЕНДИОКСИД, ЧВРСТ (СУВИ ЛЕД)*[17]*, UN 2216 РИБЉЕ БРАШНО (РИБЉИ ОТПАД), СТАБИЛИЗОВАНО, UN 2807 НАМАГНЕТИСАНЕ МАТЕРИЈЕ, UN 3334 ТЕЧНА МАТЕРИЈА, КОЈА ПОДЛЕЖЕ ПРОПИСИМА ЗА ВАЗДУШНИ САОБРАЋАЈ, Н.Д.Н. и UN 3335 ЧВРСТА МАТЕРИЈА, КОЈА ПОДЛЕЖЕ ПРОПИСИМА ЗА ВАЗДУШНИ САОБРАЋАЈ, Н.Д.Н., наведени у UN моделу прописа не подлежу одредбама ADR.*

---

16 *Види посебно Део С Директиве 2001/18/ЕС Европског Парламента и Савета о намерном ослобађању генетички модификованих организама у животну средину и укидање Директиве 90/220/ЕЕС (Службени лист Европске Заједнице бр. L 106 од 17. априла 2001. године, стране 8 до 14) и Уредбе (ЕС) бр. 1829/2003 Европског парламента и Савета о генетички модификованој храни и исхрани (Службени лист Европске уније, бр. L 268 од 18. октобра 2003. године. стр. 1-23), у коме су утврђени поступци за издавање дозвола за Европску унију.*

17 *За UN 1845 угљендиоксид, чврст (суви лед), види 5.5.3.*

2.2.9.1.15 *Разврставање у групу паковања*

Материје и предмети класе 9 уколико су наведени у колони 4, табели А поглавља 3.2, разврставају се, на основу њиховог степена опасности, у једну од следећих група паковања:

Група паковања II: материје средње опасности

Група паковања III: материје мале опасности

2.2.9.2 Материје и предмети који нису дозвољени за превоз

Следеће материје и предмети нису дозвољени за превоз:

- Литијумске батерије и натријум-јонске батерије, које не одговарају условима посебних одредби 188, 230, 310, 636 или 670 поглавља 3.3;
- неочишћене празне посуде за задржавање (прихватне каде) за уређаје као што су трансформатори, кондензатори и хидраулични уређаји, који садрже материје **UN** бројева 2315, 3151, 3152 или 3432.

2.2.9.3 Списак заједничких назива

Остале опасне материје и предмети

Материје, које при удисању у виду фине прашине, могу угрозити здравље	**M1**	2212 АЗБЕСТ, АМФИБОЛ (амозит, тремолит, актинолит, антофилит, крокидолит) 2590 АЗБЕСТ, КРИЗОТИЛ
Материје и предмети, који у случају пожара могу стварати диоксине	**M2**	2315 ПОЛИХЛОРОВАНИ БИФЕНИЛИ, ТЕЧНИ 3432 ПОЛИХЛОРОВАНИ БИФЕНИЛИ, ЧВРСТИ 3151 ПОЛИХАЛОГЕНОВАНИ БИФЕНИЛИ, ТЕЧНИ или 3151 ХАЛОГЕНОВАНИ МОНОМЕТИЛ ДИФЕНИЛМЕТАНИ, ТЕЧНИ или, 3151 ПОЛИХАЛОГЕНОВАНИ ТЕРФЕНИЛИ, ТЕЧНИ 3152 ПОЛИХАЛОГЕНОВАНИ БИФЕНИЛИ, ЧВРСТИ или 3152 ХАЛОГЕНОВАНИ МОНОМЕТИЛ ДИФЕНИЛМЕТАНИ, ЧВРСТИ или, 3152 ПОЛИХАЛОГЕНОВАНИ ТЕРФЕНИЛИ, ЧВРСТИ
Материје, које емитују (ослобађају) запаљиве паре	**M3**	2211 ЕКСПАНДОВАНЕ ГРАНУЛЕ ПОЛИМЕРА, које ослобађају запаљиве паре 3314 СМЕША ЗА ИЗРАДУ ПЛАСТИЧНИХ МАТЕРИЈА тестасте конзистенције, у листовима или као пресовано уже, ослобађа запаљиве паре
Литијумске батерије и натријум-јонске батерије	**M4**	3090 ЛИТИЈУМ-МЕТАЛНЕ БАТЕРИЈЕ (укључујући батерије од литијумских легура) 3091 ЛИТИЈУМ-МЕТАЛНЕ БАТЕРИЈЕ У ОПРЕМИ (укључујући батерије од литијумских легура) или 3091 ЛИТИЈУМ-МЕТАЛНЕ БАТЕРИЈЕ, УПАКОВАНЕ СА ОПРЕМОМ (укључујући батерије од литијумских легура) 3480 ЛИТИЈУМ-ЈОНСКЕ БАТЕРИЈЕ (укључујући литијум-јонске-полимер-батерије) 3481 ЛИТИЈУМ-ЈОНСКЕ БАТЕРИЈЕ У ОПРЕМИ (укључујући литијум-јонске-полимер-батерије) 3481 ЛИТИЈУМ-ЈОНСКЕ БАТЕРИЈЕ, УПАКОВАНЕ СА ОПРЕМОМ (укључујући литијум-јонске-полимер-батерије) 3536 ЛИТИЈУМСКЕ БАТЕРИЈЕ УГРАЂЕНЕ У ТЕРЕТНЕ ТРАНСПОРТНЕ ЈЕДИНИЦЕ литијум-јонске батерије или литијум-металне батерије 3551 НАТРИЈУМ-ЈОНСКЕ БАТЕРИЈЕ са органским електролитом 3552 НАТРИЈУМ-ЈОНСКЕ БАТЕРИЈЕ САДРЖАНЕ У ОПРЕМИ или НАТРИЈУМ-ЈОНСКЕ БАТЕРИЈЕ, УПАКОВАНЕ СА ОПРЕМОМ, са органским електролитом

Средства за спасавање		**M5**	2990 СРЕДСТВА ЗА СПАСАВАЊЕ, КОЈА СЕ САМА НАДУВАВАЈУ као самонадувајући тобогани за хитно напуштање авиона, опрема за преживљавање за авионе и прибор за спасавање на мору 3072 СРЕДСТВА ЗА СПАСАВАЊЕ, КОЈА СЕ САМА НЕ НАДУВАВАЈУ, која садрже опасну робу као опрему 3268 СИГУРНОСНИ УРЕЂАЈИ, електрично иницирани 3559 УРЕЂАЈИ ЗА РАСПРШИВАЊЕ СРЕДСТВА ЗА ГАШЕЊЕ ПОЖАРА
Материје опасне по живот-ну среди-ну		**течне M6**	3082 МАТЕРИЈА ОПАСНА ПО ЖИВОТНУ СРЕДИНУ, ТЕЧНА, Н.Д.Н.
	које загађују воду	**чврсте M7**	3077 МАТЕРИЈА ОПАСНА ПО ЖИВОТНУ СРЕДИНУ, ЧВРСТА, Н.Д.Н.
	генетички модификовани микроорганизми и организми	**M8**	3245 ГЕНЕТИЧКИ МОДИФИКОВАНИ МИКРООРГАНИЗМИ или 3245 ГЕНЕТИЧКИ МОДИФИКОВАНИ ОРГАНИЗМИ
Материје у загрејаном стању		**течне M9**	3257 ЗАГРЕЈАНА ТЕЧНОСТ, Н.Д.Н. на или изнад 100ºC и испод њене тачке паљења (укључујући растопљене метале или растопљене соли, итд.)
		чврсте M10	3258 ЗАГРЕЈАНА ЧВРСТА МАТЕРИЈА, Н.Д.Н., на или изнад 240 ºC

Само следеће материје и предмети са овим класификационим кôдом наведене у табели А, поглавља 3.2, подлежу одредбама класе 9:

1841 АЦЕТАЛДЕХИД АМОНИЈАЧНИ
1931 ЦИНКДИТИОНИТ (ЦИНКХИДРОСУЛФИТ)
1941 ДИБРОМДИФЛУОРМЕТАН
1990 БЕНЗАЛДЕХИД
2071 ЂУБРИВО НА БАЗИ АМОНИЈУМ НИТРАТА
2969 СЕМЕ РИЦИНУСА или
2969 БРАШНО РИЦИНУСА или
2969 ПОГАЧЕ РИЦИНУСОВОГ СЕМЕНА или
2969 ПАХУЉИЦЕ РИЦИНУСА
3166 ВОЗИЛО, НА ПОГОН ЗАПАЉИВИМ ГАСОМ или
3166 ВОЗИЛО, НА ПОГОН ЗАПАЉИВОМ ТЕЧНОШЋУ или
3166 ВОЗИЛО СА ГОРИВНИМ ЋЕЛИЈАМА НА ПОГОН ЗАПАЉИВИМ ГАСОМ или
3166 ВОЗИЛО СА ГОРИВНИМ ЋЕЛИЈАМА НА ПОГОН ЗАПАЉИВОМ ТЕЧНОШЋУ
3171 ВОЗИЛО НА БАТЕРИЈСКИ ПОГОН или

Друге материје и предмети, које представљају опасност у току превоза и не спадају под дефиницију неке друге класе	**M11**	3171 ОПРЕМА НА БАТЕРИЈСКИ ПОГОН 3316 ХЕМИЈСКИ ПРИБОР или 3316 ПРИБОР ЗА ПРВУ ПОМОЋ 3359 ФУМИГАЦИЈСКА ТЕРЕТНА ТРАНСПОРТНА ЈЕДИНИЦА 3363 ОПАСНА РОБА У ПРЕДМЕТИМА или 3363 ОПАСНА РОБА У МАШИНАМА или 3363 ОПАСНА РОБА У АПАРАТИМА 3499 КОНДЕНЗАТОР, ЕЛЕКТРИЧНИ ДВОСЛОЈНИ (са капацитетом за складиштење енергије већим од 0,3 Wh) 3508 КОНДЕНЗАТОР, АСИМЕТРИЧАН (са капаци-тетом за складиштење енергије већим од 0,3 Wh) 3509 АМБАЛАЖА, ОДБАЧЕНА, ПРАЗНА, НЕОЧИШЋЕНА 3530 МОТОР, СА УНУТРАШЊИМ САГОРЕВАЊЕМ или 3530 МАШИНЕ, СА УНУТРАШЊИМ САГОРЕВАЊЕМ 3556 ВОЗИЛО, НА ПОГОН ЛИТИЈУМ-ЈОНСКОМ БАТЕРИЈОМ 3557 ВОЗИЛО, НА ПОГОН ЛИТИЈУМ-МЕТАЛНОМ БАТЕРИЈОМ 3558 ВОЗИЛО, НА ПОГОН НАТРИЈУМ-ЈОНСКОМ БАТЕРИЈОМ 3548 ПРЕДМЕТИ КОЈИ САДРЖЕ РАЗЛИЧИТУ ОПАСНУ РОБУ Н.Д.Н.

Поглавље 2.3

Поступци испитивања

2.3.0 Опште одредбе

Уколико у поглављу 2.2 или у овом одељку није другачије прописано, поступци испитивања који се користе за класификацију опасне робе одговарају онима, који су описани у *Приручнику за испитивања и критеријуме*.

2.3.1 Испитивање на изнојавање за експлозивне материје типа А

2.3.1.1 Ако експлозивне материје типа А (UN 0081) садрже више од 40% течног естра азотне киселине, поред испитивања наведеног у *Приручнику за испитивања и критеријуме*, морају да задовоље и испитивање на изнојавање, наведено у наставку.

2.3.1.2 Апарат за испитивање експлозивних материја на изнојавање (скице 1 до 3), састоји се од шупљег бронзаног цилиндра, који је са једне стране затворен плочом од истог метала, а има унутрашњи пречник од 15,7 mm и дубину од 40 mm. Пробушен је са 20 отвора пречника 0,5 mm (четири реда по пет рупа) на ободу. Бронзани клип дужине 48 mm у облику цилиндра, а чија укупна дужина износи 52 mm, може да склизне у вертикално постављен цилиндар. Клип, чији пречник износи 15,6 mm, оптерећује се масом од 2220 g, тако да се врши притисак од 120 kPa (1,2 bar) на дно цилиндра.

2.3.1.3 Од експлозивне материје масе од 5 до 8 грама направи се мали чеп дужине 30 mm и пречника 15 mm, који се умота у јако фину газу и ставља у цилиндар; клип оптерећен масом се поставља преко тога, да би експлозив за минирање био изложен притиску од 120 kPa (122 bar).

Затим се бележи време, које је потребно, да се на спољашњој страни рупица цилиндра појаве прве уљане капљице (нитроглицерина).

2.3.1.4 Сматра се да експлозивна материја одговара условима, ако се прве капљице појаве тек у временском периоду од преко пет минута након обављеног испитивања на температури од 15 °C до 25 °C.

Испитивање експлозива на изнојавање

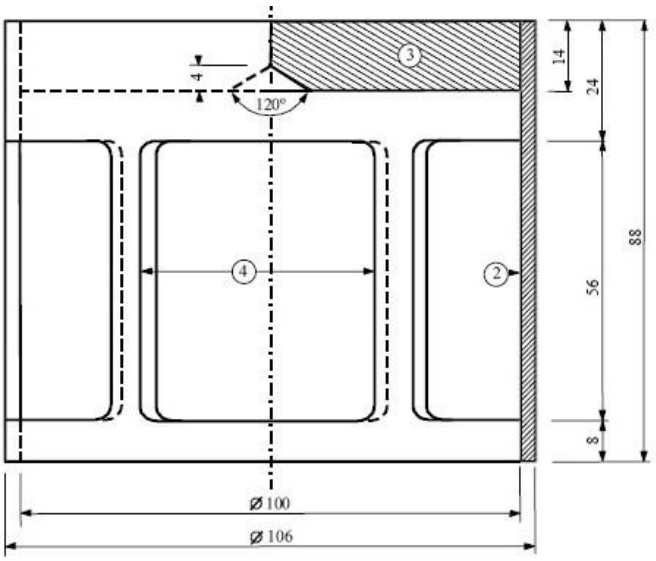

Скица 1: Оптерећење у виду звона, масе 2220 g које може да се окачи на бронзани клин

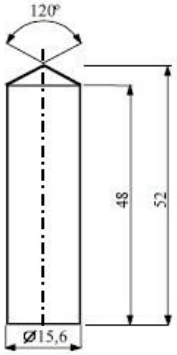

Скица 2: Цилиндрични бронзани клин; димензије у mm

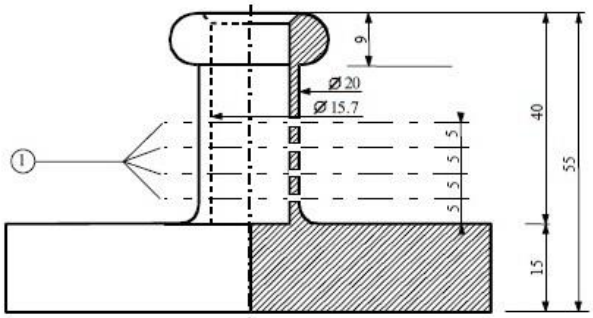

Скица 3: Шупаљ бронзани цилиндар, са једне стране затворен вертикални и хоризинтални пресек; дим. у mm

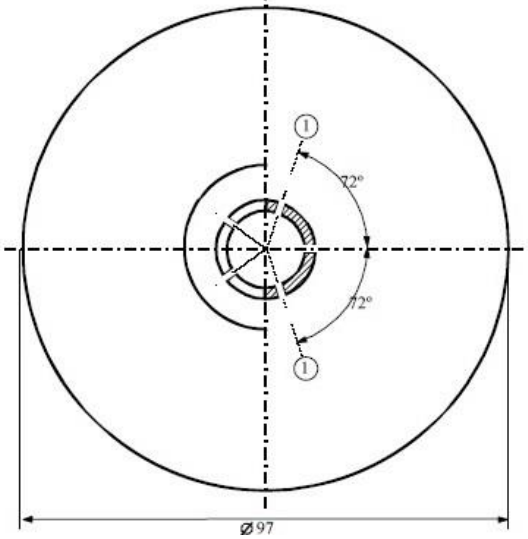

<u>Уз слике 1 до 3:</u>

(1) 4 реда по 5 отвора пречника 0,5 mm

(2) бакар

(3) оловна плоча са конусом за центрирање на доњој страни

(4) 4 отвора, око 46 mm x 56 mm, равномерно распоређени по обиму

2.3.2 Испитивање у вези са нитрираним смешама целулозе класе 1 и класе 4.1

2.3.2.1 Да би се утврдили критеријуми за нитроцелулозу, треба да се изврши испитивање по Бергман-Јунк-у или испитивање метил-љубичастим папиром према *Приручнику за испитивања и критеријуме* (Додатак 10) (види поглавље 3.3, посебне одредбе 393 и 394). Ако постоји сумња да је температура паљења нитроцелулозе знатно виша од 132 °C у случају испитивања по Бергман-Јунк-у или виша од 134,5 °C у случају испитивања метил-љубичастим папиром, испитивање температуре паљења описано у 2.3.2.5 треба извести пре спровођења ових испитивања. Ако је температура паљења смеше нитроцелулозе виша од 180 °C или је температура паљења пластифициране нитроцелулозе виша од 170 °C, испитивање по Бергман-Јунк-у или испитивање метил-љубичастим папиром може се безбедно спровести.

2.3.2.2 Пре испитивања према 2.3.2.5, узорци се морају сушити на природној температури најмање 15 сати у вакуумираном ексикатору, који садржи стопљени и зрнасти калцијумхлорид, при чему се узорак распореди у танком слоју; узорци који нису у облику прашине или влакана, морају бити издробљени или разбијени у мале комадиће. Притисак у сушионици се мора одржавати испод 6,5 kPa (0,065 bar).

2.3.2.3 Пре претходно описаног сушења у 2.3.2.2, пластифицирана нитроцелулоза мора бити подвргнута претходном сушењу у комори за сушење са добрим проветравањем и са подешеном температуром на 70°C, све док губитак масе у току 15 минута не износи мање од 0,3% првобитне масе.

2.3.2.4 Слабо нитрирана нитроцелулоза треба да буде подвргнута претходном сушењу према описаном поступку у 2.3.2.3; сушење се завршава држањем нитроцелулозе најмање 15 сати у ексикатору са концентрованом сумпорном киселином.

2.3.2.5 Температура паљења (види 2.3.2.1)

(a) Температура паљења се одређује загревањем 0,2 g материје стављене у пробну стаклену епрувету потопљену у каду са **Wood**-овом металном легуром. Стаклена епрувета се ставља у купку након што је ова постигла температуру од 100°C. Температура купке се затим сваког минута повећава за 5°C.

(b) Пробне стаклене епрувете морају имати следеће димензије:

дужину	125 mm,
унутрашњи пречник	15 mm,
дебљину зидова	0,5 mm

и морају бити потопљене на дубину од 20 mm;

(c) Испитивање се мора поновити три пута и сваки пут се бележи температура на којој долази до паљења материје, да ли уз споро или брзо сагоревање, да ли уз распрскавање или експлозију.

(d) Најнижа температура утврђена у три испитивања је температура паљења.

2.3.3 Испитивања запаљивих течних материја класе 3, 6.1 и 8

2.3.3.1 **Одређивање тачке паљења**

2.3.3.1.1 За одређивање тачке паљења запаљивих течних материја смеју се користити следеће методе:

Међународни стандарди:

ISO 1516 (Одређивање тачке паљења – Поступак да/не – Равнотежни поступак са затвореним лонцем)
ISO 1523 (Одређивање тачке паљења – Равнотежни поступак са затвореним лонцем)
ISO 2719 (Одређивање тачке паљења – Поступак са затвореним лонцем према *Pensky-Martens*)
ISO 13736 (Одређивање тачке паљења – Поступак са затвореним лонцем према *Abe*l методи)
ISO 3679 (Одређивање тачке паљења – Брзи равнотежни поступак са затвореним лонцем)
ISO 3680 (Одређивање тачке паљења – Поступак да/не – Брзи равнотежни поступак са затвореним лонцем)

Национални стандарди:

American Society for Testing Materials International, 100 Barr Harbor Drive, PO Box C700, West Conshohocken, Pennsylvania, USA 19428-2959:

ASTM D3828-07a, Standard Test Methods for Flash Point by Small Scale Closed-Cup Tester (Стандард испитне методе за одређивање тачке паљења са малим испитним уређајем са затвореним лонцем)

ASTM D56-05, Standard Test Methods for Flash Point by Tag Closed-Cup Tester (Стандард испитне методе за одређивање тачке паљења са испитним уређајем *Tag* са затвореним лонцем)

ASTM D3278-96(2004)e1, Standard Test Methods for Flash Point of Liquids by Small Scale Closed-Cup Apparatus (Стандард испитне методе за одређивање тачке паљења течних материја са малим испитним уређајем са затвореним лонцем)

ASTM D93-08, Standard Test Methods for Flash Point by Pensky-Martens Closed-Cup Tester (Стандард испитне методе за одређивање тачке паљења са испитним уређајем *Pensky-Martens* са затвореним лонцем)

Association française de normalisation, AFNOR, 11, rue de Pressensé, F-93571 La Plaine Saint-Denis Cedex:

Француски стандард *NF M* 07 – 019
Француски стандард r *NF M* 07 – 011 / *NF T* 30 – 050 / *NF T* 66 -009
Француски стандард *NF M* 07 – 036

Deutsches Institut für Normung, Burggrafenstraße 6, D-10787 Berlin:

Стандард *DIN* 51755 (тачке паљења испод 65°C)

Државни комитет Савета министара за стандардизацију, *RUS-113813, GSP Moskva, M-49 Leninsky Prospect, 9:*

GOST 12.1.044-84.

2.3.3.1.2 За утврђивање тачке паљења боја, лепкова и сличних вискозних производа који садрже растваваче, могу се користити само апарати и методе испитивања, који су погодни за утврђивање тачке паљења вискозних течности и који одговарају следећим стандардима:

(a) међународни стандард ISO 3679:1983;

(b) међународни стандард ISO 3680:1983;

(c) међународни стандард ISO 1523:1983;

(d) међународни стандард EN ISO 13736 и EN ISO 2719 (метод Б).

2.3.3.1.3 Стандарди наведени у 2.3.3.1.1 користе се само за подручја (опсеге) тачака паљења која су тамо наведена. При избору стандарда који ће се користити, треба имати у виду могућност хемијске реакције између материје и држача узорка. Апарат треба поставити на место без промаје, уколико је то у складу са безбедношћу. Из разлога безбедности за органске пероксиде и самореагујуће материје (познате и као "енергетске" материје) или за отровне материје смеју се користити само поступци испитивања, код којих се користе узорци мале величине од око 2 ml.

2.3.3.1.4 Ако се према методи неравнотеже утврди тачка паљења од 23°C± 2°C или од 60°C ± 2°C, овај резултат треба проверити за свако температурно подручје са методом равнотеже.

2.2.3.1.5 Уколико је класификација неке запаљиве течне материје спорна, тада се прихвата класификација предложена од стране пошиљаоца, ако се накнадним испитивањем тачке паљења добије вредност, која не одступа за више од 2°C од граничне вредности утврђене у 2.2.3.1 (23°C, односно 60°C). Ако је одступање веће од 2°C, треба предузети ново накнадно испитивање, а прихвата се најнижа вредност добијена у оба накнадна испитивања.

2.3.3.2 Одређивање почетне тачке кључања

За одређивање почетне тачке кључања запаљивих течних материја смеју се користити следеће методе:

Међународни стандарди:

ISO 3924 (Производи од минералних уља – Одређивање дистрибуције подручја (опсега) кључања – Поступак гасне хроматографије)

ISO 4626 (Испариве органске течности – Оређивање подручја (опсега) кључања органских растварача који се користе као сировине)

ISO 3405 (Производи од минералних уља – Одређивање дестилационе карактеристике на атмосферском притиску)

Национални стандарди:

American Society for Testing Materials International, 100 Barr Harbor Drive, PO Box C700, West Conshohocken, Pennsylvania, USA 19428-2959:

***ASTM D86-07a**, Standard Test Methods for Distillation of Petroleum Products at Atmospheric Pressure* (Стандард испитне методе за дестилацију нафтних производа на атмосферском притиску)

***ASTM D1078-05**, Standard Test Methods for Destillation Range of Volatile Organic Liquids* (Стандард испитне методе за подручје (опсег) дестилације испаривих органских течности)

Друге примењиве методе:

Метод **A**.2 описан у Делу А Прилога Регулативе Комисије (**ЕС**) бр. 440/2008[1].

2.3.3.3 Испитивање за утврђивање садржаја пероксида

Садржај пероксида у течној материји се утврђује на следећи начин:

У лабораторијску посуду "Erlenmeyer" (лабораторијска тиквица) се сипа количина p (приближно 5 g, прецизно мерено на 0,01 g) течности која треба да се испита, додаје се 20 cm^3 анхидрида сирћетне киселине и око 1 g чврстог прашкастог калијумјодида; посуда се промућка и након 10 минута, течност се загрева у току 3 минута на око 60°C. Затим се остави 5 минута да се охлади и додаје се 25 cm^3 воде. Ослобођени јод се након пола сата титрише (неутралише) са 10N (нормалитет раствора) раствором натријумтиосулфата без додавања индикатора; потпуни нестанак боје означава завршетак реакције. Ако је n број за потребан раствор тиосулфата у cm^3, проценат пероксида (рачунато у H_2O_2) у узорку добија се формулом:

$$\frac{17n}{100p}$$

2.3.4 Испитивање за утврђивање проточности (флуидности)

За утврђивање проточности течних, вискозних или кремастих материја и смеша треба користити следећи поступак

2.3.4.1 *Испитни апарат*

Комерцијално доступан Пенетрометар према стандарду ISO 2137:1985 са водећом полугом од 47.5 g ± 0.05 g; плочица за просејавање од дуралуминијума са конусним рупама и масом од 102.5 g ± 0,05 g (види скицу 1); посуда за пенетрацију са унутрашњим пречником од 72 mm до 80 mm за прихватање узорка.

2.3.4.2 *Поступак испитивања*

Узорак се налива у посуду за пенетрацију најмање пола сата пре мерења. Посуда се након тога херметички затвара и оставља да мирује до мерења. Узорак у херметички затвореној посуди за пенетрацију, се загрева на 35°C ± 0,5°C и тек непосредно пре мерења (највише 2 минута) ставља се на сто пенетрометра. Након тога се врх ***S*** плочице за просејавање ставља на површину течности и мери се дубина продирања у зависности од времена.

[1] *Регулатива Комисије (ЕС) бр. 440/2008 од 30. маја 2008. године за утврђивање испитне методе у складу са Регулативом (ЕС) бр. 1907/2006 Европског Парламента и Савета за регистрацију, процену, ауторизацију и ограничење хемијских материја (REACH) (Службени лист Европске Уније бр. L 142 од 31. маја 2008. године, стране 1-739).*

2.3.4.3 ***Оцена резултата испитивања***

Материја има облик пасте, ако након постављања врха ***S*** на површину узорка, пенетрација очитана на мерном апарату износи:

(a) након трајања оптерећења од 5 s ± 0,1 s**,** мање од 15 mm ± 0,3 mm или

(b) након трајања оптерећења од 5 s ± 0,1 s, више од 15 mm ± 0,3 mm, али додатна пенетрација након још 55 s ± 0,5 s, је мања од 5,00 mm ± 0,5 mm.

Напомена: *Код узорака са ограниченом проточношћу, често није могуће створити стабилан ниво површине у пенетрометријској посуди ради стварања задовољавајућих почетних услова за мерење при постављању врха S. Осим тога, код неких узорака може доћи до еластичне деформације површине приликом постављања плочице за просејавање, што у првим секундама оставља утисак веће пенетрације. У таквим случајевима може бити сврсисходна процена резултата према претходно наведеном ставу (b).*

Скица 1 – Пенетрометар

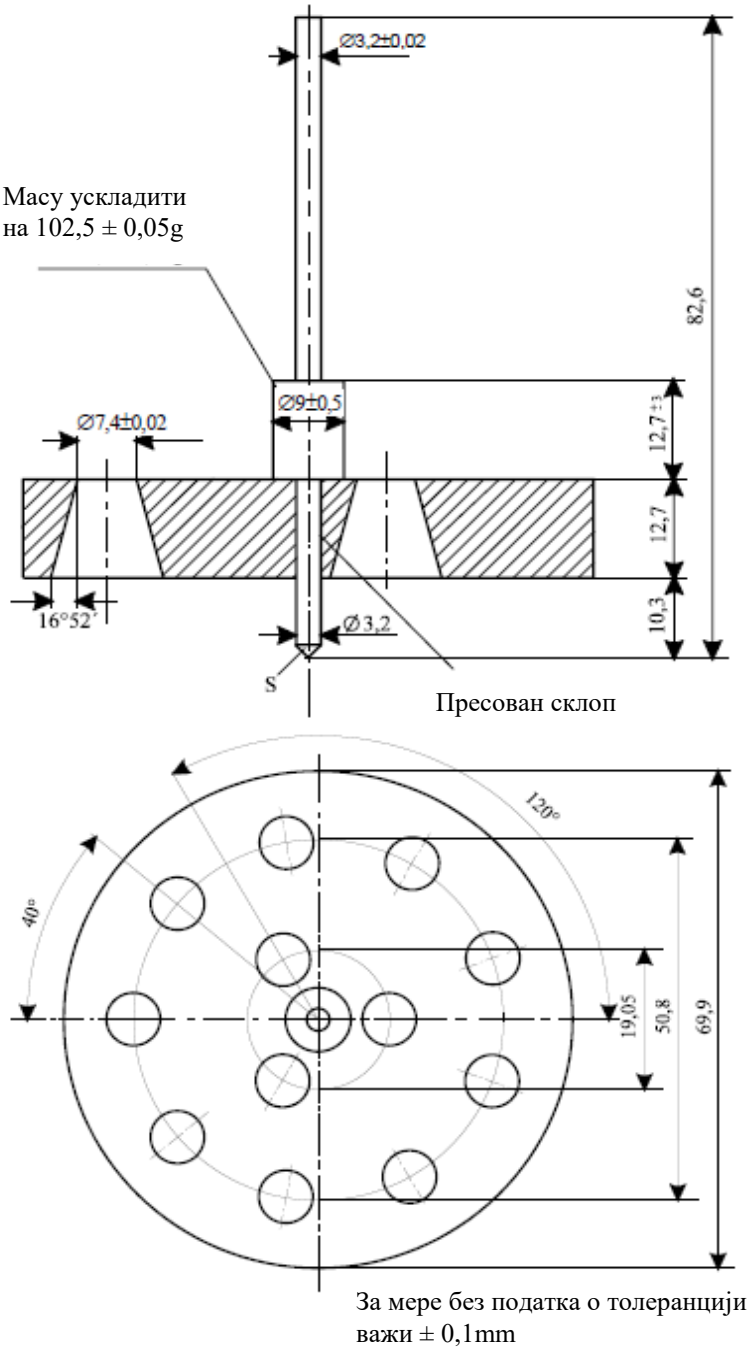

За мере без податка о толеранцији
важи ± 0,1mm

2.3.5 Класификација органометалних материја у класе 4.2 и 4.3

У зависности од њихових особина утврђених у складу са испитивањем ***N***.1 до ***N***.5 *Приручника за испитивања и критеријуме*, део III, одељак 33, органометалне материје се могу класификовати у класу 4.2. или 4.3, у зависности од случаја, у складу са алгоритмом приказаним на скици 2.3.5.

***Напомена 1*:** У зависности од њихових других особина и Табеле претежних опасности (види 2.1.3.10), органометалне материје могу се класификовати у друге класе.

Напомена 2: Запаљиви раствори са органометалним једињењима у концентрацијама, које нису самозапаљиве или у додиру са водом не развијају запаљиве гасове у опасним количинама, су материје класе 3.

Скица 2.3.5: Алгоритам за класификацију органометалних материја у класе 4.2 и 4.3 [(a), (b)]

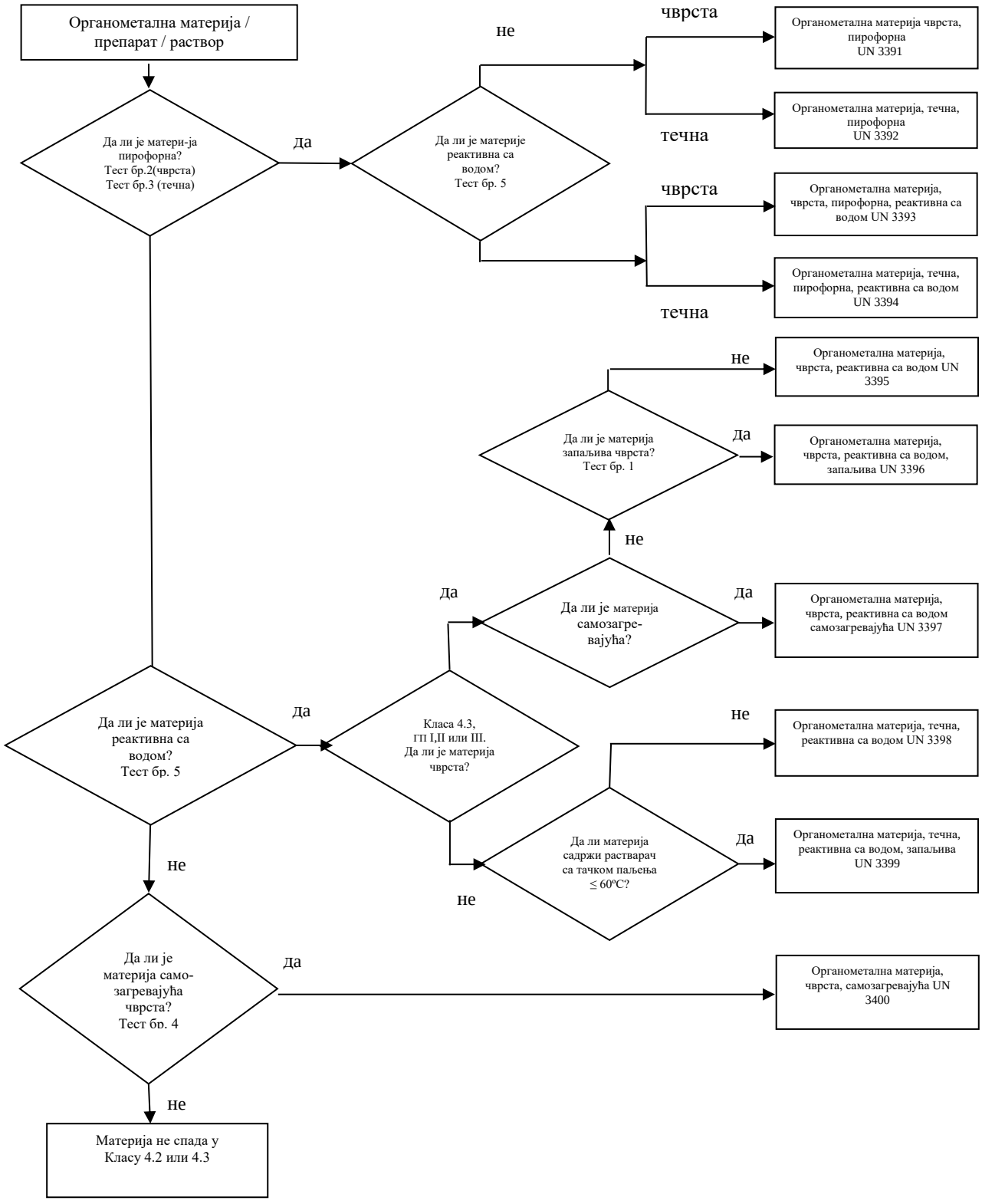

(a) *Поступци испитивања N.1 до N.5 могу се наћи у Приручнику за испитивања и критеријуме, део III, одељак 33.*

(b) *Уколико је примењиво и ако је испитивање узимајући у обзир реактивне особине, одговарајуће, особине класа 6.1. и 8 треба одредити према табели претежних опасности у 2.1.3.10.*

ДЕО 3

СПИСАК ОПАСНЕ РОБЕ, ПОСЕБНЕ ОДРЕДБЕ КАО И ИЗУЗЕЋА У ВЕЗИ СА ОГРАНИЧЕНИМ И ИЗУЗЕТИМ КОЛИЧИНАМА

Поглавље 3.1

Општи захтеви

3.1.1 Увод

Поред одредби наведених или поменутих у табелама овог дела, треба имати у виду опште захтеве сваког дела, поглавља и/или одељка. Ови општи захтеви се не налазе у табелама. Ако је неки општи захтев у супротности са неком посебном одредбом, посебна одредба има предност над општим захтевом.

3.1.2 Званични назив за транспорт

Напомена: *За званични назив за превоз, који се користи за превоз узорака, види 2.1.4.1.*

3.1.2.1 Званични назив за транспорт је онај део назива који најпрецизније описује робу у табели А поглавља 3.2 и исписано је великим словима (бројеви, грчка слова, наводи малим словима, као што су *„sec”, „terc”, „m”, „n”, „o”, „p”* чине интегрални део назива). Алтернативни назив за транспорт може бити наведен у загради иза главног званичног назива за транспорт [нпр. ЕТАНОЛ (ЕТИЛ-АЛКОХОЛ)]. Делови назива, који су писани малим словима не сматрају се саставним делом званичног назива за транспорт.

3.1.2.2 Када је комбинација неколико различитих званичних назива за транспорт под једним UN бројем, а они су раздвојени са „или” штампани малим словима или ако су сегменти назива одвојени зарезом, само најприкладнији биће приказан у транспортном документу и обележјима комада. Примери илуструју избор званичног назива за транспорт у таквим случајевима:

(a) UN 1057 УПАЉАЧИ или ПУЊЕЊА ЗА УПАЉАЧЕ - Званични назив за транспорт је онај који највише одговара од следећих могућих комбинација:

УПАЉАЧИ

ПУЊЕЊА ЗА УПАЉАЧЕ;

(b) UN 2793 ГВОЖЂЕ, СТРУГОТИНА ОД БУШЕЊА, ГЛОДАЊА ИЛИ СТРУГАЊА, ОТПАД, у облику подложном самозагревању. Званични назив за транспорт је онај који највише одговара од следећих комбинација:

ГВОЖЂЕ, СТРУГОТИНА ОД БУШЕЊА

ГВОЖЂЕ, СТРУГОТИНА ОД ГЛОДАЊА

ГВОЖЂЕ, СТРУГОТИНА ОД СТРУГАЊА

ГВОЖЂЕ, ОТПАД

3.1.2.3 Званични назив за транспорт се може користити у једнини или у множини. Ако овај назив садржи појмове за ближе одређивање, редослед ових појмова у транспортном документу или редослед обележја код комада је слободан. На пример, уместо „ДИМЕТИЛАМИН У ВОДЕНОМ РАСТВОРУ” алтернативно се може навести „ВОДЕНИ РАСТВОР ДИМЕТИЛАМИНА”. За робу класе 1 могу се користити трговачки или војни називи, који садрже званични назив допуњен додатним описним текстом.

3.1.2.4 Велики број материја има један назив и за течно и за чврсто стање (види дефиницију појмова за „течну материју” и „чврсту материју” у 1.2.1), као и за чврсту материју и раствор. Овим материјама су додељени различити UN бројеви, и није неопходно да се појављују један за другим.[1]

3.1.2.5 Ако се нека материја предаје на превоз у растопљеном стању, која је према дефиницији појмова у одељку 1.2.1 чврста, званични назив мора бити допуњен ближим одређивањем „РАСТОПЉЕНО”, ако то већ није садржано у називу, које је наведено великим словима у табели А поглавља 3.2 (на пример, АЛКИЛФЕНОЛ, ЧВРСТ, Н.Д.Н., РАСТОПЉЕН).

[1] *То се за поједине материје јасно може уочити у азбучном списку (Табела Б, Поглавља 3.2) нпр.:*
НИТРОКСИЛЕНИ, ТЕЧНИ 6.1 1665;
НИТРОКСИЛЕНИ, ЧВРСТИ 6.1 3447.

3.1.2.6 Са изузетком самореагујућих материја и органских пероксида и са изузетком случајева у којима је већ наведен великим словима у називу у колони (2) табеле А, поглавља 3.2, израз „СТАБИЛИЗОВАН" се мора додати као део званичног назива материје, која би без стабилизације била забрањена за превоз, у складу са ставовима 2.2.x.2, јер су оне у стању да опасно реагују у нормалним условима превоза (нпр. „ОТРОВНА ОРГАНСКА ТЕЧНА МАТЕРИЈА, Н.Д.Н., СТАБИЛИЗОВАНА").

Ако се за стабилизацију такве материје примењује контрола температуре за спречавање развоја опасног надпритиска или развијања прекомерне топлоте, или када се користи хемијска стабилизација у комбинацији са контролом температуре, тада важи:

(a) за течне и чврсте материје код којих је ТСП[2] (измерена без или са инхибитором када се примењује хемијска стабилизација) мања или једнака температури прописаној у 2.2.41.1.21, примењују се одредбе прописане у 2.2.41.1.17, посебна одредба 386 поглавља 3.3, 7.1.7, посебна одредба V8 поглавља 7.2, посебна одредба S4 поглавља 8.5 и захтеви поглавља 9.6, при чему се код употребе термина „температура самоубрзавајућег разлагања - ТСР" у овим ставовима, подразумева да он укључује и ТСП када се ради о материји која је способна за полимеризацију;

(b) ако није написано великим словима у називу наведеном у колони (2) Табеле А у поглављу 3.2, речи „СА КОНТРОЛОМ ТЕМПЕРАТУРЕ" се додају као део званичног назива за транспорт;

(c) за гасове: услови превоза морају бити одобрени од стране надлежног органа.

3.1.2.7 Хидрати се могу транспортовати под званичним називом за транспорт безводних материја.

3.1.2.8 Називи по врстама или назив „није другачије наведен" (Н.Д.Н.)

3.1.2.8.1 Називи по врстама за транспорт и назив „није другачије наведен" на које се односи посебна одредба 274 или 318 у колони (6) табеле А поглавља 3.2, треба допунити техничким називом робе, изузев ако национални закон или међународна конвенција за материје које подлежу контроли, забрањује тачан опис истих. За експлозиве и предмете са експлозивном материјом класе 1, опис опасне робе може бити допуњен додатним описним текстом који упућује на трговачки или војни назив. Технички назив треба навести у загради непосредно иза званичног назива за транспорт. Одговарајуће допунско одређивање као што су „САДРЖИ" или „КОЈИ САДРЖИ" или други описни изрази као што су „СМЕША", „РАСТВОР" итд., као и процентуални садржај техничких саставних делова могу се такође навести. На пример: „UN 1993 ЗАПАЉИВА ТЕЧНА МАТЕРИЈА, Н.Д.Н. (САДРЖИ КСИЛЕН И БЕНЗЕН), 3, II".

3.1.2.8.1.1 Технички назив треба да буде признати хемијски или биолошки назив, евентуално, признати биолошки назив или неки други назив, који се обично употребљава у научним и техничким приручницима, часописима и текстовима. Трговачки називи се не смеју користити у те сврхе. У случају, пестицида могу се користити само општи ISO назив(и), други назив(и) према издању „Препоручена класификација пестицида према опасности и упутства за класификацију" Светске здравствене организације (*The WHO Recommended Clasiffication of Pesticides by Hazard and Guilines to Classification*) или назив(и) активног(активних) састојка(састојака).

3.1.2.8.1.2 Ако се смеша опасне робе или предмети који садрже опасну робу описује једним од назива "Н.Д.Н." или називом „по врстама", за који је у колони (6) табеле А, поглавља 3.2 додељена посебна одредба 274, не мора да се наводи више од две компоненте, које су меродавне за опасности или опасности смеше или предмета, изузев материја које подлежу контроли и чији је тачан опис забрањен националним законом или међународном конвенцијом. Ако је комад, који садржи неку смешу, означен листицом опасности за споредну опасност, један од два техничка назива наведена у загради мора бити назив компоненте, због које је неопходна примена листице опасности за споредну опасност.

Напомена: *Види 5.4.1.2.2.*

[2] *За дефиницију температуре самоубрзавајуће полимеризације (ТСП), види 1.2.1.*

3.1.2.8.1.3 Следећи примери илуструју како се код назива Н.Д.Н, званични назив за транспорт допуњује техничким називом робе:

UN 2902 ПЕСТИЦИД, ТЕЧАН, ОТРОВАН, Н.Д.Н. (Дразоксолон);

UN 3394 ПИРОФОРНА ОРГАНОМЕТАЛНА ТЕЧНА МАТЕРИЈА, РЕАКТИВНА СА ВОДОМ (Триметилгалијум);

UN 3540 ПРЕДМЕТИ КОЈИ САДРЖЕ ЗАПАЉИВЕ ТЕЧНОСТИ, Н.Д.Н. (пиролидин).

3.1.2.8.1.4 Само за UN бројеве 3077 и 3082, технички назив може бити назив приказан великим словима у колони (2) табеле А, Поглавље 3.2, под условом да овај назив не садржи „Н.Д.Н.” и да му није додељена посебна одредба 274. Мора се користити назив који најбоље описује материју или смешу, нпр:

UN 3082 МАТЕРИЈА ОПАСНА ПО ЖИВОТНУ СРЕДИНУ, ТЕЧНА, Н.Д.Н. (БОЈА)

UN 3082 МАТЕРИЈА ОПАСНА ПО ЖИВОТНУ СРЕДИНУ, ТЕЧНА, Н.Д.Н. (ПАРФИМЕРИЈСКИ ПРОИЗВОДИ).

3.1.3 Раствори или смеше

Напомена: *Ако је смеша у поглављу 3.2 табели А поименично наведена, у превозу мора да буде идентификована званичним називом за транспорт у складу са поглављем 3.2 табела А колона (2). Такве материје могу да садрже техничке нечистоће (које нпр. потичу из производног процеса) или адитиве за стабилизацију или за друге сврхе, које немају утицаја на њихову класификацију. Међутим, поименично наведена материја која садржи техничке нечистоће или адитиве за стабилизацију или за друге сврхе и које немају утицаја на њену класификацију сматра се да је раствор или смеша (види 2.1.3.3).*

3.1.3.1 Раствор или смеша не подлеже ADR, ако су карактеристике, особине, облик или агрегатно стање раствора или смеше такве да раствор или смеша не одговара критеријумима за укључивање у класу, укључујући критеријумима људског искуства.

3.1.3.2 Раствор или смеша која испуњава критеријуме класификације у ADR и која садржи само једну претежну материју поименично наведену у поглављу 3.2 табела А и једну или више материја које не подлежу ADR или трагове једне или више материја поименично наведене у поглављу 3.2 табела А, сврстава се у UN број и званично наименовање за транспорт претежне материје поменуте у Поглаљу 3.2. табели А, изузев ако:

(a) је раствор или смеша поименично наведена у поглављу 3.2. табели А;

(b) из наимановања и описа материје поименично наведене у поглављу 3.2. табели А произилази да класификација важи само за чисту материју;

(c) класа, класификациони кôд, група паковања или агрегатно стање раствора или смеше се разликује од материје поименично наведене у поглављу 3.2. табели А или

(d) својство и особина опасности раствора или смеше захтевају преузимање ванредних мера, које се разликују од оних које се захтевају за материје поименично наведене у поглављу 3.2 табели А.

Описне изразе као што су „РАСТВОР” одн. „СМЕША” је неопходно додати као део звааничног наименовања, нпр. „АЦЕТОН, РАСТВОР“. Осим тога на основни опис смеше или раствора сме да се дода и концентрација смеше или раствора, нпр. „АЦЕТОН 75%, РАСТВОР”.

3.1.3.3 Раствор или смеша која испуњава критеријуме класификације у ADR и која у поглављу 3.2 табела А није поименично наведена и садржи две или више опасних роба, потребно је сврстати у класификацију чије званични назив за транспорт, опис, класу, класификациони кôд и групу паковања, најтачније описује раствор или смешу.

Поглавље 3.2

Списак опасне робе

3.2.1 Табела А: Списак опасне робе по нумеричком редоследу UN бројева

Објашњења

По правилу, сваки ред табеле А овог поглавља обрађује материју (материје) или предмет (предмете), који су обухваћени одређеним UN бројем. Међутим, ако материје или предмети, који припадају истом UN броју, имају различите хемијске особине, физичке особине и/или услове превоза, за ове UN бројеве могу се користити више узастопних редова.

Свака колона табеле А је намењена једној одређеној теми, како је то наведено у наредним објашњењима. Пресек колона и редова (поље) садржи информације, које се односе на тему, која се обрађује у колони за материју (материје) или предмет (предмете) у том реду:

- Прва четири поља идентификују материју (материје) или предмет (предмете) који спадају у тај ред (у том погледу додатне информације су наведене у посебним одредбама у колони (6));
- Следећа поља наводе применљиве посебне одредбе, или као потпуне информације или у кôдираном облику. Кôдови упућују на детаљне информације, садржане у делу, поглављу, одељку и/или пододељку, који су наведени у објашњењима у наставку. Празно поље значи, или да нема никаквих посебних одредби и да се примењују само општи захтеви, или да важи ограничење превоза наведено у објашњењима. Када се користи у овој табели, алфанумерички код који почиње словима „SP” означава посебну одредбу поглавља 3.3.

У одговарајућим колонама се не указује на применљиве опште захтеве. Објашњења у наставку наводе за сваку колону део (делове), поглавље (поглавља), одељак (одељке), и/или пододељак (пододељке) у којима су они садржани.

Објашњења за сваку колону:

Колона (1) „UN-број”

Ова колона садржи UN број за:

- опасну материју или предмет, ако је ова материја или предмет сврстана у сопствени специфични UN број, или
- назив по врстама или назив н.д.н., у које се сврставају опасне материје и предмети који нису поименично наведени у складу са критеријумима Дела 2 („алгоритам за класификацију”).

Колона (2) „Назив и опис”

Ова колона садржи назив материје или предмета, исписан великим словима, ако је материји или предмету додељен сопствени специфичан UN број, или назив по врстама или назив н.д.н., у који је сврстана опасна материја или предмет у складу са критеријумима Дела 2 („алгоритам за класификацију”). Овај назив се мора користи као званични назив за транспорт, или по потреби, као део званичног назива за транспорт (види 3.1.2 за даље појединости везано за званични назив за транспорт).

Описни текст, исписан малим словима, је додат после званичног назива за транспорт ради разјашњења подручја примене назива ако су класификација и/или услови превоза материје или предмета различити под одређеним условима могу бити различити.

Колона (3а) „Класа”

Ова колона садржи број класе, чија дефиниција појма обухвата опасну материју или предмет. Овај број класе се додељује у складу са поступцима и критеријумима Дела 2.

Колона (3b) „Класификациони кôд”

Ова колона садржи класификациони кôд опасне материје или предмета.

- За опасне материје или предмете класе 1, кôд садржи број подкласе и слова групе компатибилности, који се додељује у складу са поступцима и критеријумима из 2.2.1.1.4;
- За опасне материје и предмете класе 2, кôд садржи број и групу опасних особина, које су објашњене у 2.2.2.1.2 и 2.2.2.1.3;
- За опасне материје или предмете класе 3, 4.1, 4.2, 4.3, 5.1, 5.2, 6.1, 6.2 и 9 кôдови су објашњени у 2.2.x.1.2[1];
- За опасне материје или предмете класе 8, кôдови су објашњени у 2.2.8.1.4.1;
- Опасне материје или предмети класе 7 немају никакве класификационе кôдове.

Колона (4) „Група паковања”

Ова колона садржи број (бројеве) групе паковања (I, II или III), у коју је сврстана опасна материја. Ови бројеви групе паковања се додељују на основу поступака и критеријума Дела 2. Предмети и одређене материје нису сврстани ни у једну групу паковања. Разврставање у групе паковања такође се може извршити у складу са посебним одредбама у поглављу 3.3 како је наведено у колони (6).

Колона (5) „Листице опасности”

Ова колона садржи број узорка листице опасности / велике листице опасности (види 5.2.2.2 и 5.3.1.7), које треба да буду постављене на комаде, контејнере, контејнер-цистерне, преносиве цистерне, MEGC, и возила. Међутим, за материје и предмете класе 7, 7X означава узорак листице опасности бр. 7A, 7B или 7C, зависно од случаја, према категорији (види 5.1.5.3.4 и 5.2.2.1.11.1) или велику листицу опаснсти по узорку 7D (види 5.3.1.1.3 и 5.3.1.7.2).

Опште одредбе за означавање листицама опасности / означавање великим листицама опаности (нпр. број ознаке, место постављања) садржани су за комаде у 5.2.2.1, а за контејнере, контејнер-цистерне, MEGC, преносиве цистерне и возила у 5.3.1.

Напомена: *Посебне одредбе, назначене у колони (6), могу да измене горе поменуте одредбе које се тичу означавања.*

Колона (6) „Посебне одредбе”

Ова колона садржи бројчане кôдове посебних одредби који морају бити испуњени. Ове одредбе односе се на проширено подручје тема, које су углавном повезане са садржајем колона (1) до (5) (нпр. забране превоза, изузећа од захтева, објашњења везана за класификацију одређених облика опасне робе, као и додатне одредбе о означавању листицама опасности или обележавању) и наведени су у поглављу 3.3 у бројчаном редоследу. Ако је колона (6) празна, за дату опасну робу не важе никакве посебне одредбе везане за садржаје колона (1) до (5).

Колона (7a) „Ограничене количине”

Ова колона садржи највеће количине материје по унутрашњој амбалажи или предмета за транспорт опасне робе у ограниченим количинама у складу са поглављем 3.4.

Колона (7b) „Изузете количине”

Ова колона садржи алфанумерички кôд са следећим значењем:

- "E0" значи, да не постоји никакво изузеће од одребе ADR за опасну робу паковану у изузетим количинама;
- Остали алфанумерички кôдови који почињу словом „E” значе, да се одредбе ADR не примењују, ако су испуњени услови наведени у поглављу 3.5.

[1] *x = број класе опасне материје или предмета, евентуално без тачке.*

Колона (8) „Упутства за паковање”

Ова колона садржи алфанумеричке кôдове за примену упутстава за амбалажу:

- Алфанумерички кôдови који почињу словом „P”, односе се на упутства за паковање за амбалажу и посуде (изузев IBC и велике амбалаже), док се алфанумерички кôдови који почињу словом "R" односе на упутства за амбалажу од танког лима. Ова упутства су наведена нумеричким редоследом у 4.1.4.1 и наводе дозвољене амбалаже и посуде. Она такође наводе, које опште одредбе за паковање у 4.1.1, 4.1.2 и 4.1.3 и које посебне одредбе за паковање у 4.1.5, 4.1.6, 4.1.7, 4.1.8 и 4.1.9 треба испунити. Ако колона (8) не садржи никакав кôд који почиње словима „P” или „R”, дата опасна роба се не може транспортовати у амбалажи;
- Алфанумерички кôдови који почињу словима „IBC” односе се на упутства за паковање за IBC. Ова упутства су наведена нумеричким редоследом у 4.1.4.2 и одређују дозвољене IBC. Она такође наводе, које опште одредбе за паковање у 4.1.1, 4.1.2 и 4.1.3 и које посебне одредбе за паковање у 4.1.5, 4.1.6, 4.1.7, 4.1.8 и 4.1.9 треба испунити. Ако колона (8) не садржи никакав кôд који почиње словима „IBC”, дата опасна роба се не може транспортовати у IBC амбалажи;
- Алфанумерички кôдови који почињу словима „LP” односе се на упутства за паковање за велику амбалажу. Ова упутства су наведена нумеричким редоследом у 4.1.4.3 и одређују дозвољене велике амбалаже. Она такође наводе, које опште одредбе за паковање у 4.1.1, 4.1.2 и 4.1.3, и које посебне одредбе за паковање у 4.1.5, 4.1.6, 4.1.7, 4.1.8 и 4.1.9. треба испунити. Ако колона (8) не садржи никакве кôдове који почињу словима „LP”, дата опасна роба се не може транспортовати у великој амбалажи;

Напомена: *Посебне одредбе за паковање, назначене у колони (9a), могу да измене горе поменута упутства за паковање.*

Колона (9a) „Посебне одредбе за паковање”

Ова колона садржи алфанумеричке кôдове примењивих посебних одредби за паковање:

- Алфанумерички кôдови који почињу словима „PP” или „RR” односе се на посебне додатне одредбе за паковање у амбалажу и посуде којих се треба придржавати (изузев IBC и велике амбалаже). Они су наведени у 4.1.4.1, на крају одговарајућег упутства за паковање, које је назначено у колони (8) (словима „P” или „R”). Ако колона (9a) не садржи никакве кôдове који почињу словима „PP” или „RR”, не важе никакве посебне одредбе за паковање наведене на крају одговарајућег упутства за паковање;
- Алфанумерички кôдови који почињу словом „B” или словима „BB” односе се на посебне додатне одредбе за IBC којих се треба придржавати. Они су наведени у 4.1.4.2, на крају одговарајућег упутства за паковање (словима „IBC”) које је назначено у колони (8). Ако колона (9a) не садржи никакав кôд који почиње словом „B”, не важе посебне одредбе за паковање наведене на крају одговарајућег упутства за паковање;
- Алфанумерички кôдови који почињу словом „L” или словима „LL” односе се на посебне додатне одредбе за паковање у велику амбалажу, којих се треба придржавати. Они су наведени у 4.1.4.3 на крају одговарајућег упутства за паковање (словима „LP”), које је назначено у колони (8). Ако колона (9a) не садржи никакав кôд који почиње словом „L” или словима „LL”, не важе посебне одредбе наведене на крају одговарајућег упутства за паковање.

Колона (9b) „Посебне одредбе за заједничко паковање”

Ова колона садржи алфанумеричке кôдове који почињу словима „MP” примењивих посебних одредби за заједничко паковање. Ове посебне одредбе су наведене у нумеричком редоследу у 4.1.10. Ако колона (9b) не садржи никакав кôд, који почиње словима „MP”, важе само опште одредбе (види 4.1.1.5 и 4.1.1.6.).

Колона (10) „Упутства за преносиве цистерне и контејнере за робу у расутом стању”

Ова колона садржи алфанумерички код, који је према 4.2.5.2.1 до 4.2.5.2.4 и 4.2.5.2.6 додељен упутству за преносиве цистерне. Ово упутство за преносиве цистерне одговара најмање строгим (најблажим) одредбама, које су дозвољене за превоз односне материје у преносивим цистернама. Кôдови, који обележавају и друга упутства за преносиве цистерне, које су такође дозвољене за превоз односне материје, садржани су у 4.2.5.2.5. Ако није наведен ниједан кôд, превоз у преносивим цистернама није дозвољен, изузев, ако је надлежни орган издао дозволу као што је описано у 6.7.1.3.

Општи захтеви за конструкцију, израду, опрему, одобрење типа, испитивање и обележавање преносивих цистерни садржани су у поглављу 6.7. Општи захтеви за коришћење (нпр. пуњење) садржани су у одељцима 4.2.1 до 4 2.4.

За преносиве цистерне чија су тела произведена од ОПВ материјала види поглавље 6.9.

Ознака „(M)” значи, да се материја може транспортовати у UN-MEGC.

Напомена: *Посебне одредбе, назначене у колони (11), могу да измене горе поменуте захтеве.*

Ова колона може да садржи алфанумерички код који почиње словима „BK”, који се односи на типове контејнера за робу у расутом стању описаних у поглављу 6.11 а који се могу користити за превоз робе у расутом стању у складу са 7.3.1.1 (a) и 7.3.2.

Колона (11) „Посебне одредбе за преносиве цистерне и контејнере за робу у расутом стању”

Ова колона садржи алфанумеричке кôдове додатних посебних одредби за преносиве цистерне, којих се треба придржавати. Ови кôдови који почињу словима „TP” односе се на посебне одредбе за израду или коришћење ових преносивих цистерни. Они су наведени у 4.2.5.3.

Напомена: *Ако је технички могуће, ове посебне одредбе нису само примењиве на преносиве цистерне наведене у колони (10) већ и на преносиве цистерне које се могу користити у складу са табелом у 4.2.5.2.5.*

Колона (12) „Кôдови за ADR цистерне”

Ова колона садржи један алфанумерички кôд, који описује одређену врсту цистерне, у складу са 4.3.3.1.1. (за гасове класе 2) или 4.3.4.1.1. (за материје класе 3 до 9). Овај тип цистерне одговара најмање строгим одредбама за цистерне, које су дозвољене за превоз одговарајуће материје у њима. Кôдови, који описују остале дозвољене типове цистерни наведени су у 4.3.3.1.2 (за гасове класе 2) или 4.3.4.1.2 (за материје класе 3 до 9). Ако није наведен никакав кôд, превоз у ADR цистернама није дозвољен.

Ако је у овој колони наведен кôд цистерне за чврсте материје (S) и за течне материје (L), то значи, да се ова материја може предати на транспорт у цистернама у чврстом или течном (растопљеном) стању. У принципу, ова одредба важи за материје са тачком топљења између 20°C и 180°C.

Ако је за неку чврсту материју у овој колони наведен кôд цистерне за течну материју (L), то значи да се ова материја може предати на превоз само у течном (растопљеном) стању.

Општи захтеви за израду, опрему, одобрење типа, испитивање и обележавање, који нису наведени у кôдирању цистерни, садржани су у одељцима 6.8.1, 6.8.2, 6.8.3 и 6.8.5. Општи захтеви за коришћење (нпр. максимални степен пуњења или однос пуњења, како је применљиво, најмањи испитни притисак) садржани су у одељцима 4.3.1 до 4.3.4.

Ознака „(M)” иза кôда цистерне значи, да се материја може транспортовати такође и у батеријским возилима или MEGC.

Ознака „(+)” иза кôда цистерне значи, да је дозвољено алтернативно коришћење цистерне само ако је то наведено у сертификату о одобрењу типа.

За цистерне од ојачаних пластичних влакана, види одељак 4.4.1 и поглавље 6.13; за вакуум цистерне за отпатке, види одељак 4.5.1 и поглавље 6.10.

Напомена: *Посебне одредбе, назначене у колони (13), могу да измене горе поменуте захтеве.*

Колона (13) „Посебне одредбе за ADR цистерне”

Ова колона садржи алфанумеричке кôдове за посебне одредбе за ADR цистерне, који додатно морају бити испуњени:

- Алфанумерички кôдови, који почињу словима „TU”, односе се на посебне одредбе за коришћење ових цистерни. Они су садржани у 4.3.5;
- Алфанумерички кôдови, који почињу словима „TC”, односе се на посебне одредбе за израду ових цистерни. Они су садржани у 6.8.4 (a);
- Алфанумерички кôдови, који почињу словима „TE”, односе се на посебне одредбе за делове опреме ових цистерни. Они су садржани у 6.8.4 (b);
- Алфанумерички кôдови, који почињу словима „TA”, односе се на посебне одредбе за одобрење типа конструкције ових цистерни. Они су садржани у 6.8.4 (c);
- Алфанумерички кôдови, који почињу словима „TT”, односе се на посебне одредбе за испитивање ових цистерни. Они су садржани у 6.8.4 (d);
- Алфанумерички кôдови, који почињу словима „TM”, односе се на посебне одредбе за обележавање ових цистерни. Они су садржани у 6.8.4 (e).

Напомена: *Ако је технички могуће, ове посебне одредбе нису само примењиве на цистерне наведене у колони (12) већ и на цистерне које се могу користити у складу са са хијерархијом у 4.3.3.1.2 и 4.3.4.1.2.*

Колона (14) „Возило за превоз у цистернама”

Ова колона садржи кôд, који се према 7.4.2 наводи за возила која се користе за превоз материје у цистернама (укључујући вучна возила за приколице и полуприколице) (види 9.1.1). Захтеви који се односе на израду и на одобрење за возила наведени су у поглављима 9.1, 9.2 и 9.7.

Колона (15) „Транспортна категорија” (Кôдови за ограничења за тунеле)

Ова колона садржи у горњем делу поља једну цифру, која означава транспортну категорију у коју је материја или предмет сврстан у циљу изузећа везано за количине, које се транспортују по превозној јединици (види 1.1.3.6). Када није додељена транспортна категорија, наводи се „-”.

Ова колона садржи у доњем делу поља у заградама кôд за ограничења за тунеле, који се односи на применљива ограничења за пролаз возила, са којим се транспортује материја или предмет кроз друмске тунеле. Они су наведени у поглављу 8.6. Податак „(–)” значи, да није додељен кôд за ограничења за тунеле.

Колона (16) „Посебне одредбе за превоз – комади”

Ова колона садржи алфанумерички кôд (кôдове) који почиње (почињу) словом „V” за применљиве посебне одредбе (ако постоје) за превоз у комадима. Ови прописи су наведени у одељку 7.2.4. Опште одредбе које се односе на превоз у комадима наведене су у поглављима 7.1 и 7.2.

Напомена: *Осим тога, треба обратити пажњу на посебне одредбе наведене у колони (18), које се односе на утовар, истовар и руковање.*

Колона (17) „Посебне одредбе за превоз - роба у расутом стању”

Ова колона садржи алфанумерички кôд (кôдове) који почиње (почињу) словима „VC”, као и алфанумерички кôд (кôдове) који почиње (почињу) словима „AP“ за применљиве посебне одредбе за превоз робе у расутом стању. Ови прописи су наведени у одељку 7.3.3. Ако не постоји посебна одредба идентификована кôдом „VC“ или позив на одређени став, чиме се изричито одобрава да је овај вид превоза назначен у овој колони, и не постоји посебна одредба идентификована кôдом „BK” или позив на одређени став, чиме се изричито одобрава да је овај вид превоза назначен у колони (10), превоз робе у расутом стању није дозвољен. Опште и додатне одредбе које се односе на превоз робе у расутом стању наведене су у поглављима 7.1 и 7.3.

Напомена: *Осим тога, треба обратити пажњу на посебне одредбе у колони (18), које се односе на утовар, истовар и руковање.*

Колона (18) „Посебне одредбе за превоз – утовар, истовар и руковање”

Ова колона садржи алфанумерички кôд (кôдове) који почиње (почињу) словима „CV” за применљиве посебне одредбе за утовар и истовар, као и руковање. Ови прописи су наведени у одељку 7.5.11. Ако у колони (18) није наведен никакав кôд, важе само опште одредбе (види одељке 7.5.1 до 7.5.10).

Колона (19) „Посебне одредбе за превоз - транспортне радње”

Ова колона садржи алфанумеричке кôдове који почињу словима „S” за одредбе које се примењују за транспортне радње које су наведене у поглављу 8.5. Ове одредбе је неопходно применити додатно уз одредбе у поглављима 8.1. до 8.4, али у случају противречности са одредбама поглавља 8.1 до 8.4, предност имају посебне одредбе.

Колона (20) „Број за означавање опасности”

Ова колона садржи број од две или три цифре (у извесним случајевима њима претходи слово „X”) за материје и предмете класе 2 до 9, а за материје и предмете класе 1 садржи класификациони кôд (види колону (3b)). У прописаним случајевима у 5.3.2.1 овај број мора бити наведен у горњем делу наранџастих табли. Значење броја за означавање опасности, објашњено је у 5.3.2.3.

ТАБЕЛА А

СПИСАК ОПАСНЕ РОБЕ

UN број	Назив и опис	Класа	Класи-фикаци-они кôд	Група паковања	Опасности	Посебне одредбе	Ограничене и изузете количине		Амбалажа			Прен. цист. и конт. за робу у рас. ст.	
									Упутства за паковање	Посебне одредбе за паковање	Одредбе за заједничко паковање	Упутства	Посебне одредбе
	3.1.2	2.2	2.2	2.1.1.3	5.2.2	3.3	3.4	3.5.1.2	4.1.4	4.1.4	4.1.10	4.2.5.2 7.3.2	4.2.5.3
(1)	(2)	(3a)	(3b)	(4)	(5)	(6)	(7a)	(7b)	(8)	(9a)	(9b)	(10)	(11)
0004	АМОНИЈУМПИКРАТ, сув или влажан са мање од 10% (масених) воде	1	1.1D		1		0	E0	P112(a) P112(b) P112(c)	PP26	MP20		
0005	МЕЦИ, ЗА НАОРУЖАЊЕ са експлозивним пуњењем	1	1.1F		1		0	E0	P130 LP101		MP23		
0006	МЕЦИ, ЗА НАОРУЖАЊЕ са експлозивним пуњењем	1	1.1E		1		0	E0	P130 LP101	PP67 L1	MP21		
0007	МЕЦИ, ЗА НАОРУЖАЊЕ са експлозивним пуњењем	1	1.2F		1		0	E0	P130 LP101		MP23		
0009	МУНИЦИЈА, ЗАПАЉИВА са или без детонатора, избацног или погонског пуњења	1	1.2G		1		0	E0	P130 LP101	PP67 L1	MP23		
0010	МУНИЦИЈА, ЗАПАЉИВА са или без детонатора, избацног или погонског пуњења	1	1.3G		1		0	E0	P130 LP101	PP67 L1	MP23		
0012	МЕЦИ, ЗА НАОРУЖАЊЕ, СА ИНЕРТНИМ ПРОЈЕКТИЛОМ или МЕЦИ, ЗА СТРЕЉАЧКО НАОРУЖАЊЕ	1	1.4S		1.4	364	5 kg	E0	P130 LP101		MP23 MP24		
0014	МЕЦИ, ЗА НАОРУЖАЊЕ, МАНЕВАРСКИ или МЕЦИ, ЗА СТРЕЉАЧКО НАОРУЖАЊЕ, МАНЕВАРСКИ или МЕЦИ ЗА АЛАТЕ, БЕЗ ПРОЈЕКТИЛА	1	1.4S		1.4	364	5 kg	E0	P130 LP101		MP23 MP24		
0015	МУНИЦИЈА, ДИМНА са или без детонатора, избацног или погонског пуњења	1	1.2G		1		0	E0	P130 LP101	PP67 L1	MP23		
0015	МУНИЦИЈА, ДИМНА са или без детонатора, избацног или погонског пуњења, која садржи нагризајуће супстанце	1	1.2G		1 +8		0	E0	P130 LP101	PP67 L1	MP23		
0015	МУНИЦИЈА, ДИМНА са или без детонатора, избацног или погонског пуњења, која садржи материје отровне при удисању	1	1.2G		1 +6.1		0	E0	P130 LP101	PP67 L1	MP23		
0016	МУНИЦИЈА, ДИМНА са или без детонатора, избацног или погонског пуњења	1	1.3G		1		0	E0	P130 LP101	PP67 L1	MP23		
0016	МУНИЦИЈА, ДИМНА са или без детонатора, избацног или погонског пуњења, која садржи нагризајуће супстанце	1	1.3G		1 +8		0	E0	P130 LP101	PP67 L1	MP23		
0016	МУНИЦИЈА, ДИМНА са или без детонатора, избацног или погонског пуњења, која садржи материје отровне при удисању	1	1.3G		1 +6.1		0	E0	P130 LP101	PP67 L1	MP23		
0018	МУНИЦИЈА, ХЕМИЈСКА, СА СУЗАВЦЕМ, са детонатором, избацним или погонским пуњењем	1	1.2G		1 +6.1 +8		0	E0	P130 LP101	PP67 L1	MP23		
0019	МУНИЦИЈА, ХЕМИЈСКА, СА СУЗАВЦЕМ, са детонатором, избацним или погонским пуњењем	1	1.3G		1 +6.1 +8		0	E0	P130 LP101	PP67 L1	MP23		
0020	МУНИЦИЈА, ОТРОВНА са детонатором, потисним или погонским пуњењем	1	1.2K	ПРЕВОЗ ЗАБРАЊЕН									
0021	МУНИЦИЈА, ОТРОВНА са детонатором, потисним или погонским пуњењем	1	1.3K	ПРЕВОЗ ЗАБРАЊЕН									
0027	БАРУТ, ЦРНИ, у гранулама или у праху	1	1.1D		1		0	E0	P113	PP50	MP20 MP24		
0028	БАРУТ, ЦРНИ, ПРЕСОВАН или БАРУТ, ЦРНИ, ГРАНУЛИСАН	1	1.1D		1		0	E0	P113	PP51	MP20 MP24		
0029	ДЕТОНАТОРСКЕ КАПИСЛЕ, НЕЕЛЕКТРИЧНЕ за минирање	1	1.1B		1		0	E0	P131	PP68	MP23		
0030	ДЕТОНАТОРСКЕ КАПИСЛЕ, ЕЛЕКТРИЧНЕ за минирање	1	1.1B		1		0	E0	P131		MP23		
0033	АВИО-БОМБЕ, са експлозивним пуњењем	1	1.1F		1		0	E0	P130 LP101		MP23		
0034	АВИО-БОМБЕ, са експлозивним пуњењем	1	1.1D		1		0	E0	P130 LP101	PP67 L1	MP21		

Министарство грађевинарства, саобраћаја и инфраструктуре, Одсек за транспорт опасне робе, tor@mgsi.gov.rs

ADR цистерне		Изузеће за превоз у цист.	Транспортна категорија (Кôдови за ограничења за тунеле)	Посебне одредбе за превоз				Број за означавање опасности	УН број	Назив и опис
Кôд цистерне	Посебне одредбе			Комади	Роба у расутом стању	Утовар, истовар и руковање	Транспортне радње			
4.3	4.3.5, 6.8.4	9.1.1.2	1.1.3.6 (8.6)	7.2.4	7.3.3	7.5.11	8.5	5.3.2.3		3.1.2
(12)	(13)	(14)	(15)	(16)	(17)	(18)	(19)	(20)	(1)	(2)
			1 (B1000C)	V2 V3		CV1 CV2 CV3	S1		0004	АМОНИЈУМПИКРАТ, сув или влажан са мање од 10% (масених) воде
			1 (B1000C)	V2		CV1 CV2 CV3	S1		0005	МЕЦИ, ЗА НАОРУЖАЊЕ са експлозивним пуњењем
			1 (B1000C)	V2		CV1 CV2 CV3	S1		0006	МЕЦИ, ЗА НАОРУЖАЊЕ са експлозивним пуњењем
			1 (B1000C)	V2		CV1 CV2 CV3	S1		0007	МЕЦИ, ЗА НАОРУЖАЊЕ са експлозивним пуњењем
			1 (B1000C)	V2		CV1 CV2 CV3	S1		0009	МУНИЦИЈА, ЗАПАЉИВА са или без детонатора, избацног или погонског пуњења
			1 (C5000D)	V2		CV1 CV2 CV3	S1		0010	МУНИЦИЈА, ЗАПАЉИВА са или без детонатора, избацног или погонског пуњења
			4 (E)			CV1 CV2 CV3	S1		0012	МЕЦИ, ЗА НАОРУЖАЊЕ, СА ИНЕРТНИМ ПРОЈЕКТИЛОМ или МЕЦИ, ЗА СТРЕЉАЧКО НАОРУЖАЊЕ
			4 (E)			CV1 CV2 CV3	S1		0014	МЕЦИ, ЗА НАОРУЖАЊЕ, МАНЕВАРСКИ или МЕЦИ, ЗА СТРЕЉАЧКО НАОРУЖАЊЕ, МАНЕВАРСКИ или МЕЦИ ЗА АЛАТЕ, БЕЗ ПРОЈЕКТИЛА
			1 (B1000C)	V2		CV1 CV2 CV3	S1		0015	МУНИЦИЈА, ДИМНА са или без детонатора, избацног или погонског пуњења
			1 (B1000C)	V2		CV1 CV2 CV3	S1		0015	МУНИЦИЈА, ДИМНА са или без детонатора, избацног или погонског пуњења, која садржи нагризајуће супстанце
			1 (B1000C)	V2		CV1 CV2 CV3 CV28	S1		0015	МУНИЦИЈА, ДИМНА са или без детонатора, избацног или погонског пуњења, која садржи материје отровне при удисању
			1 (C5000D)	V2		CV1 CV2 CV3	S1		0016	МУНИЦИЈА, ДИМНА са или без детонатора, избацног или погонског пуњења
			1 (C5000D)	V2		CV1 CV2 CV3	S1		0016	МУНИЦИЈА, ДИМНА са или без детонатора, избацног или погонског пуњења, која садржи нагризајуће супстанце
			1 (C5000D)	V2		CV1 CV2 CV3 CV28	S1		0016	МУНИЦИЈА, ДИМНА са или без детонатора, избацног или погонског пуњења, која садржи материје отровне при удисању
			1 (B1000C)	V2		CV1 CV2 CV3 CV28	S1		0018	МУНИЦИЈА, ХЕМИЈСКА, СА СУЗАВЦЕМ, са детонатором, избацним или погонским пуњењем
			1 (C5000D)	V2		CV1 CV2 CV3 CV28	S1		0019	МУНИЦИЈА, ХЕМИЈСКА, СА СУЗАВЦЕМ, са детонатором, избацним или погонским пуњењем
ПРЕВОЗ ЗАБРАЊЕН									0020	МУНИЦИЈА, ОТРОВНА са детонатором, потисним или погонским пуњењем
ПРЕВОЗ ЗАБРАЊЕН									0021	МУНИЦИЈА, ОТРОВНА са детонатором, потисним или погонским пуњењем
			1 (B1000C)	V2 V3		CV1 CV2 CV3	S1		0027	БАРУТ, ЦРНИ, у гранулама или у праху
			1 (B1000C)	V2		CV1 CV2 CV3	S1		0028	БАРУТ, ЦРНИ, ПРЕСОВАН или БАРУТ, ЦРНИ, ГРАНУЛИСАН
			1 (B1000C)	V2		CV1 CV2 CV3	S1		0029	ДЕТОНАТОРСКЕ КАПИСЛЕ, НЕЕЛЕКТРИЧНЕ за минирање
			1 (B1000C)	V2		CV1 CV2 CV3	S1		0030	ДЕТОНАТОРСКЕ КАПИСЛЕ, ЕЛЕКТРИЧНЕ за минирање
			1 (B1000C)	V2		CV1 CV2 CV3	S1		0033	АВИО-БОМБЕ, са експлозивним пуњењем
			1 (B1000C)	V2		CV1 CV2 CV3	S1		0034	АВИО-БОМБЕ, са експлозивним пуњењем

UN број	Назив и опис	Класа	Класификациони кôд	Група паковања	Лисници опасности	Посебне одредбе	Ограничене и изузете количине		Амбалажа			Прен. цист. и конт. за робу у рас. ст.	
									Упутства за паковање	Посебне одредбе за паковање	Одредбе за заједничко паковање	Упутства	Посебне одредбе
	3.1.2	2.2	2.2	2.1.1.3	5.2.2	3.3	3.4	3.5.1.2	4.1.4	4.1.4	4.1.10	4.2.5.2 7.3.2	4.2.5.3
(1)	(2)	(3a)	(3b)	(4)	(5)	(6)	(7a)	(7b)	(8)	(9a)	(9b)	(10)	(11)
0035	АВИО-БОМБЕ, са експлозивним пуњењем	1	1.2D		1		0	E0	P130 LP101	PP67 L1	MP21		
0037	АВИО-БОМБЕ, ФОТО-ФЛЕШ	1	1.1F		1		0	E0	P130 LP101		MP23		
0038	АВИО-БОМБЕ, ФОТО-ФЛЕШ	1	1.1D		1		0	E0	P130 LP101	PP67 L1	MP21		
0039	АВИО-БОМБЕ, ФОТО-ФЛЕШ	1	1.2G		1		0	E0	P130 LP101	PP67 L1	MP23		
0042	ПОЈАЧНИЦИ ДЕТОНАЦИЈЕ без детонаторске каписле	1	1.1D		1		0	E0	P132(a) P132(b)		MP21		
0043	ПУЊЕЊА експлозивна	1	1.1D		1		0	E0	P133	PP69	MP21		
0044	КАПИСЛЕ, ИНИЦИЈАЛНЕ	1	1.4S		1.4		0	E0	P133		MP23 MP24		
0048	ПУЊЕЊА, ЕКСПЛОЗИВНА, ЗА РУШЕЊЕ	1	1.1D		1		0	E0	P130 LP101	PP67 L1	MP21		
0049	МЕЦИ, ЗА БЛЕСАК	1	1.1G		1		0	E0	P135		MP23		
0050	МЕЦИ, ЗА БЛЕСАК	1	1.3G		1		0	E0	P135		MP23		
0054	МЕЦИ, СИГНАЛНИ	1	1.3G		1		0	E0	P135		MP23 MP24		
0055	ЧАУРЕ, ЗА МУНИЦИЈУ, ПРАЗНЕ, СА ИНИЦИЈАЛНИМ ИЛИ ТОПОВСКИМ КАПИСЛАМА	1	1.4S		1.4	364	5 kg	E0	P136		MP23		
0056	БОМБЕ, ДУБИНСКЕ	1	1.1D		1		0	E0	P130 LP101	PP67 L1	MP21		
0059	ПУЊЕЊА, КУМУЛАТИВНА, без детонаторске каписле	1	1.1D		1		0	E0	P137	PP70	MP21		
0060	ПУЊЕЊА, ДОПУНСКА, ЕКСПЛОЗИВНА	1	1.1D		1		0	E0	P132(a) P132(b)		MP21		
0065	ШТАПИН, ДЕТОНИРАЈУЋИ, савитљив	1	1.1D		1		0	E0	P139	PP71 PP72	MP21		
0066	ШТАПИН, ПРИПАЛНИ	1	1.4G		1.4		0	E0	P140		MP23		
0070	СЕКАЧ, КАБЛОВА, ЕКСПЛОЗИВНИ	1	1.4S		1.4		0	E0	P134 LP102		MP23		
0072	ЦИКЛОТРИМЕТИЛЕН-ТРИНИТРАМИН (ЦИКЛОНИТ), (ХЕКСОГЕН), (RDX), ВЛАЖАН, са најмање 15% (масених) воде	1	1.1D		1	266	0	E0	P112(a)	PP45	MP20		
0073	ДЕТОНАТОРСКЕ КАПИСЛЕ ЗА МУНИЦИЈУ	1	1.1B		1		0	E0	P133		MP23		
0074	ДИАЗОДИНИТРО-ФЕНОЛ, ВЛАЖАН, са најмање 40% (масених) воде или смеше воде и алкохола	1	1.1A		1	266	0	E0	P110(b)	PP42	MP20		
0075	ДИЕТИЛЕНГЛИКОЛ ДИНИТРАТ, ФЛЕГМЕТИЗОВАН са најмање 25% (масених) неиспарљивог и нерастворивог у води флегматизатора	1	1.1D		1	266	0	E0	P115	PP53 PP54 PP57 PP58	MP20		
0076	ДИНИТРОФЕНОЛ, сув или влажан са мање од 15% (масених) воде	1	1.1D		1 +6.1		0	E0	P112(a) P112(b) P112(c)	PP26	MP20		
0077	ДИНИТРОФЕНОЛАТИ алкалних метала, сув или влажан са мање од 15% (масених) воде	1	1.3C		1 +6.1		0	E0	P114(a) P114(b)	PP26	MP20		

Министарство грађевинарства, саобраћаја и инфраструктуре, Одсек за транспорт опасне робе, tor@mgsi.gov.rs

ADR цистерне		Изузеће за превоз у цист.	Транспортна категорија (Кôдови за ограничења за тунеле)	Посебне одредбе за превоз				Број за означавање опасности	УН број	Назив и опис
Кôд цистерне	Посебне одредбе			Комади	Роба у расутом стању	Утовар, истовар и руковање	Транспортне радње			
4.3	4.3.5, 6.8.4	9.1.1.2	1.1.3.6 (8.6)	7.2.4	7.3.3	7.5.11	8.5	5.3.2.3		3.1.2
(12)	(13)	(14)	(15)	(16)	(17)	(18)	(19)	(20)	(1)	(2)
			1 (B1000C)	V2		CV1 CV2 CV3	S1		0035	АВИО-БОМБЕ, са експлозивним пуњењем
			1 (B1000C)	V2		CV1 CV2 CV3	S1		0037	АВИО-БОМБЕ, ФОТО-ФЛЕШ
			1 (B1000C)	V2		CV1 CV2 CV3	S1		0038	АВИО-БОМБЕ, ФОТО-ФЛЕШ
			1 (B1000C)	V2		CV1 CV2 CV3	S1		0039	АВИО-БОМБЕ, ФОТО-ФЛЕШ
			1 (B1000C)	V2		CV1 CV2 CV3	S1		0042	ПОЈАЧНИЦИ ДЕТОНАЦИЈЕ без детонаторске каписле
			1 (B1000C)	V2		CV1 CV2 CV3	S1		0043	ПУЊЕЊА експлозивна
			4 (E)			CV1 CV2 CV3	S1		0044	КАПИСЛЕ, ИНИЦИЈАЛНЕ
			1 (B1000C)	V2		CV1 CV2 CV3	S1		0048	ПУЊЕЊА, ЕКСПЛОЗИВНА, ЗА РУШЕЊЕ
			1 (B1000C)	V2		CV1 CV2 CV3	S1		0049	МЕЦИ, ЗА БЛЕСАК
			1 (C5000D)	V2		CV1 CV2 CV3	S1		0050	МЕЦИ, ЗА БЛЕСАК
			1 (C5000D)	V2		CV1 CV2 CV3	S1		0054	МЕЦИ, СИГНАЛНИ
			4 (E)			CV1 CV2 CV3	S1		0055	ЧАУРЕ, ЗА МУНИЦИЈУ, ПРАЗНЕ, СА ИНИЦИЈАЛНИМ ИЛИ ТОПОВСКИМ КАПИСЛАМА
			1 (B1000C)	V2		CV1 CV2 CV3	S1		0056	БОМБЕ, ДУБИНСКЕ
			1 (B1000C)	V2		CV1 CV2 CV3	S1		0059	ПУЊЕЊА, КУМУЛАТИВНА, без детонаторске каписле
			1 (B1000C)	V2		CV1 CV2 CV3	S1		0060	ПУЊЕЊА, ДОПУНСКА, ЕКСПЛОЗИВНА
			1 (B1000C)	V2		CV1 CV2 CV3	S1		0065	ШТАПИН, ДЕТОНИРАЈУЋИ, савитљив
			2 (E)	V2		CV1 CV2 CV3	S1		0066	ШТАПИН, ПРИПАЛНИ
			4 (E)			CV1 CV2 CV3	S1		0070	СЕКАЧ, КАБЛОВА, ЕКСПЛОЗИВНИ
			1 (B1000C)	V2		CV1 CV2 CV3	S1		0072	ЦИКЛОТРИМЕТИЛЕН-ТРИНИТРАМИН (ЦИКЛОНИТ), (ХЕКСОГЕН), (RDX), ВЛАЖАН, са најмање 15% (масених) воде
			1 (B1000C)	V2		CV1 CV2 CV3	S1		0073	ДЕТОНАТОРСКЕ КАПИСЛЕ ЗА МУНИЦИЈУ
			0 (B)	V2		CV1 CV2 CV3	S1		0074	ДИАЗОДИНИТРО-ФЕНОЛ, ВЛАЖАН, са најмање 40% (масених) воде или смеше воде и алкохола
			1 (B1000C)	V2		CV1 CV2 CV3	S1		0075	ДИЕТИЛЕНГЛИКОЛ ДИНИТРАТ, ФЛЕГМЕТИЗОВАН са најмање 25% (масених) неиспарљивог и нерастворивог у води флегматизатора
			1 (B1000C)	V2 V3		CV1 CV2 CV3 CV28	S1		0076	ДИНИТРОФЕНОЛ, сув или влажан са мање од 15% (масених) воде
			1 (C5000D)	V2 V3		CV1 CV2 CV3 CV28	S1		0077	ДИНИТРОФЕНОЛАТИ алкалних метала, сув или влажан са мање од 15% (масених) воде

UN број	Назив и опис	Класа	Класи-фикациони кôд	Група паковања	Ознаке опасности	Посебне одредбе	Ограничене и изузете количине		Амбалажа			Прен. цист. и конт. за робу у рас. ст.	
									Упутства за паковање	Посебне одредбе за паковање	Одредбе за заједничко паковање	Упутства	Посебне одредбе
	3.1.2	2.2	2.2	2.1.1.3	5.2.2	3.3	3.4	3.5.1.2	4.1.4	4.1.4	4.1.10	4.2.5.2 7.3.2	4.2.5.3
(1)	(2)	(3a)	(3b)	(4)	(5)	(6)	(7a)	(7b)	(8)	(9a)	(9b)	(10)	(11)
0078	ДИНИТРОРЕЗОРЦИНОЛ, сув или влажан са мање од 15% (масених) воде	1	1.1D		1		0	E0	P112(a) P112(b) P112(c)	PP26	MP20		
0079	ХЕКСАНИТРОДИФЕНИЛАМИН (ДИПИКРИЛАМИН), (ХЕКСИЛ)	1	1.1D		1		0	E0	P112(b) P112(c)		MP20		
0081	ЕКСПЛОЗИВ, ПРИВРЕДНИ, ТИП А	1	1.1D		1	616 617	0	E0	P116	PP63 PP66	MP20		
0082	ЕКСПЛОЗИВ, ПРИВРЕДНИ, ТИП В	1	1.1D		1	617	0	E0	P116 IBC100	PP61 PP62 B9	MP20		
0083	ЕКСПЛОЗИВ, ПРИВРЕДНИ, ТИП С	1	1.1D		1	267 617	0	E0	P116		MP20		
0084	ЕКСПЛОЗИВ, ПРИВРЕДНИ, ТИП D	1	1.1D		1	617	0	E0	P116		MP20		
0092	БАКЉЕ, ПОВРШИНСКЕ	1	1.3G		1		0	E0	P135		MP23		
0093	БАКЉЕ, ВАЗДУШНЕ	1	1.3G		1		0	E0	P135		MP23		
0094	БАРУТ, СВЕТЛЕЋИ	1	1.1G		1		0	E0	P113	PP49	MP20		
0099	УРЕЂАЈИ, ЗА РАСТРЕСАЊЕ, ЕКСПЛОЗИВНИ, без детонаторске каписле, за нафтне бушотине	1	1.1D		1		0	E0	P134 LP102		MP21		
0101	ШТАПИН, БРЗОГОРЕЋИ	1	1.3G		1		0	E0	P140	PP74 PP75	MP23		
0102	ДЕТОНИРАЈУЋИ ШТАПИН, у металној облози	1	1.2D		1		0	E0	P139	PP71	MP21		
0103	ЦЕВЧИЦА, ПРИПАЛНА, у металној облози	1	1.4G		1.4		0	E0	P140		MP23		
0104	ДЕТОНИРАЈУЋИ ШТАПИН, СА СЛАБИМ СПОЉНИМ ЕФЕКТОМ, у металној облози	1	1.4D		1.4		0	E0	P139	PP71	MP21		
0105	ШТАПИН, СПОРОГОРЕЋИ	1	1.4S		1.4		0	E0	P140	PP73	MP23		
0106	УПАЉАЧИ, СА ДЕТОНАТОРОМ	1	1.1B		1		0	E0	P141		MP23		
0107	УПАЉАЧИ, СА ДЕТОНАТОРОМ	1	1.2B		1		0	E0	P141		MP23		
0110	БОМБЕ ручне или МИНЕ тромблонске, ВЕЖБОВНЕ	1	1.4S		1.4		0	E0	P141		MP23		
0113	ГВАНИЛНИТРОЗОАМИНО-ГВАНИЛИДЕНХИДРАЗИН, ВЛАЖАН, са најмање 30% (масених) воде	1	1.1A		1	266	0	E0	P110(b)	PP42	MP20		
0114	ГВАНИЛНИТРОЗОАМИНО-ГВАНИЛТЕТРАЗЕН, ВЛАЖАН, са најмање 30% (масених) воде или смеше алкохола и воде	1	1.1A		1	266	0	E0	P110(b)	PP42	MP20		
0118	ХЕКСОЛИТ (ХЕКСОТОЛ), сув или влажан са мање од 15% (масених) воде	1	1.1D		1		0	E0	P112(a) P112(b) P112(c)		MP20		
0121	ПРИПАЛЕ	1	1.1G		1		0	E0	P142		MP23		
0124	ПЕРФОРАТОР, НАПУЊЕН, за чишћење нафтних бушотина, без детонаторске каписле	1	1.1D		1		0	E0	P101		MP21		
0129	ОЛОВОАЗИД, ВЛАЖАН, са најмање 20% (масених) воде или смеше воде и алкохола	1	1.1A		1	266	0	E0	P110(b)	PP42	MP20		
0130	ОЛОВОСТИФНАТ (ОЛОВО ТРИНИТРО-РЕЗОРЦИНАТ), ВЛАЖАН, са најмање 20% (масених) воде или смеше воде и алкохола	1	1.1A		1	266	0	E0	P110(b)	PP42	MP20		

Министарство грађевинарства, саобраћаја и инфраструктуре, Одсек за транспорт опасне робе, tor@mgsi.gov.rs

ADR цистерне		Изузеће за превоз у цист.	Транспортна категорија (Кôдови за ограничења за тунеле)	Посебне одредбе за превоз				Број за означавање опасности	UN број	Назив и опис
Кôд цистерне	Посебне одредбе			Комади	Роба у расутом стању	Утовар, истовар и руковање	Транспортне радње			
4.3	4.3.5, 6.8.4	9.1.1.2	1.1.3.6 (8.6)	7.2.4	7.3.3	7.5.11	8.5	5.3.2.3		3.1.2
(12)	(13)	(14)	(15)	(16)	(17)	(18)	(19)	(20)	(1)	(2)
			1 (B1000C)	V2 V3		CV1 CV2 CV3	S1		0078	ДИНИТРОРЕЗОРЦИНОЛ, сув или влажан са мање од 15% (масених) воде
			1 (B1000C)	V2 V3		CV1 CV2 CV3	S1		0079	ХЕКСАНИТРОДИФЕНИЛАМИН (ДИПИКРИЛАМИН), (ХЕКСИЛ)
			1 (B1000C)	V2 V3		CV1 CV2 CV3	S1		0081	ЕКСПЛОЗИВ, ПРИВРЕДНИ, ТИП А
			1 (B1000C)	V2 V3 V12		CV1 CV2 CV3	S1		0082	ЕКСПЛОЗИВ, ПРИВРЕДНИ, ТИП В
			1 (B1000C)	V2 V3		CV1 CV2 CV3	S1		0083	ЕКСПЛОЗИВ, ПРИВРЕДНИ, ТИП С
			1 (B1000C)	V2		CV1 CV2 CV3	S1		0084	ЕКСПЛОЗИВ, ПРИВРЕДНИ, ТИП D
			1 (C5000D)	V2		CV1 CV2 CV3	S1		0092	БАКЉЕ, ПОВРШИНСКЕ
			1 (C5000D)	V2		CV1 CV2 CV3	S1		0093	БАКЉЕ, ВАЗДУШНЕ
			1 (B1000C)	V2 V3		CV1 CV2 CV3	S1		0094	БАРУТ, СВЕТЛЕЋИ
			1 (B1000C)	V2		CV1 CV2 CV3	S1		0099	УРЕЂАЈИ, ЗА РАСТРЕСАЊЕ, ЕКСПЛОЗИВНИ, без детонаторске каписле, за нафтне бушотине
			1 (C5000D)	V2		CV1 CV2 CV3	S1		0101	ШТАПИН, БРЗОГОРЕЋИ
			1 (B1000C)	V2		CV1 CV2 CV3	S1		0102	ДЕТОНИРАЈУЋИ ШТАПИН, у металној облози
			2 (E)	V2		CV1 CV2 CV3	S1		0103	ЦЕВЧИЦА, ПРИПАЛНА, у металној облози
			2 (E)	V2		CV1 CV2 CV3	S1		0104	ДЕТОНИРАЈУЋИ ШТАПИН, СА СЛАБИМ СПОЉНИМ ЕФЕКТОМ, у металној облози
			4 (E)			CV1 CV2 CV3	S1		0105	ШТАПИН, СПОРОГОРЕЋИ
			1 (B1000C)	V2		CV1 CV2 CV3	S1		0106	УПАЉАЧИ, СА ДЕТОНАТОРОМ
			1 (B1000C)	V2		CV1 CV2 CV3	S1		0107	УПАЉАЧИ, СА ДЕТОНАТОРОМ
			4 (E)			CV1 CV2 CV3	S1		0110	БОМБЕ ручне или МИНЕ тромблонске, ВЕЖБОВНЕ
			0 (B)	V2		CV1 CV2 CV3	S1		0113	ГВАНИЛНИТРОЗОАМИНО-ГВАНИЛИДЕНХИДРАЗИН, ВЛАЖАН, са најмање 30% (масених) воде
			0 (B)	V2		CV1 CV2 CV3	S1		0114	ГВАНИЛНИТРОЗОАМИНО-ГВАНИЛТЕТРАЗЕН, ВЛАЖАН, са најмање 30% (масених) воде или смеше алкохола и воде
			1 (B1000C)	V2 V3		CV1 CV2 CV3	S1		0118	ХЕКСОЛИТ (ХЕКСОТОЛ), сув или влажан са мање од 15% (масених) воде
			1 (B1000C)	V2		CV1 CV2 CV3	S1		0121	ПРИПАЛЕ
			1 (B1000C)	V2		CV1 CV2 CV3	S1		0124	ПЕРФОРАТОР, НАПУЊЕН, за чишћење нафтних бушотина, без детонаторске каписле
			0 (B)	V2		CV1 CV2 CV3	S1		0129	ОЛОВОАЗИД, ВЛАЖАН, са најмање 20% (масених) воде или смеше воде и алкохола
			0 (B)	V2		CV1 CV2 CV3	S1		0130	ОЛОВОСТИФНАТ (ОЛОВО ТРИНИТРО-РЕЗОРЦИНАТ), ВЛАЖАН, са најмање 20% (масених) воде или смеше воде и алкохола

UN број	Назив и опис	Класа	Класи-фикациони кôд	Група паковања	Напомене о опасности	Посебне одредбе	Ограничене количине		Упутства за паковање	Посебне одредбе за паковање	Одредбе за заједничко паковање	Прен. цист. и конт. за робу у рас. ст.	
									Упутства за паковање	Посебне одредбе за паковање	Одредбе за заједничко паковање	Упутства	Посебне одредбе
	3.1.2	2.2	2.2	2.1.1.3	5.2.2	3.3	3.4	3.5.1.2	4.1.4	4.1.4	4.1.10	4.2.5.2 7.3.2	4.2.5.3
(1)	(2)	(3a)	(3b)	(4)	(5)	(6)	(7a)	(7b)	(8)	(9a)	(9b)	(10)	(11)
0131	УПАЉАЧИ, ЗА СПОРОГОРЕЋИ ШТАПИН	1	1.4S		1.4		0	E0	P142		MP23		
0132	БРЗОГОРЕЋЕ СОЛИ МЕТАЛА И АРОМАТИЧНИХ НИТРОДЕРИВАТА, Н.Д.Н.	1	1.3C		1	274	0	E0	P114(a) P114(b)	PP26	MP2		
0133	МАНИТОЛ-ХЕКСАНИТРАТ (НИТРОМАНИТ), ВЛАЖАН, са најмање 40% (масених) воде или смеше воде и алкохола	1	1.1D		1	266	0	E0	P112(a)		MP20		
0135	ФУЛМИНАТ ЖИВЕ, ВЛАЖАН, са најмање 20% (масених) воде или смеше воде и алкохола	1	1.1A		1	266	0	E0	P110(b)	PP42	MP20		
0136	МИНЕ, са експлозивним пуњењем	1	1.1F		1		0	E0	P130 LP101		MP23		
0137	МИНЕ, са експлозивним пуњењем	1	1.1D		1		0	E0	P130 LP101	PP67 L1	MP21		
0138	МИНЕ, са експлозивним пуњењем	1	1.2D		1		0	E0	P130 LP101	PP67 L1	MP21		
0143	НИТРОГЛИЦЕРИН, ФЛЕГМАТИЗОВАН са најмање 40% (масених) неиспаривог и у води нерастворивог флегматизатора	1	1.1D		1 +6.1	266 271	0	E0	P115	PP53 PP54 PP57 PP58	MP20		
0144	НИТРОГЛИЦЕРИН, АЛКОХОЛНИ РАСТВОР са садржајем нитроглицерина од 1% до највише 10%	1	1.1D		1	358	0	E0	P115	PP45 PP55 PP56 PP59 PP60	MP20		
0146	НИТРОАМИДОН, сув или влажан са мање од 20% (масених) воде	1	1.1D		1		0	E0	P112(a) P112(b) P112(c)		MP20		
0147	НИТРОУРЕА	1	1.1D		1		0	E0	P112(b)		MP20		
0150	ПЕНТАЕРИТРИТ-ТЕТРАНИТРАТ (ПЕНТАЕРИТРИТОЛ-ТЕТРАНИТРАТ) (PETN), ВЛАЖАН, са најмање 25% (масених) воде или ФЛЕГМАТИЗОВАН са најмање 15% (масених) флегматиратора	1	1.1D		1	266	0	E0	P112(a) P112(b)		MP20		
0151	ПЕНТОЛИТ, сув или влажан са мање од 15% (масених) воде	1	1.1D		1		0	E0	P112(a) P112(b) P112(c)		MP20		
0153	ТРИНИТРОАНИЛИН (ПИКРАМИД)	1	1.1D		1		0	E0	P112(b) P112(c)		MP20		
0154	ТРИНИТРОФЕНОЛ (ПИКРИНСКА КИСЕЛИНА), сув или влажан са мање од 30% (масених) воде	1	1.1D		1		0	E0	P112(a) P112(b) P112(c)	PP26	MP20		
0155	ТРИНИТРОХЛОРОБЕНЗЕН (ПИКРИЛ-ХЛОРИД)	1	1.1D		1		0	E0	P112(b) P112(c)		MP20		
0159	ЈАКА СМЕША, ВЛАЖНА, са најмање 25% (масених) воде	1	1.3C		1	266	0	E0	P111	PP43	MP20		
0160	БАРУТ, МАЛОДИМНИ	1	1.1C		1		0	E0	P114(b)	PP50 PP52	MP20 MP24		
0161	БАРУТ, МАЛОДИМНИ	1	1.3C		1		0	E0	P114(b)	PP50 PP52	MP20 MP24		
0167	ПРОЈЕКТИЛИ са експлозивним пуњењем	1	1.1F		1		0	E0	P130 LP101		MP23		
0168	ПРОЈЕКТИЛИ са експлозивним пуњењем	1	1.1D		1		0	E0	P130 LP101	PP67 L1	MP21		
0169	ПРОЈЕКТИЛИ са експлозивним пуњењем	1	1.2D		1		0	E0	P130 LP101	PP67 L1	MP21		
0171	МУНИЦИЈА, ОСВЕТЉАВАЈУЋА, са или без детонатора, избацног или погонског пуњења	1	1.2G		1		0	E0	P130 LP101	PP67 L1	MP23		
0173	УРЕЂАЈ ЗА ИСКЉУЧИВАЊЕ, ЕКСПЛОЗИВНИ	1	1.4S		1.4		0	E0	P134 LP102		MP23		

Министарство грађевинарства, саобраћаја и инфраструктуре, Одсек за транспорт опасне робе, tor@mgsi.gov.rs

ADR цистерне		Изузеће за превоз у цист.	Транспортна категорија (Кôдови за ограничења за тунеле)	Посебне одредбе за превоз				Број за означавање опасности	УН број	Назив и опис
Кôд цистерне	Посебне одредбе			Комади	Роба у расутом стању	Утовар, истовар и руковање	Транспортне радње			
4.3	4.3.5, 6.8.4	9.1.1.2	1.1.3.6 (8.6)	7.2.4	7.3.3	7.5.11	8.5	5.3.2.3		3.1.2
(12)	(13)	(14)	(15)	(16)	(17)	(18)	(19)	(20)	(1)	(2)
			4 (E)			CV1 CV2 CV3	S1		0131	УПАЉАЧИ, ЗА СПОРОГОРЕЋИ ШТАПИН
			1 (C5000D)	V2 V3		CV1 CV2 CV3	S1		0132	БРЗОГОРЕЋЕ СОЛИ МЕТАЛА И АРОМАТИЧНИХ НИТРОДЕРИВАТА, Н.Д.Н.
			1 (B1000C)	V2		CV1 CV2 CV3	S1		0133	МАНИТОЛ-ХЕКСАНИТРАТ (НИТРОМАНИТ), ВЛАЖАН, са најмање 40% (масених) воде или смеше воде и алкохола
			0 (B)	V2		CV1 CV2 CV3	S1		0135	ФУЛМИНАТ ЖИВЕ, ВЛАЖАН, са најмање 20% (масених) воде или смеше воде и алкохола
			1 (B1000C)	V2		CV1 CV2 CV3	S1		0136	МИНЕ, са експлозивним пуњењем
			1 (B1000C)	V2		CV1 CV2 CV3	S1		0137	МИНЕ, са експлозивним пуњењем
			1 (B1000C)	V2		CV1 CV2 CV3	S1		0138	МИНЕ, са експлозивним пуњењем
			1 (B1000C)	V2		CV1 CV2 CV3 CV28	S1		0143	НИТРОГЛИЦЕРИН, ФЛЕГМАТИЗОВАН са најмање 40% (масених) неиспаривог и у води нерастворивог флегматизатора
			1 (B1000C)	V2		CV1 CV2 CV3	S1		0144	НИТРОГЛИЦЕРИН, АЛКОХОЛНИ РАСТВОР са садржајем нитроглицерина од 1% до највише 10%
			1 (B1000C)	V2 V3		CV1 CV2 CV3	S1		0146	НИТРОАМИДОН, сув или влажан са мање од 20% (масених) воде
			1 (B1000C)	V2 V3		CV1 CV2 CV3	S1		0147	НИТРОУРЕА
			1 (B1000C)	V2 V3		CV1 CV2 CV3	S1		0150	ПЕНТАЕРИТРИТ-ТЕТРАНИТРАТ (ПЕНТАЕРИТРИТОЛ-ТЕТРАНИТРАТ) (PETN), ВЛАЖАН, са најмање 25% (масених) воде или ФЛЕГМАТИЗОВАН са најмање 15% (масених) флегматиратора
			1 (B1000C)	V2 V3		CV1 CV2 CV3	S1		0151	ПЕНТОЛИТ, сув или влажан са мање од 15% (масених) воде
			1 (B1000C)	V2 V3		CV1 CV2 CV3	S1		0153	ТРИНИТРОАНИЛИН (ПИКРАМИД)
			1 (B1000C)	V2 V3		CV1 CV2 CV3	S1		0154	ТРИНИТРОФЕНОЛ (ПИКРИНСКА КИСЕЛИНА), сув или влажан са мање од 30% (масених) воде
			1 (B1000C)	V2 V3		CV1 CV2 CV3	S1		0155	ТРИНИТРОХЛОРОБЕНЗЕН (ПИКРИЛ-ХЛОРИД)
			1 (C5000D)	V2		CV1 CV2 CV3	S1		0159	ЈАКА СМЕША, ВЛАЖНА, са најмање 25% (масених) воде
			1 (B1000C)	V2 V3		CV1 CV2 CV3	S1		0160	БАРУТ, МАЛОДИМНИ
			1 (C5000D)	V2 V3		CV1 CV2 CV3	S1		0161	БАРУТ, МАЛОДИМНИ
			1 (B1000C)	V2		CV1 CV2 CV3	S1		0167	ПРОЈЕКТИЛИ са експлозивним пуњењем
			1 (B1000C)	V2		CV1 CV2 CV3	S1		0168	ПРОЈЕКТИЛИ са експлозивним пуњењем
			1 (B1000C)	V2		CV1 CV2 CV3	S1		0169	ПРОЈЕКТИЛИ са експлозивним пуњењем
			1 (B1000C)	V2		CV1 CV2 CV3	S1		0171	МУНИЦИЈА, ОСВЕТЉАВАЈУЋА, са или без детонатора, избацног или погонског пуњења
			4 (E)			CV1 CV2 CV3	S1		0173	УРЕЂАЈ ЗА ИСКЉУЧИВАЊЕ, ЕКСПЛОЗИВНИ

UN број	Назив и опис	Класа	Класи-фикаци-они кôд	Група паковања	Ознаке опасности	Посебне одредбе	Ограничене и изузете количине		Амбалажа			Прен. цист. и конт. за робу у рас. ст.	
									Упутства за паковање	Посебне одредбе за паковање	Одредбе за заједничко паковање	Упутства	Посебне одредбе
	3.1.2	2.2	2.2	2.1.1.3	5.2.2	3.3	3.4	3.5.1.2	4.1.4	4.1.4	4.1.10	4.2.5.2 7.3.2	4.2.5.3
(1)	(2)	(3a)	(3b)	(4)	(5)	(6)	(7a)	(7b)	(8)	(9a)	(9b)	(10)	(11)
0174	ЗАКОВИЦЕ, ЕКСПЛОЗИВНЕ	1	1.4S		1.4		0	E0	P134 LP102		MP23		
0180	РАКЕТЕ са експлозивним пуњењем	1	1.1F		1		0	E0	P130 LP101		MP23		
0181	РАКЕТЕ са експлозивним пуњењем	1	1.1E		1		0	E0	P130 LP101	PP67 L1	MP21		
0182	РАКЕТЕ са експлозивним пуњењем	1	1.2E		1		0	E0	P130 LP101	PP67 L1	MP21		
0183	РАКЕТЕ са инертном бојевом главом	1	1.3C		1		0	E0	P130 LP101	PP67 L1	MP22		
0186	РАКЕТНИ МОТОРИ	1	1.3C		1		0	E0	P130 LP101	PP67 L1	MP22 MP24		
0190	УЗОРЦИ ЕКСПЛОЗИВНИХ МАТЕРИЈА, различити од иницијалног експлозива	1				16 274	0	E0	P101		MP2		
0191	СИГНАЛНА СРЕДСТВА, РУЧНА	1	1.4G		1.4		0	E0	P135		MP23 MP24		
0192	ПРАСКАЛИЦЕ, ЖЕЛЕЗНИЧКЕ	1	1.1G		1		0	E0	P135		MP23		
0193	ПРАСКАЛИЦЕ, ЖЕЛЕЗНИЧКЕ	1	1.4S		1.4		0	E0	P135		MP23		
0194	СИГНАЛНА СРЕДСТВА, ЗА НЕСРЕЋЕ, бродска	1	1.1G		1		0	E0	P135		MP23 MP24		
0195	СИГНАЛНА СРЕДСТВА, ЗА НЕСРЕЋЕ, бродска	1	1.3G		1		0	E0	P135		MP23 MP24		
0196	СИГНАЛНА СРЕДСТВА, ДИМНА	1	1.1G		1		0	E0	P135		MP23		
0197	СИГНАЛНА СРЕДСТВА, ДИМНА	1	1.4G		1.4		0	E0	P135		MP23 MP24		
0204	СРЕДСТВА ЗА СОНДИРАЊЕ, ЕКСПЛОЗИВНА	1	1.2F		1		0	E0	P134 LP102		MP23		
0207	ТЕТРАНИТРО-АНИЛИН	1	1.1D		1		0	E0	P112(b) P112(c)		MP20		
0208	ТРИНИТРО-ФЕНИЛМЕТИЛ-НИТРАМИН (TETRIL)	1	1.1D		1		0	E0	P112(b) P112(c)		MP20		
0209	ТРИНИТРОТОЛУЕН (TNT) сув или влажан са мање од 30% (масених) воде	1	1.1D		1		0	E0	P112(b) P112(c)	PP46	MP20		
0212	ТРАСЕРИ ЗА МУНИЦИЈУ	1	1.3G		1		0	E0	P133	PP69	MP23		
0213	ТРИНИТРОАНИЗОЛ	1	1.1D		1		0	E0	P112(b) P112(c)		MP20		
0214	ТРИНИТРОБЕНЗЕН, сув или влажан са мање од 30% (масених) воде	1	1.1D		1		0	E0	P112(a) P112(b) P112(c)		MP20		
0215	ТРИНИТРО-БЕНЗОЕВА КИСЕЛИНА, сува или влажна, са мање од 30% (масених) воде	1	1.1D		1		0	E0	P112(a) P112(b) P112(c)		MP20		
0216	ТРИНИТРО-m-КРЕЗОЛ	1	1.1D		1		0	E0	P112(b) P112(c)	PP26	MP20		
0217	ТРИНИТРО-НАФТАЛЕН	1	1.1D		1		0	E0	P112(b) P112(c)		MP20		
0218	ТРИНИТРОФЕНЕТОЛ	1	1.1D		1		0	E0	P112(b) P112(c)		MP20		

Министарство грађевинарства, саобраћаја и инфраструктуре, Одсек за транспорт опасне робе, tor@mgsi.gov.rs

ADR цистерне		Забрана за превоз у цист.	Транспортна категорија (Кôдови за ограничења за тунеле)	Посебне одредбе за превоз				Број за означавање опасности	УН број	Назив и опис
Кôд цистерне	Посебне одредбе			Комади	Роба у расутом стању	Утовар, истовар и руковање	Транспортне радње			
4.3	4.3.5, 6.8.4	9.1.1.2	1.1.3.6 (8.6)	7.2.4	7.3.3	7.5.11	8.5	5.3.2.3		3.1.2
(12)	(13)	(14)	(15)	(16)	(17)	(18)	(19)	(20)	(1)	(2)
			4 (E)			CV1 CV2 CV3	S1		0174	ЗАКОВИЦЕ, ЕКСПЛОЗИВНЕ
			1 (B1000C)	V2		CV1 CV2 CV3	S1		0180	РАКЕТЕ са експлозивним пуњењем
			1 (B1000C)	V2		CV1 CV2 CV3	S1		0181	РАКЕТЕ са експлозивним пуњењем
			1 (B1000C)	V2		CV1 CV2 CV3	S1		0182	РАКЕТЕ са експлозивним пуњењем
			1 (C5000D)	V2		CV1 CV2 CV3	S1		0183	РАКЕТЕ са инертном бојевом главом
			1 (C5000D)	V2		CV1 CV2 CV3	S1		0186	РАКЕТНИ МОТОРИ
			0 (E)	V2		CV1 CV2 CV3	S1		0190	УЗОРЦИ ЕКСПЛОЗИВНИХ МАТЕРИЈА, различити од иницијалног експлозива
			2 (E)	V2		CV1 CV2 CV3	S1		0191	СИГНАЛНА СРЕДСТВА, РУЧНА
			1 (B1000C)	V2		CV1 CV2 CV3	S1		0192	ПРАСКАЛИЦЕ, ЖЕЛЕЗНИЧКЕ
			4 (E)			CV1 CV2 CV3	S1		0193	ПРАСКАЛИЦЕ, ЖЕЛЕЗНИЧКЕ
			1 (B1000C)	V2		CV1 CV2 CV3	S1		0194	СИГНАЛНА СРЕДСТВА, ЗА НЕСРЕЋЕ, бродска
			1 (C5000D)	V2		CV1 CV2 CV3	S1		0195	СИГНАЛНА СРЕДСТВА, ЗА НЕСРЕЋЕ, бродска
			1 (B1000C)	V2		CV1 CV2 CV3	S1		0196	СИГНАЛНА СРЕДСТВА, ДИМНА
			2 (E)	V2		CV1 CV2 CV3	S1		0197	СИГНАЛНА СРЕДСТВА, ДИМНА
			1 (B1000C)	V2		CV1 CV2 CV3	S1		0204	СРЕДСТВА ЗА СОНДИРАЊЕ, ЕКСПЛОЗИВНА
			1 (B1000C)	V2 V3		CV1 CV2 CV3	S1		0207	ТЕТРАНИТРО-АНИЛИН
			1 (B1000C)	V2 V3		CV1 CV2 CV3	S1		0208	ТРИНИТРО-ФЕНИЛМЕТИЛ-НИТРАМИН (TETRIL)
			1 (B1000C)	V2 V3		CV1 CV2 CV3	S1		0209	ТРИНИТРОТОЛУЕН (TNT) сув или влажан са мање од 30% (масених) воде
			1 (C5000D)	V2		CV1 CV2 CV3	S1		0212	ТРАСЕРИ ЗА МУНИЦИЈУ
			1 (B1000C)	V2 V3		CV1 CV2 CV3	S1		0213	ТРИНИТРОАНИЗОЛ
			1 (B1000C)	V2 V3		CV1 CV2 CV3	S1		0214	ТРИНИТРОБЕНЗЕН, сув или влажан са мање од 30% (масених) воде
			1 (B1000C)	V2 V3		CV1 CV2 CV3	S1		0215	ТРИНИТРО-БЕНЗОЕВА КИСЕЛИНА, сува или влажна, са мање од 30% (масених) воде
			1 (B1000C)	V2 V3		CV1 CV2 CV3	S1		0216	ТРИНИТРО-m-КРЕЗОЛ
			1 (B1000C)	V2 V3		CV1 CV2 CV3	S1		0217	ТРИНИТРО-НАФТАЛЕН
			1 (B1000C)	V2 V3		CV1 CV2 CV3	S1		0218	ТРИНИТРОФЕНЕТОЛ

UN број	Назив и опис	Класа	Класи-фикациони кôд	Група паковања	Ознаке опасности	Посебне одредбе	Ограничене количине		Амбалажа			Пренос. цист. и конт. за робу у рас. ст.	
									Упутства за паковање	Посебне одредбе за паковање	Одредбе за заједничко паковање	Упутства	Посебне одредбе
	3.1.2	2.2	2.2	2.1.1.3	5.2.2	3.3	3.4	3.5.1.2	4.1.4	4.1.4	4.1.10	4.2.5.2 7.3.2	4.2.5.3
(1)	(2)	(3a)	(3b)	(4)	(5)	(6)	(7a)	(7b)	(8)	(9a)	(9b)	(10)	(11)
0219	ТРИНИТРО-РЕЗОРЦИНОЛ (СТИФНАТСКА КИСЕЛИНА), сув или влажан са мање од 20% (масених)воде или смеше воде и алкохола	1	1.1D		1		0	E0	P112(a) P112(b) P112(c)	PP26	MP20		
0220	УРЕА-НИТРАТ, сув или влажан са мање од 20% (масених) воде	1	1.1D		1		0	E0	P112(a) P112(b) P112(c)		MP20		
0221	БОЈЕВЕ ГЛАВЕ, ТОРПЕДНЕ са експлозивним пуњењем	1	1.1D		1		0	E0	P130 LP101	PP67 L1	MP21		
0222	АМОНИЈУМ НИТРАТ	1	1.1D		1	370	0	E0	P112(b) P112(c) IBC100	PP47 B3 B17	MP20		
0224	БАРИЈУМ АЗИД, сув или влажан са мање од 50% (масених) воде	1	1.1A		1 +6.1		0	E0	P110(b)	PP42	MP20		
0225	ПОЈАЧНИЦИ ДЕТОНАЦИЈЕ СА ДЕТОНАТОРСКОМ КАПИСЛОМ	1	1.1B		1		0	E0	P133	PP69	MP23		
0226	ЦИКЛОТЕТРАМЕТИЛЕНТЕТРА-НИТРАМИН (НМХ; ОКТОГЕН), ВЛАЖАН, са најмање 15% (масених) воде	1	1.1D		1	266	0	E0	P112(a)	PP45	MP20		
0234	НАТРИЈУМ-ДИНИТРО-орто-КРЕЗОЛАТ, сув или влажан са мање од 15% (масених) воде	1	1.3C		1		0	E0	P114(a) P114(b)	PP26	MP20		
0235	НАТРИЈУМ-ПИКРАМАТ, сув или влажан са мање од 20% (масених) воде	1	1.3C		1		0	E0	P114(a) P114(b)	PP26	MP20		
0236	ЦИРКОНИЈУМ-ПИКРАМАТ, сув или влажан са мање од 20% (масених) воде	1	1.3C		1		0	E0	P114(a) P114(b)	PP26	MP20		
0237	ПУЊЕЊА, КУМУЛАТИВНА, ПРУЖНА, САВИТЉИВА	1	1.4D		1.4		0	E0	P138		MP21		
0238	РАКЕТЕ ЗА ИЗБАЦИВАЊЕ УЖЕТА	1	1.2G		1		0	E0	P130 LP101		MP23 MP24		
0240	РАКЕТЕ ЗА ИЗБАЦИВАЊЕ УЖЕТА	1	1.3G		1		0	E0	P130 LP101		MP23 MP24		
0241	ЕКСПЛОЗИВ, ПРИВРЕДНИ, ТИП Е	1	1.1D		1	617	0	E0	P116 IBC100	PP61 PP62 B10	MP20		
0242	ПУЊЕЊА, БАРУТНА, АРТИЉЕРИЈСКА	1	1.3C		1		0	E0	P130 LP101		MP22		
0243	МУНИЦИЈА, ЗАПАЉИВА, СА БЕЛИМ ФОСФОРОМ, са детонатором, избацним или потисним пуњењем	1	1.2H		1		0	E0	P130 LP101	PP67 L1	MP23		
0244	МУНИЦИЈА, ЗАПАЉИВА, СА БЕЛИМ ФОСФОРОМ, са детонатором, избацним или потисним пуњењем	1	1.3H		1		0	E0	P130 LP101	PP67 L1	MP23		
0245	МУНИЦИЈА, ДИМНА, СА БЕЛИМ ФОСФОРОМ, са детонатором, избацним или погонским пуњењем	1	1.2H		1		0	E0	P130 LP101	PP67 L1	MP23		
0246	МУНИЦИЈА, ДИМНА, СА БЕЛИМ ФОСФОРОМ, са детонатором, избацним или погонским пуњењем	1	1.3H		1		0	E0	P130 LP101	PP67 L1	MP23		
0247	МУНИЦИЈА, ЗАПАЉИВА, са запаљивом материјом у виду течности или гела, са детонатором, избацним или погонским пуњењем	1	1.3J		1		0	E0	P101		MP23		
0248	УРЕЂАЈИ, КОЈИ СЕ АКТИВИРАЈУ ВОДОМ, са детонатором, избацним или погонским пуњењем	1	1.2L		1	274	0	E0	P144	PP77	MP1		
0249	УРЕЂАЈИ, КОЈИ СЕ АКТИВИРАЈУ ВОДОМ, са детонатором, избацним или погонским пуњењем	1	1.3L		1	274	0	E0	P144	PP77	MP1		
0250	РАКЕТНИ МОТОРИ СА ХИПЕРГОЛНИМ ГОРИВОМ са или без избацног пуњења	1	1.3L		1		0	E0	P101		MP1		

Министарство грађевинарства, саобраћаја и инфраструктуре, Одсек за транспорт опасне робе, tor@mgsi.gov.rs

ADR цистерне		Изузеће за превоз у цист.	Транспортна категорија (Кôдови за ограничења за тунеле)	Посебне одредбе за превоз				Број за означавање опасности	UN број	Назив и опис
Кôд цистерне	Посебне одредбе			Комади	Роба у расутом стању	Утовар, истовар и руковање	Транспортне радње			
4.3	4.3.5, 6.8.4	9.1.1.2	1.1.3.6 (8.6)	7.2.4	7.3.3	7.5.11	8.5	5.3.2.3		3.1.2
(12)	(13)	(14)	(15)	(16)	(17)	(18)	(19)	(20)	(1)	(2)
			1 (B1000C)	V2 V3		CV1 CV2 CV3	S1		0219	ТРИНИТРО-РЕЗОРЦИНОЛ (СТИФНАТСКА КИСЕЛИНА), сув или влажан са мање од 20% (масених)воде или смеше воде и алкохола
			1 (B1000C)	V2 V3		CV1 CV2 CV3	S1		0220	УРЕА-НИТРАТ, сув или влажан са мање од 20% (масених) воде
			1 (B1000C)	V2		CV1 CV2 CV3	S1		0221	БОЈЕВЕ ГЛАВЕ, ТОРПЕДНЕ са експлозивним пуњењем
			1 (B1000C)	V2 V3		CV1 CV2 CV3	S1		0222	АМОНИЈУМ НИТРАТ
			0 (B)	V2 V3		CV1 CV2 CV3 CV28	S1		0224	БАРИЈУМ АЗИД, сув или влажан са мање од 50% (масених) воде
			1 (B1000C)	V2		CV1 CV2 CV3	S1		0225	ПОЈАЧНИЦИ ДЕТОНАЦИЈЕ СА ДЕТОНАТОРСКОМ КАПИСЛОМ
			1 (B1000C)	V2		CV1 CV2 CV3	S1		0226	ЦИКЛОТЕТРАМЕТИЛЕНТЕТРА-НИТРАМИН (HMX; ОКТОГЕН), ВЛАЖАН, са најмање 15% (масених) воде
			1 (C5000D)	V2 V3		CV1 CV2 CV3	S1		0234	НАТРИЈУМ-ДИНИТРО-орто-КРЕЗОЛАТ, сув или влажан са мање од 15% (масених) воде
			1 (C5000D)	V2 V3		CV1 CV2 CV3	S1		0235	НАТРИЈУМ-ПИКРАМАТ, сув или влажан са мање од 20% (масених) воде
			1 (C5000D)	V2 V3		CV1 CV2 CV3	S1		0236	ЦИРКОНИЈУМ-ПИКРАМАТ, сув или влажан са мање од 20% (масених) воде
			2 (E)	V2		CV1 CV2 CV3	S1		0237	ПУЊЕЊА, КУМУЛАТИВНА, ПРУЖНА, САВИТЉИВА
			1 (B1000C)	V2		CV1 CV2 CV3	S1		0238	РАКЕТЕ ЗА ИЗБАЦИВАЊЕ УЖЕТА
			1 (C5000D)	V2		CV1 CV2 CV3	S1		0240	РАКЕТЕ ЗА ИЗБАЦИВАЊЕ УЖЕТА
			1 (B1000C)	V2 V12		CV1 CV2 CV3	S1		0241	ЕКСПЛОЗИВ, ПРИВРЕДНИ, ТИП Е
			1 (C5000D)	V2		CV1 CV2 CV3	S1		0242	ПУЊЕЊА, БАРУТНА, АРТИЉЕРИЈСКА
			1 (B1000C)	V2		CV1 CV2 CV3	S1		0243	МУНИЦИЈА, ЗАПАЉИВА, СА БЕЛИМ ФОСФОРОМ, са детонатором, избацним или потисним пуњењем
			1 (C)	V2		CV1 CV2 CV3	S1		0244	МУНИЦИЈА, ЗАПАЉИВА, СА БЕЛИМ ФОСФОРОМ, са детонатором, избацним или потисним пуњењем
			1 (B1000C)	V2		CV1 CV2 CV3	S1		0245	МУНИЦИЈА, ДИМНА, СА БЕЛИМ ФОСФОРОМ, са детонатором, избацним или погонским пуњењем
			1 (C)	V2		CV1 CV2 CV3	S1		0246	МУНИЦИЈА, ДИМНА, СА БЕЛИМ ФОСФОРОМ, са детонатором, избацним или погонским пуњењем
			1 (C)	V2		CV1 CV2 CV3	S1		0247	МУНИЦИЈА, ЗАПАЉИВА, са запаљивом материјом у виду течности или гела, са детонатором, избацним или погонским пуњењем
			0 (B)	V2		CV1 CV2 CV3 CV4	S1		0248	УРЕЂАЈИ, КОЈИ СЕ АКТИВИРАЈУ ВОДОМ, са детонатором, избацним или погонским пуњењем
			0 (B)	V2		CV1 CV2 CV3 CV4	S1		0249	УРЕЂАЈИ, КОЈИ СЕ АКТИВИРАЈУ ВОДОМ, са детонатором, избацним или погонским пуњењем
			0 (B)	V2		CV1 CV2 CV3 CV4	S1		0250	РАКЕТНИ МОТОРИ СА ХИПЕРГОЛНИМ ГОРИВОМ са или без избацног пуњења

UN број	Назив и опис	Класа	Класи-фикациони кôд	Група паковања	Етикете опасности	Посебне одредбе	Ограничене количине		Амбалажа			Пренос. цист. и конт. за робу у рас. ст.	
									Упутства за паковање	Посебне одредбе за паковање	Одредбе за заједничко паковање	Упутства	Посебне одредбе
	3.1.2	2.2	2.2	2.1.1.3	5.2.2	3.3	3.4	3.5.1.2	4.1.4	4.1.4	4.1.10	4.2.5.2 7.3.2	4.2.5.3
(1)	(2)	(3a)	(3b)	(4)	(5)	(6)	(7a)	(7b)	(8)	(9a)	(9b)	(10)	(11)
0254	МУНИЦИЈА, ОСВЕТЉАВАЈУЋА, са или без детонатора, избацног или погонског пуњења	1	1.3G		1		0	E0	P130 LP101	PP67 L1	MP23		
0255	ДЕТОНАТОРСКЕ КАПИСЛЕ, ЕЛЕКТРИЧНЕ за минирање	1	1.4B		1.4		0	E0	P131		MP23		
0257	УПАЉАЧИ, СА ДЕТОНАТОРОМ	1	1.4B		1.4		0	E0	P141		MP23		
0266	ОКТОЛИТ (ОКТОЛ), сув или влажан са мање од 15% (масених) воде	1	1.1D		1		0	E0	P112(a) P112(b) P112(c)		MP20		
0267	ДЕТОНАТОРСКЕ КАПИСЛЕ, НЕЕЛЕКТРИЧНЕ за минирање	1	1.4B		1.4		0	E0	P131	PP68	MP23		
0268	ПОЈАЧНИЦИ ДЕТОНАЦИЈЕ СА ДЕТОНАТОРСКОМ КАПИСЛОМ	1	1.2B		1		0	E0	P133	PP69	MP23		
0271	ПУЊЕЊА, ПОГОНСКА	1	1.1C		1		0	E0	P143	PP76	MP22		
0272	ПУЊЕЊА, ПОГОНСКА	1	1.3C		1		0	E0	P143	PP76	MP22		
0275	ПИРОПАТРОНЕ, ЗА ТЕХНИЧКЕ СВРХЕ	1	1.3C		1		0	E0	P134 LP102		MP22		
0276	ПИРОПАТРОНЕ, ЗА ТЕХНИЧКЕ СВРХЕ	1	1.4C		1.4		0	E0	P134 LP102		MP22		
0277	МЕЦИ ЗА НАФТНЕ БУШОТИНЕ	1	1.3C		1		0	E0	P134 LP102		MP22		
0278	МЕЦИ ЗА НАФТНЕ БУШОТИНЕ	1	1.4C		1.4		0	E0	P134 LP102		MP22		
0279	ПУЊЕЊА, БАРУТНА, АРТИЉЕРИЈСКА	1	1.1C		1		0	E0	P130 LP101		MP22		
0280	РАКЕТНИ МОТОРИ	1	1.1C		1		0	E0	P130 LP101	PP67 L1	MP22		
0281	РАКЕТНИ МОТОРИ	1	1.2C		1		0	E0	P130 LP101	PP67 L1	MP22		
0282	НИТРОГУАНИДИН (ПИКРИТ), сув или влажан са мање од 20% (масених) воде	1	1.1D		1		0	E0	P112(a) P112(b) P112(c)		MP20		
0283	ПОЈАЧНИЦИ ДЕТОНАЦИЈЕ, без детонаторске каписле	1	1.2D		1		0	E0	P132(a) P132(b)		MP21		
0284	БОМБЕ ручне или МИНЕ тромблонске, са експлозивним пуњењем	1	1.1D		1		0	E0	P141		MP21		
0285	БОМБЕ ручне или МИНЕ тромблонске, са експлозивним пуњењем	1	1.2D		1		0	E0	P141		MP21		
0286	БОЈЕВЕ ГЛАВЕ, РАКЕТНЕ са експлозивним пуњењем	1	1.1D		1		0	E0	P130 LP101	PP67 L1	MP21		
0287	БОЈЕВЕ ГЛАВЕ, РАКЕТА са експлозивним пуњењем	1	1.2D		1		0	E0	P130 LP101	PP67 L1	MP21		
0288	ПУЊЕЊА, КУМУЛАТИВНА, ПРУЖНА, САВИТЉИВА	1	1.1D		1		0	E0	P138		MP21		
0289	ШТАПИН, ДЕТОНИРАЈУЋИ, савитљив	1	1.4D		1.4		0	E0	P139	PP71 PP72	MP21		
0290	ДЕТОНИРАЈУЋИ, ШТАПИН, у металној облози	1	1.1D		1		0	E0	P139	PP71	MP21		
0291	АВИО-БОМБЕ, са експлозивним пуњењем	1	1.2F		1		0	E0	P130 LP101		MP23		

Министарство грађевинарства, саобраћаја и инфраструктуре, Одсек за транспорт опасне робе, tor@mgsi.gov.rs

ADR цистерне		Изузеће за превоз у цист.	Транспортна категорија (Кôдови за ограничења за тунеле)	Посебне одредбе за пакете				Број за означавање опасности	УН број	Назив и опис
Кôд цистерне	Посебне одредбе			Комади	Роба у расутом стању	Утовар, истовар и руковање	Транспортне радње			
4.3	4.3.5, 6.8.4	9.1.1.2	1.1.3.6 (8.6)	7.2.4	7.3.3	7.5.11	8.5	5.3.2.3		3.1.2
(12)	(13)	(14)	(15)	(16)	(17)	(18)	(19)	(20)	(1)	(2)
			1 (C5000D)	V2		CV1 CV2 CV3	S1		0254	МУНИЦИЈА, ОСВЕТЉАВАЈУЋА, са или без детонатора, избацног или погонског пуњења
			2 (E)	V2		CV1 CV2 CV3	S1		0255	ДЕТОНАТОРСКЕ КАПИСЛЕ, ЕЛЕКТРИЧНЕ за минирање
			2 (E)	V2		CV1 CV2 CV3	S1		0257	УПАЉАЧИ, СА ДЕТОНАТОРОМ
			1 (B1000C)	V2 V3		CV1 CV2 CV3	S1		0266	ОКТОЛИТ (ОКТОЛ), сув или влажан са мање од 15% (масених) воде
			2 (E)	V2		CV1 CV2 CV3	S1		0267	ДЕТОНАТОРСКЕ КАПИСЛЕ, НЕЕЛЕКТРИЧНЕ за минирање
			1 (B1000C)	V2		CV1 CV2 CV3	S1		0268	ПОЈАЧНИЦИ ДЕТОНАЦИЈЕ СА ДЕТОНАТОРСКОМ КАПИСЛОМ
			1 (B1000C)	V2		CV1 CV2 CV3	S1		0271	ПУЊЕЊА, ПОГОНСКА
			1 (C5000D)	V2		CV1 CV2 CV3	S1		0272	ПУЊЕЊА, ПОГОНСКА
			1 (C5000D)	V2		CV1 CV2 CV3	S1		0275	ПИРОПАТРОНЕ, ЗА ТЕХНИЧКЕ СВРХЕ
			2 (E)	V2		CV1 CV2 CV3	S1		0276	ПИРОПАТРОНЕ, ЗА ТЕХНИЧКЕ СВРХЕ
			1 (C5000D)	V2		CV1 CV2 CV3	S1		0277	МЕЦИ ЗА НАФТНЕ БУШОТИНЕ
			2 (E)	V2		CV1 CV2 CV3	S1		0278	МЕЦИ ЗА НАФТНЕ БУШОТИНЕ
			1 (B1000C)	V2		CV1 CV2 CV3	S1		0279	ПУЊЕЊА, БАРУТНА, АРТИЉЕРИЈСКА
			1 (B1000C)	V2		CV1 CV2 CV3	S1		0280	РАКЕТНИ МОТОРИ
			1 (B1000C)	V2		CV1 CV2 CV3	S1		0281	РАКЕТНИ МОТОРИ
			1 (B1000C)	V2 V3		CV1 CV2 CV3	S1		0282	НИТРОГУАНИДИН (ПИКРИТ), сув или влажан са мање од 20% (масених) воде
			1 (B1000C)	V2		CV1 CV2 CV3	S1		0283	ПОЈАЧНИЦИ ДЕТОНАЦИЈЕ, без детонаторске каписле
			1 (B1000C)	V2		CV1 CV2 CV3	S1		0284	БОМБЕ ручне или МИНЕ тромблонске, са експлозивним пуњењем
			1 (B1000C)	V2		CV1 CV2 CV3	S1		0285	БОМБЕ ручне или МИНЕ тромблонске, са експлозивним пуњењем
			1 (B1000C)	V2		CV1 CV2 CV3	S1		0286	БОЈЕВЕ ГЛАВЕ, РАКЕТНЕ са експлозивним пуњењем
			1 (B1000C)	V2		CV1 CV2 CV3	S1		0287	БОЈЕВЕ ГЛАВЕ, РАКЕТА са експлозивним пуњењем
			1 (B1000C)	V2		CV1 CV2 CV3	S1		0288	ПУЊЕЊА, КУМУЛАТИВНА, ПРУЖНА, САВИТЉИВА
			2 (E)	V2		CV1 CV2 CV3	S1		0289	ШТАПИН, ДЕТОНИРАЈУЋИ, савитљив
			1 (B1000C)	V2		CV1 CV2 CV3	S1		0290	ДЕТОНИРАЈУЋИ, ШТАПИН, у металној облози
			1 (B1000C)	V2		CV1 CV2 CV3	S1		0291	АВИО-БОМБЕ, са експлозивним пуњењем

UN број	Назив и опис	Класа	Класи-фикаци-они кôд	Група паковања	Додатне опасности	Посебне одредбе	Ограничене и изузете количине		Амбалажа			Прен. цист. и конт. за робу у рас. ст.	
									Упутства за паковање	Посебне одредбе за паковање	Одредбе за заједничко паковање	Упутства	Посебне одредбе
	3.1.2	2.2	2.2	2.1.1.3	5.2.2	3.3	3.4	3.5.1.2	4.1.4	4.1.4	4.1.10	4.2.5.2 7.3.2	4.2.5.3
(1)	(2)	(3a)	(3b)	(4)	(5)	(6)	(7a)	(7b)	(8)	(9a)	(9b)	(10)	(11)
0292	БОМБЕ ручне или МИНЕ тромблонске, са експлозивним пуњењем	1	1.1F		1		0	E0	P141		MP23		
0293	БОМБЕ ручне или МИНЕ тромблонске, са експлозивним пуњењем	1	1.2F		1		0	E0	P141		MP23		
0294	МИНЕ, са експлозивним пуњењем	1	1.2F		1		0	E0	P130 LP101		MP23		
0295	РАКЕТЕ са експлозивним пуњењем	1	1.2F		1		0	E0	P130 LP101		MP23		
0296	СРЕДСТВА ЗА СОНДИРАЊЕ, ЕКСПЛОЗИВНА	1	1.1F		1		0	E0	P134 LP102		MP23		
0297	МУНИЦИЈА, ОСВЕТЉАВАЈУЋА, са или без детонатора, избацног или погонског пуњења	1	1.4G		1.4		0	E0	P130 LP101	PP67 L1	MP23		
0299	АВИО-БОМБЕ, ФОТО-ФЛЕШ	1	1.3G		1		0	E0	P130 LP101	PP67 L1	MP23		
0300	МУНИЦИЈА, ЗАПАЉИВА са или без детонатора, избацног или погонског пуњења	1	1.4G		1.4		0	E0	P130 LP101	PP67 L1	MP23		
0301	МУНИЦИЈА, ХЕМИЈСКА, СА СУЗАВЦЕМ, са детонатором, избацним или погонским пуњењем	1	1.4G		1.4 +6.1 +8		0	E0	P130 LP101	PP67 L1	MP23		
0303	МУНИЦИЈА, ДИМНА, са или без детонатора, избацног или погонског пуњења	1	1.4G		1.4		0	E0	P130 LP101	PP67 L1	MP23		
0303	МУНИЦИЈА, ДИМНА са или без детонатора, избацног или погонског пуњења, која садржи нагризајуће материје	1	1.4G		1.4 +8		0	E0	P130 LP101	PP67 L1	MP23		
0303	МУНИЦИЈА, ДИМНА са или без детонатора, избацног или погонског пуњења, која садржи материје отровне при удисању	1	1.4G		1.4 +6.1		0	E0	P130 LP101	PP67 L1	MP23		
0305	БАРУТ, СВЕТЛЕЋИ	1	1.3G		1		0	E0	P113	PP49	MP20		
0306	ИНДИКАТОР ЗА МУНИЦИЈУ, СВЕТЛЕЋИ	1	1.4G		1.4		0	E0	P133	PP69	MP23		
0312	МЕЦИ, СИГНАЛНИ	1	1.4G		1.4		0	E0	P135		MP23 MP24		
0313	СИГНАЛНА СРЕДСТВА, ДИМНА	1	1.2G		1		0	E0	P135		MP23		
0314	ПРИПАЛЕ	1	1.2G		1		0	E0	P142		MP23		
0315	ПРИПАЛЕ	1	1.3G		1		0	E0	P142		MP23		
0316	УПАЉАЧИ, БЕЗ ДЕТОНАТОРА	1	1.3G		1		0	E0	P141		MP23		
0317	УПАЉАЧИ, БЕЗ ДЕТОНАТОРА	1	1.4G		1.4		0	E0	P141		MP23		
0318	БОМБЕ ручне или МИНЕ тромблонске, вежбовне	1	1.3G		1		0	E0	P141		MP23		
0319	КАПИСЛЕ, ТОПОВСКЕ, СА ПЛАМЕНИКОМ	1	1.3G		1		0	E0	P133		MP23		
0320	КАПИСЛЕ, ТОПОВСКЕ, СА ПЛАМЕНИКОМ	1	1.4G		1.4		0	E0	P133		MP23		
0321	МЕЦИ ЗА НАОРУЖАЊЕ са експлозивним пуњењем	1	1.2E		1		0	E0	P130 LP101	PP67 L1	MP21		

Министарство грађевинарства, саобраћаја и инфраструктуре, Одсек за транспорт опасне робе, tor@mgsi.gov.rs

ADR цистерне		Изузеће за превоз у цист.	Транспортна категорија (Кôдови за ограничења за тунеле)	Посебне одредбе за превоз				Број за означавање опасности	УН број	Назив и опис
Кôд цистерне	Посебне одредбе			Комади	Роба у расутом стању	Утовар, истовар и руковање	Транспортне радње			
4.3	4.3.5, 6.8.4	9.1.1.2	1.1.3.6 (8.6)	7.2.4	7.3.3	7.5.11	8.5	5.3.2.3		3.1.2
(12)	(13)	(14)	(15)	(16)	(17)	(18)	(19)	(20)	(1)	(2)
			1 (B1000C)	V2		CV1 CV2 CV3	S1		0292	БОМБЕ ручне или МИНЕ тромблонске, са експлозивним пуњењем
			1 (B1000C)	V2		CV1 CV2 CV3	S1		0293	БОМБЕ ручне или МИНЕ тромблонске, са експлозивним пуњењем
			1 (B1000C)	V2		CV1 CV2 CV3	S1		0294	МИНЕ, са експлозивним пуњењем
			1 (B1000C)	V2		CV1 CV2 CV3	S1		0295	РАКЕТЕ са експлозивним пуњењем
			1 (B1000C)	V2		CV1 CV2 CV3	S1		0296	СРЕДСТВА ЗА СОНДИРАЊЕ, ЕКСПЛОЗИВНА
			2 (E)	V2		CV1 CV2 CV3	S1		0297	МУНИЦИЈА, ОСВЕТЉАВАЈУЋА, са или без детонатора, избацног или погонског пуњења
			1 (C5000D)	V2		CV1 CV2 CV3	S1		0299	АВИО-БОМБЕ, ФОТО-ФЛЕШ
			2 (E)	V2		CV1 CV2 CV3	S1		0300	МУНИЦИЈА, ЗАПАЉИВА са или без детонатора, избацног или погонског пуњења
			2 (E)	V2		CV1 CV2 CV3 CV28	S1		0301	МУНИЦИЈА, ХЕМИЈСКА, СА СУЗАВЦЕМ, са детонатором, избацним или погонским пуњењем
			2 (E)	V2		CV1 CV2 CV3	S1		0303	МУНИЦИЈА, ДИМНА, са или без детонатора, избацног или погонског пуњења
			2 (E)	V2		CV1 CV2 CV3	S1		0303	МУНИЦИЈА, ДИМНА са или без детонатора, избацног или погонског пуњења, која садржи нагризајуће материје
			2 (E)	V2		CV1 CV2 CV3 CV28	S1		0303	МУНИЦИЈА, ДИМНА са или без детонатора, избацног или погонског пуњења, која садржи материје отровне при удисању
			1 (C5000D)	V2 V3		CV1 CV2 CV3	S1		0305	БАРУТ, СВЕТЛЕЋИ
			2 (E)	V2		CV1 CV2 CV3	S1		0306	ИНДИКАТОР ЗА МУНИЦИЈУ, СВЕТЛЕЋИ
			2 (E)	V2		CV1 CV2 CV3	S1		0312	МЕЦИ, СИГНАЛНИ
			1 (B1000C)	V2		CV1 CV2 CV3	S1		0313	СИГНАЛНА СРЕДСТВА, ДИМНА
			1 (B1000C)	V2		CV1 CV2 CV3	S1		0314	ПРИПАЛЕ
			1 (C5000D)	V2		CV1 CV2 CV3	S1		0315	ПРИПАЛЕ
			1 (C5000D)	V2		CV1 CV2 CV3	S1		0316	УПАЉАЧИ, БЕЗ ДЕТОНАТОРА
			2 (E)	V2		CV1 CV2 CV3	S1		0317	УПАЉАЧИ, БЕЗ ДЕТОНАТОРА
			1 (C5000D)	V2		CV1 CV2 CV3	S1		0318	БОМБЕ ручне или МИНЕ тромблонске, вежбовне
			1 (C5000D)	V2		CV1 CV2 CV3	S1		0319	КАПИСЛЕ, ТОПОВСКЕ, СА ПЛАМЕНИКОМ
			2 (E)	V2		CV1 CV2 CV3	S1		0320	КАПИСЛЕ, ТОПОВСКЕ, СА ПЛАМЕНИКОМ
			1 (B1000C)	V2		CV1 CV2 CV3	S1		0321	МЕЦИ ЗА НАОРУЖАЊЕ са експлозивним пуњењем

UN број	Назив и опис	Класа	Класификациони кôд	Група паковања	Лисјице опасности	Посебне одредбе	Ограничене и изузете количине		Амбалажа			Прен. цист. и конт. за робу у рас. ст.	
									Упутства за паковање	Посебне одредбе за паковање	Одредбе за заједничко паковање	Упутства	Посебне одредбе
	3.1.2	2.2	2.2	2.1.1.3	5.2.2	3.3	3.4	3.5.1.2	4.1.4	4.1.4	4.1.10	4.2.5.2 7.3.2	4.2.5.3
(1)	(2)	(3a)	(3b)	(4)	(5)	(6)	(7a)	(7b)	(8)	(9a)	(9b)	(10)	(11)
0322	РАКЕТНИ МОТОРИ СА ХИПЕРГОЛНИМ ГОРИВОМ са или без избацног пуњења	1	1.2L		1		0	E0	P101		MP1		
0323	ПИРОПАТРОНЕ, ЗА ТЕХНИЧКЕ СВРХЕ	1	1.4S		1.4	347	0	E0	P134 LP102		MP23		
0324	ПРОЈЕКТИЛИ са експлозивним пуњењем	1	1.2F		1		0	E0	P130 LP101		MP23		
0325	ПРИПАЛЕ	1	1.4G		1.4		0	E0	P142		MP23		
0326	МЕЦИ ЗА НАОРУЖАЊЕ, МАНЕВАРСКИ	1	1.1C		1		0	E0	P130 LP101		MP22		
0327	МЕЦИ, ЗА НАОРУЖАЊЕ, МАНЕВАРСКИ или МЕЦИ, ЗА СТРЕЉАЧКО НАОРУЖАЊЕ, МАНЕВАРСКИ	1	1.3C		1		0	E0	P130 LP101		MP22		
0328	МЕЦИ ЗА НАОРУЖАЊЕ, СА ИНЕРТНИМ ПРОЈЕКТИЛОМ	1	1.2C		1		0	E0	P130 LP101	PP67 L1	MP22		
0329	ТОРПЕДА са експлозивним пуњењем	1	1.1E		1		0	E0	P130 LP101	PP67 L1	MP21		
0330	ТОРПЕДА са експлозивним пуњењем	1	1.1F		1		0	E0	P130 LP101		MP23		
0331	ЕКСПЛОЗИВ, ПРИВРЕДНИ, ТИП B	1	1.5D		1.5	617	0	E0	P116 IBC100	PP61 PP62 PP64	MP20	T1	TP17 TP32
0332	ЕКСПЛОЗИВ, ПРИВРЕДНИ, ТИП E	1	1.5D		1.5	617	0	E0	P116 IBC100	PP61 PP62	MP20	T1	TP1 TP17 TP32
0333	ВАТРОМЕТНА ТЕЛА	1	1.1G		1	645	0	E0	P135		MP23 MP24		
0334	ВАТРОМЕТНА ТЕЛА	1	1.2G		1	645	0	E0	P135		MP23 MP24		
0335	ВАТРОМЕТНА ТЕЛА	1	1.3G		1	645	0	E0	P135		MP23 MP24		
0336	ВАТРОМЕТНА ТЕЛА	1	1.4G		1.4	645 651	0	E0	P135		MP23 MP24		
0337	ВАТРОМЕТНА ТЕЛА	1	1.4S		1.4	645	0	E0	P135		MP23 MP24		
0338	МЕЦИ, ЗА НАОРУЖАЊЕ, МАНЕВАРСКИ или МЕЦИ, ЗА СТРЕЉАЧКО НАОРУЖАЊЕ, МАНЕВАРСКИ	1	1.4C		1.4		0	E0	P130 LP101		MP22		
0339	МЕЦИ, ЗА НАОРУЖАЊЕ, СА ИНЕРТНИМ ПРОЈЕКТИЛОМ или МЕЦИ, ЗА СТРЕЉАЧКО НАОРУЖАЊЕ	1	1.4C		1.4		0	E0	P130 LP101		MP22		
0340	НИТРОЦЕЛУЛОЗА, сува или влажна, са најмање 25% (масених) воде или алкохола	1	1.1D		1	393	0	E0	P112(a) P112(b)		MP20		
0341	НИТРОЦЕЛУЛОЗА, непрерађена или пластифицирана, са мање од 18% (масених) пластификатора	1	1.1D		1	393	0	E0	P112(b)		MP20		
0342	НИРОЦЕЛУЛОЗА, ВЛАЖНА, са најмање 25% (масених) алкохола	1	1.3C		1	105 393	0	E0	P114(a)	PP43	MP20		
0343	НИТРОЦЕЛУЛОЗА, ПЛАСТИФИЦИРАНА са најмање 18% (масених) пластификатора	1	1.3C		1	105 393	0	E0	P111		MP20		
0344	ПРОЈЕКТИЛИ са експлозивним пуњењем	1	1.4D		1.4		0	E0	P130 LP101	PP67 L1	MP21		
0345	ПРОЈЕКТИЛИ, инертни са трасером	1	1.4S		1.4		0	E0	P130 LP101	PP67 L1	MP23		

Министарство грађевинарства, саобраћаја и инфраструктуре, Одсек за транспорт опасне робе, tor@mgsi.gov.rs

ADR цистерне		Изузеће за превоз у цист.	Транспортна категорија (Кôдови за ограничења за тунеле)	Посебне одредбе за превоз у расутом стању				Број за означавање опасности	УН број	Назив и опис
Кôд цистерне	Посебне одредбе			Комади	Роба у расутом стању	Утовар, истовар и руковање	Транспортне радње			
4.3	4.3.5, 6.8.4	9.1.1.2	1.1.3.6 (8.6)	7.2.4	7.3.3	7.5.11	8.5	5.3.2.3		3.1.2
(12)	(13)	(14)	(15)	(16)	(17)	(18)	(19)	(20)	(1)	(2)
			0 (B)	V2		CV1 CV2 CV3 CV4	S1		0322	РАКЕТНИ МОТОРИ СА ХИПЕРГОЛНИМ ГОРИВОМ са или без избацног пуњења
			4 (E)			CV1 CV2 CV3	S1		0323	ПИРОПАТРОНЕ, ЗА ТЕХНИЧКЕ СВРХЕ
			1 (B1000C)	V2		CV1 CV2 CV3	S1		0324	ПРОЈЕКТИЛИ са експлозивним пуњењем
			2 (E)	V2		CV1 CV2 CV3	S1		0325	ПРИПАЛЕ
			1 (B1000C)	V2		CV1 CV2 CV3	S1		0326	МЕЦИ ЗА НАОРУЖАЊЕ, МАНЕВАРСКИ
			1 (C5000D)	V2		CV1 CV2 CV3	S1		0327	МЕЦИ, ЗА НАОРУЖАЊЕ, МАНЕВАРСКИ или МЕЦИ, ЗА СТРЕЉАЧКО НАОРУЖАЊЕ, МАНЕВАРСКИ
			1 (B1000C)	V2		CV1 CV2 CV3	S1		0328	МЕЦИ ЗА НАОРУЖАЊЕ, СА ИНЕРТНИМ ПРОЈЕКТИЛОМ
			1 (B1000C)	V2		CV1 CV2 CV3	S1		0329	ТОРПЕДА са експлозивним пуњењем
			1 (B1000C)	V2		CV1 CV2 CV3	S1		0330	ТОРПЕДА са експлозивним пуњењем
S2.65AN(+)	TU3 TU12 TU41 TC8 TA1 TA5	EX/III	1 (B1000C)	V2 V12		CV1 CV2 CV3	S1	1.5D	0331	ЕКСПЛОЗИВ, ПРИВРЕДНИ, ТИП B
		EX/III	1 (B1000C)	V2 V12		CV1 CV2 CV3	S1	1.5D	0332	ЕКСПЛОЗИВ, ПРИВРЕДНИ, ТИП E
			1 (B1000C)	V2 V3		CV1 CV2 CV3	S1		0333	ВАТРОМЕТНА ТЕЛА
			1 (B1000C)	V2 V3		CV1 CV2 CV3	S1		0334	ВАТРОМЕТНА ТЕЛА
			1 (C5000D)	V2 V3		CV1 CV2 CV3	S1		0335	ВАТРОМЕТНА ТЕЛА
			2 (E)	V2		CV1 CV2 CV3	S1		0336	ВАТРОМЕТНА ТЕЛА
			4 (E)			CV1 CV2 CV3	S1		0337	ВАТРОМЕТНА ТЕЛА
			2 (E)	V2		CV1 CV2 CV3	S1		0338	МЕЦИ, ЗА НАОРУЖАЊЕ, МАНЕВАРСКИ или МЕЦИ, ЗА СТРЕЉАЧКО НАОРУЖАЊЕ, МАНЕВАРСКИ
			2 (E)	V2		CV1 CV2 CV3	S1		0339	МЕЦИ, ЗА НАОРУЖАЊЕ, СА ИНЕРТНИМ ПРОЈЕКТИЛОМ или МЕЦИ, ЗА СТРЕЉАЧКО НАОРУЖАЊЕ
			1 (B1000C)	V2 V3		CV1 CV2 CV3	S1		0340	НИТРОЦЕЛУЛОЗА, сува или влажна, са најмање 25% (масених) воде или алкохола
			1 (B1000C)	V2 V3		CV1 CV2 CV3	S1		0341	НИТРОЦЕЛУЛОЗА, непрерађена или пластифицирана, са мање од 18% (масених) пластификатора
			1 (C5000D)	V2		CV1 CV2 CV3	S1		0342	НИРОЦЕЛУЛОЗА, ВЛАЖНА, са најмање 25% (масених) алкохола
			1 (C5000D)	V2		CV1 CV2 CV3	S1		0343	НИТРОЦЕЛУЛОЗА, ПЛАСТИФИЦИРАНА са најмање 18% (масених) пластификатора
			2 (E)	V2		CV1 CV2 CV3	S1		0344	ПРОЈЕКТИЛИ са експлозивним пуњењем
			4 (E)			CV1 CV2 CV3	S1		0345	ПРОЈЕКТИЛИ, инертни са трасером

UN број	Назив и опис	Класа	Класификациони кôд	Група паковања	Лисјице опасности	Посебне одредбе	Ограничене изузете количине		Амбалажа			Прен. цист. и конт. за робу у рас. ст.	
									Упутства за паковање	Посебне одредбе за паковање	Одредбе за заједничко паковање	Упутства	Посебне одредбе
	3.1.2	2.2	2.2	2.1.1.3	5.2.2	3.3	3.4	3.5.1.2	4.1.4	4.1.4	4.1.10	4.2.5.2 7.3.2	4.2.5.3
(1)	(2)	(3a)	(3b)	(4)	(5)	(6)	(7a)	(7b)	(8)	(9a)	(9b)	(10)	(11)
0346	ПРОЈЕКТИЛИ са детонатором или избацним пуњењем	1	1.2D		1		0	E0	P130 LP101	PP67 L1	MP21		
0347	ПРОЈЕКТИЛИ са детонатором или избацним пуњењем	1	1.4D		1.4		0	E0	P130 LP101	PP67 L1	MP21		
0348	МЕЦИ ЗА НАОРУЖАЊЕ са експлозивним пуњењем	1	1.4F		1.4		0	E0	P130 LP101		MP23		
0349	ПРЕДМЕТИ, ЕКСПЛОЗИВНИ, Н.Д.Н.	1	1.4S		1.4	178 274 347	0	E0	P101		MP2		
0350	ПРЕДМЕТИ, ЕКСПЛОЗИВНИ, Н.Д.Н.	1	1.4B		1.4	178 274	0	E0	P101		MP2		
0351	ПРЕДМЕТИ, ЕКСПЛОЗИВНИ, Н.Д.Н.	1	1.4C		1.4	178 274	0	E0	P101		MP2		
0352	ПРЕДМЕТИ, ЕКСПЛОЗИВНИ, Н.Д.Н.	1	1.4D		1.4	178 274	0	E0	P101		MP2		
0353	ПРЕДМЕТИ, ЕКСПЛОЗИВНИ, Н.Д.Н.	1	1.4G		1.4	178 274	0	E0	P101		MP2		
0354	ПРЕДМЕТИ, ЕКСПЛОЗИВНИ, Н.Д.Н.	1	1.1L		1	178 274	0	E0	P101		MP1		
0355	ПРЕДМЕТИ, ЕКСПЛОЗИВНИ, Н.Д.Н.	1	1.2L		1	178 274	0	E0	P101		MP1		
0356	ПРЕДМЕТИ, ЕКСПЛОЗИВНИ, Н.Д.Н.	1	1.3L		1	178 274	0	E0	P101		MP1		
0357	ЕКСПЛОЗИВНЕ МАТЕРИЈЕ, Н.Д.Н.	1	1.1L		1	178 274	0	E0	P101		MP1		
0358	ЕКСПЛОЗИВНЕ МАТЕРИЈЕ, Н.Д.Н.	1	1.2L		1	178 274	0	E0	P101		MP1		
0359	ЕКСПЛОЗИВНЕ МАТЕРИЈЕ, Н.Д.Н.	1	1.3L		1	178 274	0	E0	P101		MP1		
0360	ДЕТОНАТОРСКЕ КАПИСЛЕ, КОМПЛЕТИРАНЕ, за рушење	1	1.1B		1		0	E0	P131		MP23		
0361	ДЕТОНАТОРСКЕ КАПИСЛЕ, КОМПЛЕТИРАНЕ, за рушење	1	1.4B		1.4		0	E0	P131		MP23		
0362	МУНИЦИЈА, ВЕЖБОВНА	1	1.4G		1.4		0	E0	P130 LP101	PP67 L1	MP23		
0363	МУНИЦИЈА, ОПИТНА	1	1.4G		1.4		0	E0	P130 LP101	PP67 L1	MP23		
0364	ДЕТОНАТОРСКЕ КАПИСЛЕ ЗА МУНИЦИЈУ	1	1.2B		1		0	E0	P133		MP23		
0365	ДЕТОНАТОРСКЕ КАПИСЛЕ ЗА МУНИЦИЈУ	1	1.4B		1.4		0	E0	P133		MP23		
0366	ДЕТОНАТОРСКЕ КАПИСЛЕ ЗА МУНИЦИЈУ	1	1.4S		1.4	347	0	E0	P133		MP23		
0367	УПАЉАЧИ, СА ДЕТОНАТОРОМ	1	1.4S		1.4	347	0	E0	P141		MP23		
0368	УПАЉАЧИ, БЕЗ ДЕТОНАТОРА	1	1.4S		1.4		0	E0	P141		MP23		

Министарство грађевинарства, саобраћаја и инфраструктуре, Одсек за транспорт опасне робе, tor@mgsi.gov.rs

ADR цистерне		Забрањен превоз у цист.	Транспортна категорија (Кôдови за ограничења за тунеле)	Посебне одредбе за превоз				Број за означавање опасности	УН број	Назив и опис
Кôд цистерне	Посебне одредбе			Комади	Роба у расутом стању	Утовар, истовар и руковање	Транспортне радње			
4.3	4.3.5, 6.8.4	9.1.1.2	1.1.3.6 (8.6)	7.2.4	7.3.3	7.5.11	8.5	5.3.2.3		3.1.2
(12)	(13)	(14)	(15)	(16)	(17)	(18)	(19)	(20)	(1)	(2)
			1 (B1000C)	V2		CV1 CV2 CV3	S1		0346	ПРОЈЕКТИЛИ са детонатором или избацним пуњењем
			2 (E)	V2		CV1 CV2 CV3	S1		0347	ПРОЈЕКТИЛИ са детонатором или избацним пуњењем
			2 (E)	V2		CV1 CV2 CV3	S1		0348	МЕЦИ ЗА НАОРУЖАЊЕ са експлозивним пуњењем
			4 (E)			CV1 CV2 CV3	S1		0349	ПРЕДМЕТИ, ЕКСПЛОЗИВНИ, Н.Д.Н.
			2 (E)	V2		CV1 CV2 CV3	S1		0350	ПРЕДМЕТИ, ЕКСПЛОЗИВНИ, Н.Д.Н.
			2 (E)	V2		CV1 CV2 CV3	S1		0351	ПРЕДМЕТИ, ЕКСПЛОЗИВНИ, Н.Д.Н.
			2 (E)	V2		CV1 CV2 CV3	S1		0352	ПРЕДМЕТИ, ЕКСПЛОЗИВНИ, Н.Д.Н.
			2 (E)	V2		CV1 CV2 CV3	S1		0353	ПРЕДМЕТИ, ЕКСПЛОЗИВНИ, Н.Д.Н.
			0 (B)	V2		CV1 CV2 CV3 CV4	S1		0354	ПРЕДМЕТИ, ЕКСПЛОЗИВНИ, Н.Д.Н.
			0 (B)	V2		CV1 CV2 CV3 CV4	S1		0355	ПРЕДМЕТИ, ЕКСПЛОЗИВНИ, Н.Д.Н.
			0 (B)	V2		CV1 CV2 CV3 CV4	S1		0356	ПРЕДМЕТИ, ЕКСПЛОЗИВНИ, Н.Д.Н.
			0 (B)	V2		CV1 CV2 CV3 CV4	S1		0357	ЕКСПЛОЗИВНЕ МАТЕРИЈЕ, Н.Д.Н.
			0 (B)	V2		CV1 CV2 CV3 CV4	S1		0358	ЕКСПЛОЗИВНЕ МАТЕРИЈЕ, Н.Д.Н.
			0 (B)	V2		CV1 CV2 CV3 CV4	S1		0359	ЕКСПЛОЗИВНЕ МАТЕРИЈЕ, Н.Д.Н.
			1 (B1000C)	V2		CV1 CV2 CV3	S1		0360	ДЕТОНАТОРСКЕ КАПИСЛЕ, КОМПЛЕТИРАНЕ, за рушење
			2 (E)	V2		CV1 CV2 CV3	S1		0361	ДЕТОНАТОРСКЕ КАПИСЛЕ, КОМПЛЕТИРАНЕ, за рушење
			2 (E)	V2		CV1 CV2 CV3	S1		0362	МУНИЦИЈА, ВЕЖБОВНА
			2 (E)	V2		CV1 CV2 CV3	S1		0363	МУНИЦИЈА, ОПИТНА
			1 (B1000C)	V2		CV1 CV2 CV3	S1		0364	ДЕТОНАТОРСКЕ КАПИСЛЕ ЗА МУНИЦИЈУ
			2 (E)	V2		CV1 CV2 CV3	S1		0365	ДЕТОНАТОРСКЕ КАПИСЛЕ ЗА МУНИЦИЈУ
			4 (E)			CV1 CV2 CV3	S1		0366	ДЕТОНАТОРСКЕ КАПИСЛЕ ЗА МУНИЦИЈУ
			4 (E)			CV1 CV2 CV3	S1		0367	УПАЉАЧИ, СА ДЕТОНАТОРОМ
			4 (E)			CV1 CV2 CV3	S1		0368	УПАЉАЧИ, БЕЗ ДЕТОНАТОРА

UN број	Назив и опис	Класа	Класификациони кôд	Група паковања	Лисници опасности	Посебне одредбе	Ограничене и изузете количине		Амбалажа			Прен. цист. и конт. за робу у рас. ст.	
									Упутства за паковање	Посебне одредбе за паковање	Одредбе за заједничко паковање	Упутства	Посебне одредбе
	3.1.2	2.2	2.2	2.1.1.3	5.2.2	3.3	3.4	3.5.1.2	4.1.4	4.1.4	4.1.10	4.2.5.2 7.3.2	4.2.5.3
(1)	(2)	(3a)	(3b)	(4)	(5)	(6)	(7a)	(7b)	(8)	(9a)	(9b)	(10)	(11)
0369	БОЈЕВЕ ГЛАВЕ, РАКЕТНЕ са експлозивним пуњењем	1	1.1F		1		0	E0	P130 LP101		MP23		
0370	БОЈЕВЕ ГЛАВЕ, РАКЕТНЕ са детонатором или избацним пуњењем	1	1.4D		1.4		0	E0	P130 LP101	PP67 L1	MP21		
0371	БОЈЕВЕ ГЛАВЕ, РАКЕТНЕ са детонатором или избацним пуњењем	1	1.4F		1.4		0	E0	P130 LP101		MP23		
0372	БОМБЕ ручне или МИНЕ тромблонске, ВЕЖБОВНЕ	1	1.2G		1		0	E0	P141		MP23		
0373	СИГНАЛНА СРЕДСТВА, РУЧНА	1	1.4S		1.4		0	E0	P135		MP23 MP24		
0374	СРЕДСТВА ЗА СОНДИРАЊЕ, ЕКСПЛОЗИВНА	1	1.1D		1		0	E0	P134 LP102		MP21		
0375	СРЕДСТВА ЗА СОНДИРАЊЕ, ЕКСПЛОЗИВНА	1	1.2D		1		0	E0	P134 LP102		MP21		
0376	КАПИСЛЕ, ТОПОВСКЕ, СА ПЛАМЕНИКОМ	1	1.4S		1.4		0	E0	P133		MP23		
0377	КАПИСЛЕ, ИНИЦИЈАЛНЕ	1	1.1B		1		0	E0	P133		MP23		
0378	КАПИСЛЕ, ИНИЦИЈАЛНЕ	1	1.4B		1.4		0	E0	P133		MP23		
0379	ЧАУРЕ, ЗА МУНИЦИЈУ, ПРАЗНЕ, СА ИНИЦИЈАЛНИМ ИЛИ ТОПОВСКИМ КАПИСЛАМА	1	1.4C		1.4		0	E0	P136		MP22		
0380	ПРЕДМЕТИ, ПИРОФОРНИ	1	1.2L		1		0	E0	P101		MP1		
0381	ПИРОПАТРОНЕ, ЗА ТЕХНИЧКЕ СВРХЕ	1	1.2C		1		0	E0	P134 LP102		MP22		
0382	КОМПОНЕНТЕ ИНИЦИЈАЛНОГ ЛАНЦА, Н.Д.Н.	1	1.2B		1	178 274	0	E0	P101		MP2		
0383	КОМПОНЕНТЕ ИНИЦИЈАЛНОГ ЛАНЦА, Н.Д.Н.	1	1.4B		1.4	178 274	0	E0	P101		MP2		
0384	КОМПОНЕНТЕ ИНИЦИЈАЛНОГ ЛАНЦА, Н.Д.Н.	1	1.4S		1.4	178 274 347	0	E0	P101		MP2		
0385	5-НИТРОБЕНЗО-ТРИАЗОЛ	1	1.1D		1		0	E0	P112(b) P112(c)		MP20		
0386	ТРИНИТРОБЕНЗЕН-СУЛФОНСКА КИСЕЛИНА	1	1.1D		1		0	E0	P112(b) P112(c)	PP26	MP20		
0387	ТРИНИТРО-ФЛУОРЕНОН	1	1.1D		1		0	E0	P112(b) P112(c)		MP20		
0388	ТРИНИТРОТОЛУЕН (TNT) И ТРИНИТРОБЕНЗЕН СМЕША или ТРИНИТРОТОЛУЕН И ХЕКСАНИТРОСТИЛБЕН СМЕША	1	1.1D		1		0	E0	P112(b) P112(c)		MP20		
0389	ТРИНИТРОТОЛУЕН (TNT) СМЕША СА ТРИНИТРОБЕНЗЕНОМ и ХЕКСАНИТРОСТИЛБЕНОМ	1	1.1D		1		0	E0	P112(b) P112(c)		MP20		
0390	ТРИТОНАЛ	1	1.1D		1		0	E0	P112(b) P112(c)		MP20		
0391	ЦИКЛОТРИМЕТИЛЕН-ТРИНИТРАМИН (ЦИКЛОНИТ; ХЕКСОГЕН; RHX) И ЦИКЛОТЕТРА-МЕТИЛЕН-ТЕТРАНИТРАМИН (HMX; ОКТОГЕН) У СМЕШИ, ВЛАЖАН, са најмање 15% (масених) воде или ФЛЕГМАТИЗОВАН са најмање 10% (масених) флегматизатора	1	1.1D		1	266	0	E0	P112(a) P112(b)		MP20		

Министарство грађевинарства, саобраћаја и инфраструктуре, Одсек за транспорт опасне робе, tor@mgsi.gov.rs

ADR цистерне		Изузеће за превоз у цист.	Транспортна категорија (Кôдови за ограничења за тунеле)	Посебне одредбе за превоз				Број за означавање опасности	UN број	Назив и опис
Кôд цистерне	Посебне одредбе			Комади	Роба у расутом стању	Утовар, истовар и руковање	Транспортне радње			
4.3	4.3.5, 6.8.4	9.1.1.2	1.1.3.6 (8.6)	7.2.4	7.3.3	7.5.11	8.5	5.3.2.3		3.1.2
(12)	(13)	(14)	(15)	(16)	(17)	(18)	(19)	(20)	(1)	(2)
			1 (B1000C)	V2		CV1 CV2 CV3	S1		0369	БОЈЕВЕ ГЛАВЕ, РАКЕТНЕ са експлозивним пуњењем
			2 (E)	V2		CV1 CV2 CV3	S1		0370	БОЈЕВЕ ГЛАВЕ, РАКЕТНЕ са детонатором или избацним пуњењем
			2 (E)	V2		CV1 CV2 CV3	S1		0371	БОЈЕВЕ ГЛАВЕ, РАКЕТНЕ са детонатором или избацним пуњењем
			1 (B1000C)	V2		CV1 CV2 CV3	S1		0372	БОМБЕ ручне или МИНЕ тромблонске, ВЕЖБОВНЕ
			4 (E)			CV1 CV2 CV3	S1		0373	СИГНАЛНА СРЕДСТВА, РУЧНА
			1 (B1000C)	V2		CV1 CV2 CV3	S1		0374	СРЕДСТВА ЗА СОНДИРАЊЕ, ЕКСПЛОЗИВНА
			1 (B1000C)	V2		CV1 CV2 CV3	S1		0375	СРЕДСТВА ЗА СОНДИРАЊЕ, ЕКСПЛОЗИВНА
			4 (E)			CV1 CV2 CV3	S1		0376	КАПИСЛЕ, ТОПОВСКЕ, СА ПЛАМЕНИКОМ
			1 (B1000C)	V2		CV1 CV2 CV3	S1		0377	КАПИСЛЕ, ИНИЦИЈАЛНЕ
			2 (E)	V2		CV1 CV2 CV3	S1		0378	КАПИСЛЕ, ИНИЦИЈАЛНЕ
			2 (E)	V2		CV1 CV2 CV3	S1		0379	ЧАУРЕ, ЗА МУНИЦИЈУ, ПРАЗНЕ, СА ИНИЦИЈАЛНИМ ИЛИ ТОПОВСКИМ КАПИСЛАМА
			0 (B)	V2		CV1 CV2 CV3 CV4	S1		0380	ПРЕДМЕТИ, ПИРОФОРНИ
			1 (B1000C)	V2		CV1 CV2 CV3	S1		0381	ПИРОПАТРОНЕ, ЗА ТЕХНИЧКЕ СВРХЕ
			1 (B1000C)	V2		CV1 CV2 CV3	S1		0382	КОМПОНЕНТЕ ИНИЦИЈАЛНОГ ЛАНЦА, Н.Д.Н.
			2 (E)	V2		CV1 CV2 CV3	S1		0383	КОМПОНЕНТЕ ИНИЦИЈАЛНОГ ЛАНЦА, Н.Д.Н.
			4 (E)			CV1 CV2 CV3	S1		0384	КОМПОНЕНТЕ ИНИЦИЈАЛНОГ ЛАНЦА, Н.Д.Н.
			1 (B1000C)	V2 V3		CV1 CV2 CV3	S1		0385	5-НИТРОБЕНЗО-ТРИАЗОЛ
			1 (B1000C)	V2 V3		CV1 CV2 CV3	S1		0386	ТРИНИТРОБЕНЗЕН-СУЛФОНСКА КИСЕЛИНА
			1 (B1000C)	V2 V3		CV1 CV2 CV3	S1		0387	ТРИНИТРО-ФЛУОРЕНОН
			1 (B1000C)	V2 V3		CV1 CV2 CV3	S1		0388	ТРИНИТРОТОЛУЕН (TNT) И ТРИНИТРОБЕНЗЕН СМЕША или ТРИНИТРОТОЛУЕН И ХЕКСАНИТРОСТИЛБЕН СМЕША
			1 (B1000C)	V2 V3		CV1 CV2 CV3	S1		0389	ТРИНИТРОТОЛУЕН (TNT) СМЕША СА ТРИНИТРОБЕНЗЕНОМ и ХЕКСАНИТРОСТИЛБЕНОМ
			1 (B1000C)	V2 V3		CV1 CV2 CV3	S1		0390	ТРИТОНАЛ
			1 (B1000C)	V2 V3		CV1 CV2 CV3	S1		0391	ЦИКЛОТРИМЕТИЛЕН-ТРИНИТРАМИН (ЦИКЛОНИТ; ХЕКСОГЕН; RHX) И ЦИКЛОТЕТРА-МЕТИЛЕН-ТЕТРАНИТРАМИН (HMX; ОКТОГЕН) У СМЕШИ, ВЛАЖАН, са најмање 15% (масених) воде или ФЛЕГМАТИЗОВАН са најмање 10% (масених) флегматизатора

UN број	Назив и опис	Класа	Класи-фикациони кôд	Група паковања	Етикете опасности	Посебне одредбе	Ограничене количине		Амбалажа			Прен. цист. и конт. за робу у рас. ст.	
									Упутства за паковање	Посебне одредбе за паковање	Одредбе за заједничко паковање	Упутства	Посебне одредбе
	3.1.2	2.2	2.2	2.1.1.3	5.2.2	3.3	3.4	3.5.1.2	4.1.4	4.1.4	4.1.10	4.2.5.2 7.3.2	4.2.5.3
(1)	(2)	(3a)	(3b)	(4)	(5)	(6)	(7a)	(7b)	(8)	(9a)	(9b)	(10)	(11)
0392	ХЕКСАНИТРО-СТИЛБЕН	1	1.1D		1		0	E0	P112(b) P112(c)		MP20		
0393	ХЕКСОТОНАЛ	1	1.1D		1		0	E0	P112(b)		MP20		
0394	ТРИНИТРО-РЕЗОРЦИНОЛ (СТИФНИНСКА КИСЕЛИНА), ВЛАЖАН, са најмање 20% (масених) воде или смеше воде и алкохола	1	1.1D		1		0	E0	P112(a)	PP26	MP20		
0395	РАКЕТНИ МОТОРИ, СА ТЕЧНИМ РАКЕТНИМ ГОРИВОМ	1	1.2J		1		0	E0	P101		MP23		
0396	РАКЕТНИ МОТОРИ, СА ТЕЧНИМ РАКЕТНИМ ГОРИВОМ	1	1.3J		1		0	E0	P101		MP23		
0397	РАКЕТЕ, СА ТЕЧНИМ РАКЕТНИМ ГОРИВОМ, са експлозивним пуњењем	1	1.1J		1		0	E0	P101		MP23		
0398	РАКЕТЕ, СА ТЕЧНИМ РАКЕТНИМ ГОРИВОМ, са експлозивним пуњењем	1	1.2J		1		0	E0	P101		MP23		
0399	АВИО-БОМБЕ СА ЗАПАЉИВОМ ТЕЧНОШЋУ, са експлозивним пуњењем	1	1.1J		1		0	E0	P101		MP23		
0400	АВИО-БОМБЕ СА ЗАПАЉИВОМ ТЕЧНОШЋУ, са експлозивним пуњењем	1	1.2J		1		0	E0	P101		MP23		
0401	ДИПИКРИЛСУЛФИД, сув или влажан са мање од 10% (масених) воде	1	1.1D		1		0	E0	P112(a) P112(b) P112(c)		MP20		
0402	АМОНИЈУМ-ПЕРХЛОРАТ	1	1.1D		1	152	0	E0	P112(b) P112(c)		MP20		
0403	БАКЉЕ, ВАЗДУШНЕ	1	1.4G		1.4		0	E0	P135		MP23		
0404	БАКЉЕ, ВАЗДУШНЕ	1	1.4S		1.4		0	E0	P135		MP23		
0405	МЕЦИ, СИГНАЛНИ	1	1.4S		1.4		0	E0	P135		MP23 MP24		
0406	ДИНИТРОЗОБЕНЗЕН	1	1.3C		1		0	E0	P114(b)		MP20		
0407	ТЕТРАЗОЛ-1-СИРЋЕТНА КИСЕЛИНА	1	1.4C		1.4		0	E0	P114(b)		MP20		
0408	УПАЉАЧИ, СА ДЕТОНАТОРОМ, са заштитним механизмима	1	1.1D		1		0	E0	P141		MP21		
0409	УПАЉАЧИ, СА ДЕТОНАТОРОМ, са заштитним механизмима	1	1.2D		1		0	E0	P141		MP21		
0410	УПАЉАЧИ, СА ДЕТОНАТОРОМ, са заштитним механизмима	1	1.4D		1.4		0	E0	P141		MP21		
0411	ПЕНТАЕРИТРИТ-ТЕТРАНИТРАТ (ПЕНТАЕРИТРИТ-ТРИТОЛ-ТЕТРАНИТРАТ) (PETN) са не мање од 7% (масених) парафина	1	1.1D		1	131	0	E0	P112(b) P112(c)		MP20		
0412	МЕЦИ ЗА НАОРУЖАЊЕ са експлозивним пуњењем	1	1.4E		1.4		0	E0	P130 LP101	PP67 L1	MP21		
0413	МЕЦИ ЗА НАОРУЖАЊЕ, МАНЕВАРСКИ	1	1.2C		1		0	E0	P130 LP101		MP22		
0414	ПУЊЕЊА, БАРУТНА, АРТИЉЕРИЈСКА	1	1.2C		1		0	E0	P130 LP101		MP22		
0415	ПУЊЕЊА, ПОГОНСКА	1	1.2C		1		0	E0	P143	PP76	MP22		
0417	МЕЦИ, ЗА НАОРУЖАЊЕ, СА ИНЕРТНИМ ПРОЈЕКТИЛОМ или МЕЦИ, ЗА СТРЕЉАЧКО НАОРУЖАЊЕ	1	1.3C		1		0	E0	P130 LP101		MP22		

Министарство грађевинарства, саобраћаја и инфраструктуре, Одсек за транспорт опасне робе, tor@mgsi.gov.rs

ADR цистерне		Изузеће за превоз у цист.	Транспортна категорија (Кôдови за ограничења за тунеле)	Посебне одредбе за превоз				Број за означавање опасности	UN број	Назив и опис
Кôд цистерне	Посебне одредбе			Комади	Роба у расутом стању	Утовар, истовар и руковање	Транспортне радње			
4.3	4.3.5, 6.8.4	9.1.1.2	1.1.3.6 (8.6)	7.2.4	7.3.3	7.5.11	8.5	5.3.2.3		3.1.2
(12)	(13)	(14)	(15)	(16)	(17)	(18)	(19)	(20)	(1)	(2)
			1 (B1000C)	V2 V3		CV1 CV2 CV3	S1		0392	ХЕКСАНИТРО-СТИЛБЕН
			1 (B1000C)	V2 V3		CV1 CV2 CV3	S1		0393	ХЕКСОТОНАЛ
			1 (B1000C)	V2		CV1 CV2 CV3	S1		0394	ТРИНИТРО-РЕЗОРЦИНОЛ (СТИФНИНСКА КИСЕЛИНА), ВЛАЖАН, са најмање 20% (масених) воде или смеше воде и алкохола
			1 (B1000C)	V2		CV1 CV2 CV3	S1		0395	РАКЕТНИ МОТОРИ, СА ТЕЧНИМ РАКЕТНИМ ГОРИВОМ
			1 (C)	V2		CV1 CV2 CV3	S1		0396	РАКЕТНИ МОТОРИ, СА ТЕЧНИМ РАКЕТНИМ ГОРИВОМ
			1 (B1000C)	V2		CV1 CV2 CV3	S1		0397	РАКЕТЕ, СА ТЕЧНИМ РАКЕТНИМ ГОРИВОМ, са експлозивним пуњењем
			1 (B1000C)	V2		CV1 CV2 CV3	S1		0398	РАКЕТЕ, СА ТЕЧНИМ РАКЕТНИМ ГОРИВОМ, са експлозивним пуњењем
			1 (B1000C)	V2		CV1 CV2 CV3	S1		0399	АВИО-БОМБЕ СА ЗАПАЉИВОМ ТЕЧНОШЋУ, са експлозивним пуњењем
			1 (B1000C)	V2		CV1 CV2 CV3	S1		0400	АВИО-БОМБЕ СА ЗАПАЉИВОМ ТЕЧНОШЋУ, са експлозивним пуњењем
			1 (B1000C)	V2 V3		CV1 CV2 CV3	S1		0401	ДИПИКРИЛСУЛФИД, сув или влажан са мање од 10% (масених) воде
			1 (B1000C)	V2 V3		CV1 CV2 CV3	S1		0402	АМОНИЈУМ-ПЕРХЛОРАТ
			2 (E)	V2		CV1 CV2 CV3	S1		0403	БАКЉЕ, ВАЗДУШНЕ
			4 (E)			CV1 CV2 CV3	S1		0404	БАКЉЕ, ВАЗДУШНЕ
			4 (E)			CV1 CV2 CV3	S1		0405	МЕЦИ, СИГНАЛНИ
			1 (C5000D)	V2 V3		CV1 CV2 CV3	S1		0406	ДИНИТРОЗОБЕНЗЕН
			2 (E)	V2		CV1 CV2 CV3	S1		0407	ТЕТРАЗОЛ-1-СИРЋЕТНА КИСЕЛИНА
			1 (B1000C)	V2		CV1 CV2 CV3	S1		0408	УПАЉАЧИ, СА ДЕТОНАТОРОМ, са заштитним механизмима
			1 (B1000C)	V2		CV1 CV2 CV3	S1		0409	УПАЉАЧИ, СА ДЕТОНАТОРОМ, са заштитним механизмима
			2 (E)	V2		CV1 CV2 CV3	S1		0410	УПАЉАЧИ, СА ДЕТОНАТОРОМ, са заштитним механизмима
			1 (B1000C)	V2 V3		CV1 CV2 CV3	S1		0411	ПЕНТАЕРИТРИТ-ТЕТРАНИТРАТ (ПЕНТАЕРИТРИ-ТРИТОЛ ТЕТРАНИТРАТ) (PETN) са не мање од 7% (масених) парафина
			2 (E)	V2		CV1 CV2 CV3	S1		0412	МЕЦИ ЗА НАОРУЖАЊЕ са експлозивним пуњењем
			1 (B1000C)	V2		CV1 CV2 CV3	S1		0413	МЕЦИ ЗА НАОРУЖАЊЕ, МАНЕВАРСКИ
			1 (B1000C)	V2		CV1 CV2 CV3	S1		0414	ПУЊЕЊА, БАРУТНА, АРТИЉЕРИЈСКА
			1 (B1000C)	V2		CV1 CV2 CV3	S1		0415	ПУЊЕЊА, ПОГОНСКА
			1 (C5000D)	V2		CV1 CV2 CV3	S1		0417	МЕЦИ, ЗА НАОРУЖАЊЕ, СА ИНЕРТНИМ ПРОЈЕКТИЛОМ или МЕЦИ, ЗА СТРЕЉАЧКО НАОРУЖАЊЕ

UN број	Назив и опис	Класа	Класификациони кôд	Група паковања	Лисјице опасности	Посебне одредбе	Ограничене и изузете количине		Амбалажа			Прен. цист. и конт. за робу у рас. ст.	
									Упутства за паковање	Посебне одредбе за паковање	Одредбе за заједничко паковање	Упутства	Посебне одредбе
	3.1.2	2.2	2.2	2.1.1.3	5.2.2	3.3	3.4	3.5.1.2	4.1.4	4.1.4	4.1.10	4.2.5.2 7.3.2	4.2.5.3
(1)	(2)	(3a)	(3b)	(4)	(5)	(6)	(7a)	(7b)	(8)	(9a)	(9b)	(10)	(11)
0418	БАКЉЕ, ПОВРШИНСКЕ	1	1.1G		1		0	E0	P135		MP23		
0419	БАКЉЕ, ПОВРШИНСКЕ	1	1.2G		1		0	E0	P135		MP23		
0420	БАКЉЕ, ВАЗДУШНЕ	1	1.1G		1		0	E0	P135		MP23		
0421	БАКЉЕ, ВАЗДУШНЕ	1	1.2G		1		0	E0	P135		MP23		
0424	ПРОЈЕКТИЛИ, инертни са трасером	1	1.3G		1		0	E0	P130 LP101	PP67 L1	MP23		
0425	ПРОЈЕКТИЛИ, инертни са трасером	1	1.4G		1.4		0	E0	P130 LP101	PP67 L1	MP23		
0426	ПРОЈЕКТИЛИ са детонатором или избацним пуњењем	1	1.2F		1		0	E0	P130 LP101		MP23		
0427	ПРОЈЕКТИЛИ са детонатором или избацним пуњењем	1	1.4F		1.4		0	E0	P130 LP101		MP23		
0428	СРЕДСТВА, ПИРОТЕХНИЧКА за техничке сврхе	1	1.1G		1		0	E0	P135		MP23 MP24		
0429	СРЕДСТВА, ПИРОТЕХНИЧКА за техничке сврхе	1	1.2G		1		0	E0	P135		MP23 MP24		
0430	СРЕДСТВА, ПИРОТЕХНИЧКА за техничке сврхе	1	1.3G		1		0	E0	P135		MP23 MP24		
0431	СРЕДСТВА, ПИРОТЕХНИЧКА за техничке сврхе	1	1.4G		1.4		0	E0	P135		MP23 MP24		
0432	СРЕДСТВА, ПИРОТЕХНИЧКА за техничке сврхе	1	1.4S		1.4		0	E0	P135		MP23 MP24		
0433	ЈАКА СМЕША, ВЛАЖНА, са најмање 17% (масених) алкохола	1	1.1C		1	266	0	E0	P111		MP20		
0434	ПРОЈЕКТИЛИ са детонатором или избацним пуњењем	1	1.2G		1		0	E0	P130 LP101	PP67 L1	MP23		
0435	ПРОЈЕКТИЛИ са детонатором или избацним пуњењем	1	1.4G		1.4		0	E0	P130 LP101	PP67 L1	MP23		
0436	РАКЕТЕ са избацним пуњењем	1	1.2C		1		0	E0	P130 LP101	PP67 L1	MP22		
0437	РАКЕТЕ са избацним пуњењем	1	1.3C		1		0	E0	P130 LP101	PP67 L1	MP22		
0438	РАКЕТЕ са избацним пуњењем	1	1.4C		1.4		0	E0	P130 LP101	PP67 L1	MP22		
0439	ПУЊЕЊА, КУМУЛАТИВНА, без детонаторске каписле	1	1.2D		1		0	E0	P137	PP70	MP21		
0440	ПУЊЕЊА, КУМУЛАТИВНА, без детонаторске каписле	1	1.4D		1.4		0	E0	P137	PP70	MP21		
0441	ПУЊЕЊА, КУМУЛАТИВНА, без детонаторске каписле	1	1.4S		1.4	347	0	E0	P137	PP70	MP23		
0442	ПУЊЕЊА, ЕКСПЛОЗИВНА, ИНДУСТРИЈСКА, без детонаторске каписле	1	1.1D		1		0	E0	P137		MP21		
0443	ПУЊЕЊА, ЕКСПЛОЗИВНА, ИНДУСТРИЈСКА, без детонаторске каписле	1	1.2D		1		0	E0	P137		MP21		
0444	ПУЊЕЊА, ЕКСПЛОЗИВНА, ИНДУСТРИЈСКА, без детонаторске каписле	1	1.4D		1.4		0	E0	P137		MP21		

Министарство грађевинарства, саобраћаја и инфраструктуре, Одсек за транспорт опасне робе, tor@mgsi.gov.rs

ADR цистерне		Забрана за превоз у цист.	Транспортна категорија (Кôдови за ограничења за тунеле)	Посебне одредбе за превоз				Број за означавање опасности	УН број	Назив и опис
Кôд цистерне	Посебне одредбе			Комади	Роба у расутом стању	Утовар, истовар и руковање	Транспортне радње			
4.3	4.3.5, 6.8.4	9.1.1.2	1.1.3.6 (8.6)	7.2.4	7.3.3	7.5.11	8.5	5.3.2.3		3.1.2
(12)	(13)	(14)	(15)	(16)	(17)	(18)	(19)	(20)	(1)	(2)
			1 (B1000C)	V2		CV1 CV2 CV3	S1		0418	БАКЉЕ, ПОВРШИНСКЕ
			1 (B1000C)	V2		CV1 CV2 CV3	S1		0419	БАКЉЕ, ПОВРШИНСКЕ
			1 (B1000C)	V2		CV1 CV2 CV3	S1		0420	БАКЉЕ, ВАЗДУШНЕ
			1 (B1000C)	V2		CV1 CV2 CV3	S1		0421	БАКЉЕ, ВАЗДУШНЕ
			1 (C5000D)	V2		CV1 CV2 CV3	S1		0424	ПРОЈЕКТИЛИ, инертни са трасером
			2 (E)	V2		CV1 CV2 CV3	S1		0425	ПРОЈЕКТИЛИ, инертни са трасером
			1 (B1000C)	V2		CV1 CV2 CV3	S1		0426	ПРОЈЕКТИЛИ са детонатором или избацним пуњењем
			2 (E)	V2		CV1 CV2 CV3	S1		0427	ПРОЈЕКТИЛИ са детонатором или избацним пуњењем
			1 (B1000C)	V2		CV1 CV2 CV3	S1		0428	СРЕДСТВА, ПИРОТЕХНИЧКА за техничке сврхе
			1 (B1000C)	V2		CV1 CV2 CV3	S1		0429	СРЕДСТВА, ПИРОТЕХНИЧКА за техничке сврхе
			1 (C5000D)	V2		CV1 CV2 CV3	S1		0430	СРЕДСТВА, ПИРОТЕХНИЧКА за техничке сврхе
			2 (E)	V2		CV1 CV2 CV3	S1		0431	СРЕДСТВА, ПИРОТЕХНИЧКА за техничке сврхе
			4 (E)			CV1 CV2 CV3	S1		0432	СРЕДСТВА, ПИРОТЕХНИЧКА за техничке сврхе
			1 (B1000C)	V2		CV1 CV2 CV3	S1		0433	ЈАКА СМЕША, ВЛАЖНА, са најмање 17% (масених) алкохола
			1 (B1000C)	V2		CV1 CV2 CV3	S1		0434	ПРОЈЕКТИЛИ са детонатором или избацним пуњењем
			2 (E)	V2		CV1 CV2 CV3	S1		0435	ПРОЈЕКТИЛИ са детонатором или избацним пуњењем
			1 (B1000C)	V2		CV1 CV2 CV3	S1		0436	РАКЕТЕ са избацним пуњењем
			1 (C5000D)	V2		CV1 CV2 CV3	S1		0437	РАКЕТЕ са избацним пуњењем
			2 (E)	V2		CV1 CV2 CV3	S1		0438	РАКЕТЕ са избацним пуњењем
			1 (B1000C)	V2		CV1 CV2 CV3	S1		0439	ПУЊЕЊА, КУМУЛАТИВНА, без детонаторске каписле
			2 (E)	V2		CV1 CV2 CV3	S1		0440	ПУЊЕЊА, КУМУЛАТИВНА, без детонаторске каписле
			4 (E)			CV1 CV2 CV3	S1		0441	ПУЊЕЊА, КУМУЛАТИВНА, без детонаторске каписле
			1 (B1000C)	V2		CV1 CV2 CV3	S1		0442	ПУЊЕЊА, ЕКСПЛОЗИВНА, ИНДУСТРИЈСКА, без детонаторске каписле
			1 (B1000C)	V2		CV1 CV2 CV3	S1		0443	ПУЊЕЊА, ЕКСПЛОЗИВНА, ИНДУСТРИЈСКА, без детонаторске каписле
			2 (E)	V2		CV1 CV2 CV3	S1		0444	ПУЊЕЊА, ЕКСПЛОЗИВНА, ИНДУСТРИЈСКА, без детонаторске каписле

UN број	Назив и опис	Класа	Класи-фикаци-они кôд	Група паковања	Ознаке опасности	Посебне одредбе	Ограничене количине		Амбалажа			Пренос. цист. и конт. за робу у рас. ст.	
									Упутства за паковање	Посебне одредбе за паковање	Одредбе за заједничко паковање	Упутства	Посебне одредбе
	3.1.2	2.2	2.2	2.1.1.3	5.2.2	3.3	3.4	3.5.1.2	4.1.4	4.1.4	4.1.10	4.2.5.2 7.3.2	4.2.5.3
(1)	(2)	(3a)	(3b)	(4)	(5)	(6)	(7a)	(7b)	(8)	(9a)	(9b)	(10)	(11)
0445	ПУЊЕЊА, ЕКСПЛОЗИВНА, ИНДУСТРИЈСКА, без детонаторске каписле	1	1.4S		1.4	347	0	E0	P137		MP23		
0446	ЧАУРЕ, ЗА МУНИЦИЈУ, САГОРИВЕ, ПРАЗНЕ, БЕЗ КАПИСЛИ	1	1.4C		1.4		0	E0	P136		MP22		
0447	ЧАУРЕ, ЗА МУНИЦИЈУ, САГОРИВЕ, ПРАЗНЕ, БЕЗ КАПИСЛИ	1	1.3C		1		0	E0	P136		MP22		
0448	5-МЕРКАПТО-ТЕТРАЗОЛ-1-СИРЋЕТНА КИСЕЛИНА	1	1.4C		1.4		0	E0	P114(b)		MP20		
0449	ТОРПЕДА, СА ТЕЧНИМ ПОГОНСКИМ ГОРИВОМ са или без експлозивног пуњења	1	1.1J		1		0	E0	P101		MP23		
0450	ТОРПЕДА, СА ТЕЧНИМ ПОГОНСКИМ ГОРИВОМ са инертном бојевом главом	1	1.3J		1		0	E0	P101		MP23		
0451	ТОРПЕДА са експлозивним пуњењем	1	1.1D		1		0	E0	P130 LP101	PP67 L1	MP21		
0452	БОМБЕ ручне или МИНЕ тромблонске, ВЕЖБОВНЕ	1	1.4G		1.4		0	E0	P141		MP23		
0453	РАКЕТЕ ЗА ИЗБАЦИВАЊЕ УЖЕТА	1	1.4G		1.4		0	E0	P130 LP101		MP23		
0454	ПРИПАЛЕ	1	1.4S		1.4		0	E0	P142		MP23		
0455	ДЕТОНАТОРСКЕ КАПИСЛЕ, НЕЕЛЕКТРИЧНЕ за минирање	1	1.4S		1.4	347	0	E0	P131	PP68	MP23		
0456	ДЕТОНАТОРСКЕ КАПИСЛЕ, ЕЛЕКТРИЧНЕ за минирање	1	1.4S		1.4	347	0	E0	P131		MP23		
0457	ПУЊЕЊА, ЕКСПЛОЗИВНА, СА ПЛАСТИЧНИМ ВЕЗИВОМ	1	1.1D		1		0	E0	P130 LP101		MP21		
0458	ПУЊЕЊА, ЕКСПЛОЗИВНА, СА ПЛАСТИЧНИМ ВЕЗИВОМ	1	1.2D		1		0	E0	P130 LP101		MP21		
0459	ПУЊЕЊА, ЕКСПЛОЗИВНА, СА ПЛАСТИЧНИМ ВЕЗИВОМ	1	1.4D		1.4		0	E0	P130 LP101		MP21		
0460	ПУЊЕЊА, ЕКСПЛОЗИВНА, СА ПЛАСТИЧНИМ ВЕЗИВОМ	1	1.4S		1.4	347	0	E0	P130 LP101		MP23		
0461	КОМПОНЕНТЕ ИНИЦИЈАЛНОГ ЛАНЦА, Н.Д.Н.	1	1.1B		1	178 274	0	E0	P101		MP2		
0462	ПРЕДМЕТИ, ЕКСПЛОЗИВНИ, Н.Д.Н.	1	1.1C		1	178 274	0	E0	P101		MP2		
0463	ПРЕДМЕТИ, ЕКСПЛОЗИВНИ, Н.Д.Н.	1	1.1D		1	178 274	0	E0	P101		MP2		
0464	ПРЕДМЕТИ, ЕКСПЛОЗИВНИ, Н.Д.Н.	1	1.1E		1	178 274	0	E0	P101		MP2		
0465	ПРЕДМЕТИ, ЕКСПЛОЗИВНИ, Н.Д.Н.	1	1.1F		1	178 274	0	E0	P101		MP2		
0466	ПРЕДМЕТИ, ЕКСПЛОЗИВНИ, Н.Д.Н.	1	1.2C		1	178 274	0	E0	P101		MP2		
0467	ПРЕДМЕТИ, ЕКСПЛОЗИВНИ, Н.Д.Н.	1	1.2D		1	178 274	0	E0	P101		MP2		
0468	ПРЕДМЕТИ, ЕКСПЛОЗИВНИ, Н.Д.Н.	1	1.2E		1	178 274	0	E0	P101		MP2		
0469	ПРЕДМЕТИ, ЕКСПЛОЗИВНИ, Н.Д.Н.	1	1.2F		1	178 274	0	E0	P101		MP2		

Министарство грађевинарства, саобраћаја и инфраструктуре, Одсек за транспорт опасне робе, tor@mgsi.gov.rs

ADR цистерне		Изузеће за превоз у цист.	Транспортна категорија (Кôдови за ограничења за тунеле)	Посебне одредбе за превоз у				Број за означавање опасности	УН број	Назив и опис
Кôд цистерне	Посебне одредбе			Комади	Роба у расутом стању	Утовар, истовар и руковање	Транспортне радње			
4.3	4.3.5, 6.8.4	9.1.1.2	1.1.3.6 (8.6)	7.2.4	7.3.3	7.5.11	8.5	5.3.2.3		3.1.2
(12)	(13)	(14)	(15)	(16)	(17)	(18)	(19)	(20)	(1)	(2)
			4 (E)			CV1 CV2 CV3	S1		0445	ПУЊЕЊА, ЕКСПЛОЗИВНА, ИНДУСТРИЈСКА, без детонаторске каписле
			2 (E)	V2		CV1 CV2 CV3	S1		0446	ЧАУРЕ, ЗА МУНИЦИЈУ, САГОРИВЕ, ПРАЗНЕ, БЕЗ КАПИСЛИ
			1 (C5000D)	V2		CV1 CV2 CV3	S1		0447	ЧАУРЕ, ЗА МУНИЦИЈУ, САГОРИВЕ, ПРАЗНЕ, БЕЗ КАПИСЛИ
			2 (E)	V2		CV1 CV2 CV3	S1		0448	5-МЕРКАПТО-ТЕТРАЗОЛ-1-СИРЋЕТНА КИСЕЛИНА
			1 (B1000C)	V2		CV1 CV2 CV3	S1		0449	ТОРПЕДА, СА ТЕЧНИМ ПОГОНСКИМ ГОРИВОМ са или без експлозивног пуњења
			1 (C)	V2		CV1 CV2 CV3	S1		0450	ТОРПЕДА, СА ТЕЧНИМ ПОГОНСКИМ ГОРИВОМ са инертном бојевом главом
			1 (B1000C)	V2		CV1 CV2 CV3	S1		0451	ТОРПЕДА са експлозивним пуњењем
			2 (E)	V2		CV1 CV2 CV3	S1		0452	БОМБЕ ручне или МИНЕ тромблонске, ВЕЖБОВНЕ
			2 (E)	V2		CV1 CV2 CV3	S1		0453	РАКЕТЕ ЗА ИЗБАЦИВАЊЕ УЖЕТА
			4 (E)			CV1 CV2 CV3	S1		0454	ПРИПАЛЕ
			4 (E)			CV1 CV2 CV3	S1		0455	ДЕТОНАТОРСКЕ КАПИСЛЕ, НЕЕЛЕКТРИЧНЕ за минирање
			4 (E)			CV1 CV2 CV3	S1		0456	ДЕТОНАТОРСКЕ КАПИСЛЕ, ЕЛЕКТРИЧНЕ за минирање
			1 (B1000C)	V2		CV1 CV2 CV3	S1		0457	ПУЊЕЊА, ЕКСПЛОЗИВНА, СА ПЛАСТИЧНИМ ВЕЗИВОМ
			1 (B1000C)	V2		CV1 CV2 CV3	S1		0458	ПУЊЕЊА, ЕКСПЛОЗИВНА, СА ПЛАСТИЧНИМ ВЕЗИВОМ
			2 (E)	V2		CV1 CV2 CV3	S1		0459	ПУЊЕЊА, ЕКСПЛОЗИВНА, СА ПЛАСТИЧНИМ ВЕЗИВОМ
			4 (E)			CV1 CV2 CV3	S1		0460	ПУЊЕЊА, ЕКСПЛОЗИВНА, СА ПЛАСТИЧНИМ ВЕЗИВОМ
			1 (B1000C)	V2		CV1 CV2 CV3	S1		0461	КОМПОНЕНТЕ ИНИЦИЈАЛНОГ ЛАНЦА, Н.Д.Н.
			1 (B1000C)	V2		CV1 CV2 CV3	S1		0462	ПРЕДМЕТИ, ЕКСПЛОЗИВНИ, Н.Д.Н.
			1 (B1000C)	V2		CV1 CV2 CV3	S1		0463	ПРЕДМЕТИ, ЕКСПЛОЗИВНИ, Н.Д.Н.
			1 (B1000C)	V2		CV1 CV2 CV3	S1		0464	ПРЕДМЕТИ, ЕКСПЛОЗИВНИ, Н.Д.Н.
			1 (B1000C)	V2		CV1 CV2 CV3	S1		0465	ПРЕДМЕТИ, ЕКСПЛОЗИВНИ, Н.Д.Н.
			1 (B1000C)	V2		CV1 CV2 CV3	S1		0466	ПРЕДМЕТИ, ЕКСПЛОЗИВНИ, Н.Д.Н.
			1 (B1000C)	V2		CV1 CV2 CV3	S1		0467	ПРЕДМЕТИ, ЕКСПЛОЗИВНИ, Н.Д.Н.
			1 (B1000C)	V2		CV1 CV2 CV3	S1		0468	ПРЕДМЕТИ, ЕКСПЛОЗИВНИ, Н.Д.Н.
			1 (B1000C)	V2		CV1 CV2 CV3	S1		0469	ПРЕДМЕТИ, ЕКСПЛОЗИВНИ, Н.Д.Н.

UN број	Назив и опис	Класа	Класификациони кôд	Група паковања	Лисјице опасности	Посебне одредбе	Ограничене и изузете количине		Амбалажа			Прен. цист. и конт. за робу у рас. ст.	
									Упутства за паковање	Посебне одредбе за паковање	Одредбе за заједничко паковање	Упутства	Посебне одредбе
	3.1.2	2.2	2.2	2.1.1.3	5.2.2	3.3	3.4	3.5.1.2	4.1.4	4.1.4	4.1.10	4.2.5.2 7.3.2	4.2.5.3
(1)	(2)	(3a)	(3b)	(4)	(5)	(6)	(7a)	(7b)	(8)	(9a)	(9b)	(10)	(11)
0470	ПРЕДМЕТИ, ЕКСПЛОЗИВНИ, Н.Д.Н.	1	1.3C		1	178 274	0	E0	P101		MP2		
0471	ПРЕДМЕТИ, ЕКСПЛОЗИВНИ, Н.Д.Н.	1	1.4E		1.4	178 274	0	E0	P101		MP2		
0472	ПРЕДМЕТИ, ЕКСПЛОЗИВНИ, Н.Д.Н.	1	1.4F		1.4	178 274	0	E0	P101		MP2		
0473	ЕКСПЛОЗИВНЕ МАТЕРИЈЕ, Н.Д.Н.	1	1.1A		1	178 274	0	E0	P101		MP2		
0474	ЕКСПЛОЗИВНЕ МАТЕРИЈЕ, Н.Д.Н.	1	1.1C		1	178 274	0	E0	P101		MP2		
0475	ЕКСПЛОЗИВНЕ МАТЕРИЈЕ, Н.Д.Н.	1	1.1D		1	178 274	0	E0	P101		MP2		
0476	ЕКСПЛОЗИВНЕ МАТЕРИЈЕ, Н.Д.Н.	1	1.1G		1	178 274	0	E0	P101		MP2		
0477	ЕКСПЛОЗИВНЕ МАТЕРИЈЕ, Н.Д.Н.	1	1.3C		1	178 274	0	E0	P101		MP2		
0478	ЕКСПЛОЗИВНЕ МАТЕРИЈЕ, Н.Д.Н.	1	1.3G		1	178 274	0	E0	P101		MP2		
0479	ЕКСПЛОЗИВНЕ МАТЕРИЈЕ, Н.Д.Н.	1	1.4C		1.4	178 274	0	E0	P101		MP2		
0480	ЕКСПЛОЗИВНЕ МАТЕРИЈЕ, Н.Д.Н.	1	1.4D		1.4	178 274	0	E0	P101		MP2		
0481	ЕКСПЛОЗИВНЕ МАТЕРИЈЕ, Н.Д.Н.	1	1.4S		1.4	178 274 347	0	E0	P101		MP2		
0482	ЕКСПЛОЗИВНЕ МАТЕРИЈЕ , ВРЛО НЕОСЕТЉИВЕ (МАТЕРИЈЕ EVI), Н.Д.Н.	1	1.5D		1.5	178 274	0	E0	P101		MP2		
0483	ЦИКЛОТРИМЕТИЛЕН-ТРИНИТРАМИН (ЦИКЛОНИТ; ХЕКСОГЕН; RDX) УМАЊЕНЕ ОСЕТЉИВОСТИ	1	1.1D		1		0	E0	P112(b) P112(c)		MP20		
0484	ЦИКЛОТЕТРА-МЕТИЛЕН-ТЕТРАНИТРАМИН (HMX; ОКТОГЕН) УМАЊЕНЕ ОСЕТЉИВОСТИ	1	1.1D		1		0	E0	P112(b) P112(c)		MP20		
0485	ЕКСПЛОЗИВНЕ МАТЕРИЈЕ, Н.Д.Н.	1	1.4G		1.4	178 274	0	E0	P101		MP2		
0486	ПРЕДМЕТИ, ЕКСПЛОЗИВНИ, ВЕОМА НЕОСЕТЉИВИ (ПРЕДМЕТИ, EEI)	1	1.6N		1.6		0	E0	P101		MP23		
0487	СИГНАЛНА СРЕДСТВА, ДИМНА	1	1.3G		1		0	E0	P135		MP23		
0488	МУНИЦИЈА, ВЕЖБОВНА	1	1.3G		1		0	E0	P130 LP101	PP67 L1	MP23		
0489	ДИНИТРО-ГЛИКОЛУРИЛ (DINGU)	1	1.1D		1		0	E0	P112(b) P112(c)		MP20		
0490	ОКСИНИТРО-ТРИАЗОЛ (NTO)	1	1.1D		1		0	E0	P112(b) P112(c)		MP20		
0491	ПУЊЕЊА, ПОГОНСКА	1	1.4C		1.4		0	E0	P143	PP76	MP22		
0492	ПРАСКАЛИЦЕ, ЖЕЛЕЗНИЧКЕ	1	1.3G		1		0	E0	P135		MP23		
0493	ПРАСКАЛИЦЕ, ЖЕЛЕЗНИЧКЕ	1	1.4G		1.4		0	E0	P135		MP23		
0494	ПЕРФОРАТОР, НАПУЊЕН, за чишћење нафтних бушотина, без детонаторске каписле	1	1.4D		1.4		0	E0	P101		MP21		

Министарство грађевинарства, саобраћаја и инфраструктуре, Одсек за транспорт опасне робе, tor@mgsi.gov.rs

ADR цистерне		Изузеће за превоз у цист.	Транспортна категорија (Кôдови за ограничења за тунеле)	Посебне одредбе за превоз у				Број за означавање опасности	УН број	Назив и опис
Кôд цистерне	Посебне одредбе			Комади	Роба у расутом стању	Утовар, истовар и руковање	Транспортне радње			
4.3	4.3.5, 6.8.4	9.1.1.2	1.1.3.6 (8.6)	7.2.4	7.3.3	7.5.11	8.5	5.3.2.3		3.1.2
(12)	(13)	(14)	(15)	(16)	(17)	(18)	(19)	(20)	(1)	(2)
			1 (C5000D)	V2		CV1 CV2 CV3	S1		0470	ПРЕДМЕТИ, ЕКСПЛОЗИВНИ, Н.Д.Н.
			2 (E)	V2		CV1 CV2 CV3	S1		0471	ПРЕДМЕТИ, ЕКСПЛОЗИВНИ, Н.Д.Н.
			2 (E)	V2		CV1 CV2 CV3	S1		0472	ПРЕДМЕТИ, ЕКСПЛОЗИВНИ, Н.Д.Н.
			0 (B)	V2		CV1 CV2 CV3	S1		0473	ЕКСПЛОЗИВНЕ МАТЕРИЈЕ, Н.Д.Н.
			1 (B1000C)	V2 V3		CV1 CV2 CV3	S1		0474	ЕКСПЛОЗИВНЕ МАТЕРИЈЕ, Н.Д.Н.
			1 (B1000C)	V2 V3		CV1 CV2 CV3	S1		0475	ЕКСПЛОЗИВНЕ МАТЕРИЈЕ, Н.Д.Н.
			1 (B1000C)	V2 V3		CV1 CV2 CV3	S1		0476	ЕКСПЛОЗИВНЕ МАТЕРИЈЕ, Н.Д.Н.
			1 (C5000D)	V2 V3		CV1 CV2 CV3	S1		0477	ЕКСПЛОЗИВНЕ МАТЕРИЈЕ, Н.Д.Н.
			1 (C5000D)	V2 V3		CV1 CV2 CV3	S1		0478	ЕКСПЛОЗИВНЕ МАТЕРИЈЕ, Н.Д.Н.
			2 (E)	V2		CV1 CV2 CV3	S1		0479	ЕКСПЛОЗИВНЕ МАТЕРИЈЕ, Н.Д.Н.
			2 (E)	V2		CV1 CV2 CV3	S1		0480	ЕКСПЛОЗИВНЕ МАТЕРИЈЕ, Н.Д.Н.
			4 (E)			CV1 CV2 CV3	S1		0481	ЕКСПЛОЗИВНЕ МАТЕРИЈЕ, Н.Д.Н.
			1 (B1000C)	V2		CV1 CV2 CV3	S1		0482	ЕКСПЛОЗИВНЕ МАТЕРИЈЕ , ВРЛО НЕОСЕТЉИВЕ (МАТЕРИЈЕ EVI), Н.Д.Н.
			1 (B1000C)	V2 V3		CV1 CV2 CV3	S1		0483	ЦИКЛОТРИМЕТИЛЕН-ТРИНИТРАМИН (ЦИКЛОНИТ; ХЕКСОГЕН; RDX) УМАЊЕНЕ ОСЕТЉИВОСТИ
			1 (B1000C)	V2 V3		CV1 CV2 CV3	S1		0484	ЦИКЛОТЕТРА-МЕТИЛЕН-ТЕТРАНИТРАМИН (HMX; ОКТОГЕН) УМАЊЕНЕ ОСЕТЉИВОСТИ
			2 (E)	V2 V3		CV1 CV2 CV3	S1		0485	ЕКСПЛОЗИВНЕ МАТЕРИЈЕ, Н.Д.Н.
			2 (E)	V2		CV1 CV2 CV3	S1		0486	ПРЕДМЕТИ, ЕКСПЛОЗИВНИ, ВЕОМА НЕОСЕТЉИВИ (ПРЕДМЕТИ, EEI)
			1 (C5000D)	V2		CV1 CV2 CV3	S1		0487	СИГНАЛНА СРЕДСТВА, ДИМНА
			1 (C5000D)	V2		CV1 CV2 CV3	S1		0488	МУНИЦИЈА, ВЕЖБОВНА
			1 (B1000C)	V2 V3		CV1 CV2 CV3	S1		0489	ДИНИТРО-ГЛИКОЛУРИЛ (DINGU)
			1 (B1000C)	V2 V3		CV1 CV2 CV3	S1		0490	ОКСИНИТРО-ТРИАЗОЛ (NTO)
			2 (E)	V2		CV1 CV2 CV3	S1		0491	ПУЊЕЊА, ПОГОНСКА
			1 (C5000D)	V2		CV1 CV2 CV3	S1		0492	ПРАСКАЛИЦЕ, ЖЕЛЕЗНИЧКЕ
			2 (E)	V2		CV1 CV2 CV3	S1		0493	ПРАСКАЛИЦЕ, ЖЕЛЕЗНИЧКЕ
			2 (E)	V2		CV1 CV2 CV3	S1		0494	ПЕРФОРАТОР, НАПУЊЕН, за чишћење нафтних бушотина, без детонаторске каписле

UN број	Назив и опис	Класа	Класи-фикациони кôд	Група паковања	Ознаке опасности	Посебне одредбе	Ограничене и изузете количине		Паковање			Преносни цистерне и контејнери за робу у расутом стању	
									Упутства за паковање	Посебне одредбе за паковање	Одредбе за заједничко паковање	Упутства	Посебне одредбе
	3.1.2	2.2	2.2	2.1.1.3	5.2.2	3.3	3.4	3.5.1.2	4.1.4	4.1.4	4.1.10	4.2.5.2 7.3.2	4.2.5.3
(1)	(2)	(3a)	(3b)	(4)	(5)	(6)	(7a)	(7b)	(8)	(9a)	(9b)	(10)	(11)
0495	РАКЕТНО ГОРИВО, ТЕЧНО	1	1.3C		1	224	0	E0	P115	PP53 PP54 PP57 PP58	MP20		
0496	ОКТОНАЛ	1	1.1D		1		0	E0	P112(b) P112(c)		MP20		
0497	РАКЕТНО ГОРИВО, ТЕЧНО	1	1.1C		1	224	0	E0	P115	PP53 PP54 PP57 PP58	MP20		
0498	РАКЕТНО ГОРИВО, ЧВРСТО	1	1.1C		1		0	E0	P114(b)		MP20		
0499	РАКЕТНО ГОРИВО, ЧВРСТО	1	1.3C		1		0	E0	P114(b)		MP20		
0500	ДЕТОНАТОРСКЕ КАПИСЛЕ, КОМПЛЕТИРАНЕ, за рушење	1	1.4S		1.4	347	0	E0	P131		MP23		
0501	РАКЕТНО ГОРИВО, ЧВРСТО	1	1.4C		1.4		0	E0	P114(b)		MP20		
0502	РАКЕТЕ са инертном бојевом главом	1	1.2C		1		0	E0	P130 LP101	PP67 L1	MP22		
0503	СИГУРНОСНИ УРЕЂАЈИ, ПИРОТЕХНИЧКИ	1	1.4G		1.4	235 289	0	E0	P135		MP23		
0504	1H-ТЕТРАЗОЛ	1	1.1D		1		0	E0	P112(c)	PP48	MP20		
0505	СИГНАЛНА СРЕДСТВА, ЗА НЕСРЕЋЕ, бродска	1	1.4G		1.4		0	E0	P135		MP23 MP24		
0506	СИГНАЛНА СРЕДСТВА, ЗА НЕСРЕЋЕ, бродска	1	1.4S		1.4		0	E0	P135		MP23 MP24		
0507	СИГНАЛНА СРЕДСТВА, ДИМНА	1	1.4S		1.4		0	E0	P135		MP23 MP24		
0508	1-ХИДРОКСИ-БЕНЗОТРИАЗОЛ, АНХИДРИД, сув или влажан са мање од 20% (масених) воде	1	1.3C		1		0	E0	P114(b)	PP48 PP50	MP20		
0509	БАРУТ, МАЛОДИМНИ	1	1.4C		1.4		0	E0	P114(b)	PP48	MP20 MP24		
0510	РАКЕТНИ МОТОРИ	1	1.4C		1.4		0	E0	P130 LP101	PP67 L1	MP22		
0511	ДЕТОНАТОРСКЕ КАПИСЛЕ, ЕЛЕКТРОНСКЕ које се могу програмирати за минирање	1	1.1B		1		0	E0	P131		MP23		
0512	ДЕТОНАТОРСКЕ КАПИСЛЕ, ЕЛЕКТРОНСКЕ које се могу програмирати за минирање	1	1.4B		1.4		0	E0	P131		MP23		
0513	ДЕТОНАТОРСКЕ КАПИСЛЕ, ЕЛЕКТРОНСКЕ које се могу програмирати за минирање	1	1.4S		1.4	347	0	E0	P131		MP23		
0514	УРЕЂАЈИ ЗА РАСПРШИВАЊЕ СРЕДСТВА ЗА ГАШЕЊЕ ПОЖАРА	1	1.4S		1.4	407	0	E0	P135		MP23		
1001	АЦЕТИЛЕН, РАСТВОРЕН	2	4F		2.1	662	0	E0	P200		MP9		
1002	ВАЗДУХ, КОМПРИМОВАН	2	1A		2.2	392 397 655 662	120 ml	E1	P200		MP9	(M)	
1003	ВАЗДУХ, ДУБОКО РАСХЛАЂЕН, ТЕЧАН	2	3O		2.2 +5.1		0	E0	P203		MP9	T75	TP5 TP22
1005	АМОНИЈАК, БЕЗВОДНИ	2	2TC		2.3 +8	23 379	0	E0	P200		MP9	(M) T50	

Министарство грађевинарства, саобраћаја и инфраструктуре, Одсек за транспорт опасне робе, tor@mgsi.gov.rs

ADR цистерне		Возила на превоз у цист.	Транспортна категорија (Кôдови за ограничења за тунеле)	Посебне одредбе за превоз				Број за означавање опасности	UN број	Назив и опис
Кôд цистерне	Посебне одредбе			Комади	Роба у расутом стању	Утовар, истовар и руковање	Транспортне радње			
4.3	4.3.5, 6.8.4	9.1.1.2	1.1.3.6 (8.6)	7.2.4	7.3.3	7.5.11	8.5	5.3.2.3		3.1.2
(12)	(13)	(14)	(15)	(16)	(17)	(18)	(19)	(20)	(1)	(2)
			1 (C5000D)	V2		CV1 CV2 CV3	S1		0495	РАКЕТНО ГОРИВО, ТЕЧНО
			1 (B1000C)	V2 V3		CV1 CV2 CV3	S1		0496	ОКТОНАЛ
			1 (B1000C)	V2		CV1 CV2 CV3	S1		0497	РАКЕТНО ГОРИВО, ТЕЧНО
			1 (B1000C)	V2		CV1 CV2 CV3	S1		0498	РАКЕТНО ГОРИВО, ЧВРСТО
			1 (C5000D)	V2		CV1 CV2 CV3	S1		0499	РАКЕТНО ГОРИВО, ЧВРСТО
			4 (E)			CV1 CV2 CV3	S1		0500	ДЕТОНАТОРСКЕ КАПИСЛЕ, КОМПЛЕТИРАНЕ, за рушење
			2 (E)	V2		CV1 CV2 CV3	S1		0501	РАКЕТНО ГОРИВО, ЧВРСТО
			1 (B1000C)	V2		CV1 CV2 CV3	S1		0502	РАКЕТЕ са инертном бојевом главом
			2 (E)	V2		CV1 CV2 CV3	S1		0503	СИГУРНОСНИ УРЕЂАЈИ, ПИРОТЕХНИЧКИ
			1 (B1000C)	V2 V3		CV1 CV2 CV3	S1		0504	1H-ТЕТРАЗОЛ
			2 (E)	V2		CV1 CV2 CV3	S1		0505	СИГНАЛНА СРЕДСТВА, ЗА НЕСРЕЋЕ, бродска
			4 (E)			CV1 CV2 CV3	S1		0506	СИГНАЛНА СРЕДСТВА, ЗА НЕСРЕЋЕ, бродска
			4 (E)			CV1 CV2 CV3	S1		0507	СИГНАЛНА СРЕДСТВА, ДИМНА
			1 (C5000D)	V2 V3		CV1 CV2 CV3	S1		0508	1-ХИДРОКСИ-БЕНЗОТРИАЗОЛ, АНХИДРИД, сув или влажан са мање од 20% (масених) воде
			2 (E)	V2		CV1 CV2 CV3	S1		0509	БАРУТ, МАЛОДИМНИ
			2 (E)	V2		CV1 CV2 CV3	S1		0510	РАКЕТНИ МОТОРИ
			1 (B1000C)	V2		CV1 CV2 CV3	S1		0511	ДЕТОНАТОРСКЕ КАПИСЛЕ, ЕЛЕКТРОНСКЕ које се могу програмирати за минирање
			2 (E)	V2		CV1 CV2 CV3	S1		0512	ДЕТОНАТОРСКЕ КАПИСЛЕ, ЕЛЕКТРОНСКЕ које се могу програмирати за минирање
			4 (E)			CV1 CV2 CV3	S1		0513	ДЕТОНАТОРСКЕ КАПИСЛЕ, ЕЛЕКТРОНСКЕ које се могу програмирати за минирање
			4 (E)			CV1 CV2 CV3	S1		0514	УРЕЂАЈИ ЗА РАСПРШИВАЊЕ СРЕДСТВА ЗА ГАШЕЊЕ ПОЖАРА
PxBN(M)	TU17 TA4 TT9	FL	2 (B/D)			CV9 CV10 CV36	S2	239	1001	АЦЕТИЛЕН, РАСТВОРЕН
CxBN(M)	TA4 TT9	AT	3 (E)			CV9 CV10		20	1002	ВАЗДУХ, КОМПРИМОВАН
RxBN	TU7 TU19 TA4 TT9	AT	3 (C/E)	V5		CV9 CV11 CV36	S20	225	1003	ВАЗДУХ, ДУБОКО РАСХЛАЂЕН, ТЕЧАН
PxBH(M)	TA4 TT8 TT9	AT	1 (C/D)			CV9 CV10 CV36	S14	268	1005	АМОНИЈАК, БЕЗВОДНИ

UN број	Назив и опис	Класа	Класификациони кôд	Група паковања	Лисице опасности	Посебне одредбе	Ограничене и изузете количине		Амбалажа			Прен. цист. и конт. за робу у рас. ст.	
									Упутства за паковање	Посебне одредбе за паковање	Одредбе за заједничко паковање	Упутства	Посебне одредбе
	3.1.2	2.2	2.2	2.1.1.3	5.2.2	3.3	3.4	3.5.1.2	4.1.4	4.1.4	4.1.10	4.2.5.2 7.3.2	4.2.5.3
(1)	(2)	(3a)	(3b)	(4)	(5)	(6)	(7a)	(7b)	(8)	(9a)	(9b)	(10)	(11)
1006	АРГОН, КОМПРИМОВАН	2	1A		2.2	378 392 406 662	120 ml	E1	P200		MP9	(M)	
1008	БОРТРИФЛУОРИД	2	2TC		2.3 +8	373	0	E0	P200		MP9	(M)	
1009	БРОМОТРИФЛУОР-МЕТАН (ГАС ЗА ХЛАЂЕЊЕ R13B1)	2	2A		2.2	662	120 ml	E1	P200		MP9	(M) T50	
1010	БУТАДИЕНИ, СТАБИЛИЗОВАНИ или СМЕША БУТАДИЕНА И УГЉОВОДОНИКА, СТАБИЛИЗОВАНА, који садрже више од 20% бутадиена	2	2F		2.1	386 402 618 662 676	0	E0	P200		MP9	(M) T50	
1011	БУТАН	2	2F		2.1	392 652 657 662 674	0	E0	P200		MP9	(M) T50	
1012	БУТИЛЕН	2	2F		2.1	398 662	0	E0	P200		MP9	(M) T50	
1013	УГЉЕНДИОКСИД	2	2A		2.2	378 392 406 584 662	120 ml	E1	P200		MP9	(M)	
1016	УГЉЕНМОНОКСИД, КОМПРИМОВАН	2	1TF		2.3 +2.1		0	E0	P200		MP9	(M)	
1017	ХЛОР	2	2TOC		2.3 +5.1 +8		0	E0	P200		MP9	(M) T50	TP19
1018	ХЛОРДИФЛУОР-МЕТАН (ГАС ЗА ХЛАЂЕЊЕ R22)	2	2A		2.2	662	120 ml	E1	P200		MP9	(M) T50	
1020	ХЛОРПЕНТА-ФЛУОР-ЕТАН (ГАС ЗА ХЛАЂЕЊЕ R115)	2	2A		2.2	662	120 ml	E1	P200		MP9	(M) T50	
1021	1-ХЛОР-1,2,2,2-ТЕТРАФЛУОР-ЕТАН (ГАС ЗА ХЛАЂЕЊЕ R124)	2	2A		2.2	662	120 ml	E1	P200		MP9	(M) T50	
1022	ХЛОРТРИ-ФЛУОР-МЕТАН (ГАС ЗА ХЛАЂЕЊЕ R13)	2	2A		2.2	662	120 ml	E1	P200		MP9	(M)	
1023	ГАС ДОБИЈЕН ДЕСТИЛАЦИЈОМ УГЉА, КОМПРИМОВАН	2	1TF		2.3 +2.1		0	E0	P200		MP9	(M)	
1026	ДИЦИЈАН	2	2TF		2.3 +2.1		0	E0	P200		MP9	(M)	
1027	ЦИКЛОПРОПАН	2	2F		2.1	662	0	E0	P200		MP9	(M) T50	
1028	ДИХЛОРОДИФЛУОРО-МЕТАН (ГАС ЗА ХЛАЂЕЊЕ R12)	2	2A		2.2	662	120 ml	E1	P200		MP9	(M) T50	
1029	ДИХЛОРМОНО-ФЛУОРОМЕТАН (ГАС ЗА ХЛАЂЕЊЕ R21)	2	2A		2.2	662	120 ml	E1	P200		MP9	(M) T50	
1030	1,1-ДИФЛУОР-ЕТАН (ГАС ЗА ХЛАЂЕЊЕ R152a)	2	2F		2.1	662	0	E0	P200		MP9	(M) T50	
1032	ДИМЕТИЛАМИН, БЕЗВОДНИ	2	2F		2.1	662	0	E0	P200		MP9	(M) T50	
1033	ДИМЕТИЛЕТАР	2	2F		2.1	662	0	E0	P200		MP9	(M) T50	
1035	ЕТАН	2	2F		2.1	662	0	E0	P200		MP9	(M)	
1036	ЕТИЛАМИН	2	2F		2.1	662	0	E0	P200		MP9	(M) T50	

Министарство грађевинарства, саобраћаја и инфраструктуре, Одсек за транспорт опасне робе, tor@mgsi.gov.rs

ADR цистерне		Возила за превоз у цист.	Транспортна категорија (Кôдови за ограничења за тунеле)	Посебне одредбе за превоз у цист.				Број за означавање опасности	УН број	Званично име
Кôд цистерне	Посебне одредбе			Комади	Роба у расутом стању	Утовар, истовар и руковање	Транспортне радње			
4.3	4.3.5, 6.8.4	9.1.1.2	1.1.3.6 (8.6)	7.2.4	7.3.3	7.5.11	8.5	5.3.2.3		3.1.2
(12)	(13)	(14)	(15)	(16)	(17)	(18)	(19)	(20)	(1)	(2)
CxBN(M)	TA4 TT9	AT	3 (E)			CV9 CV10 CV36		20	1006	АРГОН, КОМПРИМОВАН
PxBH(M)	TA4 TT9 TT10	AT	1 (C/D)			CV9 CV10 CV36	S14	268	1008	БОРТРИФЛУОРИД
PxBN(M)	TA4 TT9	AT	3 (C/E)			CV9 CV10 CV36		20	1009	БРОМОТРИФЛУОР-МЕТАН (ГАС ЗА ХЛАЂЕЊЕ R13B1)
PxBN(M)	TA4 TT9	FL	2 (B/D)	V8		CV9 CV10 CV36	S2 S4 S20	239	1010	БУТАДИЕНИ, СТАБИЛИЗОВАНИ или СМЕША БУТАДИЕНА И УГЉОВОДОНИКА, СТАБИЛИЗОВАНА, која садржи више од 40% бутадиена
PxBN(M)	TA4 TT9 TT11	FL	2 (B/D)			CV9 CV10 CV36	S2 S20	23	1011	БУТАН
PxBN(M)	TA4 TT9	FL	2 (B/D)			CV9 CV10 CV36	S2 S20	23	1012	БУТИЛЕН
PxBN(M)	TA4 TT9	AT	3 (C/E)			CV9 CV10 CV36		20	1013	УГЉЕНДИОКСИД
CxBH(M)	TA4 TT9	FL	1 (B/D)			CV9 CV10 CV36	S2 S14	263	1016	УГЉЕНМОНОКСИД, КОМПРИМОВАН
P22DH(M)	TA4 TT9 TT10	AT	1 (C/D)			CV9 CV10 CV36	S14	265	1017	ХЛОР
PxBN(M)	TA4 TT9	AT	3 (C/E)			CV9 CV10 CV36		20	1018	ХЛОРДИФЛУОР-МЕТАН (ГАС ЗА ХЛАЂЕЊЕ R22)
PxBN(M)	TA4 TT9	AT	3 (C/E)			CV9 CV10 CV36		20	1020	ХЛОРПЕНТА-ФЛУОР-ЕТАН (ГАС ЗА ХЛАЂЕЊЕ R115)
PxBN(M)	TA4 TT9	AT	3 (C/E)			CV9 CV10 CV36		20	1021	1-ХЛОР-1,2,2,2-ТЕТРАФЛУОР-ЕТАН (ГАС ЗА ХЛАЂЕЊЕ R124)
PxBN(M)	TA4 TT9	AT	3 (C/E)			CV9 CV10 CV36		20	1022	ХЛОРТРИ-ФЛУОР-МЕТАН (ГАС ЗА ХЛАЂЕЊЕ R13)
CxBH(M)	TA4 TT9	FL	1 (B/D)			CV9 CV10 CV36	S2 S14	263	1023	ГАС ДОБИЈЕН ДЕСТИЛАЦИЈОМ УГЉА, КОМПРИМОВАН
PxBH(M)	TA4 TT9	FL	1 (B/D)			CV9 CV10 CV36	S2 S14	263	1026	ДИЦИЈАН
PxBN(M)	TA4 TT9	FL	2 (B/D)			CV9 CV10 CV36	S2 S20	23	1027	ЦИКЛОПРОПАН
PxBN(M)	TA4 TT9	AT	3 (C/E)			CV9 CV10 CV36		20	1028	ДИХЛОРОДИФЛУОРО-МЕТАН (ГАС ЗА ХЛАЂЕЊЕ R12)
PxBN(M)	TA4 TT9	AT	3 (C/E)			CV9 CV10 CV36		20	1029	ДИХЛОРМОНО-ФЛУОРОМЕТАН (ГАС ЗА ХЛАЂЕЊЕ R21)
PxBN(M)	TA4 TT9	FL	2 (B/D)			CV9 CV10 CV36	S2 S20	23	1030	1,1-ДИФЛУОР-ЕТАН (ГАС ЗА ХЛАЂЕЊЕ R152a)
PxBN(M)	TA4 TT9	FL	2 (B/D)			CV9 CV10 CV36	S2 S20	23	1032	ДИМЕТИЛАМИН, БЕЗВОДНИ
PxBN(M)	TA4 TT9	FL	2 (B/D)			CV9 CV10 CV36	S2 S20	23	1033	ДИМЕТИЛЕТАР
PxBN(M)	TA4 TT9	FL	2 (B/D)			CV9 CV10 CV36	S2 S20	23	1035	ЕТАН
PxBN(M)	TA4 TT9	FL	2 (B/D)			CV9 CV10 CV36	S2 S20	23	1036	ЕТИЛАМИН

UN број	Назив и опис	Класа	Класификациони кôд	Група паковања	Лисјице опасности	Посебне одредбе	Ограничене и изузете количине		Амбалажа			Прен. цист. и конт. за робу у рас. ст.	
									Упутства за паковање	Посебне одредбе за паковање	Одредбе за заједничко паковање	Упутства	Посебне одредбе
	3.1.2	2.2	2.2	2.1.1.3	5.2.2	3.3	3.4	3.5.1.2	4.1.4	4.1.4	4.1.10	4.2.5.2 7.3.2	4.2.5.3
(1)	(2)	(3a)	(3b)	(4)	(5)	(6)	(7a)	(7b)	(8)	(9a)	(9b)	(10)	(11)
1037	ЕТИЛХЛОРИД	2	2F		2.1	662	0	E0	P200		MP9	(M) T50	
1038	ЕТИЛЕН, ДУБОКО РАСХЛАЂЕН, ТЕЧАН	2	3F		2.1		0	E0	P203		MP9	T75	TP5
1039	ЕТИЛМЕТИЛЕТАР	2	2F		2.1	662	0	E0	P200		MP9	(M)	
1040	ЕТИЛЕНОКСИД	2	2TF		2.3 +2.1	342	0	E0	P200		MP9	(M)	
1040	ЕТИЛЕНОКСИД ПОД АЗОТОМ до укупног притиска од 1 MPa (10 бар) на 50ºC	2	2TF		2.3 +2.1	342	0	E0	P200		MP9	(M) T50	TP20
1041	ЕТИЛЕНОКСИД и УГЉЕН-ДИОКСИД, смеша са више од 9% а мање од 87% етилен-оксида	2	2F		2.1	662	0	E0	P200		MP9	(M) T50	
1043	ЂУБРИВА, АМОНИЈАЧНИ РАСТВОР, са слободним амонијаком	2	4A		2.2	642							
1044	АПАРАТ ЗА ГАШЕЊЕ ПОЖАРА са компримованим или течним гасом	2	6A		2.2	225 594	120 ml	E0	P003	PP91	MP9		
1045	ФЛУОР, КОМПРИМОВАН	2	1TOC		2.3 +5.1 +8		0	E0	P200		MP9		
1046	ХЕЛИЈУМ, КОМПРИМОВАН	2	1A		2.2	378 392 406 662	120 ml	E1	P200		MP9	(M)	
1048	БРОМОВОДОНИК, БЕЗВОДНИ	2	2TC		2.3 +8		0	E0	P200		MP9	(M)	
1049	ВОДОНИК, КОМПРИМОВАН	2	1F		2.1	392 662	0	E0	P200		MP9	(M)	
1050	ХЛОРОВОДОНИК, БЕЗВОДНИ	2	2TC		2.3 +8		0	E0	P200		MP9	(M)	
1051	ЦИЈАНОВОДОНИК, СТАБИЛИЗОВАН, са мање од 3% воде	6.1	TF1	I	6.1 +3	386 603 676	0	E0	P200		MP2		
1052	ФЛУОРОВОДОНИК, БЕЗВОДНИ	8	CT1	I	8 +6.1		0	E0	P200		MP2	T10	TP2
1053	ВОДОНИКСУЛФИД	2	2TF		2.3 +2.1		0	E0	P200		MP9	(M)	
1055	ИЗОБУТИЛЕН	2	2F		2.1	662	0	E0	P200		MP9	(M) T50	
1056	КРИПТОН, КОМПРИМОВАН	2	1A		2.2	378 392 662	120 ml	E1	P200		MP9	(M)	
1057	УПАЉАЧИ или ПУЊЕЊЕ ЗА УПАЉАЧЕ са запаљивим гасом	2	6F		2.1	201 654 658	0	E0	P002	PP84 RR5	MP9		
1058	ГАСОВИ, УТЕЧЊЕНИ, незапаљиви,допуњени азотом,угљен-диоксидом или ваздухом	2	2A		2.2	392 662	120 ml	E1	P200		MP9	(M)	
1060	МЕТИЛАЦЕТИЛЕН И ПРОПАДИЕН СМЕША, СТАБИЛИЗОВАНА као смеша P1 односно P2	2	2F		2.1	386 581 662 676	0	E0	P200		MP9	(M) T50	
1061	МЕТИЛ-АМИН, БЕЗВОДНИ	2	2F		2.1	662	0	E0	P200		MP9	(M) T50	
1062	МЕТИЛБРОМИД са највише 2% хлорпикрина	2	2T		2.3	23	0	E0	P200		MP9	(M) T50	
1063	МЕТИЛ-ХЛОРИД (ГАС ЗА ХЛАЂЕЊЕ, R40)	2	2F		2.1	662	0	E0	P200		MP9	(M) T50	
1064	МЕТИЛМЕРКАПТАН	2	2TF		2.3 +2.1		0	E0	P200		MP9	(M) T50	

Министарство грађевинарства, саобраћаја и инфраструктуре, Одсек за транспорт опасне робе, tor@mgsi.gov.rs

ADR цистерне		Возила за превоз у цист.	Транспортна категорија (Кôдови за ограничења за тунеле)	Посебне одредбе за превоз у				Број за означавање опасности	УН број	Назив и опис
Кôд цистерне	Посебне одредбе			Комади	Роба у расутом стању	Утовар, истовар и руковање	Транспортне радње			
4.3	4.3.5, 6.8.4	9.1.1.2	1.1.3.6 (8.6)	7.2.4	7.3.3	7.5.11	8.5	5.3.2.3		3.1.2
(12)	(13)	(14)	(15)	(16)	(17)	(18)	(19)	(20)	(1)	(2)
PxBN(M)	TA4 TT9	FL	2 (B/D)			CV9 CV10 CV36	S2 S20	23	1037	ЕТИЛХЛОРИД
RxBN	TU18 TE26 TA4 TT9	FL	2 (B/D)	V5		CV9 CV11 CV36	S2 S17	223	1038	ЕТИЛЕН, ДУБОКО РАСХЛАЂЕН, ТЕЧАН
PxBN(M)	TA4 TT9	FL	2 (B/D)			CV9 CV10 CV36	S2 S20	23	1039	ЕТИЛМЕТИЛЕТАР
		FL	1 (B/D)			CV9 CV10 CV36	S2 S14	263	1040	ЕТИЛЕНОКСИД
PxBH(M)	TA4 TT9	FL	1 (B/D)			CV9 CV10 CV36	S2 S14	263	1040	ЕТИЛЕНОКСИД ПОД АЗОТОМ до укупног притиска од 1 MPa (10 бар) на 50ºC
PxBN(M)	TA4 TT9	FL	2 (B/D)			CV9 CV10 CV36	S2 S20	239	1041	ЕТИЛЕНОКСИД и УГЉЕН-ДИОКСИД, смеша са више од 9% а мање од 87% етилен-оксида
			- (-)						1043	ЂУБРИВА, АМОНИЈАЧНИ РАСТВОР, са слободним амонијаком
			3 (E)			CV9			1044	АПАРАТ ЗА ГАШЕЊЕ ПОЖАРА са компримованим или течним гасом
			1 (D)			CV9 CV10 CV36	S14		1045	ФЛУОР, КОМПРИМОВАН
CxBN(M)	TA4 TT9	AT	3 (E)			CV9 CV10 CV36		20	1046	ХЕЛИЈУМ, КОМПРИМОВАН
PxBH(M)	TA4 TT9 TT10	AT	1 (C/D)			CV9 CV10 CV36	S14	268	1048	БРОМОВОДОНИК, БЕЗВОДНИ
CxBN(M)	TA4 TT9	FL	2 (B/D)			CV9 CV10 CV36	S2 S20	23	1049	ВОДОНИК, КОМПРИМОВАН
PxBH(M)	TA4 TT9 TT10	AT	1 (C/D)			CV9 CV10 CV36	S14	268	1050	ХЛОРОВОДОНИК, БЕЗВОДНИ
			0 (D)	V8		CV1 CV13 CV28	S2 S4 S9 S10 S14		1051	ЦИЈАНОВОДОНИК, СТАБИЛИЗОВАН, са мање од 3% воде
L21DH(+)	TU14 TU34 TC1 TE21 TA4 TT9 TM3	AT	1 (C/D)			CV13 CV28 CV34	S14	886	1052	ФЛУОРОВОДОНИК, БЕЗВОДНИ
PxDH(M)	TA4 TT9 TT10	FL	1 (B/D)			CV9 CV10 CV36	S2 S14	263	1053	ВОДОНИКСУЛФИД
PxBN(M)	TA4 TT9	FL	2 (B/D)			CV9 CV10 CV36	S2 S20	23	1055	ИЗОБУТИЛЕН
CxBN(M)	TA4 TT9	AT	3 (E)			CV9 CV10 CV36		20	1056	КРИПТОН, КОМПРИМОВАН
			2 (D)			CV9	S2		1057	УПАЉАЧИ или ПУЊЕЊЕ ЗА УПАЉАЧЕ са запаљивим гасом
PxBN(M)	TA4 TT9	AT	3 (C/E)			CV9 CV10 CV36		20	1058	ГАСОВИ, УТЕЧЊЕНИ, незапаљиви,допуњени азотом,угљен-диоксидом или ваздухом
PxBN(M)	TA4 TT9	FL	2 (B/D)	V8		CV9 CV10 CV36	S2 S4 S20	239	1060	МЕТИЛАЦЕТИЛЕН И ПРОПАДИЕН СМЕША, СТАБИЛИЗОВАНА као смеша P1 односно P2
PxBN(M)	TA4 TT9	FL	2 (B/D)			CV9 CV10 CV36	S2 S20	23	1061	МЕТИЛ-АМИН, БЕЗВОДНИ
PxBH(M)	TA4 TT9	AT	1 (C/D)			CV9 CV10 CV36	S14	26	1062	МЕТИЛБРОМИД са највише 2% хлорпикрина
PxBN(M)	TA4 TT9	FL	2 (B/D)			CV9 CV10 CV36	S2 S20	23	1063	МЕТИЛ-ХЛОРИД (ГАС ЗА ХЛАЂЕЊЕ, R40)
PxDH(M)	TA4 TT9	FL	1 (B/D)			CV9 CV10 CV36	S2 S14	263	1064	МЕТИЛМЕРКАПТАН

UN број	Назив и опис	Класа	Класи-фикаци-они кôд	Група паковања	Знакови опасности	Посебне одредбе	Ограничене количине		Амбалажа			Пренос. цист. и конт. за робу у рас. ст.	
									Упутства за паковање	Посебне одредбе за паковање	Одредбе за заједничко паковање	Упутства	Посебне одредбе
	3.1.2	2.2	2.2	2.1.1.3	5.2.2	3.3	3.4	3.5.1.2	4.1.4	4.1.4	4.1.10	4.2.5.2 7.3.2	4.2.5.3
(1)	(2)	(3a)	(3b)	(4)	(5)	(6)	(7a)	(7b)	(8)	(9a)	(9b)	(10)	(11)
1065	НЕОН, КОМПРИМОВАН	2	1A		2.2	378 392 662	120 ml	E1	P200		MP9	(M)	
1066	АЗОТ, КОМПРИМОВАН	2	1A		2.2	378 392 406 662	120 ml	E1	P200		MP9	(M)	
1067	ДИАЗОТТЕТРОКСИД (АЗОТ ДИОКСИД)	2	2TOC		2.3 +5.1 +8		0	E0	P200		MP9	T50	TP21
1069	НИТРОЗИЛ-ХЛОРИД	2	2TC		2.3 +8		0	E0	P200		MP9		
1070	АЗОТСУБОКСИД	2	2O		2.2 +5.1	584 662	0	E0	P200		MP9	(M)	
1071	НАФТНИ ГАС, КОМПРИМОВАН	2	1TF		2.3 +2.1		0	E0	P200		MP9	(M)	
1072	КИСЕОНИК, КОМПРИМОВАН	2	1O		2.2 +5.1	355 655 662	0	E0	P200		MP9	(M)	
1073	КИСЕОНИК, ДУБОКО РАСХЛАЂЕН, ТЕЧАН	2	3O		2.2 +5.1		0	E0	P203		MP9	T75	TP5 TP22
1075	ПЕТРОЛЕЈСКИ ГАС, ТЕЧАН	2	2F		2.1	274 392 583 639 662 674	0	E0	P200		MP9	(M) T50	
1076	ФОЗГЕН	2	2TC		2.3 +8		0	E0	P200		MP9		
1077	ПРОПИЛЕН	2	2F		2.1	662	0	E0	P200		MP9	(M) T50	
1078	ГАС ЗА ХЛАЂЕЊЕ, Н.Д.Н. као смеша F1, смеша F2 или смеша F3	2	2A		2.2	274 582 662	120 ml	E1	P200		MP9	(M) T50	
1079	СУМПОРДИОКСИД	2	2TC		2.3 +8		0	E0	P200		MP9	(M) T50	TP19
1080	СУМПОРХЕКСА-ФЛУОРИД	2	2A		2.2	392 662	120 ml	E1	P200		MP9	(M)	
1081	ТЕТРАФЛУОР-ЕТИЛЕН, СТАБИЛИЗОВАН	2	2F		2.1	386 662 676	0	E0	P200		MP9	(M)	
1082	ТРИФЛУОРХЛОР-ЕТИЛЕН, СТАБИЛИЗОВАН (ГАС ЗА ХЛАЂЕЊЕ R 1113)	2	2TF		2.3 +2.1	386 676	0	E0	P200		MP9	(M) T50	
1083	ТРИМЕТИЛ-АМИН, БЕЗВОДНИ	2	2F		2.1	662	0	E0	P200		MP9	(M) T50	
1085	ВИНИЛБРОМИД, СТАБИЛИЗОВАН	2	2F		2.1	386 662 676	0	E0	P200		MP9	(M) T50	
1086	ВИНИЛХЛОРИД, СТАБИЛИЗОВАН	2	2F		2.1	386 662 676	0	E0	P200		MP9	(M) T50	
1087	ВИНИЛМЕТИЛЕТАР, СТАБИЛИЗОВАН	2	2F		2.1	386 662 676	0	E0	P200		MP9	(M) T50	
1088	АЦЕТАЛ	3	F1	II	3		1 L	E2	P001 IBC02 R001		MP19	T4	TP1
1089	АЦЕТАЛДЕХИД	3	F1	I	3		0	E0	P001		MP7 MP17	T11	TP2 TP7
1090	АЦЕТОН	3	F1	II	3		1 L	E2	P001 IBC02 R001		MP19	T4	TP1
1091	АЦЕТОНСКА УЉА	3	F1	II	3		1 L	E2	P001 IBC02 R001		MP19	T4	TP1 TP8

Министарство грађевинарства, саобраћаја и инфраструктуре, Одсек за транспорт опасне робе, tor@mgsi.gov.rs

ADR цистерне		Возила за превоз у цист.	Транспортна категорија (Кôдови за ограничења за тунеле)	Посебне одредбе за превоз				Број за означавање опасности	УН број	Назив и опис
Кôд цистерне	Посебне одредбе			Комади	Роба у расутом стању	Утовар, истовар и руковање	Транспортне радње			
4.3	4.3.5, 6.8.4	9.1.1.2	1.1.3.6 (8.6)	7.2.4	7.3.3	7.5.11	8.5	5.3.2.3		3.1.2
(12)	(13)	(14)	(15)	(16)	(17)	(18)	(19)	(20)	(1)	(2)
CxBN(M)	TA4 TT9	AT	3 (E)			CV9 CV10 CV36		20	1065	НЕОН, КОМПРИМОВАН
CxBN(M)	TA4 TT9	AT	3 (E)			CV9 CV10 CV36		20	1066	АЗОТ, КОМПРИМОВАН
PxBH(M)	TU17 TA4 TT9	AT	1 (C/D)			CV9 CV10 CV36	S14	265	1067	ДИАЗОТТЕТРОКСИД (АЗОТ ДИОКСИД)
			1 (D)			CV9 CV10 CV36	S14		1069	НИТРОЗИЛ-ХЛОРИД
PxBN(M)	TA4 TT9	AT	3 (C/E)			CV9 CV10 CV36		25	1070	АЗОТСУБОКСИД
CxBH(M)	TA4 TT9	FL	1 (B/D)			CV9 CV10 CV36	S2 S14	263	1071	НАФТНИ ГАС, КОМПРИМОВАН
CxBN(M)	TA4 TT9	AT	3 (E)			CV9 CV10 CV36		25	1072	КИСЕОНИК, КОМПРИМОВАН
RxBN	TU7 TU19 TA4 TT9	AT	3 (C/E)	V5		CV9 CV11 CV36	S20	225	1073	КИСЕОНИК, ДУБОКО РАСХЛАЂЕН, ТЕЧАН
PxBN(M)	TA4 TT9 TT11	FL	2 (B/D)			CV9 CV10 CV36	S2 S20	23	1075	ПЕТРОЛЕЈСКИ ГАС, ТЕЧАН
P22DH(M)	TU17 TA4 TT9	AT	1 (C/D)			CV9 CV10 CV36	S14	268	1076	ФОЗГЕН
PxBN(M)	TA4 TT9	FL	2 (B/D)			CV9 CV10 CV36	S2 S20	23	1077	ПРОПИЛЕН
PxBN(M)	TA4 TT9	AT	3 (C/E)			CV9 CV10 CV36		20	1078	ГАС ЗА ХЛАЂЕЊЕ, Н.Д.Н. као смеша F1, смеша F2 или смеша F3
PxDH(M)	TA4 TT9 TT10	AT	1 (C/D)			CV9 CV10 CV36	S14	268	1079	СУМПОРДИОКСИД
PxBN(M)	TA4 TT9	AT	3 (C/E)			CV9 CV10 CV36		20	1080	СУМПОРХЕКСА-ФЛУОРИД
PxBN(M)	TU40 TA4 TT9	FL	2 (B/D)	V8		CV9 CV10 CV36	S2 S4 S20	239	1081	ТЕТРАФЛУОР-ЕТИЛЕН, СТАБИЛИЗОВАН
PxBH(M)	TA4 TT9	FL	1 (B/D)	V8		CV9 CV10 CV36	S2 S4 S14	263	1082	ТРИФЛУОРХЛОР-ЕТИЛЕН, СТАБИЛИЗОВАН (ГАС ЗА ХЛАЂЕЊЕ R 1113)
PxBN(M)	TA4 TT9	FL	2 (B/D)			CV9 CV10 CV36	S2 S20	23	1083	ТРИМЕТИЛ-АМИН, БЕЗВОДНИ
PxBN(M)	TA4 TT9	FL	2 (B/D)	V8		CV9 CV10 CV36	S2 S4 S20	239	1085	ВИНИЛБРОМИД, СТАБИЛИЗОВАН
PxBN(M)	TA4 TT9	FL	2 (B/D)	V8		CV9 CV10 CV36	S2 S4 S20	239	1086	ВИНИЛХЛОРИД, СТАБИЛИЗОВАН
PxBN(M)	TA4 TT9	FL	2 (B/D)	V8		CV9 CV10 CV36	S2 S4 S20	239	1087	ВИНИЛМЕТИЛЕТАР, СТАБИЛИЗОВАН
LGBF		FL	2 (D/E)				S2 S20	33	1088	АЦЕТАЛ
L4BN	TU8	FL	1 (D/E)				S2 S20	33	1089	АЦЕТАЛДЕХИД
LGBF		FL	2 (D/E)				S2 S20	33	1090	АЦЕТОН
LGBF		FL	2 (D/E)				S2 S20	33	1091	АЦЕТОНСКА УЉА

UN број	Назив и опис	Класа	Класи-фикаци-они кôд	Група паковања	Ознаке опасности	Посебне одредбе	Ограничене количине		Амбалажа			Прен. цист. и конт. за робу у рас. ст.	
									Упутства за паковање	Посебне одредбе за паковање	Одредбе за заједничко паковање	Упутства	Посебне одредбе
	3.1.2	2.2	2.2	2.1.1.3	5.2.2	3.3	3.4	3.5.1.2	4.1.4	4.1.4	4.1.10	4.2.5.2 7.3.2	4.2.5.3
(1)	(2)	(3a)	(3b)	(4)	(5)	(6)	(7a)	(7b)	(8)	(9a)	(9b)	(10)	(11)
1092	АКРОЛЕИН, СТАБИЛИЗОВАН	6.1	TF1	I	6.1 +3	354 386 676	0	E0	P601		MP8 MP17	T22	TP2 TP7
1093	АКРИЛОНИТРИЛ, СТАБИЛИЗОВАН	3	FT1	I	3 +6.1	386 676	0	E0	P001		MP7 MP17	T14	TP2
1098	АЛИЛАЛКОХОЛ	6.1	TF1	I	6.1 +3	354	0	E0	P602		MP8 MP17	T20	TP2
1099	АЛИЛБРОМИД	3	FT1	I	3 +6.1		0	E0	P001		MP7 MP17	T14	TP2
1100	АЛИЛХЛОРИД	3	FT1	I	3 +6.1		0	E0	P001		MP7 MP17	T14	TP2
1104	АМИЛАЦЕТАТ	3	F1	III	3		5 L	E1	P001 IBC03 LP01 R001		MP19	T2	TP1
1105	ПЕНТАНОЛИ	3	F1	II	3		1 L	E2	P001 IBC02 R001		MP19	T4	TP1 TP29
1105	ПЕНТАНОЛИ	3	F1	III	3		5 L	E1	P001 IBC03 LP01 R001		MP19	T2	TP1
1106	АМИЛАМИН	3	FC	II	3 +8		1 L	E2	P001 IBC02		MP19	T7	TP1
1106	АМИЛАМИН	3	FC	III	3 +8		5 L	E1	P001 IBC03 R001		MP19	T4	TP1
1107	АМИЛ-ХЛОРИД	3	F1	II	3		1 L	E2	P001 IBC02 R001		MP19	T4	TP1
1108	ПЕНТ-1-ЕН' (n-АМИЛЕН)	3	F1	I	3		0	E3	P001		MP7 MP17	T11	TP2
1109	АМИЛФОРМИЈАТИ	3	F1	III	3		5 L	E1	P001 IBC03 LP01 R001		MP19	T2	TP1
1110	n-АМИЛМЕТИЛ-КЕТОН	3	F1	III	3		5 L	E1	P001 IBC03 LP01 R001		MP19	T2	TP1
1111	АМИЛМЕРКАПТАН	3	F1	II	3		1 L	E2	P001 IBC02 R001		MP19	T4	TP1
1112	АМИЛНИТРАТ	3	F1	III	3		5 L	E1	P001 IBC03 LP01 R001		MP19	T2	TP1
1113	АМИЛНИТРИТ	3	F1	II	3		1 L	E2	P001 IBC02 R001		MP19	T4	TP1
1114	БЕНЗЕН	3	F1	II	3		1 L	E2	P001 IBC02 R001		MP19	T4	TP1
1120	БУТАНОЛИ	3	F1	II	3		1 L	E2	P001 IBC02 R001		MP19	T4	TP1 TP29
1120	БУТАНОЛИ	3	F1	III	3		5 L	E1	P001 IBC03 LP01 R001		MP19	T2	TP1
1123	БУТИЛАЦЕТАТИ	3	F1	II	3		1 L	E2	P001 IBC02 R001		MP19	T4	TP1
1123	БУТИЛАЦЕТАТИ	3	F1	III	3		5 L	E1	P001 IBC03 LP01 R001		MP19	T2	TP1
1125	n-БУТИЛ-АМИН	3	FC	II	3 +8		1 L	E2	P001 IBC02		MP19	T7	TP1
1126	1-БРОМБУТАН	3	F1	II	3		1 L	E2	P001 IBC02 R001		MP19	T4	TP1
1127	ХЛОРБУТАНИ	3	F1	II	3		1 L	E2	P001 IBC02 R001		MP19	T4	TP1

Министарство грађевинарства, саобраћаја и инфраструктуре, Одсек за транспорт опасне робе, tor@mgsi.gov.rs

ADR цистерне		Возила на превоз у цист.	Транспортна категорија (Кôдови за ограничења за тунеле)	Посебне одредбе за превоз				Број за означавање опасности	UN број	Назив и опис
Кôд цистерне	Посебне одредбе			Комади	Роба у расутом стању	Утовар, истовар и руковање	Транспортне радње			
4.3	4.3.5, 6.8.4	9.1.1.2	1.1.3.6 (8.6)	7.2.4	7.3.3	7.5.11	8.5	5.3.2.3		3.1.2
(12)	(13)	(14)	(15)	(16)	(17)	(18)	(19)	(20)	(1)	(2)
L15CH	TU14 TU15 TE19 TE21	FL	1 (C/D)	V8		CV1 CV13 CV28	S2 S4 S9 S14	663	1092	АКРОЛЕИН, СТАБИЛИЗОВАН
L10CH	TU14 TU15 TE21	FL	1 (C/E)	V8		CV13 CV28	S2 S4 S22	336	1093	АКРИЛОНИТРИЛ, СТАБИЛИЗОВАН
L10CH	TU14 TU15 TE19 TE21	FL	1 (C/D)			CV1 CV13 CV28	S2 S9 S14	663	1098	АЛИЛАЛКОХОЛ
L10CH	TU14 TU15 TE21	FL	1 (C/E)			CV13 CV28	S2 S22	336	1099	АЛИЛБРОМИД
L10CH	TU14 TU15 TE21	FL	1 (C/E)			CV13 CV28	S2 S22	336	1100	АЛИЛХЛОРИД
LGBF		FL	3 (D/E)	V12			S2	30	1104	АМИЛАЦЕТАТ
LGBF		FL	2 (D/E)				S2 S20	33	1105	ПЕНТАНОЛИ
LGBF		FL	3 (D/E)	V12			S2	30	1105	ПЕНТАНОЛИ
L4BH		FL	2 (D/E)				S2 S20	338	1106	АМИЛАМИН
L4BN		FL	3 (D/E)	V12			S2	38	1106	АМИЛАМИН
LGBF		FL	2 (D/E)				S2 S20	33	1107	АМИЛ-ХЛОРИД
L4BN		FL	1 (D/E)				S2 S20	33	1108	ПЕНТ-1-ЕН' (n-АМИЛЕН)
LGBF		FL	3 (D/E)	V12			S2	30	1109	АМИЛФОРМИЈАТИ
LGBF		FL	3 (D/E)	V12			S2	30	1110	n-АМИЛМЕТИЛ-КЕТОН
LGBF		FL	2 (D/E)				S2 S20	33	1111	АМИЛМЕРКАПТАН
LGBF		FL	3 (D/E)	V12			S2	30	1112	АМИЛНИТРАТ
LGBF		FL	2 (D/E)				S2 S20	33	1113	АМИЛНИТРИТ
LGBF		FL	2 (D/E)				S2 S20	33	1114	БЕНЗЕН
LGBF		FL	2 (D/E)				S2 S20	33	1120	БУТАНОЛИ
LGBF		FL	3 (D/E)	V12			S2	30	1120	БУТАНОЛИ
LGBF		FL	2 (D/E)				S2 S20	33	1123	БУТИЛАЦЕТАТИ
LGBF		FL	3 (D/E)	V12			S2	30	1123	БУТИЛАЦЕТАТИ
L4BH		FL	2 (D/E)				S2 S20	338	1125	n-БУТИЛ-АМИН
LGBF		FL	2 (D/E)				S2 S20	33	1126	1-БРОМБУТАН
LGBF		FL	2 (D/E)				S2 S20	33	1127	ХЛОРБУТАНИ

UN број	Назив и опис	Класа	Класи-фикаци-они кôд	Група паковања	Ознаке опасности	Посебне одредбе	Ограничене и изузете количине		Амбалажа			Пренос. цист. и конт. за робу у рас. ст.	
									Упутства за паковање	Посебне одредбе за паковање	Одредбе за заједничко паковање	Упутства	Посебне одредбе
	3.1.2	2.2	2.2	2.1.1.3	5.2.2	3.3	3.4	3.5.1.2	4.1.4	4.1.4	4.1.10	4.2.5.2 7.3.2	4.2.5.3
(1)	(2)	(3a)	(3b)	(4)	(5)	(6)	(7a)	(7b)	(8)	(9a)	(9b)	(10)	(11)
1128	n--БУТИЛФОРМИЈАТ	3	F1	II	3		1 L	E2	P001 IBC02 R001		MP19	T4	TP1
1129	БУТИРАЛДЕХИД	3	F1	II	3		1 L	E2	P001 IBC02 R001		MP19	T4	TP1
1130	КАМФОРОВО УЉЕ	3	F1	III	3		5 L	E1	P001 IBC03 LP01 R001		MP19	T2	TP1
1131	УГЉЕНДИСУЛФИД	3	FT1	I	3 +6.1		0	E0	P001	PP31	MP7 MP17	T14	TP2 TP7
1133	ЛЕПИЛА која садрже запаљиву течност	3	F1	I	3		500 ml	E3	P001		MP7 MP17	T11	TP1 TP8 TP27
1133	ЛЕПИЛА која садрже запаљиву течност (притисак паре на 50ºC већи од 110 kPa)	3	F1	II	3	640C	5 L	E2	P001	PP1	MP19	T4	TP1 TP8
1133	ЛЕПИЛА која садрже запаљиву течност (притисак паре на 50ºC највише 110 kPa)	3	F1	II	3	640D	5 L	E2	P001 IBC02 R001	PP1	MP19	T4	TP1 TP8
1133	ЛЕПИЛА која садрже запаљиву течност	3	F1	III	3		5 L	E1	P001 IBC03 LP01 R001	PP1	MP19	T2	TP1
1133	ЛЕПИЛА која садрже запаљиву течност (тачка паљења испод 23ºC а вискозитет према 2.2.3.1.4) (притисак паре на 50ºC већи од 110 kPa)	3	F1	III	3		5 L	E1	P001 R001	PP1	MP19		
1133	ЛЕПИЛА која садрже запаљиву течност (тачка паљења испод 23ºC а вискозитет према 2.2.3.1.4) (притисак паре на 50ºC највише 110 kPa)	3	F1	III	3		5 L	E1	P001 IBC02 R001	PP1 BB4	MP19		
1134	ХЛОРБЕНЗЕН	3	F1	III	3		5 L	E1	P001 IBC03 LP01 R001		MP19	T2	TP1
1135	ЕТИЛЕН-ХЛОРХИДРИН	6.1	TF1	I	6.1 +3	354	0	E0	P602		MP8 MP17	T20	TP2
1136	КАТРАН КАМЕНОГ УГЉА, ДЕСТИЛАТИ, ЗАПАЉИВИ	3	F1	II	3		1 L	E2	P001 IBC02 R001		MP19	T4	TP1
1136	КАТРАН КАМЕНОГ УГЉА, ДЕСТИЛАТИ, ЗАПАЉИВИ	3	F1	III	3		5 L	E1	P001 IBC03 LP01 R001		MP19	T4	TP1 TP29
1139	РАСТВОР ЗА ПОВРШИНСКУ ЗАШТИТУ (површински третмани или облагања која се користе у индустријске или друге сврхе, као што је заштита возила од корозије, облагање буради)	3	F1	I	3		500 ml	E3	P001		MP7 MP17	T11	TP1 TP8 TP27
1139	РАСТВОР ЗА ПОВРШИНСКУ ЗАШТИТУ (површински третмани или облагања која се користе у индустријске или друге сврхе, као што је заштита возила од корозије, облагање буради) (притисак паре на 50ºC већи од 110 kPa)	3	F1	II	3	640C	5 L	E2	P001		MP19	T4	TP1 TP8
1139	РАСТВОР ЗА ПОВРШИНСКУ ЗАШТИТУ (површински третмани или облагања која се користе у индустријске или друге сврхе као што је заштита возила од корозије, облагање буради) (притисак паре на 50ºC највише 110 kPa)	3	F1	II	3	640D	5 L	E2	P001 IBC02 R001		MP19	T4	TP1 TP8
1139	РАСТВОР ЗА ПОВРШИНСКУ ЗАШТИТУ (површински третмани или облагања која се користе у индустријске или друге сврхе као што је заштита возила од корозије, облагање буради)	3	F1	III	3		5 L	E1	P001 IBC03 LP01 R001		MP19	T2	TP1
1139	РАСТВОР ЗА ПОВРШИНСКУ ЗАШТИТУ (површински третмани или облагања која се користе у индустријске или друге сврхе као што је заштита возила од корозије, облагање буради) (тачка паљења испод 23ºC а вискозитет према 2.2.3.1.4) (притисак паре на 50ºC већи од 110 kPa)	3	F1	III	3		5 L	E1	P001 R001		MP19		

Министарство грађевинарства, саобраћаја и инфраструктуре, Одсек за транспорт опасне робе, tor@mgsi.gov.rs

ADR цистерне		Возила за превоз у цист.	Транспортна категорија (Кôдови за ограничења за тунеле)	Посебне одредбе за превоз				Број за означавање опасности	УН број	Назив и опис
Кôд цистерне	Посебне одредбе			Комади	Роба у расутом стању	Утовар, истовар и руковање	Транспортне радње			
4.3	4.3.5, 6.8.4	9.1.1.2	1.1.3.6 (8.6)	7.2.4	7.3.3	7.5.11	8.5	5.3.2.3		3.1.2
(12)	(13)	(14)	(15)	(16)	(17)	(18)	(19)	(20)	(1)	(2)
LGBF		FL	2 (D/E)				S2 S20	33	1128	n--БУТИЛФОРМИЈАТ
LGBF		FL	2 (D/E)				S2 S20	33	1129	БУТИРАЛДЕХИД
LGBF		FL	3 (D/E)	V12			S2	30	1130	КАМФОРОВО УЉЕ
L10CH	TU2 TU14 TU15 TE21	FL	1 (C/E)			CV13 CV28	S2 S22	336	1131	УГЉЕНДИСУЛФИД
L4BN		FL	1 (D/E)				S2 S20	33	1133	ЛЕПИЛА која садрже запаљиву течност
L1.5BN		FL	2 (D/E)				S2 S20	33	1133	ЛЕПИЛА која садрже запаљиву течност (притисак паре на 50ºC већи од 110 kPa)
LGBF		FL	2 (D/E)				S2 S20	33	1133	ЛЕПИЛА која садрже запаљиву течност (притисак паре на 50ºC највише 110 kPa)
LGBF		FL	3 (D/E)	V12			S2	30	1133	ЛЕПИЛА која садрже запаљиву течност
			3 (E)				S2		1133	ЛЕПИЛА која садрже запаљиву течност (тачка паљења испод 23ºC а вискозитет према 2.2.3.1.4) (притисак паре на 50ºC већи од 110 kPa)
			3 (E)				S2		1133	ЛЕПИЛА која садрже запаљиву течност (тачка паљења испод 23ºC а вискозитет према 2.2.3.1.4) (притисак паре на 50ºC највише 110 kPa)
LGBF		FL	3 (D/E)	V12			S2	30	1134	ХЛОРБЕНЗЕН
L10CH	TU14 TU15 TE19 TE21	FL	1 (C/D)			CV1 CV13 CV28	S2 S9 S14	663	1135	ЕТИЛЕН-ХЛОРХИДРИН
LGBF		FL	2 (D/E)				S2 S20	33	1136	КАТРАН КАМЕНОГ УГЉА, ДЕСТИЛАТИ, ЗАПАЉИВИ
LGBF		FL	3 (D/E)	V12			S2	30	1136	КАТРАН КАМЕНОГ УГЉА, ДЕСТИЛАТИ, ЗАПАЉИВИ
L4BN		FL	1 (D/E)				S2 S20	33	1139	РАСТВОР ЗА ПОВРШИНСКУ ЗАШТИТУ (површински третмани или облагања која се користе у индустријске или друге сврхе, као што је заштита возила од корозије, облагање буради)
L1.5BN		FL	2 (D/E)				S2 S20	33	1139	РАСТВОР ЗА ПОВРШИНСКУ ЗАШТИТУ (површински третмани или облагања која се користе у индустријске или друге сврхе, као што је заштита возила од корозије, облагање буради) (притисак паре на 50ºC већи од 110 kPa)
LGBF		FL	2 (D/E)				S2 S20	33	1139	РАСТВОР ЗА ПОВРШИНСКУ ЗАШТИТУ (површински третмани или облагања која се користе у индустријске или друге сврхе као што је заштита возила од корозије, облагање буради) (притисак паре на 50ºC највише 110 kPa)
LGBF		FL	3 (D/E)	V12			S2	30	1139	РАСТВОР ЗА ПОВРШИНСКУ ЗАШТИТУ (површински третмани или облагања која се користе у индустријске или друге сврхе као што је заштита возила од корозије, облагање буради)
			3 (E)				S2		1139	РАСТВОР ЗА ПОВРШИНСКУ ЗАШТИТУ (површински третмани или облагања која се користе у индустријске или друге сврхе као што је заштита возила од корозије, облагање буради) (тачка паљења испод 23ºC а вискозитет према 2.2.3.1.4) (притисак паре на 50ºC већи од 110 kPa)

UN број	Назив и опис	Класа	Класи-фикаци-они кôд	Група паковања	Знаци опасности	Посебне одредбе	Ограничене количине		Амбалажа			Пренос. цист. и конт. за робу у рас. ст.	
									Упутства за паковање	Посебне одредбе за паковање	Одредбе за заједничко паковање	Упутства	Посебне одредбе
	3.1.2	2.2	2.2	2.1.1.3	5.2.2	3.3	3.4	3.5.1.2	4.1.4	4.1.4	4.1.10	4.2.5.2 7.3.2	4.2.5.3
(1)	(2)	(3a)	(3b)	(4)	(5)	(6)	(7a)	(7b)	(8)	(9a)	(9b)	(10)	(11)
1139	РАСТВОР ЗА ПОВРШИНСКУ ЗАШТИТУ (површински третмани или облагања која се користе у индустријске или друге сврхе као што је заштита возила од корозије,облагање буради) (тачка паљења испод 23ºC а вискозитет према 2.2.3.1.4) (притисак паре на 50ºC највише 110 kPa)	3	F1	III	3		5 L	E1	P001 IBC02 R001	BB4	MP19		
1143	КРОТОНАЛДЕХИД или КРОТОНАЛДЕХИД, СТАБИЛИЗОВАН	6.1	TF1	I	6.1 +3	324 354 386 676	0	E0	P602		MP8 MP17	T20	TP2
1144	КРОТОНИЛЕН	3	F1	I	3		0	E3	P001		MP7 MP17	T11	TP2
1145	ЦИКЛОХЕКСАН	3	F1	II	3		1 L	E2	P001 IBC02 R001		MP19	T4	TP1
1146	ЦИКЛОПЕНТАН	3	F1	II	3		1 L	E2	P001 IBC02 R001		MP19	T7	TP1
1147	ДЕКАХИДРО-НАФТАЛЕН	3	F1	III	3		5 L	E1	P001 IBC03 LP01 R001		MP19	T2	TP1
1148	ДИАЦЕТОН-АЛКОХОЛ, технички	3	F1	II	3		1 L	E2	P001 IBC02 R001		MP19	T4	TP1
1148	ДИАЦЕТОН-АЛКОХОЛ, хемијски чист	3	F1	III	3		5 L	E1	P001 IBC03 LP01 R001		MP19	T2	TP1
1149	ДИБУТИЛЕТАР	3	F1	III	3		5 L	E1	P001 IBC03 LP01 R001		MP19	T2	TP1
1150	1,2-ДИХЛОР-ЕТИЛЕН	3	F1	II	3		1 L	E2	P001 IBC02 R001		MP19	T7	TP2
1152	ДИХЛОРПЕНТАНИ	3	F1	III	3		5 L	E1	P001 IBC03 LP01 R001		MP19	T2	TP1
1153	ЕТИЛЕНГЛИКОЛ-ДИЕТИЛЕТАР	3	F1	II	3		1 L	E2	P001 IBC02 R001		MP19	T4	TP1
1153	ЕТИЛЕНГЛИКОЛДИЕТИЛЕТАР	3	F1	III	3		5 L	E1	P001 IBC03 LP01 R001		MP19	T2	TP1
1154	ДИЕТИЛ-АМИН	3	FC	II	3 +8		1 L	E2	P001 IBC02		MP19	T7	TP1
1155	ДИЕТИЛЕТАР (ЕТИЛЕТАР)	3	F1	I	3		0	E3	P001		MP7 MP17	T11	TP2
1156	ДИЕТИЛКЕТОН	3	F1	II	3		1 L	E2	P001 IBC02 R001		MP19	T4	TP1
1157	ДИ-ИЗО-БУТИЛКЕТОН	3	F1	III	3		5 L	E1	P001 IBC03 LP01 R001		MP19	T2	TP1
1158	ДИ-ИЗОПРОПИЛ-АМИН	3	FC	II	3 +8		1 L	E2	P001 IBC02		MP19	T7	TP1
1159	ДИ-ИЗОПРОПИЛ-ЕТАР	3	F1	II	3		1 L	E2	P001 IBC02 R001		MP19	T4	TP1
1160	ДИМЕТИЛ-АМИН, ВОДЕНИ РАСТВОР	3	FC	II	3 +8		1 L	E2	P001 IBC02		MP19	T7	TP1
1161	ДИМЕТИЛ-КАРБОНАТ	3	F1	II	3		1 L	E2	P001 IBC02 R001		MP19	T4	TP1
1162	ДИМЕТИЛДИХЛОР-СИЛАН	3	FC	II	3 +8		0	E0	P010		MP19	T10	TP2 TP7
1163	ДИМЕТИЛ-ХИДРАЗИН, АСИМЕТРИЧАН	6.1	TFC	I	6.1 +3 +8	354	0	E0	P602		MP8 MP17	T20	TP2
1164	ДИМЕТИЛСУЛФИД	3	F1	II	3		1 L	E2	P001 IBC02	B8	MP19	T7	TP2

Министарство грађевинарства, саобраћаја и инфраструктуре, Одсек за транспорт опасне робе, tor@mgsi.gov.rs

ADR цистерне		Возила за превоз у цист.	Транспортна категорија (Кôдови за ограничења за тунеле)	Посебне одредбе за превоз				Број за означавање опасности	УН број	Назив и опис
Кôд цистерне	Посебне одредбе			Комади	Роба у расутом стању	Утовар, истовар и руковање	Транспортне радње			
4.3	4.3.5, 6.8.4	9.1.1.2	1.1.3.6 (8.6)	7.2.4	7.3.3	7.5.11	8.5	5.3.2.3		3.1.2
(12)	(13)	(14)	(15)	(16)	(17)	(18)	(19)	(20)	(1)	(2)
			3 (E)				S2		1139	РАСТВОР ЗА ПОВРШИНСКУ ЗАШТИТУ (површински третмани или облагања која се користе у индустријске или друге сврхе као што је заштита возила од корозије,облагање буради) (тачка паљења испод 23ºC а вискозитет према 2.2.3.1.4) (притисак паре на 50ºC највише 110 kPa)
L10CH	TU14 TU15 TE19 TE21	FL	1 (C/D)	V8		CV1 CV13 CV28	S2 S4 S9 S14	663	1143	КРОТОНАЛДЕХИД или КРОТОНАЛДЕХИД, СТАБИЛИЗОВАН
L4BN		FL	1 (D/E)				S2 S20	339	1144	КРОТОНИЛЕН
LGBF		FL	2 (D/E)				S2 S20	33	1145	ЦИКЛОХЕКСАН
LGBF		FL	2 (D/E)				S2 S20	33	1146	ЦИКЛОПЕНТАН
LGBF		FL	3 (D/E)	V12			S2	30	1147	ДЕКАХИДРО-НАФТАЛЕН
LGBF		FL	2 (D/E)				S2 S20	33	1148	ДИАЦЕТОН-АЛКОХОЛ, технички
LGBF		FL	3 (D/E)	V12			S2	30	1148	ДИАЦЕТОН-АЛКОХОЛ, хемијски чист
LGBF		FL	3 (D/E)	V12			S2	30	1149	ДИБУТИЛЕТАР
LGBF		FL	2 (D/E)				S2 S20	33	1150	1,2-ДИХЛОР-ЕТИЛЕН
LGBF		FL	3 (D/E)	V12			S2	30	1152	ДИХЛОРПЕНТАНИ
LGBF		FL	2 (D/E)				S2 S20	33	1153	ЕТИЛЕНГЛИКОЛ-ДИЕТИЛЕТАР
LGBF		FL	3 (D/E)	V12			S2	30	1153	ЕТИЛЕНГЛИКОЛДИЕТИЛЕТАР
L4BH		FL	2 (D/E)				S2 S20	338	1154	ДИЕТИЛ-АМИН
L4BN		FL	1 (D/E)				S2 S20	33	1155	ДИЕТИЛЕТАР (ЕТИЛЕТАР)
LGBF		FL	2 (D/E)				S2 S20	33	1156	ДИЕТИЛКЕТОН
LGBF		FL	3 (D/E)	V12			S2	30	1157	ДИ-ИЗО-БУТИЛКЕТОН
L4BH		FL	2 (D/E)				S2 S20	338	1158	ДИ-ИЗОПРОПИЛ-АМИН
LGBF		FL	2 (D/E)				S2 S20	33	1159	ДИ-ИЗОПРОПИЛ-ЕТАР
L4BH		FL	2 (D/E)				S2 S20	338	1160	ДИМЕТИЛ-АМИН, ВОДЕНИ РАСТВОР
LGBF		FL	2 (D/E)				S2 S20	33	1161	ДИМЕТИЛ-КАРБОНАТ
L4BH		FL	2 (D/E)				S2 S20	X338	1162	ДИМЕТИЛДИХЛОР-СИЛАН
L10CH	TU14 TU15 TE19 TE21	FL	1 (C/D)			CV1 CV13 CV28	S2 S9 S14	663	1163	ДИМЕТИЛ-ХИДРАЗИН, АСИМЕТРИЧАН
L1.5BN		FL	2 (D/E)				S2 S20	33	1164	ДИМЕТИЛСУЛФИД

UN број	Назив и опис	Класа	Класи-фикаци-они кôд	Група паковања	Додатне опасности	Посебне одредбе	Ограничене количине		Амбалажа			Пренос. цист. и конт. за робу у рас. ст.	
									Упутства за паковање	Посебне одредбе за паковање	Одредбе за заједничко паковање	Упутства	Посебне одредбе
	3.1.2	2.2	2.2	2.1.1.3	5.2.2	3.3	3.4	3.5.1.2	4.1.4	4.1.4	4.1.10	4.2.5.2 7.3.2	4.2.5.3
(1)	(2)	(3a)	(3b)	(4)	(5)	(6)	(7a)	(7b)	(8)	(9a)	(9b)	(10)	(11)
1165	ДИОКСАН	3	F1	II	3		1 L	E2	P001 IBC02 R001		MP19	T4	TP1
1166	ДИОКСОЛАН	3	F1	II	3		1 L	E2	P001 IBC02 R001		MP19	T4	TP1
1167	ДИВИНИЛЕТАР, СТАБИЛИЗОВАН	3	F1	I	3	386 676	0	E3	P001		MP7 MP17	T11	TP2
1170	ЕТАНОЛ (ЕТИЛАЛКОХОЛ) или ЕТАНОЛ, РАСТВОР (ЕТИЛАЛКОХОЛ, РАСТВОР)	3	F1	II	3	144 601	1 L	E2	P001 IBC02 R001		MP19	T4	TP1
1170	ЕТАНОЛ, РАСТВОР (ЕТИЛАЛКОХОЛ, РАСТВОР)	3	F1	III	3	144 601	5 L	E1	P001 IBC03 LP01 R001		MP19	T2	TP1
1171	ЕТИЛЕНГЛИКОЛ-МОНОЕТИЛЕТАР	3	F1	III	3		5 L	E1	P001 IBC03 LP01 R001		MP19	T2	TP1
1172	ЕТИЛЕНГЛИКОЛ-МОНОЕТИЛЕТАР-АЦЕТАТ	3	F1	III	3		5 L	E1	P001 IBC03 LP01 R001		MP19	T2	TP1
1173	ЕТИЛАЦЕТАТ	3	F1	II	3		1 L	E2	P001 IBC02 R001		MP19	T4	TP1
1175	ЕТИЛБЕНЗЕН	3	F1	II	3		1 L	E2	P001 IBC02 R001		MP19	T4	TP1
1176	ТРИЕТИЛБОРАТ	3	F1	II	3		1 L	E2	P001 IBC02 R001		MP19	T4	TP1
1177	2-ЕТИЛБУТИЛ-АЦЕТАТ	3	F1	III	3		5 L	E1	P001 IBC03 LP01 R001		MP19	T2	TP1
1178	2-ЕТИЛБУТИР-АЛДЕХИД	3	F1	II	3		1 L	E2	P001 IBC02 R001		MP19	T4	TP1
1179	ЕТИЛБУТИЛЕТАР	3	F1	II	3		1 L	E2	P001 IBC02 R001		MP19	T4	TP1
1180	ЕТИЛБУТИРАТ	3	F1	III	3		5 L	E1	P001 IBC03 LP01 R001		MP19	T2	TP1
1181	ЕТИЛХЛОРАЦЕТАТ	6.1	TF1	II	6.1 +3		100 ml	E4	P001 IBC02		MP15	T7	TP2
1182	ЕТИЛХЛОР-ФОРМИЈАТ	6.1	TFC	I	6.1 +3 +8	354	0	E0	P602		MP8 MP17	T20	TP2
1183	ЕТИЛДИХЛОР-СИЛАН	4.3	WFC	I	4.3 +3 +8		0	E0	P401	RR7	MP2	T14	TP2 TP7
1184	ЕТИЛЕНДИХЛОРИД	3	FT1	II	3 +6.1		1 L	E2	P001 IBC02		MP19	T7	TP1
1185	ЕТИЛЕНИМИН, СТАБИЛИЗОВАН	6.1	TF1	I	6.1 +3	354 386 676	0	E0	P601		MP2	T22	TP2
1188	ЕТИЛЕНГЛИКОЛ-МОНОМЕТИЛЕТАР	3	F1	III	3		5 L	E1	P001 IBC03 LP01 R001		MP19	T2	TP1
1189	ЕТИЛЕНГЛИКОЛ-МОНОМЕТИЛЕТАР-АЦЕТАТ	3	F1	III	3		5 L	E1	P001 IBC03 LP01 R001		MP19	T2	TP1
1190	ЕТИЛФОРМИЈАТ	3	F1	II	3		1 L	E2	P001 IBC02 R001		MP19	T4	TP1
1191	ОКТИЛАЛДЕХИДИ	3	F1	III	3		5 L	E1	P001 IBC03 LP01 R001		MP19	T2	TP1

Министарство грађевинарства, саобраћаја и инфраструктуре, Одсек за транспорт опасне робе, tor@mgsi.gov.rs

ADR цистерне		Возила за превоз у цист.	Транспортна категорија (Кôдови за ограничења за тунеле)	Посебне одредбе за превоз у				Број за означавање опасности	УН број	Назив и опис
Кôд цистерне	Посебне одредбе			Комади	Роба у расутом стању	Утовар, истовар и руковање	Транспортне радње			
4.3	4.3.5, 6.8.4	9.1.1.2	1.1.3.6 (8.6)	7.2.4	7.3.3	7.5.11	8.5	5.3.2.3		3.1.2
(12)	(13)	(14)	(15)	(16)	(17)	(18)	(19)	(20)	(1)	(2)
LGBF		FL	2 (D/E)				S2 S20	33	1165	ДИОКСАН
LGBF		FL	2 (D/E)				S2 S20	33	1166	ДИОКСОЛАН
L4BN		FL	1 (D/E)	V8			S2 S4 S20	339	1167	ДИВИНИЛЕТАР, СТАБИЛИЗОВАН
LGBF		FL	2 (D/E)				S2 S20	33	1170	ЕТАНОЛ (ЕТИЛАЛКОХОЛ) или ЕТАНОЛ, РАСТВОР (ЕТИЛАЛКОХОЛ, РАСТВОР)
LGBF		FL	3 (D/E)	V12			S2	30	1170	ЕТАНОЛ, РАСТВОР (ЕТИЛАЛКОХОЛ, РАСТВОР)
LGBF		FL	3 (D/E)	V12			S2	30	1171	ЕТИЛЕНГЛИКОЛ-МОНОЕТИЛЕТАР
LGBF		FL	3 (D/E)	V12			S2	30	1172	ЕТИЛЕНГЛИКОЛ-МОНОЕТИЛЕТАР-АЦЕТАТ
LGBF		FL	2 (D/E)				S2 S20	33	1173	ЕТИЛАЦЕТАТ
LGBF		FL	2 (D/E)				S2 S20	33	1175	ЕТИЛБЕНЗЕН
LGBF		FL	2 (D/E)				S2 S20	33	1176	ТРИЕТИЛБОРАТ
LGBF		FL	3 (D/E)	V12			S2	30	1177	2-ЕТИЛБУТИЛ-АЦЕТАТ
LGBF		FL	2 (D/E)				S2 S20	33	1178	2-ЕТИЛБУТИР-АЛДЕХИД
LGBF		FL	2 (D/E)				S2 S20	33	1179	ЕТИЛБУТИЛЕТАР
LGBF		FL	3 (D/E)	V12			S2	30	1180	ЕТИЛБУТИРАТ
L4BH	TU15 TE19	FL	2 (D/E)			CV13 CV28	S2 S9 S19	63	1181	ЕТИЛХЛОРАЦЕТАТ
L10CH	TU14 TU15 TE19 TE21	FL	1 (C/D)			CV1 CV13 CV28	S2 S9 S14	663	1182	ЕТИЛХЛОР-ФОРМИЈАТ
L10DH	TU14 TU23 TE21 TM2 TM3	FL	0 (B/E)	V1		CV23	S2 S20	X338	1183	ЕТИЛДИХЛОР-СИЛАН
L4BH	TU15	FL	2 (D/E)			CV13 CV28	S2 S19	336	1184	ЕТИЛЕНДИХЛОРИД
L15CH	TU14 TU15 TE19 TE21	FL	1 (C/D)	V8		CV1 CV13 CV28	S2 S4 S9 S14	663	1185	ЕТИЛЕНИМИН, СТАБИЛИЗОВАН
LGBF		FL	3 (D/E)	V12			S2	30	1188	ЕТИЛЕНГЛИКОЛ-МОНОМЕТИЛЕТАР
LGBF		FL	3 (D/E)	V12			S2	30	1189	ЕТИЛЕНГЛИКОЛ-МОНОМЕТИЛЕТАР-АЦЕТАТ
LGBF		FL	2 (D/E)				S2 S20	33	1190	ЕТИЛФОРМИЈАТ
LGBF		FL	3 (D/E)	V12			S2	30	1191	ОКТИЛАЛДЕХИДИ

UN број	Назив и опис	Класа	Класи-фикациони кôд	Група паковања	Додатне опасности	Посебне одредбе	Ограничене количине		Амбалажа			Пренос. цист. и конт. за робу у рас. ст.	
									Упутства за паковање	Посебне одредбе за паковање	Одредбе за заједничко паковање	Упутства	Посебне одредбе
	3.1.2	2.2	2.2	2.1.1.3	5.2.2	3.3	3.4	3.5.1.2	4.1.4	4.1.4	4.1.10	4.2.5.2 7.3.2	4.2.5.3
(1)	(2)	(3a)	(3b)	(4)	(5)	(6)	(7a)	(7b)	(8)	(9a)	(9b)	(10)	(11)
1192	ЕТИЛЛАКТАТ	3	F1	III	3		5 L	E1	P001 IBC03 LP01 R001		MP19	T2	TP1
1193	ЕТИЛМЕТИЛКЕТОН (МЕТИЛЕТИЛКЕТОН)	3	F1	II	3		1 L	E2	P001 IBC02 R001		MP19	T4	TP1
1194	ЕТИЛНИТРИТ, РАСТВОР	3	FT1	I	3 +6.1		0	E0	P001		MP7 MP17		
1195	ЕТИЛ-ПРОПИОНАТ	3	F1	II	3		1 L	E2	P001 IBC02 R001		MP19	T4	TP1
1196	ЕТИЛТРИХЛОР-СИЛАН	3	FC	II	3 +8		0	E0	P010		MP19	T10	TP2 TP7
1197	ЕКСТРАКТИ, ТЕЧНИ, за укус или арому (притисак паре на 50ºC већи од 110 kPa)	3	F1	II	3	601 640C	5 L	E2	P001		MP19	T4	TP1 TP8
1197	ЕКСТРАКТИ, ТЕЧНИ, за укус или арому (притисак паре на 50ºC највише 110 kPa)	3	F1	II	3	601 640D	5 L	E2	P001 IBC02 R001		MP19	T4	TP1 TP8
1197	ЕКСТРАКТИ, ТЕЧНИ, за укус или арому	3	F1	III	3	601	5 L	E1	P001 IBC03 LP01 R001		MP19	T2	TP1
1197	ЕКСТРАКТИ, ТЕЧНИ, за укус или арому (тачка паљења испод 23ºC а вискозитет према 2.2.3.1.4) (притисак паре на 50ºC већи од 110 kPa)	3	F1	III	3	601	5 L	E1	P001 R001		MP19		
1197	ЕКСТРАКТИ, ТЕЧНИ, за укус или арому (тачка паљења испод 23ºC а вискозитет према 2.2.3.1.4) (притисак паре на 50ºC највише 110 kPa)	3	F1	III	3	601	5 L	E1	P001 IBC02 R001	BB4	MP19		
1198	ФОРМАЛДЕХИД, РАСТВОР, ЗАПАЉИВ	3	FC	III	3 +8		5 L	E1	P001 IBC03 R001		MP19	T4	TP1
1199	ФУРАЛДЕХИДИ	6.1	TF1	II	6.1 +3		100 ml	E4	P001 IBC02		MP15	T7	TP2
1201	ПАТОЧНО УЉЕ	3	F1	II	3		1 L	E2	P001 IBC02 R001		MP19	T4	TP1
1201	ПАТОЧНО УЉЕ	3	F1	III	3		5 L	E1	P001 IBC03 LP01 R001		MP19	T2	TP1
1202	ДИЗЕЛ ГОРИВО или ГАЗОЛ или УЉЕ ЗА ЛОЖЕЊЕ, ЛАКО (тачка паљења највише 60ºC)	3	F1	III	3	640K 664	5 L	E1	P001 IBC03 LP01 R001		MP19	T2	TP1
1202	ДИЗЕЛ ГОРИВО које одговара EN 590:2013 + A1:2017 или ГАЗОЛ или УЉЕ ЗА ЛОЖЕЊЕ, ЛАКО, тачка паљења према EN 590:2013 + A1:2017	3	F1	III	3	640L 664	5 L	E1	P001 IBC03 LP01 R001		MP19	T2	TP1
1202	ДИЗЕЛ ГОРИВО или ГАЗОЛ или УЉЕ ЗА ЛОЖЕЊЕ, ЛАКО (тачка паљења изнад 60ºC до укључиво 100ºC)	3	F1	III	3	640M 664	5 L	E1	P001 IBC03 LP01 R001		MP19	T2	TP1
1203	БЕНЗИН или ГОРИВО ЗА ОТО МОТОРЕ	3	F1	II	3	243 534 664	1 L	E2	P001 IBC02 R001	BB2	MP19	T4	TP1
1204	НИТРОГЛИЦЕРИН, АЛКОХОЛНИ РАСТВОР, са највише 1% нитроглицерина	3	D	II	3	28 601	1 L	E0	P001 IBC02	PP5	MP2		
1206	ХЕПТАНИ	3	F1	II	3		1 L	E2	P001 IBC02 R001		MP19	T4	TP1
1207	ХЕКСАЛДЕХИД	3	F1	III	3		5 L	E1	P001 IBC03 LP01 R001		MP19	T2	TP1
1208	ХЕКСАНИ	3	F1	II	3		1 L	E2	P001 IBC02 R001		MP19	T4	TP1
1210	ШТАМПАРСКЕ БОЈЕ, запаљиве или ДОДАТНЕ МАТЕРИЈЕ ЗА БОЈУ (укључујући разређиваче или раствараче), запаљиве	3	F1	I	3	163 367	500 ml	E3	P001		MP7 MP17	T11	TP1 TP8
1210	ШТАМПАРСКЕ БОЈЕ, запаљиве или ДОДАТНЕ МАТЕРИЈЕ ЗА БОЈУ (укључујући разређиваче или раствараче), запаљиве (притисак паре на 50 ºC изнад 110 kPa)	3	F1	II	3	163 367 640C	5 L	E2	P001	PP1	MP19	T4	TP1 TP8

Министарство грађевинарства, саобраћаја и инфраструктуре, Одсек за транспорт опасне робе, tor@mgsi.gov.rs

ADR цистерне		Возила за превоз у цист.	Транспортна категорија (Кôдови за ограничења за тунеле)	Посебне одредбе за превоз				Број за означавање опасности	УН број	Назив и опис
Кôд цистерне	Посебне одредбе			Комади	Роба у расутом стању	Утовар, истовар и руковање	Транспортне радње			
4.3	4.3.5, 6.8.4	9.1.1.2	1.1.3.6 (8.6)	7.2.4	7.3.3	7.5.11	8.5	5.3.2.3		3.1.2
(12)	(13)	(14)	(15)	(16)	(17)	(18)	(19)	(20)	(1)	(2)
LGBF		FL	3 (D/E)	V12			S2	30	1192	ЕТИЛЛАКТАТ
LGBF		FL	2 (D/E)				S2 S20	33	1193	ЕТИЛМЕТИЛКЕТОН (МЕТИЛЕТИЛКЕТОН)
L10CH	TU14 TU15 TE21	FL	1 (C/E)			CV13 CV28	S2 S22	336	1194	ЕТИЛНИТРИТ, РАСТВОР
LGBF		FL	2 (D/E)				S2 S20	33	1195	ЕТИЛ-ПРОПИОНАТ
L4BH		FL	2 (D/E)				S2 S20	X338	1196	ЕТИЛТРИХЛОР-СИЛАН
L1.5BN		FL	2 (D/E)				S2 S20	33	1197	ЕКСТРАКТИ, ТЕЧНИ, за укус или арому (притисак паре на 50ºC већи од 110 kPa)
LGBF		FL	2 (D/E)				S2 S20	33	1197	ЕКСТРАКТИ, ТЕЧНИ, за укус или арому (притисак паре на 50ºC највише 110 kPa)
LGBF		FL	3 (D/E)	V12			S2	30	1197	ЕКСТРАКТИ, ТЕЧНИ, за укус или арому
			3 (E)				S2		1197	ЕКСТРАКТИ, ТЕЧНИ, за укус или арому (тачка паљења испод 23ºC а вискозитет према 2.2.3.1.4) (притисак паре на 50ºC већи од 110 kPa)
			3 (E)				S2		1197	ЕКСТРАКТИ, ТЕЧНИ, за укус или арому (тачка паљења испод 23ºC а вискозитет према 2.2.3.1.4) (притисак паре на 50ºC највише 110 kPa)
L4BN		FL	3 (D/E)	V12			S2	38	1198	ФОРМАЛДЕХИД, РАСТВОР, ЗАПАЉИВ
L4BH	TU15 TE19	FL	2 (D/E)			CV13 CV28	S2 S9 S19	63	1199	ФУРАЛДЕХИДИ
LGBF		FL	2 (D/E)				S2 S20	33	1201	ПАТОЧНО УЉЕ
LGBF		FL	3 (D/E)	V12			S2	30	1201	ПАТОЧНО УЉЕ
LGBF		FL	3 (D/E)	V12			S2	30	1202	ДИЗЕЛ ГОРИВО или ГАЗОЛ или УЉЕ ЗА ЛОЖЕЊЕ, ЛАКО (тачка паљења највише 60ºC)
LGBF		AT	3 (D/E)	V12			S2	30	1202	ДИЗЕЛ ГОРИВО које одговара EN 590:2013 + A1:2017 или ГАЗОЛ или УЉЕ ЗА ЛОЖЕЊЕ, ЛАКО, тачка паљења према EN 590:2013 + A1:2017
LGBV		AT	3 (D/E)	V12				30	1202	ДИЗЕЛ ГОРИВО или ГАЗОЛ или УЉЕ ЗА ЛОЖЕЊЕ, ЛАКО (тачка паљења изнад 60ºC до укључиво 100ºC)
LGBF	TU9	FL	2 (D/E)				S2 S20	33	1203	БЕНЗИН или ГОРИВО ЗА ОТО МОТОРЕ
			2 (B)				S2 S14		1204	НИТРОГЛИЦЕРИН, АЛКОХОЛНИ РАСТВОР, са највише 1% нитроглицерина
LGBF		FL	2 (D/E)				S2 S20	33	1206	ХЕПТАНИ
LGBF		FL	3 (D/E)	V12			S2	30	1207	ХЕКСАЛДЕХИД
LGBF		FL	2 (D/E)				S2 S20	33	1208	ХЕКСАНИ
L4BN		FL	1 (D/E)				S2 S20	33	1210	ШТАМПАРСКЕ БОЈЕ, запаљиве или ДОДАТНЕ МАТЕРИЈЕ ЗА БОЈУ (укључујући разређиваче или растваче), запаљиве
L1.5BN		FL	2 (D/E)				S2 S20	33	1210	ШТАМПАРСКЕ БОЈЕ, запаљиве или ДОДАТНЕ МАТЕРИЈЕ ЗА БОЈУ (укључујући разређиваче или растваче), запаљиве (притисак паре на 50 ºC изнад 110 kPa)

UN број	Назив и опис	Класа	Класи-фикациони кôд	Група паковања	Ознаке опасности	Посебне одредбе	Ограничене и изузете количине		Амбалажа			Пренос. цист. и конт. за робу у рас. ст.	
									Упутства за паковање	Посебне одредбе за паковање	Одредбе за заједничко паковање	Упутства	Посебне одредбе
	3.1.2	2.2	2.2	2.1.1.3	5.2.2	3.3	3.4	3.5.1.2	4.1.4	4.1.4	4.1.10	4.2.5.2 7.3.2	4.2.5.3
(1)	(2)	(3a)	(3b)	(4)	(5)	(6)	(7a)	(7b)	(8)	(9a)	(9b)	(10)	(11)
1210	ШТАМПАРСКЕ БОЈЕ, запаљиве или ДОДАТНЕ МАТЕРИЈЕ ЗА БОЈУ (укључујући разређиваче или растваче), запаљиве (притисак паре на 50ºC највише 110 kPa)	3	F1	II	3	163 367 640D	5 L	E2	P001 IBC02 R001	PP1	MP19	T4	TP1 TP8
1210	ШТАМПАРСКЕ БОЈЕ, запаљиве или ДОДАТНЕ МАТЕРИЈЕ ЗА БОЈУ (укључујући разређиваче или растваче), запаљиве	3	F1	III	3	163 367	5 L	E1	P001 IBC03 LP01 R001	PP1	MP19	T2	TP1
1210	ШТАМПАРСКЕ БОЈЕ, запаљиве или ДОДАТНЕ МАТЕРИЈЕ ЗА БОЈУ (укључујући разређиваче или растваче), запаљиве (тачка паљења испод 23ºC а вискозитет према 2.2.3.1.4) (притисак паре на 50ºC већи од 110 kPa)	3	F1	III	3	163 367	5 L	E1	P001 R001	PP1	MP19		
1210	ШТАМПАРСКЕ БОЈЕ, запаљиве или ДОДАТНЕ МАТЕРИЈЕ ЗА БОЈУ (укључујући разређиваче или растваче), запаљиве (тачка паљења испод 23ºC а вискозитет према 2.2.3.1.4) (притисак паре на 50ºC највише 110 kPa)	3	F1	III	3	163 367	5 L	E1	P001 IBC02 R001	PP1 BB4	MP19		
1212	ИЗО-БУТАНОЛ (ИЗО-БУТИЛАЛКОХОЛ)	3	F1	III	3		5 L	E1	P001 IBC03 LP01 R001		MP19	T2	TP1
1213	ИЗО-БУТИЛАЦЕТАТ	3	F1	II	3		1 L	E2	P001 IBC02 R001		MP19	T4	TP1
1214	ИЗО-БУТИЛ-АМИН	3	FC	II	3 +8		1 L	E2	P001 IBC02		MP19	T7	TP1
1216	ИЗООКТЕНИ	3	F1	II	3		1 L	E2	P001 IBC02 R001		MP19	T4	TP1
1218	ИЗОПРЕН, СТАБИЛИЗОВАН	3	F1	I	3	386 676	0	E3	P001		MP7 MP17	T11	TP2
1219	ИЗОПРОПАНОЛ (ИЗОПРОПИЛ-АЛКОХОЛ)	3	F1	II	3	601	1 L	E2	P001 IBC02 R001		MP19	T4	TP1
1220	ИЗОПРОПИЛАЦЕТАТ	3	F1	II	3		1 L	E2	P001 IBC02 R001		MP19	T4	TP1
1221	ИЗОПРОПИЛАМИН	3	FC	I	3 +8		0	E0	P001		MP7 MP17	T11	TP2
1222	ИЗОПРОПИЛНИТРАТ	3	F1	II	3		1 L	E2	P001 IBC02 R001	B7	MP19		
1223	КЕРОЗИН	3	F1	III	3	664	5 L	E1	P001 IBC03 LP01 R001		MP19	T2	TP2
1224	КЕТОНИ, ТЕЧНИ, Н.Д.Н. (притисак паре на 50ºC већи од 110kPa)	3	F1	II	3	274 640C	1 L	E2	P001		MP19	T7	TP1 TP8 TP28
1224	КЕТОНИ, ТЕЧНИ, Н.Д.Н. (притисак паре на 50ºC највише 110kPa)	3	F1	II	3	274 640D	1 L	E2	P001 IBC02 R001		MP19	T7	TP1 TP8 TP28
1224	КЕТОНИ, ТЕЧНИ, Н.Д.Н.	3	F1	III	3	274	5 L	E1	P001 IBC03 LP01 R001		MP19	T4	TP1 TP29
1228	МЕРКАПТАНИ, ТЕЧНИ, ЗАПАЉИВИ, ОТРОВНИ или МЕРКАПТАН СМЕША, ТЕЧНА, ЗАПАЉИВА, ОТРОВНА, Н.Д.Н.	3	FT1	II	3 +6.1	274	1 L	E0	P001 IBC02		MP19	T11	TP2 TP27
1228	МЕРКАПТАНИ, ТЕЧНИ, ЗАПАЉИВИ, ОТРОВНИ или МЕРКАПТАН СМЕША, ТЕЧНА, ЗАПАЉИВА, ОТРОВНА, Н.Д.Н.	3	FT1	III	3 +6.1	274	5 L	E1	P001 IBC03 R001		MP19	T7	TP1 TP28
1229	МЕЗИТИЛОКСИД	3	F1	III	3		5 L	E1	P001 IBC03 LP01 R001		MP19	T2	TP1
1230	МЕТАНОЛ	3	FT1	II	3 +6.1	279	1 L	E2	P001 IBC02		MP19	T7	TP2
1231	МЕТИЛАЦЕТАТ	3	F1	II	3		1 L	E2	P001 IBC02 R001		MP19	T4	TP1

Министарство грађевинарства, саобраћаја и инфраструктуре, Одсек за транспорт опасне робе, tor@mgsi.gov.rs

ADR цистерне		Возила на превоз у цист.	Транспортна категорија (Кôдови за ограничења за тунеле)	Посебне одредбе за превоз				Број за означавање опасности	УН број	Назив и опис
Кôд цистерне	Посебне одредбе			Комади	Роба у расутом стању	Утовар, истовар и руковање	Транспортне радње			
4.3	4.3.5, 6.8.4	9.1.1.2	1.1.3.6 (8.6)	7.2.4	7.3.3	7.5.11	8.5	5.3.2.3		3.1.2
(12)	(13)	(14)	(15)	(16)	(17)	(18)	(19)	(20)	(1)	(2)
LGBF		FL	2 (D/E)				S2 S20	33	1210	ШТАМПАРСКЕ БОЈЕ, запаљиве или ДОДАТНЕ МАТЕРИЈЕ ЗА БОЈУ (укључујући разређиваче или раствараче), запаљиве (притисак паре на 50ºC највише 110 kPa)
LGBF		FL	3 (D/E)	V12			S2	30	1210	ШТАМПАРСКЕ БОЈЕ, запаљиве или ДОДАТНЕ МАТЕРИЈЕ ЗА БОЈУ (укључујући разређиваче или раствараче), запаљиве
			3 (E)				S2		1210	ШТАМПАРСКЕ БОЈЕ, запаљиве или ДОДАТНЕ МАТЕРИЈЕ ЗА БОЈУ (укључујући разређиваче или раствараче), запаљиве (тачка паљења испод 23ºC а вискозитет према 2.2.3.1.4) (притисак паре на 50ºC већи од 110 kPa)
			3 (E)				S2		1210	ШТАМПАРСКЕ БОЈЕ, запаљиве или ДОДАТНЕ МАТЕРИЈЕ ЗА БОЈУ (укључујући разређиваче или раствараче), запаљиве (тачка паљења испод 23ºC а вискозитет према 2.2.3.1.4) (притисак паре на 50ºC највише 110 kPa)
LGBF		FL	3 (D/E)	V12			S2	30	1212	ИЗО-БУТАНОЛ (ИЗО-БУТИЛАЛКОХОЛ)
LGBF		FL	2 (D/E)				S2 S20	33	1213	ИЗО-БУТИЛАЦЕТАТ
L4BH		FL	2 (D/E)				S2 S20	338	1214	ИЗО-БУТИЛ-АМИН
LGBF		FL	2 (D/E)				S2 S20	33	1216	ИЗООКТЕНИ
L4BN		FL	1 (D/E)	V8			S2 S4 S20	339	1218	ИЗОПРЕН, СТАБИЛИЗОВАН
LGBF		FL	2 (D/E)				S2 S20	33	1219	ИЗОПРОПАНОЛ (ИЗОПРОПИЛ-АЛКОХОЛ)
LGBF		FL	2 (D/E)				S2 S20	33	1220	ИЗОПРОПИЛАЦЕТАТ
L10CH	TU14 TE21	FL	1 (C/E)				S2 S20	338	1221	ИЗОПРОПИЛАМИН
			2 (E)				S2 S20		1222	ИЗОПРОПИЛНИТРАТ
LGBF		FL	3 (D/E)	V12			S2	30	1223	КЕРОЗИН
L1.5BN		FL	2 (D/E)				S2 S20	33	1224	КЕТОНИ, ТЕЧНИ, Н.Д.Н. (притисак паре на 50ºC већи од 110kPa)
LGBF		FL	2 (D/E)				S2 S20	33	1224	КЕТОНИ, ТЕЧНИ, Н.Д.Н. (притисак паре на 50ºC највише 110kPa)
LGBF		FL	3 (D/E)	V12			S2	30	1224	КЕТОНИ, ТЕЧНИ, Н.Д.Н.
L4BH	TU15	FL	2 (D/E)			CV13 CV28	S2 S19	336	1228	МЕРКАПТАНИ, ТЕЧНИ, ЗАПАЉИВИ, ОТРОВНИ или МЕРКАПТАН СМЕША, ТЕЧНА, ЗАПАЉИВА, ОТРОВНА, Н.Д.Н.
L4BH	TU15	FL	3 (D/E)	V12		CV13 CV28	S2	36	1228	МЕРКАПТАНИ, ТЕЧНИ, ЗАПАЉИВИ, ОТРОВНИ или МЕРКАПТАН СМЕША, ТЕЧНА, ЗАПАЉИВА, ОТРОВНА, Н.Д.Н.
LGBF		FL	3 (D/E)	V12			S2	30	1229	МЕЗИТИЛОКСИД
L4BH	TU15	FL	2 (D/E)			CV13 CV28	S2 S19	336	1230	МЕТАНОЛ
LGBF		FL	2 (D/E)				S2 S20	33	1231	МЕТИЛАЦЕТАТ

UN број	Назив и опис	Класа	Класификациони кôд	Група паковања	Лисници опасности	Посебне одредбе	Ограничене и изузете количине		Амбалажа			Прен. цист. и конт. за робу у рас. ст.	
									Упутства за паковање	Посебне одредбе за паковање	Одредбе за заједничко паковање	Упутства	Посебне одредбе
	3.1.2	2.2	2.2	2.1.1.3	5.2.2	3.3	3.4	3.5.1.2	4.1.4	4.1.4	4.1.10	4.2.5.2 7.3.2	4.2.5.3
(1)	(2)	(3a)	(3b)	(4)	(5)	(6)	(7a)	(7b)	(8)	(9a)	(9b)	(10)	(11)
1233	МЕТИЛАМИЛ-АЦЕТАТ	3	F1	III	3		5 L	E1	P001 IBC03 LP01 R001		MP19	T2	TP1
1234	МЕТИЛАЛ	3	F1	II	3		1 L	E2	P001 IBC02	B8	MP19	T7	TP2
1235	МЕТИЛ-АМИН, ВОДЕНИ РАСТВОР	3	FC	II	3 +8		1 L	E2	P001 IBC02		MP19	T7	TP1
1237	МЕТИЛБУТИРАТ	3	F1	II	3		1 L	E2	P001 IBC02 R001		MP19	T4	TP1
1238	МЕТИЛХЛОР-ФОРМИЈАТ	6.1	TFC	I	6.1 +3 +8	354	0	E0	P602		MP8 MP17	T22	TP2
1239	МЕТИЛХЛОР-МЕТИЛЕТАР	6.1	TF1	I	6.1 +3	354	0	E0	P602		MP8 MP17	T22	TP2
1242	МЕТИЛДИХЛОР-СИЛАН	4.3	WFC	I	4.3 +3 +8		0	E0	P401	RR7	MP2	T14	TP2 TP7
1243	МЕТИЛФОРМИЈАТ	3	F1	I	3		0	E3	P001		MP7 MP17	T11	TP2
1244	МЕТИЛХИДРАЗИН	6.1	TFC	I	6.1 +3 +8	354	0	E0	P602		MP8 MP17	T22	TP2
1245	МЕТИЛ ИЗО-БУТИЛКЕТОН	3	F1	II	3		1 L	E2	P001 IBC02 R001		MP19	T4	TP1
1246	МЕТИЛИЗОПРОПЕНИЛКЕТОН, СТАБИЛИЗОВАН	3	F1	II	3	386 676	1 L	E2	P001 IBC02 R001		MP19	T4	TP1
1247	МЕТИЛ-МЕТАКРИЛАТ, МОНОМЕР, СТАБИЛИЗОВАН	3	F1	II	3	386 676	1 L	E2	P001 IBC02 R001		MP19	T4	TP1
1248	МЕТИЛ-ПРОПИОНАТ	3	F1	II	3		1 L	E2	P001 IBC02 R001		MP19	T4	TP1
1249	МЕТИЛ-ПРОПИЛКЕТОН	3	F1	II	3		1 L	E2	P001 IBC02 R001		MP19	T4	TP1
1250	МЕТИЛТРИХЛОР-СИЛАН	3	FC	II	3 +8		0	E0	P010		MP19	T10	TP2 TP7
1251	МЕТИЛВИНИЛ-КЕТОН, СТАБИЛИЗОВАН	6.1	TFC	I	6.1 +3 +8	354 386 676	0	E0	P601	RR7	MP8 MP17	T22	TP2
1259	НИКЛТЕТРА-КАРБОНИЛ	6.1	TF1	I	6.1 +3		0	E0	P601		MP2		
1261	НИТРОМЕТАН	3	F1	II	3		1 L	E0	P001 R001	RR2	MP19		
1262	ОКТАНИ	3	F1	II	3		1 L	E2	P001 IBC02 R001		MP19	T4	TP1
1263	БОЈЕ (боја, лак, емајл, бајц, шелак, фирнајз, средство за полирање, пуниоци) или ДОДАТНИ МАТЕРИЈАЛИ ЗА БОЈЕ (укључујући разређиваче и растваpаче)	3	F1	I	3	163 367 650	500 ml	E3	P001		MP7 MP17	T11	TP1 TP8 TP27
1263	БОЈЕ (боја, лак, емајл, бајц, шелак, фирнајз, средство за полирање, пуниоци) или ДОДАТНИ МАТЕРИЈАЛИ ЗА БОЈЕ (укључујући разређиваче и растваpаче) (притисак паре на 50ºC већи од 110kPa)	3	F1	II	3	163 367 640C 650	5 L	E2	P001	PP1	MP19	T4	TP1 TP8 TP28
1263	БОЈЕ (боја, лак, емајл, бајц, шелак, фирнајз, средство за полирање, пуниоци) или ДОДАТНИ МАТЕРИЈАЛИ ЗА БОЈЕ (укључујући разређиваче и растваpаче) (притисак паре на 50ºC највише 110 kPa)	3	F1	II	3	163 367 640D 650	5 L	E2	P001 IBC02 R001	PP1	MP19	T4	TP1 TP8 TP28
1263	БОЈЕ (боја, лак, емајл, бајц, шелак, фирнајз, средство за полирање, пуниоци) или ДОДАТНИ МАТЕРИЈАЛИ ЗА БОЈЕ (укључујући разређиваче и растваpаче)	3	F1	III	3	163 367 650	5 L	E1	P001 IBC03 LP01 R001	PP1	MP19	T2	TP1 TP29
1263	БОЈЕ (боја, лак, емајл, бајц, шелак, фирнајз, средство за полирање, пуниоци) или ДОДАТНИ МАТЕРИЈАЛИ ЗА БОЈЕ (укључујући разређиваче и растваpаче) (тачка паљења испод 23ºC а вискозитет према 2.2.3.1.4) (притисак паре на 50ºC већи од 110 kPa)	3	F1	III	3	163 367 650	5 L	E1	P001 R001	PP1	MP19		

Министарство грађевинарства, саобраћаја и инфраструктуре, Одсек за транспорт опасне робе, tor@mgsi.gov.rs

ADR цистерне		Возила за превоз у цист.	Транспортна категорија (Кôдови за ограничења за тунеле)	Посебне одредбе за превоз				Број за означавање опасности	УН број	Назив и опис
Кôд цистерне	Посебне одредбе			Комади	Роба у расутом стању	Утовар, истовар и руковање	Транспортне радње			
4.3	4.3.5, 6.8.4	9.1.1.2	1.1.3.6 (8.6)	7.2.4	7.3.3	7.5.11	8.5	5.3.2.3		3.1.2
(12)	(13)	(14)	(15)	(16)	(17)	(18)	(19)	(20)	(1)	(2)
LGBF		FL	3 (D/E)	V12			S2	30	1233	МЕТИЛАМИЛ-АЦЕТАТ
L1.5BN		FL	2 (D/E)				S2 S20	33	1234	МЕТИЛАЛ
L4BH		FL	2 (D/E)				S2 S20	338	1235	МЕТИЛ-АМИН, ВОДЕНИ РАСТВОР
LGBF		FL	2 (D/E)				S2 S20	33	1237	МЕТИЛБУТИРАТ
L15CH	TU14 TU15 TE19 TE21	FL	1 (C/D)			CV1 CV13 CV28	S2 S9 S14	663	1238	МЕТИЛХЛОР-ФОРМИЈАТ
L15CH	TU14 TU15 TE19 TE21	FL	1 (C/D)			CV1 CV13 CV28	S2 S9 S14	663	1239	МЕТИЛХЛОР-МЕТИЛЕТАР
L10DH	TU14 TU24 TE21 TM2 TM3	FL	0 (B/E)	V1		CV23	S2 S20	X338	1242	МЕТИЛДИХЛОР-СИЛАН
L4BN		FL	1 (D/E)				S2 S20	33	1243	МЕТИЛФОРМИЈАТ
L15CH	TU14 TU15 TE19 TE21	FL	1 (C/D)			CV1 CV13 CV28	S2 S9 S14	663	1244	МЕТИЛХИДРАЗИН
LGBF		FL	2 (D/E)				S2 S20	33	1245	МЕТИЛ ИЗО-БУТИЛКЕТОН
LGBF		FL	2 (D/E)	V8			S2 S4 S20	339	1246	МЕТИЛИЗОПРОПЕНИЛКЕТОН, СТАБИЛИЗОВАН
LGBF		FL	2 (D/E)	V8			S2 S4 S20	339	1247	МЕТИЛ-МЕТАКРИЛАТ, МОНОМЕР, СТАБИЛИЗОВАН
LGBF		FL	2 (D/E)				S2 S20	33	1248	МЕТИЛ-ПРОПИОНАТ
LGBF		FL	2 (D/E)				S2 S20	33	1249	МЕТИЛ-ПРОПИЛКЕТОН
L4BH		FL	2 (D/E)				S2 S20	X338	1250	МЕТИЛТРИХЛОР-СИЛАН
L15CH	TU14 TU15 TE19 TE21	FL	1 (C/D)	V8		CV1 CV13 CV28	S2 S4 S9 S14	639	1251	МЕТИЛВИНИЛ-КЕТОН, СТАБИЛИЗОВАН
L15CH	TU14 TU15 TU31 TE19 TE21 TM3	FL	1 (C/D)			CV1 CV13 CV28	S2 S9 S14	663	1259	НИКЛТЕТРА-КАРБОНИЛ
			2 (E)				S2 S20		1261	НИТРОМЕТАН
LGBF		FL	2 (D/E)				S2 S20	33	1262	ОКТАНИ
L4BN		FL	1 (D/E)				S2 S20	33	1263	БОЈЕ (боја, лак, емајл, бајц, шелак, фирнајз, средство за полирање, пуниоци) или ДОДАТНИ МАТЕРИЈАЛИ ЗА БОЈЕ (укључујући разређиваче и раствараче)
L1.5BN		FL	2 (D/E)				S2 S20	33	1263	БОЈЕ (боја, лак, емајл, бајц, шелак, фирнајз, средство за полирање, пуниоци) или ДОДАТНИ МАТЕРИЈАЛИ ЗА БОЈЕ (укључујући разређиваче и раствараче) (притисак паре на 50ºC већи од 110kPa)
LGBF		FL	2 (D/E)				S2 S20	33	1263	БОЈЕ (боја, лак, емајл, бајц, шелак, фирнајз, средство за полирање, пуниоци) или ДОДАТНИ МАТЕРИЈАЛИ ЗА БОЈЕ (укључујући разређиваче и раствараче) (притисак паре на 50ºC највише 110 kPa)
LGBF		FL	3 (D/E)	V12			S2	30	1263	БОЈЕ (боја, лак, емајл, бајц, шелак, фирнајз, средство за полирање, пуниоци) или ДОДАТНИ МАТЕРИЈАЛИ ЗА БОЈЕ (укључујући разређиваче и раствараче)
			3 (E)				S2		1263	БОЈЕ (боја, лак, емајл, бајц, шелак, фирнајз, средство за полирање, пуниоци) или ДОДАТНИ МАТЕРИЈАЛИ ЗА БОЈЕ (укључујући разређиваче и раствараче) (тачка паљења испод 23ºC а вискозитет према 2.2.3.1.4) (притисак паре на 50ºC већи од 110 kPa)

UN број	Назив и опис	Класа	Класи-фикациони кôд	Група паковања	Ознаке опасности	Посебне одредбе	Ограничене количине		Амбалажа			Пренос. цист. и конт. за робу у рас. ст.	
									Упутства за паковање	Посебне одредбе за паковање	Одредбе за заједничко паковање	Упутства	Посебне одредбе
	3.1.2	2.2	2.2	2.1.1.3	5.2.2	3.3	3.4	3.5.1.2	4.1.4	4.1.4	4.1.10	4.2.5.2 7.3.2	4.2.5.3
(1)	(2)	(3a)	(3b)	(4)	(5)	(6)	(7a)	(7b)	(8)	(9a)	(9b)	(10)	(11)
1263	БОЈЕ (боја, лак, емајл, бајц, шелак, фирнајз, средство за полирање, пуниоци) или ДОДАТНИ МАТЕРИЈАЛИ ЗА БОЈЕ (укључујући разређиваче и растваче) (тачка паљења испод 23ºC а вискозитет према 2.2.3.1.4) (притисак паре на 50ºC највише 110 kPa)	3	F1	III	3	163 367 650	5 L	E1	P001 IBC02 R001	PP1 BB4	MP19		
1264	ПАРАЛДЕХИД	3	F1	III	3		5 L	E1	P001 IBC03 LP01 R001		MP19	T2	TP1
1265	ПЕНТАНИ, течни	3	F1	I	3		0	E3	P001		MP7 MP17	T11	TP2
1265	ПЕНТАНИ, течни	3	F1	II	3		1 L	E2	P001 IBC02	B8	MP19	T4	TP1
1266	ПАРФИМЕРИЈСКИ ПРОИЗВОДИ са запаљивим растварачима (притисак паре на 50ºC већи од 110 kPa)	3	F1	II	3	163 640C	5 L	E2	P001		MP19	T4	TP1 TP8
1266	ПАРФИМЕРИЈСКИ ПРОИЗВОДИ са запаљивим растварачима (притисак паре на 50ºC највише 110 kPa)	3	F1	II	3	163 640D	5 L	E2	P001 IBC02 R001		MP19	T4	TP1 TP8
1266	ПАРФИМЕРИЈСКИ ПРОИЗВОДИ са запаљивим растварачима	3	F1	III	3	163	5 L	E1	P001 IBC03 LP01 R001		MP19	T2	TP1
1266	ПАРФИМЕРИЈСКИ ПРОИЗВОДИ са запаљивим растварачима (тачка паљења испод 23ºC а вискозитет према 2.2.3.1.4) (притисак паре на 50ºC већи од 110 kPa)	3	F1	III	3	163	5 L	E1	P001 R001		MP19		
1266	ПАРФИМЕРИЈСКИ ПРОИЗВОДИ са запаљивим растварачем (тачка паљења испод 23ºC а вискозитет према 2.2.3.1.4) (притисак паре на 50ºC највише 110 kPa)	3	F1	III	3	163	5 L	E1	P001 IBC02 R001	BB4	MP19		
1267	СИРОВА НАФТА	3	F1	I	3	357	500 ml	E3	P001		MP7 MP17	T11	TP1 TP8
1267	СИРОВА НАФТА (притисак паре на 50ºC већи од 110 kPa)	3	F1	II	3	357 640C	1 L	E2	P001		MP19	T4	TP1 TP8
1267	СИРОВА НАФТА (притисак паре на 50ºC највише 110 kPa)	3	F1	II	3	357 640D	1 L	E2	P001 IBC02 R001		MP19	T4	TP1 TP8
1267	СИРОВА НАФТА	3	F1	III	3	357	5 L	E1	P001 IBC03 LP01 R001		MP19	T2	TP1
1268	ДЕСТИЛАТИ СИРОВЕ НАФТЕ, Н.Д.Н. или ПРОИЗВОДИ СИРОВЕ НАФТЕ, Н.Д.Н.	3	F1	I	3	664	500 ml	E3	P001		MP7 MP17	T11	TP1 TP8
1268	ДЕСТИЛАТИ СИРОВЕ НАФТЕ, Н.Д.Н. или ПРОИЗВОДИ СИРОВЕ НАФТЕ, Н.Д.Н. (притисак паре на 50ºC већи од 110 kPa)	3	F1	II	3	640C 664	1 L	E2	P001		MP19	T7	TP1 TP8 TP28
1268	ДЕСТИЛАТИ СИРОВЕ НАФТЕ или ПРОИЗВОДИ СИРОВЕ НАФТЕ, Н.Д.Н. (притисак паре на 50ºC највише 110 kPa)	3	F1	II	3	640D 664	1 L	E2	P001 IBC02 R001		MP19	T7	TP1 TP8 TP28
1268	ДЕСТИЛАТИ СИРОВЕ НАФТЕ или ПРОИЗВОДИ СИРОВЕ НАФТЕ, Н.Д.Н.	3	F1	III	3	664	5 L	E1	P001 IBC03 LP01 R001		MP19	T4	TP1 TP29
1272	БОРОВО УЉЕ	3	F1	III	3		5 L	E1	P001 IBC03 LP01 R001		MP19	T2	TP1
1274	n-ПРОПАНОЛ (n-ПРОПИЛАЛКОХОЛ, НОРМАЛАН)	3	F1	II	3		1 L	E2	P001 IBC02 R001		MP19	T4	TP1
1274	n-ПРОПАНОЛ (n-ПРОПИЛАЛКОХОЛ, НОРМАЛАН)	3	F1	III	3		5 L	E1	P001 IBC03 LP01 R001		MP19	T2	TP1
1275	ПРОПИОНАЛДЕХИД	3	F1	II	3		1 L	E2	P001 IBC02 R001		MP19	T7	TP1
1276	n-ПРОПИЛАЦЕТАТ	3	F1	II	3		1 L	E2	P001 IBC02 R001		MP19	T4	TP1
1277	ПРОПИЛАМИН	3	FC	II	3 +8		1 L	E2	P001 IBC02		MP19	T7	TP1
1278	1-ХЛОРПРОПАН	3	F1	II	3		1 L	E0	P001 IBC02	B8	MP19	T7	TP2

Министарство грађевинарства, саобраћаја и инфраструктуре, Одсек за транспорт опасне робе, tor@mgsi.gov.rs

ADR цистерне		Забрана за превоз у цист.	Транспортна категорија (Кôдови за ограничења за тунеле)	Посебне одредбе за превоз				Број за означавање опасности	УН број	Назив робе
Кôд цистерне	Посебне одредбе			Комади	Роба у расутом стању	Утовар, истовар и руковање	Транспортне радње			
4.3	4.3.5, 6.8.4	9.1.1.2	1.1.3.6 (8.6)	7.2.4	7.3.3	7.5.11	8.5	5.3.2.3		3.1.2
(12)	(13)	(14)	(15)	(16)	(17)	(18)	(19)	(20)	(1)	(2)
			3 (E)				S2		1263	БОЈЕ (боја, лак, емајл, бајц, шелак, фирнајз, средство за полирање, пуниоци) или ДОДАТНИ МАТЕРИЈАЛИ ЗА БОЈЕ (укључујући разређиваче и растваре) (тачка паљења испод 23ºC а вискозитет према 2.2.3.1.4) (притисак паре на 50ºC највише 110 kPa)
LGBF		FL	3 (D/E)	V12			S2	30	1264	ПАРАЛДЕХИД
L4BN		FL	1 (D/E)				S2 S20	33	1265	ПЕНТАНИ, течни
L1.5BN		FL	2 (D/E)				S2 S20	33	1265	ПЕНТАНИ, течни
L1.5BN		FL	2 (D/E)				S2 S20	33	1266	ПАРФИМЕРИЈСКИ ПРОИЗВОДИ са запаљивим растварачима (притисак паре на 50ºC већи од 110 kPa)
LGBF		FL	2 (D/E)				S2 S20	33	1266	ПАРФИМЕРИЈСКИ ПРОИЗВОДИ са запаљивим растварачима (притисак паре на 50ºC највише 110 kPa)
LGBF		FL	3 (D/E)	V12			S2	30	1266	ПАРФИМЕРИЈСКИ ПРОИЗВОДИ са запаљивим растварачима
			3 (E)				S2		1266	ПАРФИМЕРИЈСКИ ПРОИЗВОДИ са запаљивим растварачима (тачка паљења испод 23ºC а вискозитет према 2.2.3.1.4) (притисак паре на 50ºC већи од 110 kPa)
			3 (E)				S2		1266	ПАРФИМЕРИЈСКИ ПРОИЗВОДИ са запаљивим растварачем (тачка паљења испод 23ºC а вискозитет према 2.2.3.1.4) (притисак паре на 50ºC највише 110 kPa)
L4BN		FL	1 (D/E)				S2 S20	33	1267	СИРОВА НАФТА
L1.5BN		FL	2 (D/E)				S2 S20	33	1267	СИРОВА НАФТА (притисак паре на 50ºC већи од 110 kPa)
LGBF		FL	2 (D/E)				S2 S20	33	1267	СИРОВА НАФТА (притисак паре на 50ºC највише 110 kPa)
LGBF		FL	3 (D/E)	V12			S2	30	1267	СИРОВА НАФТА
L4BN		FL	1 (D/E)				S2 S20	33	1268	ДЕСТИЛАТИ СИРОВЕ НАФТЕ, Н.Д.Н. или ПРОИЗВОДИ СИРОВЕ НАФТЕ, Н.Д.Н.
L1.5BN		FL	2 (D/E)				S2 S20	33	1268	ДЕСТИЛАТИ СИРОВЕ НАФТЕ, Н.Д.Н. или ПРОИЗВОДИ СИРОВЕ НАФТЕ, Н.Д.Н. (притисак паре на 50ºC већи од 110 kPa)
LGBF		FL	2 (D/E)				S2 S20	33	1268	ДЕСТИЛАТИ СИРОВЕ НАФТЕ или ПРОИЗВОДИ СИРОВЕ НАФТЕ, Н.Д.Н. (притисак паре на 50ºC највише 110 kPa)
LGBF		FL	3 (D/E)	V12			S2	30	1268	ДЕСТИЛАТИ СИРОВЕ НАФТЕ или ПРОИЗВОДИ СИРОВЕ НАФТЕ, Н.Д.Н.
LGBF		FL	3 (D/E)	V12			S2	30	1272	БОРОВО УЉЕ
LGBF		FL	2 (D/E)				S2 S20	33	1274	n-ПРОПАНОЛ (n-ПРОПИЛАЛКОХОЛ, НОРМАЛАН)
LGBF		FL	3 (D/E)	V12			S2	30	1274	n-ПРОПАНОЛ (n-ПРОПИЛАЛКОХОЛ, НОРМАЛАН)
LGBF		FL	2 (D/E)				S2 S20	33	1275	ПРОПИОНАЛДЕХИД
LGBF		FL	2 (D/E)				S2 S20	33	1276	n-ПРОПИЛАЦЕТАТ
L4BH		FL	2 (D/E)				S2 S20	338	1277	ПРОПИЛАМИН
L1.5BN		FL	2 (D/E)				S2 S20	33	1278	1-ХЛОРПРОПАН

UN број	Назив и опис	Класа	Класификациони кôд	Група паковања	Лисице опасности	Посебне одредбе	Ограничене и изузете количине		Амбалажа			Прен. цист. и конт. за робу у рас. ст.	
									Упутства за паковање	Посебне одредбе за паковање	Одредбе за заједничко паковање	Упутства	Посебне одредбе
	3.1.2	2.2	2.2	2.1.1.3	5.2.2	3.3	3.4	3.5.1.2	4.1.4	4.1.4	4.1.10	4.2.5.2 7.3.2	4.2.5.3
(1)	(2)	(3a)	(3b)	(4)	(5)	(6)	(7a)	(7b)	(8)	(9a)	(9b)	(10)	(11)
1279	1,2-ДИХЛОРПРОПАН	3	F1	II	3		1 L	E2	P001 IBC02 R001		MP19	T4	TP1
1280	ПРОПИЛЕНОКСИД	3	F1	I	3		0	E3	P001		MP7 MP17	T11	TP2 TP7
1281	ПРОПИЛ-ФОРМИЈАТИ	3	F1	II	3		1 L	E2	P001 IBC02 R001		MP19	T4	TP1
1282	ПИРИДИН	3	F1	II	3		1 L	E2	P001 IBC02 R001		MP19	T4	TP2
1286	КОЛОФОНИЈУМСКО УЉЕ (притисак паре на 50ºC већи од 110 kPa)	3	F1	II	3	640C	5 L	E2	P001		MP19	T4	TP1
1286	КОЛОФОНИЈУМСКО УЉЕ (притисак паре на 50ºC највише 110 kPa)	3	F1	II	3	640D	5 L	E2	P001 IBC02 R001		MP19	T4	TP1
1286	КОЛОФОНИЈУМСКО УЉЕ	3	F1	III	3		5 L	E1	P001 IBC03 LP01 R001		MP19	T2	TP1
1286	КОЛОФОНИЈУМСКО УЉЕ (тачка паљења испод 23ºC а вискозитет према 2.2.3.1.4) (притисак паре на 50ºC већи од 110 kPa)	3	F1	III	3		5 L	E1	P001 R001		MP19		
1286	КОЛОФОНИЈУМСКО УЉЕ (тачка паљења испод 23ºC а вискозитет према 2.2.3.1.4) (притисак паре на 50ºC највише 110 kPa)	3	F1	III	3		5 L	E1	P001 IBC02 R001	BB4	MP19		
1287	КАУЧУК, РАСТВОР (притисак паре на 50ºC изнад 110 kPa)	3	F1	II	3	640C	5 L	E2	P001		MP19	T4	TP1 TP8
1287	КАУЧУК, РАСТВОР (притисак паре на 50ºC највише 110 kPa)	3	F1	II	3	640D	5 L	E2	P001 IBC02 R001		MP19	T4	TP1 TP8
1287	КАУЧУК, РАСТВОР	3	F1	III	3		5 L	E1	P001 IBC03 LP01 R001		MP19	T2	TP1
1287	КАУЧУК, РАСТВОР (тачка паљења испод 23ºC а вискозитет сходно 2.2.3.1.4) (притисак паре на 50ºC већи од 110 kPa)	3	F1	III	3		5 L	E1	P001 R001		MP19		
1287	КАУЧУК, РАСТВОР тачка паљења испод 23ºC а вискозитет сходно 2.2.3.1.4) (притисак паре на 50ºC највише 110 kPa)	3	F1	III	3		5 L	E1	P001 IBC02 R001	BB4	MP19		
1288	УЉЕ ШКРИЉАЦА	3	F1	II	3		1 L	E2	P001 IBC02 R001		MP19	T4	TP1 TP8
1288	УЉЕ ШКРИЉАЦА	3	F1	III	3		5 L	E1	P001 IBC03 LP01 R001		MP19	T2	TP1
1289	НАТРИЈУМ-МЕТИЛАТ, алкохолни раствор	3	FC	II	3 +8		1 L	E2	P001 IBC02		MP19	T7	TP1 TP8
1289	НАТРИЈУМ-МЕТИЛАТ, алкохолни раствор	3	FC	III	3 +8		5 L	E1	P001 IBC02 R001		MP19	T4	TP1
1292	ТЕТРАЕТИЛ-СИЛИКАТ	3	F1	III	3		5 L	E1	P001 IBC03 LP01 R001		MP19	T2	TP1
1293	ТИНКТУРЕ, МЕДИЦИНСКЕ	3	F1	II	3	601	1 L	E2	P001 IBC02 R001		MP19	T4	TP1 TP8
1293	ТИНКТУРЕ, МЕДИЦИНСКЕ	3	F1	III	3	601	5 L	E1	P001 IBC03 LP01 R001		MP19	T2	TP1
1294	ТОЛУЕН	3	F1	II	3		1 L	E2	P001 IBC02 R001		MP19	T4	TP1
1295	ТРИХЛОР-СИЛАН	4.3	WFC	I	4.3 +3 +8		0	E0	P401	RR7	MP2	T14	TP2 TP7
1296	ТРИЕТИЛ-АМИН	3	FC	II	3 +8		1 L	E2	P001 IBC02		MP19	T7	TP1
1297	ТРИМЕТИЛАМИН, ВОДЕНИ РАСТВОР са највише 50% (масених) триметиламина	3	FC	I	3 +8		0	E0	P001		MP7 MP17	T11	TP1
1297	ТРИМЕТИЛАМИН, ВОДЕНИ РАСТВОР са највише 50% (масених) триметиламина	3	FC	II	3 +8		1 L	E2	P001 IBC02		MP19	T7	TP1

Министарство грађевинарства, саобраћаја и инфраструктуре, Одсек за транспорт опасне робе, tor@mgsi.gov.rs

ADR цистерне		Возила на превоз у цист.	Транспортна категорија (Кôдови за ограничења за тунеле)	Посебне одредбе за превоз				Број за означавање опасности	УН број	Назив и опис
Кôд цистерне	Посебне одредбе			Комади	Роба у расутом стању	Утовар, истовар и руковање	Транспортне радње			
4.3	4.3.5, 6.8.4	9.1.1.2	1.1.3.6 (8.6)	7.2.4	7.3.3	7.5.11	8.5	5.3.2.3		3.1.2
(12)	(13)	(14)	(15)	(16)	(17)	(18)	(19)	(20)	(1)	(2)
LGBF		FL	2 (D/E)				S2 S20	33	1279	1,2-ДИХЛОРПРОПАН
L4BN		FL	1 (D/E)				S2 S20	33	1280	ПРОПИЛЕНОКСИД
LGBF		FL	2 (D/E)				S2 S20	33	1281	ПРОПИЛ-ФОРМИЈАТИ
LGBF		FL	2 (D/E)				S2 S20	33	1282	ПИРИДИН
L1.5BN		FL	2 (D/E)				S2 S20	33	1286	КОЛОФОНИЈУМСКО УЉЕ (притисак паре на 50ºC већи од 110 kPa)
LGBF		FL	2 (D/E)				S2 S20	33	1286	КОЛОФОНИЈУМСКО УЉЕ (притисак паре на 50ºC највише 110 kPa)
LGBF		FL	3 (D/E)	V12			S2	30	1286	КОЛОФОНИЈУМСКО УЉЕ
			3 (E)				S2		1286	КОЛОФОНИЈУМСКО УЉЕ (тачка паљења испод 23ºC а вискозитет према 2.2.3.1.4) (притисак паре на 50ºC већи од 110 kPa)
			3 (E)				S2		1286	КОЛОФОНИЈУМСКО УЉЕ (тачка паљења испод 23ºC а вискозитет према 2.2.3.1.4) (притисак паре на 50ºC највише 110 kPa)
L1.5BN		FL	2 (D/E)				S2 S20	33	1287	КАУЧУК, РАСТВОР (притисак паре на 50ºC изнад 110 kPa)
LGBF		FL	2 (D/E)				S2 S20	33	1287	КАУЧУК, РАСТВОР (притисак паре на 50ºC највише 110 kPa)
LGBF		FL	3 (D/E)	V12			S2	30	1287	КАУЧУК, РАСТВОР
			3 (E)				S2		1287	КАУЧУК, РАСТВОР (тачка паљења испод 23ºC а вискозитет сходно 2.2.3.1.4) (притисак паре на 50ºC већи од 110 kPa)
			3 (E)				S2		1287	КАУЧУК, РАСТВОР тачка паљења испод 23ºC а вискозитет сходно 2.2.3.1.4) (притисак паре на 50ºC највише 110 kPa)
LGBF		FL	2 (D/E)				S2 S20	33	1288	УЉЕ ШКРИЉАЦА
LGBF		FL	3 (D/E)	V12			S2	30	1288	УЉЕ ШКРИЉАЦА
L4BH		FL	2 (D/E)				S2 S20	338	1289	НАТРИЈУМ-МЕТИЛАТ, алкохолни раствор
L4BN		FL	3 (D/E)				S2	38	1289	НАТРИЈУМ-МЕТИЛАТ, алкохолни раствор
LGBF		FL	3 (D/E)	V12			S2	30	1292	ТЕТРАЕТИЛ-СИЛИКАТ
LGBF		FL	2 (D/E)				S2 S20	33	1293	ТИНКТУРЕ, МЕДИЦИНСКЕ
LGBF		FL	3 (D/E)	V12			S2	30	1293	ТИНКТУРЕ, МЕДИЦИНСКЕ
LGBF		FL	2 (D/E)				S2 S20	33	1294	ТОЛУЕН
L10DH	TU14 TU25 TE21 TM2 TM3	FL	0 (B/E)	V1		CV23	S2 S20	X338	1295	ТРИХЛОР-СИЛАН
L4BH		FL	2 (D/E)				S2 S20	338	1296	ТРИЕТИЛ-АМИН
L10CH	TU14 TE21	FL	1 (C/E)				S2 S20	338	1297	ТРИМЕТИЛАМИН, ВОДЕНИ РАСТВОР са највише 50% (масених) триметиламина
L4BH		FL	2 (D/E)				S2 S20	338	1297	ТРИМЕТИЛАМИН, ВОДЕНИ РАСТВОР са највише 50% (масених) триметиламина

UN број	Назив и опис	Класа	Класификациони кôд	Група паковања	Лисници опасности	Посебне одредбе	Ограничене и изузете количине		Амбалажа			Прен. цист. и конт. за робу у рас. ст.	
									Упутства за паковање	Посебне одредбе за паковање	Одредбе за заједничко паковање	Упутства	Посебне одредбе
	3.1.2	2.2	2.2	2.1.1.3	5.2.2	3.3	3.4	3.5.1.2	4.1.4	4.1.4	4.1.10	4.2.5.2 7.3.2	4.2.5.3
(1)	(2)	(3a)	(3b)	(4)	(5)	(6)	(7a)	(7b)	(8)	(9a)	(9b)	(10)	(11)
1297	ТРИМЕТИЛАМИН, ВОДЕНИ РАСТВОР са највише 50% (масених) триметиламина	3	FC	III	3 +8		5 L	E1	P001 IBC03 R001		MP19	T7	TP1
1298	ТРИМЕТИЛХЛОР-СИЛАН	3	FC	II	3 +8		0	E0	P010		MP19	T10	TP2 TP7
1299	ТЕРПЕНТИН	3	F1	III	3		5 L	E1	P001 IBC03 LP01 R001		MP19	T2	TP1
1300	ТЕРПЕНТИНСКО УЉЕ, ЗАМЕНА	3	F1	II	3		1 L	E2	P001 IBC02 R001		MP19	T4	TP1
1300	ТЕРПЕНТИНСКО УЉЕ, ЗАМЕНА	3	F1	III	3		5 L	E1	P001 IBC03 LP01 R001		MP19	T2	TP1
1301	ВИНИЛАЦЕТАТ, СТАБИЛИЗОВАН	3	F1	II	3	386 676	1 L	E2	P001 IBC02 R001		MP19	T4	TP1
1302	ВИНИЛЕТИЛЕТАР, СТАБИЛИЗОВАН	3	F1	I	3	386 676	0	E3	P001		MP7 MP17	T11	TP2
1303	ВИНИЛИДЕН-ХЛОРИД, СТАБИЛИЗОВАН	3	F1	I	3	386 676	0	E3	P001		MP7 MP17	T12	TP2 TP7
1304	ВИНИЛИЗОБУТИЛ-ЕТАР, СТАБИЛИЗОВАН	3	F1	II	3	386 676	1 L	E2	P001 IBC02 R001		MP19	T4	TP1
1305	ВИНИЛ-ТРИХЛОСИЛАН	3	FC	II	3 +8		0	E0	P010		MP19	T10	TP2 TP7
1306	СРЕДСТВА ЗА ЗАШТИТУ ДРВЕТА, ТЕЧНА (притисак паре на 50ºC већи од 110 kPa)	3	F1	II	3	640C	5 L	E2	P001		MP19	T4	TP1 TP8
1306	СРЕДСТВА ЗА ЗАШТИТУ ДРВЕТА, ТЕЧНА (притисак паре на 50ºC највише 110 kPa)	3	F1	II	3	640D	5 L	E2	P001 IBC02 R001		MP19	T4	TP1 TP8
1306	СРЕДСТВА ЗА ЗАШТИТУ ДРВЕТА, ТЕЧНА	3	F1	III	3		5 L	E1	P001 IBC03 LP01 R001		MP19	T2	TP1
1306	СРЕДСТВА ЗА ЗАШТИТУ ДРВЕТА, ТЕЧНА (тачка паљења испод 23ºC а вискозитет сходно 2.2.3.1.4) (притисак паре на 50ºC већи од 110 kPa)	3	F1	III	3		5 L	E1	P001 R001		MP19		
1306	СРЕДСТВА ЗА ЗАШТИТУ ДРВЕТА, ТЕЧНА (тачка паљења испод 23ºC а вискозитет сходно 2.2.3.1.4) (притисак паре на 50ºC највише 110 kPa)	3	F1	III	3		5 L	E1	P001 IBC02 R001	BB4	MP19		
1307	КСИЛЕНИ	3	F1	II	3		1 L	E2	P001 IBC02 R001		MP19	T4	TP1
1307	КСИЛЕНИ	3	F1	III	3		5 L	E1	P001 IBC03 LP01 R001		MP19	T2	TP1
1308	ЦИРКОНИЈУМ СУСПЕНДОВАН У ЗАПАЉИВОЈ ТЕЧНОСТИ	3	F1	I	3		0	E0	P001	PP33	MP7 MP17		
1308	ЦИРКОНИЈУМ СУСПЕНДОВАН У ЗАПАЉИВОЈ ТЕЧНОСТИ (притисак паре на 50ºC већи од 110 kPa)	3	F1	II	3	640C	1 L	E2	P001 R001	PP33	MP19		
1308	ЦИРКОНИЈУМ СУСПЕНДОВАН У ЗАПАЉИВОЈ ТЕЧНОСТИ (притисак паре на 50ºC највише 110 kPa)	3	F1	II	3	640D	1 L	E2	P001 R001	PP33	MP19		
1308	ЦИРКОНИЈУМ СУСПЕНДОВАН У ЗАПАЉИВОЈ ТЕЧНОСТИ	3	F1	III	3		5 L	E1	P001 R001		MP19		
1309	АЛУМИНИЈУМ У ПРАХУ, ОБЛОЖЕН	4.1	F3	II	4.1		1 kg	E2	P002 IBC08	PP38 B4	MP11	T3	TP33
1309	АЛУМИНИЈУМ У ПРАХУ, ОБЛОЖЕН	4.1	F3	III	4.1		5 kg	E1	P002 IBC08 LP02 R001	PP11 B3	MP11	T1	TP33
1310	АМОНИЈУМПИКРАТ, ВЛАЖАН, са најмање 10% (масених) воде	4.1	D	I	4.1	28	0	E0	P406	PP26	MP2		
1312	БОРНЕОЛ	4.1	F1	III	4.1		5 kg	E1	P002 IBC08 LP02 R001	B3	MP10	T1	TP33
1313	КАЛЦИЈУМ РЕЗИНАТ	4.1	F3	III	4.1		5 kg	E1	P002 IBC06 R001		MP11	T1	TP33

Министарство грађевинарства, саобраћаја и инфраструктуре, Одсек за транспорт опасне робе, tor@mgsi.gov.rs

ADR цистерне		Возила на превоз у цист.	Транспортна категорија (Кôдови за ограничења за тунеле)	Посебне одредбе за превоз				Број за означавање опасности	УН број	Назив и опис
Кôд цистерне	Посебне одредбе			Комади	Роба у расутом стању	Утовар, истовар и руковање	Транспортне радње			
4.3	4.3.5, 6.8.4	9.1.1.2	1.1.3.6 (8.6)	7.2.4	7.3.3	7.5.11	8.5	5.3.2.3		3.1.2
(12)	(13)	(14)	(15)	(16)	(17)	(18)	(19)	(20)	(1)	(2)
L4BN		FL	3 (D/E)	V12			S2	38	1297	ТРИМЕТИЛАМИН, ВОДЕНИ РАСТВОР са највише 50% (масених) триметиламина
L4BH		FL	2 (D/E)				S2 S20	X338	1298	ТРИМЕТИЛХЛОР-СИЛАН
LGBF		FL	3 (D/E)	V12			S2	30	1299	ТЕРПЕНТИН
LGBF		FL	2 (D/E)				S2 S20	33	1300	ТЕРПЕНТИНСКО УЉЕ, ЗАМЕНА
LGBF		FL	3 (D/E)	V12			S2	30	1300	ТЕРПЕНТИНСКО УЉЕ, ЗАМЕНА
LGBF		FL	2 (D/E)	V8			S2 S4 S20	339	1301	ВИНИЛАЦЕТАТ, СТАБИЛИЗОВАН
L4BN		FL	1 (D/E)	V8			S2 S4 S20	339	1302	ВИНИЛЕТИЛЕТАР, СТАБИЛИЗОВАН
L4BN		FL	1 (D/E)	V8			S2 S4 S20	339	1303	ВИНИЛИДЕН-ХЛОРИД, СТАБИЛИЗОВАН
LGBF		FL	2 (D/E)	V8			S2 S4 S20	339	1304	ВИНИЛИЗОБУТИЛ-ЕТАР, СТАБИЛИЗОВАН
L4BH		FL	2 (D/E)				S2 S20	X338	1305	ВИНИЛ-ТРИХЛОСИЛАН
L1.5BN		FL	2 (D/E)				S2 S20	33	1306	СРЕДСТВА ЗА ЗАШТИТУ ДРВЕТА, ТЕЧНА (притисак паре на 50ºC већи од 110 kPa)
LGBF		FL	2 (D/E)				S2 S20	33	1306	СРЕДСТВА ЗА ЗАШТИТУ ДРВЕТА, ТЕЧНА (притисак паре на 50ºC највише 110 kPa)
LGBF		FL	3 (D/E)	V12			S2	30	1306	СРЕДСТВА ЗА ЗАШТИТУ ДРВЕТА, ТЕЧНА
			3 (E)				S2		1306	СРЕДСТВА ЗА ЗАШТИТУ ДРВЕТА, ТЕЧНА (тачка паљења испод 23ºC а вискозитет сходно 2.2.3.1.4) (притисак паре на 50ºC већи од 110 kPa)
			3 (E)				S2		1306	СРЕДСТВА ЗА ЗАШТИТУ ДРВЕТА, ТЕЧНА (тачка паљења испод 23ºC а вискозитет сходно 2.2.3.1.4) (притисак паре на 50ºC највише 110 kPa)
LGBF		FL	2 (D/E)				S2 S20	33	1307	КСИЛЕНИ
LGBF		FL	3 (D/E)	V12			S2	30	1307	КСИЛЕНИ
L4BN		FL	1 (D/E)				S2 S20	33	1308	ЦИРКОНИЈУМ СУСПЕНДОВАН У ЗАПАЉИВОЈ ТЕЧНОСТИ
L1.5BN		FL	2 (D/E)				S2 S20	33	1308	ЦИРКОНИЈУМ СУСПЕНДОВАН У ЗАПАЉИВОЈ ТЕЧНОСТИ (притисак паре на 50ºC већи од 110 kPa)
LGBF		FL	2 (D/E)				S2 S20	33	1308	ЦИРКОНИЈУМ СУСПЕНДОВАН У ЗАПАЉИВОЈ ТЕЧНОСТИ (притисак паре на 50ºC највише 110 kPa)
LGBF		FL	3 (D/E)				S2	30	1308	ЦИРКОНИЈУМ СУСПЕНДОВАН У ЗАПАЉИВОЈ ТЕЧНОСТИ
SGAN		AT	2 (E)	V11				40	1309	АЛУМИНИЈУМ У ПРАХУ, ОБЛОЖЕН
SGAV		AT	3 (E)		VC1 VC2			40	1309	АЛУМИНИЈУМ У ПРАХУ, ОБЛОЖЕН
			1 (B)				S14		1310	АМОНИЈУМПИКРАТ, ВЛАЖАН, са најмање 10% (масених) воде
SGAV		AT	3 (E)		VC1 VC2			40	1312	БОРНЕОЛ
SGAV		AT	3 (E)		VC1 VC2			40	1313	КАЛЦИЈУМ РЕЗИНАТ

UN број	Назив и опис	Класа	Класификациони кôд	Група паковања	Лисице опасности	Посебне одредбе	Ограничене и изузете количине		Амбалажа			Прен. цист. и конт. за робу у рас. ст.	
									Упутства за паковање	Посебне одредбе за паковање	Одредбе за заједничко паковање	Упутства	Посебне одредбе
	3.1.2	2.2	2.2	2.1.1.3	5.2.2	3.3	3.4	3.5.1.2	4.1.4	4.1.4	4.1.10	4.2.5.2 7.3.2	4.2.5.3
(1)	(2)	(3a)	(3b)	(4)	(5)	(6)	(7a)	(7b)	(8)	(9a)	(9b)	(10)	(11)
1314	КАЛЦИЈУМ РЕЗИНАТ, СТОПЉЕН	4.1	F3	III	4.1		5 kg	E1	P002 IBC04 R001		MP11	T1	TP33
1318	КОБАЛТ РЕЗИНАТ, ИСТАЛОЖЕН	4.1	F3	III	4.1		5 kg	E1	P002 IBC06 R001		MP11	T1	TP33
1320	ДИНИТРОФЕНОЛ, ВЛАЖАН, са најмање 15% (масених) воде	4.1	DT	I	4.1 +6.1	28	0	E0	P406	PP26	MP2		
1321	ДИНИТРО-ФЕНОЛАТИ, ВЛАЖНИ са најмање 15% (масених) воде	4.1	DT	I	4.1 +6.1	28	0	E0	P406	PP26	MP2		
1322	ДИНИТРО-РЕЗОРЦИНОЛ, ВЛАЖАН са најмање 15% (масених) воде	4.1	D	I	4.1	28	0	E0	P406	PP26	MP2		
1323	ФЕРОЦЕРИЈУМ	4.1	F3	II	4.1	249	1 kg	E2	P002 IBC08	B4	MP11	T3	TP33
1324	НИТРОЦЕЛУЛОЗНИ ФИЛМОВИ, обложени желатином, изузев неупотребљивих остатака	4.1	F1	III	4.1		5 kg	E1	P002 R001	PP15	MP11		
1325	ЗАПАЉИВА ОРГАНСКА ЧВРСТА МАТЕРИЈА, Н.Д.Н.	4.1	F1	II	4.1	274	1 kg	E2	P002 IBC08	B4	MP10	T3	TP33
1325	ЗАПАЉИВА ОРГАНСКА ЧВРСТА МАТЕРИЈА, Н.Д.Н.	4.1	F1	III	4.1	274	5 kg	E1	P002 IBC08 LP02 R001	B3	MP10	T1	TP33
1326	ХАФНИЈУМ У ПРАХУ, ВЛАЖАН, са најмање 25% воде	4.1	F3	II	4.1	586	1 kg	E2	P410 IBC06	PP40	MP11	T3	TP33
1327	Сено, слама или бхуса	4.1	F1	НЕ ПОДЛЕЖЕ ОДРЕДБАМА ADR									
1328	ХЕКСАМЕТИЛ-ЕНТЕТРАМИН	4.1	F1	III	4.1		5 kg	E1	P002 IBC08 R001	B3	MP10	T1	TP33
1330	МАНГАН РЕЗИНАТ	4.1	F3	III	4.1		5 kg	E1	P002 IBC06 R001		MP11	T1	TP33
1331	ШИБИЦЕ, КОЈЕ СЕ ПАЛЕ О СВАКУ ПОДЛОГУ	4.1	F1	III	4.1	293	5 kg	E0	P407	PP27	MP12		
1332	МЕТАЛДЕХИД	4.1	F1	III	4.1		5 kg	E1	P002 IBC08 LP02 R001	B3	MP10	T1	TP33
1333	ЦЕРИЈУМ, плоче, полуге, шипке	4.1	F3	II	4.1		1 kg	E2	P002 IBC08	B4	MP11		
1334	НАФТАЛЕН, СИРОВ или НАФТАЛЕН, РАФИНИСАН	4.1	F1	III	4.1	501	5 kg	E1	P002 IBC08 LP02 R001	B3	MP10	T1 BK1 BK2 BK3	TP33
1336	НИТРОГВАНИДИН (ПИКРИТ), ВЛАЖАН, са најмање 20% (масених) воде	4.1	D	I	4.1	28	0	E0	P406		MP2		
1337	НИТРОАМИДОН (СКРОБ), ВЛАЖАН, са најмање 20% (масених) воде	4.1	D	I	4.1	28	0	E0	P406		MP2		
1338	ФОСФОР, АМОРФНИ	4.1	F3	III	4.1		5 kg	E1	P410 IBC08 R001	B3	MP11	T1	TP33
1339	ФОСФОРХЕПТА-СУЛФИД (хемијска формула P4S7) без жутог и белог фосфора	4.1	F3	II	4.1	602	1 kg	E2	P410 IBC04		MP11	T3	TP33
1340	ФОСФОРПЕНТА-СУЛФИД (хемијска формула P2S5) без жутог и белог фосфора	4.3	WF2	II	4.3 +4.1	602	500 g	E2	P410 IBC04		MP14	T3	TP33
1341	ФОСФОРСЕСКВИ-СУЛФИД (хемијска формула P4S3) без жутог и белог фосфора	4.1	F3	II	4.1	602	1 kg	E2	P410 IBC04		MP11	T3	TP33
1343	ФОСФОРТРИ-СУЛФИД (хемијска формула P4S6) без жутог и белог фосфора	4.1	F3	II	4.1	602	1 kg	E2	P410 IBC04		MP11	T3	TP33
1344	ТРИНИТРОФЕНОЛ (ПИКРИНСКА КИСЕЛИНА), ВЛАЖАН, са најмање 30% (масених) воде	4.1	D	I	4.1	28	0	E0	P406	PP26	MP2		
1345	КАУЧУК, ОТПАЦИ или КАУЧУК, ОСТАЦИ у праху или у гранулама, који не прелазе 840 микрона и са садржајем гуме већим од 45%	4.1	F1	II	4.1		1 kg	E2	P002 IBC08	B4	MP11	T3	TP33
1346	СИЛИЦИЈУМ У ПРАХУ, АМОРФНИ	4.1	F3	III	4.1	32	5 kg	E1	P002 IBC08 LP02 R001	B3	MP11	T1	TP33
1347	СРЕБРОПИКРАТ, ВЛАЖАН, са најмање 30% (масених) воде	4.1	D	I	4.1	28	0	E0	P406	PP25 PP26	MP2		
1348	НАТРИЈУМ-ДИНИТРО-о-КРЕЗОЛАТ, ВЛАЖАН, са најмање 15% (масених) воде	4.1	DT	I	4.1 +6.1	28	0	E0	P406	PP26	MP2		
1349	НАТРИЈУМПИКРАМАТ, ВЛАЖАН, са најмање 20% (масених) воде	4.1	D	I	4.1	28	0	E0	P406	PP26	MP2		

ADR цистерне		Возила за превоз у цист.	Транспортна категорија (Кôдови за ограничења за тунеле)	Посебне одредбе за превоз				Број за означавање опасности	УН број	Назив и опис
Кôд цистерне	Посебне одредбе			Комади	Роба у расутом стању	Утовар, истовар и руковање	Транспортне радње			
4.3	4.3.5, 6.8.4	9.1.1.2	1.1.3.6 (8.6)	7.2.4	7.3.3	7.5.11	8.5	5.3.2.3		3.1.2
(12)	(13)	(14)	(15)	(16)	(17)	(18)	(19)	(20)	(1)	(2)
SGAV		AT	3 (E)		VC1 VC2			40	1314	КАЛЦИЈУМ РЕЗИНАТ, СТОПЉЕН
SGAV		AT	3 (E)		VC1 VC2			40	1318	КОБАЛТ РЕЗИНАТ, ИСТАЛОЖЕН
			1 (B)			CV28	S14		1320	ДИНИТРОФЕНОЛ, ВЛАЖАН, са најмање 15% (масених) воде
			1 (B)			CV28	S14		1321	ДИНИТРО-ФЕНОЛАТИ, ВЛАЖНИ са најмање 15% (масених) воде
			1 (B)				S14		1322	ДИНИТРО-РЕЗОРЦИНОЛ, ВЛАЖАН са најмање 15% (масених) воде
SGAN		AT	2 (E)	V11				40	1323	ФЕРОЦЕРИЈУМ
			3 (E)						1324	НИТРОЦЕЛУЛОЗНИ ФИЛМОВИ, обложени желатином, изузев неупотребљивих остатака
SGAN		AT	2 (E)	V11				40	1325	ЗАПАЉИВА ОРГАНСКА ЧВРСТА МАТЕРИЈА, Н.Д.Н.
SGAV		AT	3 (E)		VC1 VC2			40	1325	ЗАПАЉИВА ОРГАНСКА ЧВРСТА МАТЕРИЈА, Н.Д.Н.
SGAN		AT	2 (E)	V11				40	1326	ХАФНИЈУМ У ПРАХУ, ВЛАЖАН, са најмање 25% воде
НЕ ПОДЛЕЖЕ ОДРЕДБАМА ADR									1327	Сено, слама или бхуса
SGAV		AT	3 (E)		VC1 VC2			40	1328	ХЕКСАМЕТИЛ-ЕНТЕТРАМИН
SGAV		AT	3 (E)		VC1 VC2			40	1330	МАНГАН РЕЗИНАТ
			4 (E)						1331	ШИБИЦЕ, КОЈЕ СЕ ПАЛЕ О СВАКУ ПОДЛОГУ
SGAV		AT	3 (E)		VC1 VC2			40	1332	МЕТАЛДЕХИД
			2 (E)	V11					1333	ЦЕРИЈУМ, плоче, полуге, шипке
SGAV		AT	3 (E)		VC1 VC2 AP1			40	1334	НАФТАЛЕН, СИРОВ или НАФТАЛЕН, РАФИНИСАН
			1 (B)				S14		1336	НИТРОГВАНИДИН (ПИКРИТ), ВЛАЖАН, са најмање 20% (масених) воде
			1 (B)				S14		1337	НИТРОАМИДОН (СКРОБ), ВЛАЖАН, са најмање 20% (масених) воде
SGAV		AT	3 (E)		VC1 VC2			40	1338	ФОСФОР, АМОРФНИ
SGAN		AT	2 (E)					40	1339	ФОСФОРХЕПТА-СУЛФИД (хемијска формула P4S7) без жутог и белог фосфора
SGAN		AT	0 (D/E)	V1		CV23		423	1340	ФОСФОРПЕНТА-СУЛФИД (хемијска формула P2S5) без жутог и белог фосфора
SGAN		AT	2 (E)					40	1341	ФОСФОРСЕСКВИ-СУЛФИД (хемијска формула P4S3) без жутог и белог фосфора
SGAN		AT	2 (E)					40	1343	ФОСФОРТРИ-СУЛФИД (хемијска формула P4S6) без жутог и белог фосфора
			1 (B)				S14		1344	ТРИНИТРОФЕНОЛ (ПИКРИНСКА КИСЕЛИНА), ВЛАЖАН, са најмање 30% (масених) воде
SGAN		AT	4 (E)	V11				40	1345	КАУЧУК, ОТПАЦИ или КАУЧУК, ОСТАЦИ у праху или у гранулама, који не прелазе 840 микрона и са садржајем гуме већим од 45%
SGAV		AT	3 (E)		VC1 VC2			40	1346	СИЛИЦИЈУМ У ПРАХУ, АМОРФНИ
			1 (B)				S14		1347	СРЕБРОПИКРАТ, ВЛАЖАН, са најмање 30% (масених) воде
			1 (B)			CV28	S14		1348	НАТРИЈУМ-ДИНИТРО-о-КРЕЗОЛАТ, ВЛАЖАН, са најмање 15% (масених) воде
			1 (B)				S14		1349	НАТРИЈУМПИКРАМАТ, ВЛАЖАН, са најмање 20% (масених) воде

UN број	Назив и опис	Класа	Класи-фикациони кôд	Група паковања	Етикете опасности	Посебне одредбе	Ограничене количине		Амбалажа			Прен. цист. и конт. за робу у рас. ст.	
									Упутства за паковање	Посебне одредбе за паковање	Одредбе за заједничко паковање	Упутства	Посебне одредбе
	3.1.2	2.2	2.2	2.1.1.3	5.2.2	3.3	3.4	3.5.1.2	4.1.4	4.1.4	4.1.10	4.2.5.2 7.3.2	4.2.5.3
(1)	(2)	(3a)	(3b)	(4)	(5)	(6)	(7a)	(7b)	(8)	(9a)	(9b)	(10)	(11)
1350	СУМПОР	4.1	F3	III	4.1	242	5 kg	E1	P002 IBC08 LP02 R001	B3	MP11	T1 BK1 BK2 BK3	TP33
1352	ТИТАНИЈУМ У ПРАХУ, ВЛАЖАН, са најмање 25% (масених) воде	4.1	F3	II	4.1	586	1 kg	E2	P410 IBC06	PP40	MP11	T3	TP33
1353	ВЛАКНА ИМПРЕГНИРАНА СЛАБО НИТРОВАНОМ НИТРОЦЕЛУЛОЗОМ, Н.Д.Н.или ТКАНИНЕ ИМПРЕГНИРАНЕ СЛАБО НИТРОВАНОМ НИТРОЦЕЛУЛОЗОМ, Н.Д.Н.,	4.1	F1	III	4.1	502	5 kg	E1	P410 IBC08 R001	B3	MP11		
1354	ТРИНИТРОБЕНЗЕН, ВЛАЖАН, са најмање 30% (масених) воде	4.1	D	I	4.1	28	0	E0	P406		MP2		
1355	ТРИНИТРОБЕНЗОЕВА КИСЕЛИНА, ВЛАЖНА, са најмање 30% (масених) воде	4.1	D	I	4.1	28	0	E0	P406		MP2		
1356	ТРИНИТРОТОЛУОЛ (TNT), ВЛАЖАН, са најмање 30% (масених) воде	4.1	D	I	4.1	28	0	E0	P406		MP2		
1357	УРЕАНИТРАТ, ВЛАЖАН, са најмање 20% (масених) воде	4.1	D	I	4.1	28 227	0	E0	P406		MP2		
1358	ЦИРКОНИЈУМ У ПРАХУ, ВЛАЖАН, са најмање 25% (масених) воде	4.1	F3	II	4.1	586	1 kg	E2	P410 IBC06	PP40	MP11	T3	TP33
1360	КАЛЦИЈУМФОСФИД	4.3	WT2	I	4.3 +6.1		0	E0	P403		MP2		
1361	УГАЉ ИЛИ ЧАЂ животињског или биљног порекла	4.2	S2	II	4.2		0	E0	P002 IBC06	PP12	MP14	T3	TP33
1361	УГАЉ ИЛИ ЧАЂ животињског или биљног порекла	4.2	S2	III	4.2	665	0	E0	P002 IBC08 LP02 R001	PP12 B3	MP14	T1	TP33
1362	УГАЉ, АКТИВНИ	4.2	S2	III	4.2	646	0	E1	P002 IBC08 LP02 R001	PP11 B3	MP14	T1	TP33
1363	КОПРА	4.2	S2	III	4.2		0	E0	P003 IBC08 LP02 R001	PP20 B3 B6	MP14	BK2	
1364	ПАМУЧНИ ОТПАД, НАУЉЕН	4.2	S2	III	4.2		0	E0	P003 IBC08 LP02 R001	PP19 B3 B6	MP14		
1365	ПАМУК, ВЛАЖАН	4.2	S2	III	4.2		0	E0	P003 IBC08 LP02 R001	PP19 B3 B6	MP14		
1369	p-НИТРО-ЗОДИМЕТИЛ-АНИЛИН	4.2	S2	II	4.2		0	E2	P410 IBC06		MP14	T3	TP33
1372	Влакна, животињског порекла или биљна влакна паљена, мокра или влажна	4.2	S2	НЕ ПОДЛЕЖЕ ОДРЕДБАМА ADR									
1373	ВЛАКНА или ТКАНИНЕ, ЖИВОТИЊСКОГ или БИЉНОГ ПОРЕКЛА или СИНТЕТИЧКА, Н.Д.Н. науљена	4.2	S2	III	4.2		0	E0	P410 IBC08 R001	B3	MP14	T1	TP33
1374	РИБЉЕ БРАШНО (РИБЉИ ОТПАД), НЕСТАБИЛИЗОВАНО	4.2	S2	II	4.2	300	0	E2	P410 IBC08	B4	MP14	T3	TP33
1376	ГВОЖЂЕОКСИД, КОРИШЋЕН или СУЊЕРАСТО ГВОЖЂЕ добијено гасификацијом угља	4.2	S4	III	4.2	592	0	E0	P002 IBC08 LP02 R001	B3	MP14	T1 BK2	TP33
1378	МЕТАЛНИ КАТАЛИЗАТОР, ВЛАЖАН, са уочљивим вишком течности	4.2	S4	II	4.2	274	0	E0	P410 IBC01	PP39	MP14	T3	TP33
1379	ХАРТИЈА, ОБРАЂЕНА НЕЗАСИЋЕНИМ УЉИМА делимично сува (укључујући индиго папир)	4.2	S2	III	4.2		0	E0	P410 IBC08 R001	B3	MP14		
1380	ПЕНТАБОРАН	4.2	ST3	I	4.2 +6.1		0	E0	P601		MP2		
1381	ФОСФОР, БЕЛИ или ЖУТИ, ПОД ВОДОМ или У РАСТВОРУ	4.2	ST3	I	4.2 +6.1	503	0	E0	P405		MP2	T9	TP3 TP31
1381	ФОСФОР, БЕЛИ или ЖУТИ, СУВ	4.2	ST4	I	4.2 +6.1	503	0	E0	P405		MP2	T9	TP3 TP31
1382	КАЛИЈУМСУЛФИД, БЕЗВОДНИ или КАЛИЈУМСУЛФИД са мање од 30% кристалне воде	4.2	S4	II	4.2	504	0	E2	P410 IBC06		MP14	T3	TP33
1383	МЕТАЛИ, САМОЗАПАЉИВИ, Н.Д.Н. или САМОЗАПАЉИВЕ ЛЕГУРЕ, Н.Д.Н.	4.2	S4	I	4.2	274	0	E0	P404		MP13	T21	TP7 TP33

Министарство грађевинарства, саобраћаја и инфраструктуре, Одсек за транспорт опасне робе, tor@mgsi.gov.rs

ADR цистерне		Возила за превоз у цист.	Транспортна категорија (Кôдови за ограничења за тунеле)	Посебне одредбе за превоз				Број за означавање опасности	УН број	Назив и опис
Кôд цистерне	Посебне одредбе			Комади	Роба у расутом стању	Утовар, истовар и руковање	Транспортне радње			
4.3	4.3.5, 6.8.4	9.1.1.2	1.1.3.6 (8.6)	7.2.4	7.3.3	7.5.11	8.5	5.3.2.3		3.1.2
(12)	(13)	(14)	(15)	(16)	(17)	(18)	(19)	(20)	(1)	(2)
SGAV		AT	3 (E)		VC1 VC2			40	1350	СУМПОР
SGAN		AT	2 (E)	V11				40	1352	ТИТАНИЈУМ У ПРАХУ, ВЛАЖАН, са најмање 25% (масених) воде
			3 (E)						1353	ВЛАКНА ИМПРЕГНИРАНА СЛАБО НИТРОВАНОМ НИТРОЦЕЛУЛОЗОМ, Н.Д.Н.или ТКАНИНЕ ИМПРЕГНИРАНЕ СЛАБО НИТРОВАНОМ НИТРОЦЕЛУЛОЗОМ, Н.Д.Н.,
			1 (B)				S14		1354	ТРИНИТРОБЕНЗЕН, ВЛАЖАН, са најмање 30% (масених) воде
			1 (B)				S14		1355	ТРИНИТРОБЕНЗОЕВА КИСЕЛИНА, ВЛАЖНА, са најмање 30% (масених) воде
			1 (B)				S14		1356	ТРИНИТРОТОЛУОЛ (TNT), ВЛАЖАН, са најмање 30% (масених) воде
			1 (B)				S14		1357	УРЕАНИТРАТ, ВЛАЖАН, са најмање 20% (масених) воде
SGAN		AT	2 (E)	V11				40	1358	ЦИРКОНИЈУМ У ПРАХУ, ВЛАЖАН, са најмање 25% (масених) воде
			1 (E)	V1		CV23 CV28	S20		1360	КАЛЦИЈУМФОСФИД
SGAN	TU11	AT	2 (D/E)	V1 V13				40	1361	УГАЉ ИЛИ ЧАЂ животињског или биљног порекла
SGAV		AT	4 (E)	V1 V13	VC1 VC2 AP1			40	1361	УГАЉ ИЛИ ЧАЂ животињског или биљног порекла
SGAV		AT	4 (E)	V1	VC1 VC2 AP1			40	1362	УГАЉ, АКТИВНИ
			3 (E)	V1	VC1 VC2 AP1			40	1363	КОПРА
			3 (E)	V1	VC1 VC2 AP1			40	1364	ПАМУЧНИ ОТПАД, НАУЉЕН
			3 (E)	V1	VC1 VC2 AP1			40	1365	ПАМУК, ВЛАЖАН
SGAN		AT	2 (D/E)	V1				40	1369	p-НИТРО-ЗОДИМЕТИЛ-АНИЛИН
НЕ ПОДЛЕЖЕ ОДРЕДБАМА ADR									1372	Влакна, животињског порекла или биљна влакна паљена, мокра или влажна
		AT	3 (E)	V1	VC1 VC2 AP1			40	1373	ВЛАКНА или ТКАНИНЕ, ЖИВОТИЊСКОГ или БИЉНОГ ПОРЕКЛА или СИНТЕТИЧКА, Н.Д.Н. науљена
		AT	2 (D/E)	V1				40	1374	РИБЉЕ БРАШНО (РИБЉИ ОТПАД), НЕСТАБИЛИЗОВАНО
SGAV		AT	3 (E)	V1	VC1 VC2 AP1			40	1376	ГВОЖЂЕОКСИД, КОРИШЋЕН или СУНЂЕРАСТО ГВОЖЂЕ добијено гасификацијом угља
SGAN		AT	2 (D/E)	V1				40	1378	МЕТАЛНИ КАТАЛИЗАТОР, ВЛАЖАН, са уочљивим вишком течности
			3 (E)	V1	VC1 VC2 AP1			40	1379	ХАРТИЈА, ОБРАЂЕНА НЕЗАСИЋЕНИМ УЉИМА делимично сува (укључујући индиго папир)
L21DH	TU14 TC1 TE21 TM1	AT	0 (B/E)	V1		CV28	S20	333	1380	ПЕНТАБОРАН
L10DH(+)	TU14 TU16 TU21 TE3 TE21	AT	0 (B/E)	V1		CV28	S20	46	1381	ФОСФОР, БЕЛИ или ЖУТИ, ПОД ВОДОМ или У РАСТВОРУ
L10DH(+)	TU14 TU16 TU21 TE3 TE21	AT	0 (B/E)	V1		CV28	S20	46	1381	ФОСФОР, БЕЛИ или ЖУТИ, СУВ
SGAN		AT	2 (D/E)	V1				40	1382	КАЛИЈУМСУЛФИД, БЕЗВОДНИ или КАЛИЈУМСУЛФИД са мање од 30% кристалне воде
		AT	0 (B/E)	V1			S20	43	1383	МЕТАЛИ, САМОЗАПАЉИВИ, Н.Д.Н. или САМОЗАПАЉИВЕ ЛЕГУРЕ, Н.Д.Н.

UN број	Назив и опис	Класа	Класификациони кôд	Група паковања	Лисници опасности	Посебне одредбе	Ограничене и изузете количине		Амбалажа			Прен. цист. и конт. за робу у рас. ст.	
									Упутства за паковање	Посебне одредбе за паковање	Одредбе за заједничко паковање	Упутства	Посебне одредбе
	3.1.2	2.2	2.2	2.1.1.3	5.2.2	3.3	3.4	3.5.1.2	4.1.4	4.1.4	4.1.10	4.2.5.2 7.3.2	4.2.5.3
(1)	(2)	(3a)	(3b)	(4)	(5)	(6)	(7a)	(7b)	(8)	(9a)	(9b)	(10)	(11)
1384	НАТРИЈУМ-ДИТИОНИТ (НАТРИЈУМ ХИДРОГЕН СУЛФИТ)	4.2	S4	II	4.2		0	E2	P410 IBC06		MP14	T3	TP33
1385	НАТРИЈУМ-СУЛФИД, БЕЗВОДНИ или НАТРИЈУМ СУЛФИД са мање од 30% кристалне воде	4.2	S4	II	4.2	504	0	E2	P410 IBC06		MP14	T3	TP33
1386	ПОГАЧЕ УЉАНОГ СЕМЕНА са више од 1,5% уља и највише 11% влаге	4.2	S2	III	4.2		0	E0	P003 IBC08 LP02 R001	PP20 B3 B6	MP14	BK2	
1387	Отпад вуне, наквашени	4.2	S2	НЕ ПОДЛЕЖЕ ОДРЕДБАМА ADR									
1389	АМАЛГАМ АЛКАЛНОГ МЕТАЛА, ТЕЧАН	4.3	W1	I	4.3	182	0	E0	P402	RR8	MP2	BK2	
1390	АМИДИ АЛКАЛНИХ МЕТАЛА	4.3	W2	II	4.3	182 505	500 g	E2	P410 IBC07		MP14	T3	TP33
1391	ДИСПЕРЗИЈА АЛКАЛНОГ МЕТАЛА или ДИСПЕРЗИЈА ЗЕМНОАЛКАЛНОГ МЕТАЛА	4.3	W1	I	4.3	182 183 506	0	E0	P402	RR8	MP2	T13	TP2 TP7 TP42
1392	АМАЛГАМ ЗЕМНОАЛКАЛНОГ МЕТАЛА, ТЕЧАН	4.3	W1	I	4.3	183 506	0	E0	P402		MP2		
1393	ЛЕГУРА ЗЕМНОАЛКАЛНОГ МЕТАЛА, Н.Д.Н.	4.3	W2	II	4.3	183 506	500 g	E2	P410 IBC07		MP14	T3	TP33
1394	АЛУМИНИЈУМ-КАРБИД	4.3	W2	II	4.3		500 g	E2	P410 IBC07		MP14	T3	TP33
1395	АЛУМИНИЈУМФЕРОСИЛИКАТ, ПРАШКАСТИ	4.3	WT2	II	4.3 +6.1		500 g	E2	P410 IBC05	PP40	MP14	T3	TP33
1396	АЛУМИНИЈУМ У ПРАХУ, НЕОБЛОЖЕН	4.3	W2	II	4.3		500 g	E2	P410 IBC07	PP40	MP14	T3	TP33
1396	АЛУМИНИЈУМ У ПРАХУ, НЕОБЛОЖЕН	4.3	W2	III	4.3		1 kg	E1	P410 IBC08 R001	B4	MP14	T1	TP33
1397	АЛУМИНИЈУМ-ФОСФИД	4.3	WT2	I	4.3 +6.1	507	0	E0	P403		MP2		
1398	АЛУМИНИЈУМ-СИЛИЦИД, ПРАХ, НЕОБЛОЖЕН	4.3	W2	III	4.3	37	1 kg	E1	P410 IBC08 R001	B4	MP14	T1 BK2	TP33
1400	БАРИЈУМ	4.3	W2	II	4.3		500 g	E2	P410 IBC07		MP14	T3	TP33
1401	КАЛЦИЈУМ	4.3	W2	II	4.3		500 g	E2	P410 IBC07		MP14	T3	TP33
1402	КАЛЦИЈУМКАРБИД	4.3	W2	I	4.3		0	E0	P403 IBC04		MP2	T9	TP7 TP33
1402	КАЛЦИЈУМКАРБИД	4.3	W2	II	4.3		500 g	E2	P410 IBC07		MP14	T3	TP33
1403	КАЛЦИЈУМЦИЈАНАМИД са више од 0,1% калцијум-карбида	4.3	W2	III	4.3	38	1 kg	E1	P410 IBC08 R001	B4	MP14	T1	TP33
1404	КАЛЦИЈУМ-ХИДРИД	4.3	W2	I	4.3		0	E0	P403		MP2		
1405	КАЛЦИЈУМ-СИЛИЦИД	4.3	W2	II	4.3		500 g	E2	P410 IBC07		MP14	T3	TP33
1405	КАЛЦИЈУМ-СИЛИЦИД	4.3	W2	III	4.3		1 kg	E1	P410 IBC08 R001	B4	MP14	T1	TP33
1407	ЦЕЗИЈУМ	4.3	W2	I	4.3		0	E0	P403 IBC04		MP2		
1408	ФЕРОСИЛИЦИЈУМ са више од 30% а мање од 90% силицијума	4.3	WT2	III	4.3 +6.1	39	1 kg	E1	P003 IBC08 R001	PP20 B4 B6	MP14	T1 BK2	TP33
1409	ХИДРИДИ МЕТАЛА, РЕАКТИВНИ У ДОДИРУ СА ВОДОМ, Н.Д.Н.	4.3	W2	I	4.3	274 508	0	E0	P403		MP2		
1409	ХИДРИДИ МЕТАЛА, РЕАКТИВНИ У ДОДИРУ СА ВОДОМ, Н.Д.Н.	4.3	W2	II	4.3	274 508	500 g	E2	P410 IBC04		MP14	T3	TP33
1410	ЛИТИЈУМ-АЛУМИНИЈУМ-ХИДРИД	4.3	W2	I	4.3		0	E0	P403		MP2		
1411	ЛИТИЈУМ-АЛУМИНИЈУМ-ХИДРИД У ЕТРУ	4.3	WF1	I	4.3 +3		0	E0	P402	RR8	MP2		
1413	ЛИТИЈУМ-БОР-ХИДРИД	4.3	W2	I	4.3		0	E0	P403		MP2		
1414	ЛИТИЈУМ-ХИДРИД	4.3	W2	I	4.3		0	E0	P403		MP2		

Министарство грађевинарства, саобраћаја и инфраструктуре, Одсек за транспорт опасне робе, tor@mgsi.gov.rs

ADR цистерне		Возила за превоз у цист.	Транспортна категорија (Кôдови за ограничења за тунеле)	Посебне одредбе за превоз у				Број за означавање опасности	УН број	Назив и опис
Кôд цистерне	Посебне одредбе			Комади	Роба у расутом стању	Утовар, истовар и руковање	Транспортне радње			
4.3	4.3.5, 6.8.4	9.1.1.2	1.1.3.6 (8.6)	7.2.4	7.3.3	7.5.11	8.5	5.3.2.3		3.1.2
(12)	(13)	(14)	(15)	(16)	(17)	(18)	(19)	(20)	(1)	(2)
SGAN		AT	2 (D/E)	V1				40	1384	НАТРИЈУМ-ДИТИОНИТ (НАТРИЈУМ ХИДРОГЕН СУЛФИТ)
SGAN		AT	2 (D/E)	V1				40	1385	НАТРИЈУМ-СУЛФИД, БЕЗВОДНИ или НАТРИЈУМ СУЛФИД са мање од 30% кристалне воде
			3 (E)	V1	VC1 VC2 AP1			40	1386	ПОГАЧЕ УЉАНОГ СЕМЕНА са више од 1,5% уља и највише 11% влаге
НЕ ПОДЛЕЖЕ ОДРЕДБАМА ADR									1387	Отпад вуне, наквашени
L10BN(+)	TU1 TE5 TT3 TM2	AT	1 (B/E)	V1		CV23	S20	X323	1389	АМАЛГАМ АЛКАЛНОГ МЕТАЛА, ТЕЧАН
SGAN		AT	0 (D/E)	V1		CV23		423	1390	АМИДИ АЛКАЛНИХ МЕТАЛА
L10BN(+)	TU1 TE5 TT3 TM2	AT	1 (B/E)	V1		CV23	S20	X323	1391	ДИСПЕРЗИЈА АЛКАЛНОГ МЕТАЛА или ДИСПЕРЗИЈА ЗЕМНОАЛКАЛНОГ МЕТАЛА
L10BN(+)	TU1 TE5 TT3 TM2	AT	1 (B/E)	V1		CV23	S20	X323	1392	АМАЛГАМ ЗЕМНОАЛКАЛНОГ МЕТАЛА, ТЕЧАН
SGAN		AT	2 (D/E)	V1		CV23		423	1393	ЛЕГУРА ЗЕМНОАЛКАЛНОГ МЕТАЛА, Н.Д.Н.
SGAN		AT	2 (D/E)	V1	VC1 VC2 AP3 AP4 AP5	CV23		423	1394	АЛУМИНИЈУМ-КАРБИД
SGAN		AT	2 (D/E)	V1		CV23 CV28		462	1395	АЛУМИНИЈУМФЕРОСИЛИКАТ, ПРАШКАСТИ
SGAN		AT	2 (D/E)	V1		CV23		423	1396	АЛУМИНИЈУМ У ПРАХУ, НЕОБЛОЖЕН
SGAN		AT	3 (E)	V1	VC2 AP4 AP5	CV23		423	1396	АЛУМИНИЈУМ У ПРАХУ, НЕОБЛОЖЕН
			1 (E)	V1		CV23 CV28	S20		1397	АЛУМИНИЈУМ-ФОСФИД
SGAN		AT	3 (E)	V1	VC2 AP4 AP5	CV23		423	1398	АЛУМИНИЈУМ-СИЛИЦИД, ПРАХ, НЕОБЛОЖЕН
SGAN		AT	2 (D/E)	V1		CV23		423	1400	БАРИЈУМ
SGAN		AT	2 (D/E)	V1		CV23		423	1401	КАЛЦИЈУМ
S2.65AN(+)	TU4 TU22 TM2 TA5	AT	1 (B/E)	V1		CV23	S20	X423	1402	КАЛЦИЈУМКАРБИД
SGAN		AT	2 (D/E)	V1	VC1 VC2 AP3 AP4 AP5	CV23		423	1402	КАЛЦИЈУМКАРБИД
SGAN		AT	0 (E)	V1		CV23		423	1403	КАЛЦИЈУМЦИЈАНАМИД са више од 0,1% калцијум-карбида
			1 (E)	V1		CV23	S20		1404	КАЛЦИЈУМ-ХИДРИД
SGAN		AT	2 (D/E)	V1	VC1 VC2 AP3 AP4 AP5	CV23		423	1405	КАЛЦИЈУМ-СИЛИЦИД
SGAN		AT	3 (E)	V1	VC1 VC2 AP3 AP4 AP5	CV23		423	1405	КАЛЦИЈУМ-СИЛИЦИД
L10CH(+)	TU2 TU14 TE5 TE21 TT3 TM2	AT	1 (B/E)	V1		CV23	S20	X423	1407	ЦЕЗИЈУМ
SGAN		AT	3 (E)	V1	VC1 VC2 AP3 AP4 AP5	CV23 CV28		462	1408	ФЕРОСИЛИЦИЈУМ са више од 30% а мање од 90% силицијума
			1 (E)	V1		CV23	S20		1409	ХИДРИДИ МЕТАЛА, РЕАКТИВНИ У ДОДИРУ СА ВОДОМ, Н.Д.Н.
SGAN		AT	2 (D/E)	V1		CV23		423	1409	ХИДРИДИ МЕТАЛА, РЕАКТИВНИ У ДОДИРУ СА ВОДОМ, Н.Д.Н.
			1 (E)	V1		CV23	S20		1410	ЛИТИЈУМ-АЛУМИНИЈУМ-ХИДРИД
			1 (E)	V1		CV23	S2 S20		1411	ЛИТИЈУМ-АЛУМИНИЈУМ-ХИДРИД У ЕТРУ
			1 (E)	V1		CV23	S20		1413	ЛИТИЈУМ-БОР-ХИДРИД
			1 (E)	V1		CV23	S20		1414	ЛИТИЈУМ-ХИДРИД

Министарство грађевинарства, саобраћаја и инфраструктуре, Одсек за транспорт опасне робе, tor@mgsi.gov.rs

UN број	Назив и опис	Класа	Класификациони кôд	Група паковања	Лисници опасности	Посебне одредбе	Ограничене и изузете количине		Амбалажа			Прен. цист. и конт. за робу у рас. ст.	
									Упутства за паковање	Посебне одредбе за паковање	Одредбе за заједничко паковање	Упутства	Посебне одредбе
	3.1.2	2.2	2.2	2.1.1.3	5.2.2	3.3	3.4	3.5.1.2	4.1.4	4.1.4	4.1.10	4.2.5.2 7.3.2	4.2.5.3
(1)	(2)	(3a)	(3b)	(4)	(5)	(6)	(7a)	(7b)	(8)	(9a)	(9b)	(10)	(11)
1415	ЛИТИЈУМ	4.3	W2	I	4.3		0	E0	P403 IBC04		MP2	T9	TP7 TP33
1417	ЛИТИЈУМСИЛИЦИД	4.3	W2	II	4.3		500 g	E2	P410 IBC07		MP14	T3	TP33
1418	МАГНЕЗИЈУМ У ПРАХУ или ЛЕГУРЕ МАГНЕЗИЈУМА У ПРАХУ	4.3	WS	I	4.3 +4.2		0	E0	P403		MP2		
1418	МАГНЕЗИЈУМ У ПРАХУ или ЛЕГУРЕ МАГНЕЗИЈУМА У ПРАХУ	4.3	WS	II	4.3 +4.2		0	E2	P410 IBC05		MP14	T3	TP33
1418	МАГНЕЗИЈУМ У ПРАХУ или ЛЕГУРЕ МАГНЕЗИЈУМА У ПРАХУ	4.3	WS	III	4.3 +4.2		0	E1	P410 IBC08 R001	B4	MP14	T1	TP33
1419	МАГНЕЗИЈУМАЛУМИНИЈУМФО-СФИД	4.3	WT2	I	4.3 +6.1		0	E0	P403		MP2		
1420	МЕТАЛНЕ ЛЕГУРЕ КАЛИЈУМА, ТЕЧНЕ	4.3	W1	I	4.3		0	E0	P402		MP2		
1421	ЛЕГУРА АЛКАЛНИХ МЕТАЛА, ТЕЧНА, Н.Д.Н.	4.3	W1	I	4.3	182	0	E0	P402	RR8	MP2		
1422	КАЛИЈУМ-НАТРИЈУМ ЛЕГУРЕ, ТЕЧНЕ	4.3	W1	I	4.3		0	E0	P402		MP2	T9	TP3 TP7 TP31
1423	РУБИДИЈУМ	4.3	W2	I	4.3		0	E0	P403 IBC04		MP2		
1426	НАТРИЈУМ-БОРХИДРИД	4.3	W2	I	4.3		0	E0	P403		MP2		
1427	НАТРИЈУМ-ХИДРИД	4.3	W2	I	4.3		0	E0	P403		MP2		
1428	НАТРИЈУМ	4.3	W2	I	4.3		0	E0	P403 IBC04		MP2	T9	TP7 TP33
1431	НАТРИЈУММЕТИЛАТ	4.2	SC4	II	4.2 +8		0	E2	P410 IBC05		MP14	T3	TP33
1432	НАТРИЈУМФОСФИД	4.3	WT2	I	4.3 +6.1		0	E0	P403		MP2		
1433	ФОСФИДИ КАЛАЈА	4.3	WT2	I	4.3 +6.1		0	E0	P403		MP2		
1435	ЦИНК ПЕПЕО	4.3	W2	III	4.3		1 kg	E1	P002 IBC08 R001	B4	MP14	T1 BK2	TP33
1436	ЦИНК У ПРАХУ	4.3	WS	I	4.3 +4.2		0	E0	P403		MP2		
1436	ЦИНК У ПРАХУ	4.3	WS	II	4.3 +4.2		0	E2	P410 IBC07	PP40	MP14	T3	TP33
1436	ЦИНК У ПРАХУ	4.3	WS	III	4.3 +4.2		0	E1	P410 IBC08 R001	B4	MP14	T1	TP33
1437	ЦИРКОНИЈУМ-ХИДРИД	4.1	F3	II	4.1		1 kg	E2	P410 IBC04	PP40	MP11	T3	TP33
1438	АЛУМИНИЈУМ-НИТРАТ	5.1	O2	III	5.1		5 kg	E1	P002 IBC08 LP02 R001	B3	MP10	T1 BK1 BK2	TP33
1439	АМОНИЈУМ-ДИХРОМАТ	5.1	O2	II	5.1		1 kg	E2	P002 IBC08	B4	MP2	T3	TP33
1442	АМОНИЈУМ-ПЕРХЛОРАТ	5.1	O2	II	5.1	152	1 kg	E2	P002 IBC06		MP2	T3	TP33
1444	АМОНИЈУМ-ПЕРСУЛФАТ	5.1	O2	III	5.1		5 kg	E1	P002 IBC08 LP02 R001	B3	MP10	T1	TP33
1445	БАРИЈУМ-ХЛОРАТ, ЧВРСТ	5.1	OT2	II	5.1 +6.1		1 kg	E2	P002 IBC06		MP2	T3	TP33
1446	БАРИЈУМ-НИТРАТ	5.1	OT2	II	5.1 +6.1		1 kg	E2	P002 IBC08	B4	MP2	T3	TP33
1447	БАРИЈУМПЕР-ХЛОРАТ, ЧВРСТ	5.1	OT2	II	5.1 +6.1		1 kg	E2	P002 IBC06		MP2	T3	TP33
1448	БАРИЈУМ-ПЕРМАНГАНАТ	5.1	OT2	II	5.1 +6.1		1 kg	E2	P002 IBC06		MP2	T3	TP33
1449	БАРИЈУМПЕРОКСИД	5.1	OT2	II	5.1 +6.1		1 kg	E2	P002 IBC06		MP2	T3	TP33
1450	БРОМАТИ НЕОРГАНСКИ, Н.Д.Н.	5.1	O2	II	5.1	274 350	1 kg	E2	P002 IBC08	B4	MP2	T3	TP33
1451	ЦЕЗИЈУМ-НИТРАТ	5.1	O2	III	5.1		5 kg	E1	P002 IBC08 LP02 R001	B3	MP10	T1	TP33
1452	КАЛЦИЈУМ-ХЛОРАТ	5.1	O2	II	5.1		1 kg	E2	P002 IBC08	B4	MP2	T3	TP33

Министарство грађевинарства, саобраћаја и инфраструктуре, Одсек за транспорт опасне робе, tor@mgsi.gov.rs

ADR цистерне		Возила за превоз у цист.	Транспортна категорија (Кôдови за ограничења за тунеле)	Посебне одредбе за превоз				Број за означавање опасности	УН број	Назив и опис
Кôд цистерне	Посебне одредбе			Комади	Роба у расутом стању	Утовар, истовар и руковање	Транспортне радње			
4.3	4.3.5, 6.8.4	9.1.1.2	1.1.3.6 (8.6)	7.2.4	7.3.3	7.5.11	8.5	5.3.2.3		3.1.2
(12)	(13)	(14)	(15)	(16)	(17)	(18)	(19)	(20)	(1)	(2)
L10BN(+)	TU1 TE5 TT3 TM2	AT	1 (B/E)	V1		CV23	S20	X423	1415	ЛИТИЈУМ
SGAN		AT	2 (D/E)	V1		CV23		423	1417	ЛИТИЈУМСИЛИЦИД
			1 (E)	V1		CV23	S20		1418	МАГНЕЗИЈУМ У ПРАХУ или ЛЕГУРЕ МАГНЕЗИЈУМА У ПРАХУ
SGAN		AT	2 (D/E)	V1		CV23		423	1418	МАГНЕЗИЈУМ У ПРАХУ или ЛЕГУРЕ МАГНЕЗИЈУМА У ПРАХУ
SGAN		AT	3 (E)	V1	VC2 AP4 AP5	CV23		423	1418	МАГНЕЗИЈУМ У ПРАХУ или ЛЕГУРЕ МАГНЕЗИЈУМА У ПРАХУ
			1 (E)	V1		CV23 CV28	S20		1419	МАГНЕЗИЈУМАЛУМИНИЈУМФО-СФИД
L10BN(+)	TU1 TE5 TT3 TM2	AT	1 (B/E)	V1		CV23	S20	X323	1420	МЕТАЛНЕ ЛЕГУРЕ КАЛИЈУМА, ТЕЧНЕ
L10BN(+)	TU1 TE5 TT3 TM2	AT	1 (B/E)	V1		CV23	S20	X323	1421	ЛЕГУРА АЛКАЛНИХ МЕТАЛА, ТЕЧНА, Н.Д.Н.
L10BN(+)	TU1 TE5 TT3 TM2	AT	1 (B/E)	V1		CV23	S20	X323	1422	КАЛИЈУМ-НАТРИЈУМ ЛЕГУРЕ, ТЕЧНЕ
L10CH(+)	TU2 TU14 TE5 TE21 TT3 TM2	AT	1 (B/E)	V1		CV23	S20	X423	1423	РУБИДИЈУМ
			1 (E)	V1		CV23	S20		1426	НАТРИЈУМ-БОРХИДРИД
			1 (E)	V1		CV23	S20		1427	НАТРИЈУМ-ХИДРИД
L10BN(+)	TU1 TE5 TT3 TM2	AT	1 (B/E)	V1		CV23	S20	X423	1428	НАТРИЈУМ
SGAN		AT	2 (D/E)	V1				48	1431	НАТРИЈУММЕТИЛАТ
			1 (E)	V1		CV23 CV28	S20		1432	НАТРИЈУМФОСФИД
			1 (E)	V1		CV23 CV28	S20		1433	ФОСФИДИ КАЛАЈА
SGAN		AT	3 (E)	V1	VC1 VC2 AP3 AP4 AP5	CV23		423	1435	ЦИНК ПЕПЕО
			1 (E)	V1		CV23	S20		1436	ЦИНК У ПРАХУ
SGAN		AT	2 (D/E)	V1		CV23		423	1436	ЦИНК У ПРАХУ
SGAN		AT	3 (E)	V1	VC2 AP4 AP5	CV23		423	1436	ЦИНК У ПРАХУ
SGAN		AT	2 (E)					40	1437	ЦИРКОНИЈУМ-ХИДРИД
SGAV	TU3	AT	3 (E)		VC1 VC2 AP6 AP7	CV24		50	1438	АЛУМИНИЈУМ-НИТРАТ
SGAN	TU3	AT	2 (E)	V11		CV24		50	1439	АМОНИЈУМ-ДИХРОМАТ
		AT	2 (E)	V11	VC1 VC2 AP6 AP7	CV24	S23	50	1442	АМОНИЈУМ-ПЕРХЛОРАТ
SGAV	TU3	AT	3 (E)		VC1 VC2 AP6 AP7	CV24		50	1444	АМОНИЈУМ-ПЕРСУЛФАТ
SGAN	TU3	AT	2 (E)	V11		CV24 CV28		56	1445	БАРИЈУМ-ХЛОРАТ, ЧВРСТ
SGAN	TU3	AT	2 (E)	V11		CV24 CV28		56	1446	БАРИЈУМ-НИТРАТ
SGAN	TU3	AT	2 (E)	V11		CV24 CV28	S23	56	1447	БАРИЈУМПЕР-ХЛОРАТ, ЧВРСТ
SGAN	TU3	AT	2 (E)	V11		CV24 CV28		56	1448	БАРИЈУМ-ПЕРМАНГАНАТ
SGAN	TU3	AT	2 (E)	V11		CV24 CV28		56	1449	БАРИЈУМПЕРОКСИД
SGAV	TU3	AT	2 (E)	V11	VC1 VC2 AP6 AP7	CV24		50	1450	БРОМАТИ НЕОРГАНСКИ, Н.Д.Н.
SGAV	TU3	AT	3 (E)		VC1 VC2 AP6 AP7	CV24		50	1451	ЦЕЗИЈУМ-НИТРАТ
SGAV	TU3	AT	2 (E)	V11	VC1 VC2 AP6 AP7	CV24		50	1452	КАЛЦИЈУМ-ХЛОРАТ

UN број	Назив и опис	Класа	Класи-фикаци-они кôд	Група паковања	Ознаке опасности	Посебне одредбе	Ограничене количине		Упутства за паковање	Посебне одредбе за паковање	Одредбе за заједничко паковање	Прен. цист. и конт. за робу у рас. ст. Упутства	Посебне одредбе
	3.1.2	2.2	2.2	2.1.1.3	5.2.2	3.3	3.4	3.5.1.2	4.1.4	4.1.4	4.1.10	4.2.5.2 7.3.2	4.2.5.3
(1)	(2)	(3a)	(3b)	(4)	(5)	(6)	(7a)	(7b)	(8)	(9a)	(9b)	(10)	(11)
1453	КАЛЦИЈУМ-ХЛОРИТ	5.1	O2	II	5.1		1 kg	E2	P002 IBC08	B4	MP2	T3	TP33
1454	КАЛЦИЈУМ-НИТРАТ	5.1	O2	III	5.1	208	5 kg	E1	P002 IBC08 LP02 R001	B3	MP10	T1 BK1 BK2 BK3	TP33
1455	КАЛЦИЈУМ-ПЕРХЛОРАТ	5.1	O2	II	5.1		1 kg	E2	P002 IBC06		MP2	T3	TP33
1456	КАЛЦИЈУМ-ПЕРМАНГАНАТ	5.1	O2	II	5.1		1 kg	E2	P002 IBC06		MP2	T3	TP33
1457	КАЛЦИЈУМ-ПЕРОКСИД	5.1	O2	II	5.1		1 kg	E2	P002 IBC06		MP2	T3	TP33
1458	ХЛОРАТ И БОРАТ, СМЕША	5.1	O2	II	5.1		1 kg	E2	P002 IBC08	B4	MP2	T3	TP33
1458	ХЛОРАТ И БОРАТ, СМЕША	5.1	O2	III	5.1		5 kg	E1	P002 IBC08 LP02 R001	B3	MP2	T1	TP33
1459	ХЛОРАТ И МАГНЕЗИЈУМ-ХЛОРИД, СМЕША, ЧВРСТА	5.1	O2	II	5.1		1 kg	E2	P002 IBC08	B4	MP2	T3	TP33
1459	ХЛОРАТ И МАГНЕЗИЈУМ-ХЛОРИД, СМЕША, ЧВРСТА	5.1	O2	III	5.1		5 kg	E1	P002 IBC08 LP02 R001	B3	MP2	T1	TP33
1461	ХЛОРАТИ, НЕОРГАНСКИ, Н.Д.Н.	5.1	O2	II	5.1	274 351	1 kg	E2	P002 IBC06		MP2	T3	TP33
1462	ХЛОРИТИ, НЕОРГАНСКИ, Н.Д.Н.	5.1	O2	II	5.1	274 352 509	1 kg	E2	P002 IBC06		MP2	T3	TP33
1463	ХРОМТРИОКСИД, БЕЗВОДНИ	5.1	OTC	II	5.1 +6.1 +8	510	1 kg	E2	P002 IBC08	B4	MP2	T3	TP33
1465	ДИДИМИЈУМ-НИТРАТ	5.1	O2	III	5.1		5 kg	E1	P002 IBC08 LP02 R001	B3	MP10	T1	TP33
1466	ГВОЖЂЕ (III)НИТРАТ (ФЕРИНИТРАТ)	5.1	O2	III	5.1		5 kg	E1	P002 IBC08 LP02 R001	B3	MP10	T1	TP33
1467	ГУАНИДИННИТРАТ	5.1	O2	III	5.1		5 kg	E1	P002 IBC08 LP02 R001	B3	MP10	T1	TP33
1469	ОЛОВОНИТРАТ	5.1	OT2	II	5.1 +6.1		1 kg	E2	P002 IBC08	B4	MP2	T3	TP33
1470	ОЛОВОПЕРХЛОРАТ, ЧВРСТ	5.1	OT2	II	5.1 +6.1		1 kg	E2	P002 IBC06		MP2	T3	TP33
1471	ЛИТИЈУМ-ХИПОХЛОРИТ, СУВ или СМЕША ЛИТИЈУМ-ХИПОХЛОРИТА	5.1	O2	II	5.1		1 kg	E2	P002 IBC08	B4	MP10		
1471	ЛИТИЈУМ-ХИПОХЛОРИТ, СУВ или СМЕША ЛИТИЈУМ-ХИПОХЛОРИТА	5.1	O2	III	5.1		5 kg	E1	P002 IBC08 LP02 R001	B3	MP10	T1	TP33
1472	ЛИТИЈУМПЕРОКСИД	5.1	O2	II	5.1		1 kg	E2	P002 IBC06		MP2	T3	TP33
1473	МАГНЕЗИЈУМ-БРОМАТ	5.1	O2	II	5.1		1 kg	E2	P002 IBC08	B4	MP2	T3	TP33
1474	МАГНЕЗИЈУМ-НИТРАТ	5.1	O2	III	5.1	332	5 kg	E1	P002 IBC08 LP02 R001	B3	MP10	T1 BK1 BK2 BK3	TP33
1475	МАГНЕЗИЈУМ-ПЕРХЛОРАТ	5.1	O2	II	5.1		1 kg	E2	P002 IBC06		MP2	T3	TP33
1476	МАГНЕЗИЈУМ-ПЕРОКСИД	5.1	O2	II	5.1		1 kg	E2	P002 IBC06		MP2	T3	TP33
1477	НИТРАТИ, НЕОРГАНСКИ, Н.Д.Н.	5.1	O2	II	5.1	511	1 kg	E2	P002 IBC08	B4	MP10	T3	TP33
1477	НИТРАТИ, НЕОРГАНСКИ, Н.Д.Н.	5.1	O2	III	5.1	511	5 kg	E1	P002 IBC08 LP02 R001	B3	MP10	T1	TP33
1479	ОКСИДАЦИОНЕ ЧВРСТЕ МАТЕРИЈЕ, Н.Д.Н.	5.1	O2	I	5.1	274	0	E0	P503 IBC05		MP2		
1479	ОКСИДАЦИОНЕ ЧВРСТЕ МАТЕРИЈЕ, Н.Д.Н.	5.1	O2	II	5.1	274	1 kg	E2	P002 IBC08	B4	MP2	T3	TP33

Министарство грађевинарства, саобраћаја и инфраструктуре, Одсек за транспорт опасне робе, tor@mgsi.gov.rs

ADR цистерне		Возила за превоз у цист.	Транспортна категорија (Кôдови за ограничења за тунеле)	Посебне одредбе за превоз				Број за означавање опасности	УН број	Назив и опис
Кôд цистерне	Посебне одредбе			Комади	Роба у расутом стању	Утовар, истовар и руковање	Транспортне радње			
4.3	4.3.5, 6.8.4	9.1.1.2	1.1.3.6 (8.6)	7.2.4	7.3.3	7.5.11	8.5	5.3.2.3		3.1.2
(12)	(13)	(14)	(15)	(16)	(17)	(18)	(19)	(20)	(1)	(2)
SGAN	TU3	AT	2 (E)	V11		CV24		50	1453	КАЛЦИЈУМ-ХЛОРИТ
SGAV	TU3	AT	3 (E)		VC1 VC2 AP6 AP7	CV24		50	1454	КАЛЦИЈУМ-НИТРАТ
SGAV	TU3	AT	2 (E)	V11	VC1 VC2 AP6 AP7	CV24	S23	50	1455	КАЛЦИЈУМ-ПЕРХЛОРАТ
SGAN	TU3	AT	2 (E)	V11		CV24		50	1456	КАЛЦИЈУМ-ПЕРМАНГАНАТ
SGAN	TU3	AT	2 (E)	V11		CV24		50	1457	КАЛЦИЈУМ-ПЕРОКСИД
SGAV	TU3	AT	2 (E)	V11	VC1 VC2 AP6 AP7	CV24		50	1458	ХЛОРАТ И БОРАТ, СМЕША
SGAV	TU3	AT	3 (E)		VC1 VC2 AP6 AP7	CV24		50	1458	ХЛОРАТ И БОРАТ, СМЕША
SGAV	TU3	AT	2 (E)	V11	VC1 VC2 AP6 AP7	CV24		50	1459	ХЛОРАТ И МАГНЕЗИЈУМ-ХЛОРИД, СМЕША, ЧВРСТА
SGAV	TU3	AT	3 (E)		VC1 VC2 AP6 AP7	CV24		50	1459	ХЛОРАТ И МАГНЕЗИЈУМ-ХЛОРИД, СМЕША, ЧВРСТА
SGAV	TU3	AT	2 (E)	V11	VC1 VC2 AP6 AP7	CV24		50	1461	ХЛОРАТИ, НЕОРГАНСКИ, Н.Д.Н.
SGAN	TU3	AT	2 (E)	V11		CV24		50	1462	ХЛОРИТИ, НЕОРГАНСКИ, Н.Д.Н.
SGAN	TU3	AT	2 (E)	V11		CV24 CV28		568	1463	ХРОМТРИОКСИД, БЕЗВОДНИ
SGAV	TU3	AT	3 (E)		VC1 VC2 AP6 AP7	CV24		50	1465	ДИДИМИЈУМ-НИТРАТ
SGAV	TU3	AT	3 (E)		VC1 VC2 AP6 AP7	CV24		50	1466	ГВОЖЂЕ (III)НИТРАТ (ФЕРИНИТРАТ)
SGAV	TU3	AT	3 (E)		VC1 VC2 AP6 AP7	CV24		50	1467	ГУАНИДИННИТРАТ
SGAN	TU3	AT	2 (E)	V11		CV24 CV28		56	1469	ОЛОВОНИТРАТ
SGAN	TU3	AT	2 (E)	V11		CV24 CV28	S23	56	1470	ОЛОВОПЕРХЛОРАТ, ЧВРСТ
SGAN	TU3	AT	2 (E)	V11		CV24		50	1471	ЛИТИЈУМ-ХИПОХЛОРИТ, СУВ или СМЕША ЛИТИЈУМ-ХИПОХЛОРИТА
SGAV	TU3	AT	3 (E)			CV24		50	1471	ЛИТИЈУМ-ХИПОХЛОРИТ, СУВ или СМЕША ЛИТИЈУМ-ХИПОХЛОРИТА
SGAN	TU3	AT	2 (E)	V11		CV24		50	1472	ЛИТИЈУМПЕРОКСИД
SGAV	TU3	AT	2 (E)	V11	VC1 VC2 AP6 AP7	CV24		50	1473	МАГНЕЗИЈУМ-БРОМАТ
SGAV	TU3	AT	3 (E)		VC1 VC2 AP6 AP7	CV24		50	1474	МАГНЕЗИЈУМ-НИТРАТ
SGAV	TU3	AT	2 (E)	V11	VC1 VC2 AP6 AP7	CV24	S23	50	1475	МАГНЕЗИЈУМ-ПЕРХЛОРАТ
SGAN	TU3	AT	2 (E)	V11		CV24		50	1476	МАГНЕЗИЈУМ-ПЕРОКСИД
SGAN	TU3	AT	2 (E)	V11		CV24		50	1477	НИТРАТИ, НЕОРГАНСКИ, Н.Д.Н.
SGAV	TU3	AT	3 (E)		VC1 VC2 AP6 AP7	CV24		50	1477	НИТРАТИ, НЕОРГАНСКИ, Н.Д.Н.
			1 (E)	V10		CV24	S20		1479	ОКСИДАЦИОНЕ ЧВРСТЕ МАТЕРИЈЕ, Н.Д.Н.
SGAN	TU3	AT	2 (E)	V11		CV24		50	1479	ОКСИДАЦИОНЕ ЧВРСТЕ МАТЕРИЈЕ, Н.Д.Н.

Министарство грађевинарства, саобраћаја и инфраструктуре, Одсек за транспорт опасне робе, tor@mgsi.gov.rs

UN број	Назив и опис	Класа	Класификациони кôд	Група паковања	Лисице опасности	Посебне одредбе	Ограничене изузете количине		Амбалажа			Прен. цист. и конт. за робу у рас. ст.	
									Упутства за паковање	Посебне одредбе за паковање	Одредбе за заједничко паковање	Упутства	Посебне одредбе
	3.1.2	2.2	2.2	2.1.1.3	5.2.2	3.3	3.4	3.5.1.2	4.1.4	4.1.4	4.1.10	4.2.5.2 7.3.2	4.2.5.3
(1)	(2)	(3a)	(3b)	(4)	(5)	(6)	(7a)	(7b)	(8)	(9a)	(9b)	(10)	(11)
1479	ОКСИДАЦИОНЕ ЧВРСТЕ МАТЕРИЈЕ, Н.Д.Н.	5.1	O2	III	5.1	274	5 kg	E1	P002 IBC08 LP02 R001	B3	MP2	T1	TP33
1481	ПЕРХЛОРАТИ, НЕОРГАНСКИ, Н.Д.Н.	5.1	O2	II	5.1		1 kg	E2	P002 IBC06		MP2	T3	TP33
1481	ПЕРХЛОРАТИ, НЕОРГАНСКИ, Н.Д.Н.	5.1	O2	III	5.1		5 kg	E1	P002 IBC08 LP02 R001	B3	MP2	T1	TP33
1482	ПЕРМАНГАНАТИ, НЕОРГАНСКИ, Н.Д.Н.	5.1	O2	II	5.1	274 353	1 kg	E2	P002 IBC06		MP2	T3	TP33
1482	ПЕРМАНГАНАТИ, НЕОРГАНСКИ, Н.Д.Н.	5.1	O2	III	5.1	274 353	5 kg	E1	P002 IBC08 LP02 R001	B3	MP2	T1	TP33
1483	ПЕРОКСИДИ, НЕОРГАНСКИ, Н.Д.Н.	5.1	O2	II	5.1		1 kg	E2	P002 IBC06		MP2	T3	TP33
1483	ПЕРОКСИДИ, НЕОРГАНСКИ, Н.Д.Н.	5.1	O2	III	5.1		5 kg	E1	P002 IBC08 LP02 R001	B3	MP2	T1	TP33
1484	КАЛИЈУМ-БРОМАТ	5.1	O2	II	5.1		1 kg	E2	P002 IBC08	B4	MP2	T3	TP33
1485	КАЛЦИЈУМ-ХЛОРАТ	5.1	O2	II	5.1		1 kg	E2	P002 IBC08	B4	MP2	T3	TP33
1486	КАЛИЈУМ-НИТРАТ	5.1	O2	III	5.1		5 kg	E1	P002 IBC08 LP02 R001	B3	MP10	T1 BK1 BK2 BK3	TP33
1487	КАЛИЈУМ-НИТРАТ И НАТРИЈУМ-НИТРИТ, СМЕША	5.1	O2	II	5.1	607	1 kg	E2	P002 IBC08	B4	MP10	T3	TP33
1488	КАЛИЈУМ-НИТРИТ	5.1	O2	II	5.1		1 kg	E2	P002 IBC08	B4	MP10	T3	TP33
1489	КАЛИЈУМ-ПЕРХЛОРАТ	5.1	O2	II	5.1		1 kg	E2	P002 IBC06		MP2	T3	TP33
1490	КАЛИЈУМ-ПЕРМАНГАНАТ	5.1	O2	II	5.1		1 kg	E2	P002 IBC08	B4	MP2	T3	TP33
1491	КАЛИЈУМПЕРОКСИД	5.1	O2	I	5.1		0	E0	P503 IBC06		MP2		
1492	КАЛИЈУМПЕР-СУЛФАТ	5.1	O2	III	5.1		5 kg	E1	P002 IBC08 LP02 R001	B3	MP10	T1	TP33
1493	СРЕБРОНИТРАТ	5.1	O2	II	5.1		1 kg	E2	P002 IBC08	B4	MP10	T3	TP33
1494	НАТРИЈУМ-БРОМАТ	5.1	O2	II	5.1		1 kg	E2	P002 IBC08	B4	MP2	T3	TP33
1495	НАТРИЈУМ-ХЛОРАТ	5.1	O2	II	5.1		1 kg	E2	P002 IBC08	B4	MP2	T3 BK1 BK2	TP33
1496	НАТРИЈУМ-ХЛОРИТ	5.1	O2	II	5.1		1 kg	E2	P002 IBC08	B4	MP2	T3	TP33
1498	НАТРИЈУМ-НИТРАТ	5.1	O2	III	5.1		5 kg	E1	P002 IBC08 LP02 R001	B3	MP10	T1 BK1 BK2 BK3	TP33
1499	НАТРИЈУМ-НИТРАТ И КАЛИЈУМ-НИТРАТ, СМЕША	5.1	O2	III	5.1		5 kg	E1	P002 IBC08 LP02 R001	B3	MP10	T1 BK1 BK2 BK3	TP33
1500	НАТРИЈУМ-НИТРИТ	5.1	OT2	III	5.1 +6.1		5 kg	E1	P002 IBC08 R001	B3	MP10	T1	TP33
1502	НАТРИЈУМПЕР-ХЛОРАТ	5.1	O2	II	5.1		1 kg	E2	P002 IBC06		MP2	T3	TP33
1503	НАТРИЈУМ-ПЕРМАНГАНАТ	5.1	O2	II	5.1		1 kg	E2	P002 IBC06		MP2	T3	TP33
1504	НАТРИЈУМ-ПЕРОКСИД	5.1	O2	I	5.1		0	E0	P503 IBC05		MP2		
1505	НАТРИЈУМ-ПЕРСУЛФАТ	5.1	O2	III	5.1		5 kg	E1	P002 IBC08 LP02 R001	B3	MP10	T1	TP33
1506	СТРОНЦИЈУМ-ХЛОРАТ	5.1	O2	II	5.1		1 kg	E2	P002 IBC08	B4	MP2	T3	TP33

Министарство грађевинарства, саобраћаја и инфраструктуре, Одсек за транспорт опасне робе, tor@mgsi.gov.rs

ADR цистерне		Изузеће за превоз у цист.	Транспортна категорија (Кôдови за ограничења за тунеле)	Посебне одредбе за превоз				Број за означавање опасности	УН број	Назив и опис
Кôд цистерне	Посебне одредбе			Комади	Роба у расутом стању	Утовар, истовар и руковање	Транспортне радње			
4.3	4.3.5, 6.8.4	9.1.1.2	1.1.3.6 (8.6)	7.2.4	7.3.3	7.5.11	8.5	5.3.2.3		3.1.2
(12)	(13)	(14)	(15)	(16)	(17)	(18)	(19)	(20)	(1)	(2)
SGAN	TU3	AT	3 (E)			CV24		50	1479	ОКСИДАЦИОНЕ ЧВРСТЕ МАТЕРИЈЕ, Н.Д.Н.
SGAV	TU3	AT	2 (E)	V11	VC1 VC2 AP6 AP7	CV24	S23	50	1481	ПЕРХЛОРАТИ, НЕОРГАНСКИ, Н.Д.Н.
SGAV	TU3	AT	3 (E)		VC1 VC2 AP6 AP7	CV24	S23	50	1481	ПЕРХЛОРАТИ, НЕОРГАНСКИ, Н.Д.Н.
SGAN	TU3	AT	2 (E)	V11		CV24		50	1482	ПЕРМАНГАНАТИ, НЕОРГАНСКИ, Н.Д.Н.
SGAN	TU3	AT	3 (E)			CV24		50	1482	ПЕРМАНГАНАТИ, НЕОРГАНСКИ, Н.Д.Н.
SGAN	TU3	AT	2 (E)	V11		CV24		50	1483	ПЕРОКСИДИ, НЕОРГАНСКИ, Н.Д.Н.
SGAN	TU3	AT	3 (E)			CV24		50	1483	ПЕРОКСИДИ, НЕОРГАНСКИ, Н.Д.Н.
SGAV	TU3	AT	2 (E)	V11	VC1 VC2 AP6 AP7	CV24		50	1484	КАЛИЈУМ-БРОМАТ
SGAV	TU3	AT	2 (E)	V11	VC1 VC2 AP6 AP7	CV24		50	1485	КАЛЦИЈУМ-ХЛОРАТ
SGAV	TU3	AT	3 (E)		VC1 VC2 AP6 AP7	CV24		50	1486	КАЛИЈУМ-НИТРАТ
SGAV	TU3	AT	2 (E)	V11	VC1 VC2 AP6 AP7	CV24		50	1487	КАЛИЈУМ-НИТРАТ И НАТРИЈУМ-НИТРИТ, СМЕША
SGAV	TU3	AT	2 (E)	V11	VC1 VC2 AP6 AP7	CV24		50	1488	КАЛИЈУМ-НИТРИТ
SGAV	TU3	AT	2 (E)	V11	VC1 VC2 AP6 AP7	CV24	S23	50	1489	КАЛИЈУМ-ПЕРХЛОРАТ
SGAN	TU3	AT	2 (E)	V11		CV24		50	1490	КАЛИЈУМ-ПЕРМАНГАНАТ
			1 (E)	V10		CV24	S20		1491	КАЛИЈУМПЕРОКСИД
SGAV	TU3	AT	3 (E)		VC1 VC2 AP6 AP7	CV24		50	1492	КАЛИЈУМПЕР-СУЛФАТ
SGAV	TU3	AT	2 (E)	V11	VC1 VC2 AP6 AP7	CV24		50	1493	СРЕБРОНИТРАТ
SGAV	TU3	AT	2 (E)	V11	VC1 VC2 AP6 AP7	CV24		50	1494	НАТРИЈУМ-БРОМАТ
SGAV	TU3	AT	2 (E)	V11	VC1 VC2 AP6 AP7	CV24		50	1495	НАТРИЈУМ-ХЛОРАТ
SGAN	TU3	AT	2 (E)	V11		CV24		50	1496	НАТРИЈУМ-ХЛОРИТ
SGAV	TU3	AT	3 (E)		VC1 VC2 AP6 AP7	CV24		50	1498	НАТРИЈУМ-НИТРАТ
SGAV	TU3	AT	3 (E)		VC1 VC2 AP6 AP7	CV24		50	1499	НАТРИЈУМ-НИТРАТ И КАЛИЈУМ-НИТРАТ, СМЕША
SGAN	TU3	AT	3 (E)			CV24 CV28		56	1500	НАТРИЈУМ-НИТРИТ
SGAV	TU3	AT	2 (E)	V11	VC1 VC2 AP6 AP7	CV24	S23	50	1502	НАТРИЈУМПЕР-ХЛОРАТ
SGAN	TU3	AT	2 (E)	V11		CV24		50	1503	НАТРИЈУМ-ПЕРМАНГАНАТ
			1 (E)	V10		CV24	S20		1504	НАТРИЈУМ-ПЕРОКСИД
SGAV	TU3	AT	3 (E)		VC1 VC2 AP6 AP7	CV24		50	1505	НАТРИЈУМ-ПЕРСУЛФАТ
SGAV	TU3	AT	2 (E)	V11	VC1 VC2 AP6 AP7	CV24		50	1506	СТРОНЦИЈУМ-ХЛОРАТ

UN број	Назив и опис	Класа	Класи-фикаци-они кôд	Група паковања	Ознаке опасности	Посебне одредбе	Ограничене и изузете количине		Паковање			Преносни цистерне и контејнери за робу у расутом стању	
									Упутства за паковање	Посебне одредбе за паковање	Одредбе за заједничко паковање	Упутства	Посебне одредбе
	3.1.2	2.2	2.2	2.1.1.3	5.2.2	3.3	3.4	3.5.1.2	4.1.4	4.1.4	4.1.10	4.2.5.2 7.3.2	4.2.5.3
(1)	(2)	(3a)	(3b)	(4)	(5)	(6)	(7a)	(7b)	(8)	(9a)	(9b)	(10)	(11)
1507	СТРОНЦИЈУМ-НИТРАТ	5.1	O2	III	5.1		5 kg	E1	P002 IBC08 LP02 R001	B3	MP10	T1	TP33
1508	СТРОНЦИЈУМ-ПЕРХЛОРАТ	5.1	O2	II	5.1		1 kg	E2	P002 IBC06		MP2	T3	TP33
1509	СТРОНЦИЈУМ-ПЕРОКСИД	5.1	O2	II	5.1		1 kg	E2	P002 IBC06		MP2	T3	TP33
1510	ТЕТРАНИТРОМЕТАН	6.1	TO1	I	6.1 +5.1	354 609	0	E0	P602		MP8 MP17		
1511	УРЕА ВОДОНИКПЕРОКСИД (UHP)	5.1	OC2	III	5.1 +8		5 kg	E1	P002 IBC08 R001	B3	MP2	T1	TP33
1512	ЦИНКАМОНИЈУМ-НИТРИТ	5.1	O2	II	5.1		1 kg	E2	P002 IBC08	B4	MP10	T3	TP33
1513	ЦИНКХЛОРАТ	5.1	O2	II	5.1		1 kg	E2	P002 IBC08	B4	MP2	T3	TP33
1514	ЦИНКНИТРАТ	5.1	O2	II	5.1		1 kg	E2	P002 IBC08	B4	MP10	T3	TP33
1515	ЦИНКПЕРМАНГАНАТ	5.1	O2	II	5.1		1 kg	E2	P002 IBC06		MP2	T3	TP33
1516	ЦИНКПЕРОКСИД	5.1	O2	II	5.1		1 kg	E2	P002 IBC06		MP2	T3	TP33
1517	ЦИРКОНИЈУМПИКРАМАТ, ВЛАЖАН, са најмање 20% (масених) воде	4.1	D	I	4.1	28	0	E0	P406	PP26	MP2		
1541	АЦЕТОНЦИЈАНО-ХИДРИН, СТАБИЛИЗОВАН	6.1	T1	I	6.1	354	0	E0	P602		MP8 MP17	T20	TP2
1544	АЛКАЛОИДИ, ЧВРСТИ, Н.Д.Н.или СОЛИ АЛКАЛОИДА, ЧВРСТЕ, Н.Д.Н.	6.1	T2	I	6.1	43 274	0	E5	P002 IBC07		MP18	T6	TP33
1544	АЛКАЛОИДИ, ЧВРСТИ, Н.Д.Н.или СОЛИ АЛКАЛОИДА, ЧВРСТЕ, Н.Д.Н.	6.1	T2	II	6.1	43 274	500 g	E4	P002 IBC08	B4	MP10	T3	TP33
1544	АЛКАЛОИДИ, ЧВРСТИ, Н.Д.Н.или СОЛИ АЛКАЛОИДА, ЧВРСТЕ, Н.Д.Н.	6.1	T2	III	6.1	43 274	5 kg	E1	P002 IBC08 LP02 R001	B3	MP10	T1	TP33
1545	АЛИЛИЗОТИО-ЦИЈАНАТ, СТАБИЛИЗОВАН	6.1	TF1	II	6.1 +3	386 676	100 ml	E0	P001 IBC02		MP15	T7	TP2
1546	АМОНИЈУМ-АРСЕНАТ	6.1	T5	II	6.1		500 g	E4	P002 IBC08	B4	MP10	T3	TP33
1547	АНИЛИН	6.1	T1	II	6.1	279	100 ml	E4	P001 IBC02		MP15	T7	TP2
1548	АНИЛИНМОНО-ХИДРОХЛОРИД	6.1	T2	III	6.1		5 kg	E1	P002 IBC08 LP02 R001	B3	MP10	T1	TP33
1549	НЕОРГАНСКО ЈЕДИЊЕЊЕ АНТИМОНА, ЧВРСТО, Н.Д.Н.	6.1	T5	III	6.1	45 274 512	5 kg	E1	P002 IBC08 LP02 R001	B3	MP10	T1	TP33
1550	АНТИМОНЛАКТАТ	6.1	T5	III	6.1		5 kg	E1	P002 IBC08 LP02 R001	B3	MP10	T1	TP33
1551	АНТИМОНИЛ КАЛИЈУМТАРТАРАТ	6.1	T5	III	6.1		5 kg	E1	P002 IBC08 LP02 R001	B3	MP10	T1	TP33
1553	АРСЕНОВА КИСЕЛИНА, ТЕЧНА	6.1	T4	I	6.1		0	E5	P001		MP8 MP17	T20	TP2 TP7
1554	АРСЕНОВА КИСЕЛИНА, ЧВРСТА	6.1	T5	II	6.1		500 g	E4	P002 IBC08	B4	MP10	T3	TP33
1555	АРСЕНИБРОМИД	6.1	T5	II	6.1		500 g	E4	P002 IBC08	B4	MP10	T3	TP33
1556	ЈЕДИЊЕЊА АРСЕНА, ТЕЧНА, Н.Д.Н. неорганска (укључујући арсенате, Н.Д.Н., арсените, Н.Д.Н. и арсен-сулфиде, Н.Д.Н.)	6.1	T4	I	6.1	43 274	0	E5	P001		MP8 MP17	T14	TP2 TP27
1556	ЈЕДИЊЕЊА АРСЕНА, ТЕЧНА, Н.Д.Н. неорганска (укључујући арсенате, Н.Д.Н., арсените, Н.Д.Н. и арсен-сулфиде, Н.Д.Н.)	6.1	T4	II	6.1	43 274	100 ml	E4	P001 IBC02		MP15	T11	TP2 TP27

Министарство грађевинарства, саобраћаја и инфраструктуре, Одсек за транспорт опасне робе, tor@mgsi.gov.rs

ADR цистерне		Возила за превоз у цист.	Транспортна категорија (Кôдови за ограничења за тунеле)	Посебне одредбе за превоз				Број за означавање опасности	УН број	Назив и опис
Кôд цистерне	Посебне одредбе			Комади	Роба у расутом стању	Утовар, истовар и руковање	Транспортне радње			
4.3	4.3.5, 6.8.4	9.1.1.2	1.1.3.6 (8.6)	7.2.4	7.3.3	7.5.11	8.5	5.3.2.3		3.1.2
(12)	(13)	(14)	(15)	(16)	(17)	(18)	(19)	(20)	(1)	(2)
SGAV	TU3	AT	3 (E)		VC1 VC2 AP6 AP7	CV24		50	1507	СТРОНЦИЈУМ-НИТРАТ
SGAV	TU3	AT	2 (E)	V11	VC1 VC2 AP6 AP7	CV24	S23	50	1508	СТРОНЦИЈУМ-ПЕРХЛОРАТ
SGAN	TU3	AT	2 (E)	V11		CV24		50	1509	СТРОНЦИЈУМ-ПЕРОКСИД
L10CH	TU14 TU15 TE19 TE21	AT	1 (B/D)			CV1 CV13 CV28	S9 S14	665	1510	ТЕТРАНИТРОМЕТАН
SGAN	TU3	AT	3 (E)			CV24		58	1511	УРЕА ВОДОНИКПЕРОКСИД (UHP)
SGAN	TU3	AT	2 (E)	V11		CV24		50	1512	ЦИНКАМОНИЈУМ-НИТРИТ
SGAV	TU3	AT	2 (E)	V11	VC1 VC2 AP6 AP7	CV24		50	1513	ЦИНКХЛОРАТ
SGAN	TU3	AT	2 (E)	V11		CV24		50	1514	ЦИНКНИТРАТ
SGAN	TU3	AT	2 (E)	V11		CV24		50	1515	ЦИНКПЕРМАНГАНАТ
SGAN	TU3	AT	2 (E)	V11		CV24		50	1516	ЦИНКПЕРОКСИД
			1 (B)				S14		1517	ЦИРКОНИЈУМПИКРАМАТ, ВЛАЖАН, са најмање 20% (масених) воде
L10CH	TU14 TU15 TE19 TE21	AT	1 (C/D)			CV1 CV13 CV28	S9 S14	669	1541	АЦЕТОНЦИЈАНО-ХИДРИН, СТАБИЛИЗОВАН
S10AH	TU15 TE19	AT	1 (C/E)	V10		CV1 CV13 CV28	S9 S14	66	1544	АЛКАЛОИДИ, ЧВРСТИ, Н.Д.Н.или СОЛИ АЛКАЛОИДА, ЧВРСТЕ, Н.Д.Н.
SGAH L4BH	TU15 TE19	AT	2 (D/E)	V11		CV13 CV28	S9 S19	60	1544	АЛКАЛОИДИ, ЧВРСТИ, Н.Д.Н.или СОЛИ АЛКАЛОИДА, ЧВРСТЕ, Н.Д.Н.
SGAH L4BH	TU15 TE19	AT	2 (E)		VC1 VC2 AP7	CV13 CV28	S9	60	1544	АЛКАЛОИДИ, ЧВРСТИ, Н.Д.Н.или СОЛИ АЛКАЛОИДА, ЧВРСТЕ, Н.Д.Н.
L4BH	TU15 TE19	FL	2 (D/E)	V8		CV13 CV28	S2 S4 S9 S19	639	1545	АЛИЛИЗОТИО-ЦИЈАНАТ, СТАБИЛИЗОВАН
SGAH	TU15 TE19	AT	2 (D/E)	V11		CV13 CV28	S9 S19	60	1546	АМОНИЈУМ-АРСЕНАТ
L4BH	TU15 TE19	AT	2 (D/E)			CV13 CV28	S9 S19	60	1547	АНИЛИН
SGAH	TU15 TE19	AT	2 (E)		VC1 VC2 AP7	CV13 CV28	S9	60	1548	АНИЛИНМОНО-ХИДРОХЛОРИД
SGAH L4BH	TU15 TE19	AT	2 (E)		VC1 VC2 AP7	CV13 CV28	S9	60	1549	НЕОРГАНСКО ЈЕДИЊЕЊЕ АНТИМОНА, ЧВРСТО, Н.Д.Н.
SGAH L4BH	TU15 TE19	AT	2 (E)		VC1 VC2 AP7	CV13 CV28	S9	60	1550	АНТИМОНЛАКТАТ
SGAH L4BH	TU15 TE19	AT	2 (E)		VC1 VC2 AP7	CV13 CV28	S9	60	1551	АНТИМОНИЛ КАЛИЈУМТАРТАРАТ
L10CH	TU14 TU15 TE19 TE21	AT	1 (C/E)			CV1 CV13 CV28	S9 S14	66	1553	АРСЕНОВА КИСЕЛИНА, ТЕЧНА
SGAH L4BH	TU15 TE19	AT	2 (D/E)	V11		CV13 CV28	S9 S19	60	1554	АРСЕНОВА КИСЕЛИНА, ЧВРСТА
SGAH L4BH	TU15 TE19	AT	2 (D/E)	V11		CV13 CV28	S9 S19	60	1555	АРСЕНИБРОМИД
L10CH	TU14 TU15 TE19 TE21	AT	1 (C/E)			CV1 CV13 CV28	S9 S14	66	1556	ЈЕДИЊЕЊА АРСЕНА, ТЕЧНА, Н.Д.Н. неорганска (укључујући арсенате, Н.Д.Н., арсените, Н.Д.Н. и арсен-сулфиде, Н.Д.Н.)
L4BH	TU15 TE19	AT	2 (D/E)			CV13 CV28	S9 S19	60	1556	ЈЕДИЊЕЊА АРСЕНА, ТЕЧНА, Н.Д.Н. неорганска (укључујући арсенате, Н.Д.Н., арсените, Н.Д.Н. и арсен-сулфиде, Н.Д.Н.)

UN број	Назив и опис	Класа	Класи-фикациони кôд	Група паковања	Ознаке опасности	Посебне одредбе	Ограничене количине		Амбалажа			Пренос. цист. и конт. за робу у рас. ст.	
									Упутства за паковање	Посебне одредбе за паковање	Одредбе за заједничко паковање	Упутства	Посебне одредбе
	3.1.2	2.2	2.2	2.1.1.3	5.2.2	3.3	3.4	3.5.1.2	4.1.4	4.1.4	4.1.10	4.2.5.2 7.3.2	4.2.5.3
(1)	(2)	(3a)	(3b)	(4)	(5)	(6)	(7a)	(7b)	(8)	(9a)	(9b)	(10)	(11)
1556	ЈЕДИЊЕЊА АРСЕНА, ТЕЧНА, Н.Д.Н. неорганска (укључујући арсенате, Н.Д.Н., арсените Н.Д.Н. и арсен-сулфиде, Н.Д.Н.)	6.1	T4	III	6.1	43 274	5 L	E1	P001 IBC03 LP01 R001		MP19	T7	TP2 TP28
1557	ЈЕДИЊЕЊА АРСЕНА, ЧВРСТА, Н.Д.Н. неорганска (укључујући арсенате, Н.Д.Н., арсените Н.Д.Н. и арсен-сулфиде, Н.Д.Н.)	6.1	T5	I	6.1	43 274	0	E5	P002 IBC07		MP18	T6	TP33
1557	ЈЕДИЊЕЊА АРСЕНА, ЧВРСТА, Н.Д.Н. неорганска (укључујући арсенате, Н.Д.Н., арсените Н.Д.Н. и арсен-сулфиде, Н.Д.Н.)	6.1	T5	II	6.1	43 274	500 g	E4	P002 IBC08	B4	MP10	T3	TP33
1557	ЈЕДИЊЕЊА АРСЕНА, ЧВРСТА, Н.Д.Н. неорганска (укључујући арсенате, Н.Д.Н., арсените Н.Д.Н. и арсен-сулфиде, Н.Д.Н.)	6.1	T5	III	6.1	43 274	5 kg	E1	P002 IBC08 LP02 R001	B3	MP10	T1	TP33
1558	АРСЕН	6.1	T5	II	6.1		500 g	E4	P002 IBC08	B4	MP10	T3	TP33
1559	АРСЕНПЕНТОКСИД	6.1	T5	II	6.1		500 g	E4	P002 IBC08	B4	MP10	T3	TP33
1560	АРСЕН-ТРИХЛОРИД	6.1	T4	I	6.1		0	E0	P602		MP8 MP17	T14	TP2
1561	АРСЕН-ТРИОКСИД	6.1	T5	II	6.1		500 g	E4	P002 IBC08	B4	MP10	T3	TP33
1562	АРСЕНОВ ПРАХ	6.1	T5	II	6.1		500 g	E4	P002 IBC08	B4	MP10	T3	TP33
1564	ЈЕДИЊЕЊЕ БАРИЈУМА, Н.Д.Н.	6.1	T5	II	6.1	177 274 513 587	500 g	E4	P002 IBC08	B4	MP10	T3	TP33
1564	ЈЕДИЊЕЊЕ БАРИЈУМА, Н.Д.Н.	6.1	T5	III	6.1	177 274 513 587	5 kg	E1	P002 IBC08 LP02 R001	B3	MP10	T1	TP33
1565	БАРИЈУМЦИЈАНИД	6.1	T5	I	6.1		0	E5	P002 IBC07		MP18	T6	TP33
1566	ЈЕДИЊЕЊЕ БЕРИЛИЈУМА, Н.Д.Н.	6.1	T5	II	6.1	274 514	500 g	E4	P002 IBC08	B4	MP10	T3	TP33
1566	ЈЕДИЊЕЊЕ БЕРИЛИЈУМА, Н.Д.Н.	6.1	T5	III	6.1	274 514	5 kg	E1	P002 IBC08 LP02 R001	B3	MP10	T1	TP33
1567	БЕРИЛИЈУМ У ПРАХУ	6.1	TF3	II	6.1 +4.1		500 g	E4	P002 IBC08	B4	MP10	T3	TP33
1569	БРОМАЦЕТОН	6.1	TF1	II	6.1 +3		0	E0	P602		MP15	T20	TP2
1570	БРУЦИН	6.1	T2	I	6.1	43	0	E5	P002 IBC07		MP18	T6	TP33
1571	БАРИЈУМАЗИД, ВЛАЖАН, са најмање 50% (масених) воде	4.1	DT	I	4.1 +6.1	28 568	0	E0	P406		MP2		
1572	КАКОДИЛНА КИСЕЛИНА	6.1	T5	II	6.1		500 g	E4	P002 IBC08	B4	MP10	T3	TP33
1573	КАЛЦИЈУМ-АРСЕНАТ	6.1	T5	II	6.1		500 g	E4	P002 IBC08	B4	MP10	T3	TP33
1574	КАЛЦИЈУМ-АРСЕНАТ И КАЛЦИЈУМ-АРСЕНИТ, СМЕША, ЧВРСТА	6.1	T5	II	6.1		500 g	E4	P002 IBC08	B4	MP10	T3	TP33
1575	КАЛЦИЈУМ-ЦИЈАНИД	6.1	T5	I	6.1		0	E5	P002 IBC07		MP18	T6	TP33
1577	ХЛОРДИНИТРОБЕНЗЕН, ТЕЧАН	6.1	T1	II	6.1	279	100 ml	E4	P001 IBC02		MP15	T7	TP2
1578	ХЛОРДИНИТРО-БЕНЗЕН, ЧВРСТ	6.1	T2	II	6.1	279	500 g	E4	P002 IBC08	B4	MP10	T3	TP33
1579	4-ХЛОР-о-ТОЛУИДИН-ХИДРОХЛОРИД, ЧВРСТ	6.1	T2	III	6.1		5 kg	E1	P002 IBC08 LP02 R001	B3	MP10	T1	TP33
1580	ХЛОРПИКРИН	6.1	T1	I	6.1	354	0	E0	P601		MP8 MP17	T22	TP2
1581	ХЛОРПИКРИН И МЕТИЛБРОМИД, СМЕША са више од 2% хлорпикрина	2	2T		2.3		0	E0	P200		MP9	(M) T50	

Министарство грађевинарства, саобраћаја и инфраструктуре, Одсек за транспорт опасне робе, tor@mgsi.gov.rs

ADR цистерне		Возила за превоз у цист.	Транспортна категорија (Кôдови за ограничења за тунеле)	Посебне одредбе за превоз				Број за означавање опасности	UN број	Назив и опис
Кôд цистерне	Посебне одредбе			Комади	Роба у расутом стању	Утовар, истовар и руковање	Транспортне радње			
4.3	4.3.5, 6.8.4	9.1.1.2	1.1.3.6 (8.6)	7.2.4	7.3.3	7.5.11	8.5	5.3.2.3		3.1.2
(12)	(13)	(14)	(15)	(16)	(17)	(18)	(19)	(20)	(1)	(2)
L4BH	TU15 TE19	AT	2 (E)	V12		CV13 CV28	S9	60	1556	ЈЕДИЊЕЊА АРСЕНА, ТЕЧНА, Н.Д.Н. неорганска (укључујући арсенате, Н.Д.Н., арсените, Н.Д.Н. и арсен-сулфиде, Н.Д.Н.)
S10AH L10CH	TU15 TE19	AT	1 (C/E)	V10		CV1 CV13 CV28	S9 S14	66	1557	ЈЕДИЊЕЊА АРСЕНА, ЧВРСТА, Н.Д.Н. неорганска (укључујући арсенате, Н.Д.Н., арсените, Н.Д.Н. и арсен-сулфиде, Н.Д.Н.)
SGAH L4BH	TU15 TE19	AT	2 (D/E)	V11		CV13 CV28	S9 S19	60	1557	ЈЕДИЊЕЊА АРСЕНА, ЧВРСТА, Н.Д.Н. неорганска (укључујући арсенате, Н.Д.Н., арсените, Н.Д.Н. и арсен-сулфиде, Н.Д.Н.)
SGAH L4BH	TU15 TE19	AT	2 (E)		VC1 VC2 AP7	CV13 CV28	S9	60	1557	ЈЕДИЊЕЊА АРСЕНА, ЧВРСТА, Н.Д.Н. неорганска (укључујући арсенате, Н.Д.Н., арсените, Н.Д.Н. и арсен-сулфиде, Н.Д.Н.)
SGAH	TU15 TE19	AT	2 (D/E)	V11		CV13 CV28	S9 S19	60	1558	АРСЕН
SGAH	TU15 TE19	AT	2 (D/E)	V11		CV13 CV28	S9 S19	60	1559	АРСЕНПЕНТОКСИД
L10CH	TU14 TU15 TE19 TE21	AT	1 (C/E)			CV1 CV13 CV28	S9 S14	66	1560	АРСЕН-ТРИХЛОРИД
SGAH	TU15 TE19	AT	2 (D/E)	V11		CV13 CV28	S9 S19	60	1561	АРСЕН-ТРИОКСИД
SGAH	TU15 TE19	AT	2 (D/E)	V11		CV13 CV28	S9 S19	60	1562	АРСЕНОВ ПРАХ
SGAH L4BH	TU15 TE19	AT	2 (D/E)	V11		CV13 CV28	S9 S19	60	1564	ЈЕДИЊЕЊЕ БАРИЈУМА, Н.Д.Н.
SGAH L4BH	TU15 TE19	AT	2 (E)		VC1 VC2 AP7	CV13 CV28	S9	60	1564	ЈЕДИЊЕЊЕ БАРИЈУМА, Н.Д.Н.
S10AH	TU15 TE19	AT	1 (C/E)	V10		CV1 CV13 CV28	S9 S14	66	1565	БАРИЈУМЦИЈАНИД
SGAH L4BH	TU15 TE19	AT	2 (D/E)	V11		CV13 CV28	S9 S19	60	1566	ЈЕДИЊЕЊЕ БЕРИЛИЈУМА, Н.Д.Н.
SGAH L4BH	TU15 TE19	AT	2 (E)		VC1 VC2 AP7	CV13 CV28	S9	60	1566	ЈЕДИЊЕЊЕ БЕРИЛИЈУМА, Н.Д.Н.
SGAH	TU15 TE19	AT	2 (D/E)	V11		CV13 CV28	S9 S19	64	1567	БЕРИЛИЈУМ У ПРАХУ
L4BH	TU15 TE19	FL	2 (D/E)			CV13 CV28	S2 S9 S19	63	1569	БРОМАЦЕТОН
S10AH L10CH	TU14 TU15 TE19 TE21	AT	1 (C/E)	V10		CV1 CV13 CV28	S9 S14	66	1570	БРУЦИН
			1 (B)			CV28	S14		1571	БАРИЈУМАЗИД, ВЛАЖАН, са најмање 50% (масених) воде
SGAH	TU15 TE19	AT	2 (D/E)	V11		CV13 CV28	S9 S19	60	1572	КАКОДИЛНА КИСЕЛИНА
SGAH	TU15 TE19	AT	2 (D/E)	V11		CV13 CV28	S9 S19	60	1573	КАЛЦИЈУМ-АРСЕНАТ
SGAH	TU15 TE19	AT	2 (D/E)	V11		CV13 CV28	S9 S19	60	1574	КАЛЦИЈУМ-АРСЕНАТ И КАЛЦИЈУМ-АРСЕНИТ, СМЕША, ЧВРСТА
S10AH	TU15 TE19	AT	1 (C/E)	V10		CV1 CV13 CV28	S9 S14	66	1575	КАЛЦИЈУМ-ЦИЈАНИД
L4BH	TU15 TE19	AT	2 (D/E)			CV13 CV28	S9 S19	60	1577	ХЛОРДИНИТРОБЕНЗЕН, ТЕЧАН
SGAH	TU15 TE19	AT	2 (D/E)	V11		CV13 CV28	S9 S19	60	1578	ХЛОРДИНИТРО-БЕНЗЕН, ЧВРСТ
SGAH L4BH	TU15 TE19	AT	2 (E)		VC1 VC2 AP7	CV13 CV28	S9	60	1579	4-ХЛОР-о-ТОЛУИДИН-ХИДРОХЛОРИД, ЧВРСТ
L15CH	TU14 TU15 TE19 TE21	AT	1 (C/D)			CV1 CV13 CV28	S9 S14	66	1580	ХЛОРПИКРИН
PxBH(M)	TA4 TT9	AT	1 (C/D)			CV9 CV10 CV36	S14	26	1581	ХЛОРПИКРИН И МЕТИЛБРОМИД, СМЕША са више од 2% хлорпикрина

UN број	Назив и опис	Класа	Класификациони кôд	Група паковања	Лисници опасности	Посебне одредбе	Ограничене и изузете количине		Амбалажа			Прен. цист. и конт. за робу у рас. ст.	
									Упутства за паковање	Посебне одредбе за паковање	Одредбе за заједничко паковање	Упутства	Посебне одредбе
	3.1.2	2.2	2.2	2.1.1.3	5.2.2	3.3	3.4	3.5.1.2	4.1.4	4.1.4	4.1.10	4.2.5.2 7.3.2	4.2.5.3
(1)	(2)	(3a)	(3b)	(4)	(5)	(6)	(7a)	(7b)	(8)	(9a)	(9b)	(10)	(11)
1582	ХЛОРПИКРИН И МЕТИЛХЛОРИД, СМЕША	2	2T		2.3		0	E0	P200		MP9	(M) T50	
1583	ХЛОРПИКРИН, СМЕША, Н.Д.Н.	6.1	T1	I	6.1	274 315 515	0	E0	P602		MP8 MP17		
1583	ХЛОРПИКРИН, СМЕША, Н.Д.Н.	6.1	T1	II	6.1	274 515	100 ml	E0	P001 IBC02		MP15		
1583	ХЛОРПИКРИН, СМЕША Н.Д.Н.	6.1	T1	III	6.1	274 515	5 L	E0	P001 IBC03 LP01 R001		MP19		
1585	БАКАРАЦЕТО-АРСЕНИТ	6.1	T5	II	6.1		500 g	E4	P002 IBC08	B4	MP10	T3	TP33
1586	БАКАРАРСЕНИТ	6.1	T5	II	6.1		500 g	E4	P002 IBC08	B4	MP10	T3	TP33
1587	БАКАРЦИЈАНИД	6.1	T5	II	6.1		500 g	E4	P002 IBC08	B4	MP10	T3	TP33
1588	ЦИЈАНИДИ, НЕОРГАНСКИ, ЧВРСТИ, Н.Д.Н.	6.1	T5	I	6.1	47 274	0	E5	P002 IBC07		MP18	T6	TP33
1588	ЦИЈАНИДИ, НЕОРГАНСКИ, ЧВРСТИ, Н.Д.Н.	6.1	T5	II	6.1	47 274	500 g	E4	P002 IBC08	B4	MP10	T3	TP33
1588	ЦИЈАНИДИ, НЕОРГАНСКИ, ЧВРСТИ, Н.Д.Н.	6.1	T5	III	6.1	47 274	5 kg	E1	P002 IBC08 LP02 R001	B3	MP10	T1	TP33
1589	ХЛОРЦИЈАН, СТАБИЛИЗОВАН	2	2TC		2.3 +8	386 676	0	E0	P200		MP9		
1590	ДИХЛОРАНИЛИНИ, ТЕЧНИ	6.1	T1	II	6.1	279	100 ml	E4	P001 IBC02		MP15	T7	TP2
1591	о-ДИХЛОРБЕНЗЕН	6.1	T1	III	6.1	279	5 L	E1	P001 IBC03 LP01 R001		MP19	T4	TP1
1593	ДИХЛОР-МЕТАН	6.1	T1	III	6.1	516	5 L	E1	P001 IBC03 LP01 R001	B8	MP19	T7	TP2
1594	ДИЕТИЛСУЛФАТ	6.1	T1	II	6.1		100 ml	E4	P001 IBC02		MP15	T7	TP2
1595	ДИМЕТИЛСУЛФАТ	6.1	TC1	I	6.1 +8	354	0	E0	P602		MP8 MP17	T20	TP2
1596	ДИНИТРОАНИЛИНИ	6.1	T2	II	6.1		500 g	E4	P002 IBC08	B4	MP10	T3	TP33
1597	ДИНИТРОБЕНЗЕНИ, ТЕЧНИ	6.1	T1	II	6.1		100 ml	E4	P001 IBC02		MP15	T7	TP2
1597	ДИНИТРОБЕНЗЕНИ, ТЕЧНИ	6.1	T1	III	6.1		5 L	E1	P001 IBC03 LP01 R001		MP19	T7	TP2
1598	ДИНИТРО-о-КРЕЗОЛ	6.1	T2	II	6.1	43	500 g	E4	P002 IBC08	B4	MP10	T3	TP33
1599	ДИНИТРОФЕНОЛ, РАСТВОР	6.1	T1	II	6.1		100 ml	E4	P001 IBC02		MP15	T7	TP2
1599	ДИНИТРОФЕНОЛ, РАСТВОР	6.1	T1	III	6.1		5 L	E1	P001 IBC03 LP01 R001		MP19	T4	TP1
1600	ДИНИТРОТОЛУЕНИ, РАСТОПЉЕНИ	6.1	T1	II	6.1		0	E0				T7	TP3
1601	ДЕЗИНФЕКЦИОНО СРЕДСТВО, ОТРОВНО, ЧВРСТО, Н.Д.Н.	6.1	T2	I	6.1	274	0	E5	P002 IBC07		MP18	T6	TP33
1601	ДЕЗИНФЕКЦИОНО СРЕДСТВО, ОТРОВНО, ЧВРСТО, Н.Д.Н.	6.1	T2	II	6.1	274	500 g	E4	P002 IBC08	B4	MP10	T3	TP33
1601	ДЕЗИНФЕКЦИОНО СРЕДСТВО, ОТРОВНО, ЧВРСТО, Н.Д.Н.	6.1	T2	III	6.1	274	5 kg	E1	P002 IBC08 LP02 R001	B3	MP10	T1	TP33
1602	БОЈЕ, ОТРОВНЕ, ТЕЧНЕ, Н.Д.Н. или МЕЂУПРОИЗВОД ЗА БОЈЕ, ОТРОВАН, ТЕЧАН, Н.Д.Н.	6.1	T1	I	6.1	274	0	E5	P001		MP8 MP17		

ADR цистерне		Возила на превоз у цист.	Транспортна категорија (Кôдови за ограничења за тунеле)	Посебне одредбе за превоз				Број за означавање опасности	UN број	Назив и опис
Кôд цистерне	Посебне одредбе			Комади	Роба у расутом стању	Утовар, истовар и руковање	Транспортне радње			
4.3	4.3.5, 6.8.4	9.1.1.2	1.1.3.6 (8.6)	7.2.4	7.3.3	7.5.11	8.5	5.3.2.3		3.1.2
(12)	(13)	(14)	(15)	(16)	(17)	(18)	(19)	(20)	(1)	(2)
PxBH(M)	TA4 TT9	AT	1 (C/D)			CV9 CV10 CV36	S14	26	1582	ХЛОРПИКРИН И МЕТИЛХЛОРИД, СМЕША
L10CH	TU14 TU15 TE19 TE21	AT	1 (C/E)			CV1 CV13 CV28	S9 S14	66	1583	ХЛОРПИКРИН, СМЕША, Н.Д.Н.
L4BH	TU15 TE19	AT	2 (D/E)			CV13 CV28	S9 S19	60	1583	ХЛОРПИКРИН, СМЕША, Н.Д.Н.
L4BH	TU15 TE19	AT	2 (E)	V12		CV13 CV28	S9	60	1583	ХЛОРПИКРИН, СМЕША Н.Д.Н.
SGAH	TU15 TE19	AT	2 (D/E)	V11		CV13 CV28	S9 S19	60	1585	БАКАРАЦЕТО-АРСЕНИТ
SGAH	TU15 TE19	AT	2 (D/E)	V11		CV13 CV28	S9 S19	60	1586	БАКАРАРСЕНИТ
SGAH	TU15 TE19	AT	2 (D/E)	V11		CV13 CV28	S9 S19	60	1587	БАКАРЦИЈАНИД
S10AH	TU15 TE19	AT	1 (C/E)	V10		CV1 CV13 CV28	S9 S14	66	1588	ЦИЈАНИДИ, НЕОРГАНСКИ, ЧВРСТИ, Н.Д.Н.
SGAH	TU15 TE19	AT	2 (D/E)	V11		CV13 CV28	S9 S19	60	1588	ЦИЈАНИДИ, НЕОРГАНСКИ, ЧВРСТИ, Н.Д.Н.
SGAH	TU15 TE19	AT	2 (E)		VC1 VC2 AP7	CV13 CV28	S9	60	1588	ЦИЈАНИДИ, НЕОРГАНСКИ, ЧВРСТИ, Н.Д.Н.
			1 (D)	V8		CV9 CV10 CV36	S4 S14		1589	ХЛОРЦИЈАН, СТАБИЛИЗОВАН
L4BH	TU15 TE19	AT	2 (D/E)			CV13 CV28	S9 S19	60	1590	ДИХЛОРАНИЛИНИ, ТЕЧНИ
L4BH	TU15 TE19	AT	2 (E)	V12		CV13 CV28	S9	60	1591	о-ДИХЛОРБЕНЗЕН
L4BH	TU15 TE19	AT	2 (E)	V12		CV13 CV28	S9	60	1593	ДИХЛОР-МЕТАН
L4BH	TU15 TE19	AT	2 (D/E)			CV13 CV28	S9 S19	60	1594	ДИЕТИЛСУЛФАТ
L10CH	TU14 TU15 TE19 TE21	AT	1 (C/D)			CV1 CV13 CV28	S9 S14	668	1595	ДИМЕТИЛСУЛФАТ
SGAH L4BH	TU15 TE19	AT	2 (D/E)	V11		CV13 CV28	S9 S19	60	1596	ДИНИТРОАНИЛИНИ
L4BH	TU15 TE19	AT	2 (D/E)			CV13 CV28	S9 S19	60	1597	ДИНИТРОБЕНЗЕНИ, ТЕЧНИ
L4BH	TU15 TE19	AT	2 (E)	V12		CV13 CV28	S9	60	1597	ДИНИТРОБЕНЗЕНИ, ТЕЧНИ
SGAH L4BH	TU15 TE19	AT	2 (D/E)	V11		CV13 CV28	S9 S19	60	1598	ДИНИТРО-о-КРЕЗОЛ
L4BH	TU15 TE19	AT	2 (D/E)			CV13 CV28	S9 S19	60	1599	ДИНИТРОФЕНОЛ, РАСТВОР
L4BH	TU15 TE19	AT	2 (E)	V12		CV13 CV28	S9	60	1599	ДИНИТРОФЕНОЛ, РАСТВОР
L4BH	TU15 TE19	AT	0 (D/E)			CV13	S9 S19	60	1600	ДИНИТРОТОЛУЕНИ, РАСТОПЉЕНИ
S10AH L10CH	TU15 TE19	AT	1 (C/E)	V10		CV1 CV13 CV28	S9 S14	66	1601	ДЕЗИНФЕКЦИОНО СРЕДСТВО, ОТРОВНО, ЧВРСТО, Н.Д.Н.
SGAH L4BH	TU15 TE19	AT	2 (D/E)	V11		CV13 CV28	S9 S19	60	1601	ДЕЗИНФЕКЦИОНО СРЕДСТВО, ОТРОВНО, ЧВРСТО, Н.Д.Н.
SGAH L4BH	TU15 TE19	AT	2 (E)		VC1 VC2 AP7	CV13 CV28	S9	60	1601	ДЕЗИНФЕКЦИОНО СРЕДСТВО, ОТРОВНО, ЧВРСТО, Н.Д.Н.
L10CH	TU14 TU15 TE19 TE21	AT	1 (C/E)			CV1 CV13 CV28	S9 S14	66	1602	БОЈЕ, ОТРОВНЕ, ТЕЧНЕ, Н.Д.Н. или МЕЂУПРОИЗВОД ЗА БОЈЕ, ОТРОВАН, ТЕЧАН, Н.Д.Н.

UN број	Назив и опис	Класа	Класи-фикаци-они кôд	Група паковања	Ознаке опасности	Посебне одредбе	Ограничене и изузете количине		Амбалажа			Пренос. цист. и конт. за робу у рас. ст.	
									Упутства за паковање	Посебне одредбе за паковање	Одредбе за заједничко паковање	Упутства	Посебне одредбе
	3.1.2	2.2	2.2	2.1.1.3	5.2.2	3.3	3.4	3.5.1.2	4.1.4	4.1.4	4.1.10	4.2.5.2 7.3.2	4.2.5.3
(1)	(2)	(3a)	(3b)	(4)	(5)	(6)	(7a)	(7b)	(8)	(9a)	(9b)	(10)	(11)
1602	БОЈЕ, ОТРОВНЕ, ТЕЧНЕ, Н.Д.Н.или МЕЂУПРОИЗВОДИ ЗА БОЈЕ, ОТРОВНИ, ТЕЧНИ, Н.Д.Н.	6.1	T1	II	6.1	274	100 ml	E4	P001 IBC02		MP15		
1602	БОЈЕ, ОТРОВНЕ, ТЕЧНЕ, Н.Д.Н. или МЕЂУПРОИЗВОДИ ЗА БОЈЕ, ОТРОВНИ, ТЕЧНИ, Н.Д.Н.	6.1	T1	III	6.1	274	5 L	E1	P001 IBC03 LP01 R001		MP19		
1603	ЕТИЛБРОМАЦЕТАТ	6.1	TF1	II	6.1 +3		100 ml	E0	P001 IBC02		MP15	T7	TP2
1604	ЕТИЛЕНДИАМИН	8	CF1	II	8 +3		1 L	E2	P001 IBC02		MP15	T7	TP2
1605	ЕТИЛЕНДИБРОМИД	6.1	T1	I	6.1	354	0	E0	P602		MP8 MP17	T20	TP2
1606	ГВОЖЂЕ (III) АРСЕНАТ (ФЕРИАРСЕНАТ)	6.1	T5	II	6.1		500 g	E4	P002 IBC08	B4	MP10	T3	TP33
1607	ГВОЖЂЕ (III) АРСЕНИТ (ФЕРИАРСЕНИТ)	6.1	T5	II	6.1		500 g	E4	P002 IBC08	B4	MP10	T3	TP33
1608	ГВОЖЂЕ (II) АРСЕНАТ (ФЕРОАРСЕНАТ)	6.1	T5	II	6.1		500 g	E4	P002 IBC08	B4	MP10	T3	TP33
1611	ХЕКСАЕТИЛТЕТРА-ФОСФАТ	6.1	T1	II	6.1		100 ml	E4	P001 IBC02		MP15	T7	TP2
1612	ХЕКСАЕТИЛТЕТРА-ФОСФАТ И КОМПРИМОВАН ГАС, СМЕША	2	1T		2.3		0	E0	P200		MP9	(M)	
1613	ЦИЈАНОВОДОНИК, ВОДЕНИ РАСТВОР (ЦИЈАНО-ВОДОНИЧНА КИСЕЛИНА, ВОДЕНИ РАСТВОР) са највише 20% (масених) цијановодоника	6.1	TF1	I	6.1 +3	48	0	E0	P601		MP8 MP17	T14	TP2
1614	ЦИЈАНОВОДОНИК, СТАБИЛИЗОВАН садржај воде мањи од 3%, абсорбован на инертном порозном материјалу	6.1	TF1	I	6.1 +3	386 603 676	0	E0	P099 P601	RR10	MP2		
1616	ОЛОВОАЦЕТАТ	6.1	T5	III	6.1		5 kg	E1	P002 IBC08 LP02 R001	B3	MP10	T1	TP33
1617	ОЛОВОАРСЕНАТ	6.1	T5	II	6.1		500 g	E4	P002 IBC08	B4	MP10	T3	TP33
1618	ОЛОВОАРСЕНИТ	6.1	T5	II	6.1		500 g	E4	P002 IBC08	B4	MP10	T3	TP33
1620	ОЛОВОЦИЈАНИД	6.1	T5	II	6.1		500 g	E4	P002 IBC08	B4	MP10	T3	TP33
1621	ЛОНДОНСКИ ПУРПУР	6.1	T5	II	6.1	43	500 g	E4	P002 IBC08	B4	MP10	T3	TP33
1622	МАГНЕЗИЈУМ-АРСЕНАТ	6.1	T5	II	6.1		500 g	E4	P002 IBC08	B4	MP10	T3	TP33
1623	ЖИВА (II)АРСЕНАТ	6.1	T5	II	6.1		500 g	E4	P002 IBC08	B4	MP10	T3	TP33
1624	ЖИВА (II)ХЛОРИД	6.1	T5	II	6.1		500 g	E4	P002 IBC08	B4	MP10	T3	TP33
1625	ЖИВА (II)НИТРАТ	6.1	T5	II	6.1		500 g	E4	P002 IBC08	B4	MP10	T3	TP33
1626	КАЛИЈУМЖИВА (II) ЦИЈАНИД	6.1	T5	I	6.1		0	E5	P002 IBC07		MP18	T6	TP33
1627	ЖИВА (I)НИТРАТ	6.1	T5	II	6.1		500 g	E4	P002 IBC08	B4	MP10	T3	TP33
1629	ЖИВА (II)АЦЕТАТ	6.1	T5	II	6.1		500 g	E4	P002 IBC08	B4	MP10	T3	TP33
1630	ЖИВА (II) АМОНИЈУМ-ХЛОРИД	6.1	T5	II	6.1		500 g	E4	P002 IBC08	B4	MP10	T3	TP33
1631	ЖИВА (II)БЕНЗОАТ	6.1	T5	II	6.1		500 g	E4	P002 IBC08	B4	MP10	T3	TP33
1634	ЖИВА (II)БРОМИДИ	6.1	T5	II	6.1		500 g	E4	P002 IBC08	B4	MP10	T3	TP33
1636	ЖИВА (II)ЦИЈАНИД	6.1	T5	II	6.1		500 g	E4	P002 IBC08	B4	MP10	T3	TP33
1637	ЖИВА (II)ГЛУКОНАТ	6.1	T5	II	6.1		500 g	E4	P002 IBC08	B4	MP10	T3	TP33
1638	ЖИВА (II)ЈОДИД	6.1	T5	II	6.1		500 g	E4	P002 IBC08	B4	MP10	T3	TP33
1639	ЖИВА (II)НУКЛЕАТ	6.1	T5	II	6.1		500 g	E4	P002 IBC08	B4	MP10	T3	TP33
1640	ЖИВА (II)ОЛЕАТ	6.1	T5	II	6.1		500 g	E4	P002 IBC08	B4	MP10	T3	TP33
1641	ЖИВА (II)ОКСИД	6.1	T5	II	6.1		500 g	E4	P002 IBC08	B4	MP10	T3	TP33

ADR цистерне		Возила за превоз у цист.	Транспортна категорија (Кôдови за ограничења за тунеле)	Посебне одредбе за превоз				Број за означавање опасности	УН број	Назив и опис
Кôд цистерне	Посебне одредбе			Комади	Роба у расутом стању	Утовар, истовар и руковање	Транспортне радње			
4.3	4.3.5, 6.8.4	9.1.1.2	1.1.3.6 (8.6)	7.2.4	7.3.3	7.5.11	8.5	5.3.2.3		3.1.2
(12)	(13)	(14)	(15)	(16)	(17)	(18)	(19)	(20)	(1)	(2)
L4BH	TU15 TE19	AT	2 (D/E)			CV13 CV28	S9 S19	60	1602	БОЈЕ, ОТРОВНЕ, ТЕЧНЕ, Н.Д.Н.или МЕЂУПРОИЗВОДИ ЗА БОЈЕ, ОТРОВНИ, ТЕЧНИ, Н.Д.Н.
L4BH	TU15 TE19	AT	2 (E)	V12		CV13 CV28	S9	60	1602	БОЈЕ, ОТРОВНЕ, ТЕЧНЕ, Н.Д.Н. или МЕЂУПРОИЗВОДИ ЗА БОЈЕ, ОТРОВНИ, ТЕЧНИ, Н.Д.Н.
L4BH	TU15 TE19	FL	2 (D/E)			CV13 CV28	S2 S9 S19	63	1603	ЕТИЛБРОМАЦЕТАТ
L4BN		FL	2 (D/E)				S2	83	1604	ЕТИЛЕНДИАМИН
L10CH	TU14 TU15 TE19 TE21	AT	1 (C/D)			CV1 CV13 CV28	S9 S14	66	1605	ЕТИЛЕНДИБРОМИД
SGAH	TU15 TE19	AT	2 (D/E)	V11		CV13 CV28	S9 S19	60	1606	ГВОЖЂЕ (III) АРСЕНАТ (ФЕРИАРСЕНАТ)
SGAH	TU15 TE19	AT	2 (D/E)	V11		CV13 CV28	S9 S19	60	1607	ГВОЖЂЕ (III) АРСЕНИТ (ФЕРИАРСЕНИТ)
SGAH	TU15 TE19	AT	2 (D/E)	V11		CV13 CV28	S9 S19	60	1608	ГВОЖЂЕ (II) АРСЕНАТ (ФЕРОАРСЕНАТ)
L4BH	TU15 TE19	AT	2 (D/E)			CV13 CV28	S9 S19	60	1611	ХЕКСАЕТИЛТЕТРА-ФОСФАТ
CxBH(M)	TA4 TT9	AT	1 (C/D)			CV9 CV10 CV36	S14	26	1612	ХЕКСАЕТИЛТЕТРА-ФОСФАТ И КОМПРИМОВАН ГАС, СМЕША
L15DH(+)	TU14 TU15 TE19 TE21	FL	0 (C/D)			CV1 CV13 CV28	S2 S9 S14	663	1613	ЦИЈАНОВОДОНИК, ВОДЕНИ РАСТВОР (ЦИЈАНОВОДОНИЧНА КИСЕЛИНА, ВОДЕНИ РАСТВОР) са највише 20% (масених) цијановодоника
			0 (D)	V8		CV1 CV13 CV28	S2 S4 S9 S10 S14		1614	ЦИЈАНОВОДОНИК, СТАБИЛИЗОВАН садржај воде мањи од 3%, абсорбован на инертном порозном материјалу
SGAH L4BH	TU15 TE19	AT	2 (E)		VC1 VC2 AP7	CV13 CV28	S9	60	1616	ОЛОВОАЦЕТАТ
SGAH	TU15 TE19	AT	2 (D/E)	V11		CV13 CV28	S9 S19	60	1617	ОЛОВОАРСЕНАТ
SGAH	TU15 TE19	AT	2 (D/E)	V11		CV13 CV28	S9 S19	60	1618	ОЛОВОАРСЕНИТ
SGAH	TU15 TE19	AT	2 (D/E)	V11		CV13 CV28	S9 S19	60	1620	ОЛОВОЦИЈАНИД
SGAH	TU15 TE19	AT	2 (D/E)	V11		CV13 CV28	S9 S19	60	1621	ЛОНДОНСКИ ПУРПУР
SGAH	TU15 TE19	AT	2 (D/E)	V11		CV13 CV28	S9 S19	60	1622	МАГНЕЗИЈУМ-АРСЕНАТ
SGAH	TU15 TE19	AT	2 (D/E)	V11		CV13 CV28	S9 S19	60	1623	ЖИВА (II)АРСЕНАТ
SGAH	TU15 TE19	AT	2 (D/E)	V11		CV13 CV28	S9 S19	60	1624	ЖИВА (II)ХЛОРИД
SGAH	TU15 TE19	AT	2 (D/E)	V11		CV13 CV28	S9 S19	60	1625	ЖИВА (II)НИТРАТ
S10AH	TU15 TE19	AT	1 (C/E)	V10		CV1 CV13 CV28	S9 S14	66	1626	КАЛИЈУМЖИВА (II) ЦИЈАНИД
SGAH	TU15 TE19	AT	2 (D/E)	V11		CV13 CV28	S9 S19	60	1627	ЖИВА (I)НИТРАТ
SGAH	TU15 TE19	AT	2 (D/E)	V11		CV13 CV28	S9 S19	60	1629	ЖИВА (II)АЦЕТАТ
SGAH	TU15 TE19	AT	2 (D/E)	V11		CV13 CV28	S9 S19	60	1630	ЖИВА (II) АМОНИЈУМ-ХЛОРИД
SGAH	TU15 TE19	AT	2 (D/E)	V11		CV13 CV28	S9 S19	60	1631	ЖИВА (II)БЕНЗОАТ
SGAH	TU15 TE19	AT	2 (D/E)	V11		CV13 CV28	S9 S19	60	1634	ЖИВА (II)БРОМИДИ
SGAH	TU15 TE19	AT	2 (D/E)	V11		CV13 CV28	S9 S19	60	1636	ЖИВА (II)ЦИЈАНИД
SGAH	TU15 TE19	AT	2 (D/E)	V11		CV13 CV28	S9 S19	60	1637	ЖИВА (II)ГЛУКОНАТ
SGAH	TU15 TE19	AT	2 (D/E)	V11		CV13 CV28	S9 S19	60	1638	ЖИВА (II)ЈОДИД
SGAH	TU15 TE19	AT	2 (D/E)	V11		CV13 CV28	S9 S19	60	1639	ЖИВА (II)НУКЛЕАТ
SGAH	TU15 TE19	AT	2 (D/E)	V11		CV13 CV28	S9 S19	60	1640	ЖИВА (II)ОЛЕАТ
SGAH	TU15 TE19	AT	2 (D/E)	V11		CV13 CV28	S9 S19	60	1641	ЖИВА (II)ОКСИД

UN број	Назив и опис	Класа	Класи-фикациони кôд	Група паковања	Ознаке опасности	Посебне одредбе	Ограничене количине		Амбалажа			Пренос. цист. и конт. за робу у рас. ст.	
									Упутства за паковање	Посебне одредбе за паковање	Одредбе за заједничко паковање	Упутства	Посебне одредбе
	3.1.2	2.2	2.2	2.1.1.3	5.2.2	3.3	3.4	3.5.1.2	4.1.4	4.1.4	4.1.10	4.2.5.2 7.3.2	4.2.5.3
(1)	(2)	(3a)	(3b)	(4)	(5)	(6)	(7a)	(7b)	(8)	(9a)	(9b)	(10)	(11)
1642	ЖИВА (II) ОКСИЦИЈАНИД, УМАЊЕНЕ ОСЕТЉИВОСТИ	6.1	T5	II	6.1		500 g	E4	P002 IBC08	B4	MP10	T3	TP33
1643	КАЛИЈУМЖИВА (II) ЈОДИД	6.1	T5	II	6.1		500 g	E4	P002 IBC08	B4	MP10	T3	TP33
1644	ЖИВА (II) САЛИЦИЛАТ	6.1	T5	II	6.1		500 g	E4	P002 IBC08	B4	MP10	T3	TP33
1645	ЖИВА (II)СУЛФАТ	6.1	T5	II	6.1		500 g	E4	P002 IBC08	B4	MP10	T3	TP33
1646	ЖИВА (II) ТИОЦИЈАНАТ	6.1	T5	II	6.1		500 g	E4	P002 IBC08	B4	MP10	T3	TP33
1647	МЕТИЛБРОМИД И ЕТИЛЕНДИБРОМИД, СМЕША, ТЕЧНА	6.1	T1	I	6.1	354	0	E0	P602		MP8 MP17	T20	TP2
1648	АЦЕТОНИТРИЛ	3	F1	II	3		1 L	E2	P001 IBC02 R001		MP19	T7	TP2
1649	СМЕША МОТОРНОГ ГОРИВА СА АНТИ-ДЕТОНАТОРИМА	6.1	T3	I	6.1		0	E0	P602		MP8 MP17	T14	TP2
1650	beta-НАФТИЛ-АМИН, ЧВРСТ	6.1	T2	II	6.1		500 g	E4	P002 IBC08	B4	MP10	T3	TP33
1651	НАФТИЛТИОУРЕА	6.1	T2	II	6.1	43	500 g	E4	P002 IBC08	B4	MP10	T3	TP33
1652	НАФТИЛТИОУРЕА	6.1	T2	II	6.1		500 g	E4	P002 IBC08	B4	MP10	T3	TP33
1653	НИКЛЦИЈАНИД	6.1	T5	II	6.1		500 g	E4	P002 IBC08	B4	MP10	T3	TP33
1654	НИКОТИН	6.1	T1	II	6.1		100 ml	E4	P001 IBC02		MP15		
1655	ЈЕДИЊЕЊА НИКОТИНА, ЧВРСТА, Н.Д.Н. или ПРЕПАРАТ НИКОТИНА, ЧВРСТ, Н.Д.Н.	6.1	T2	I	6.1	43 274	0	E5	P002 IBC07		MP18	T6	TP33
1655	ЈЕДИЊЕЊА НИКОТИНА, ЧВРСТА, Н.Д.Н. или ПРЕПАРАТ НИКОТИНА, ЧВРСТ, Н.Д.Н.	6.1	T2	II	6.1	43 274	500 g	E4	P002 IBC08	B4	MP10	T3	TP33
1655	ЈЕДИЊЕЊА НИКОТИНА, ЧВРСТА, Н.Д.Н. или ПРЕПАРАТ НИКОТИНА, ЧВРСТ, Н.Д.Н.	6.1	T2	III	6.1	43 274	5 kg	E1	P002 IBC08 LP02 R001	B3	MP10	T1	TP33
1656	НИКОТИН ХИДРОХЛОРИД, ТЕЧАН или НИКОТИН ХИДРОХЛОРИД У РАСТВОРУ	6.1	T1	II	6.1	43	100 ml	E4	P001 IBC02		MP15		
1656	НИКОТИН ХИДРОХЛОРИД, ТЕЧАН или НИКОТИН ХИДРОХЛОРИД У РАСТВОРУ	6.1	T1	III	6.1	43	5 L	E1	P001 IBC03 LP01 R001		MP19		
1657	НИКОТИН САЛИЦИЛАТ	6.1	T2	II	6.1		500 g	E4	P002 IBC08	B4	MP10	T3	TP33
1658	НИКОТИНСУЛФАТ, РАСТВОР	6.1	T1	II	6.1		100 ml	E4	P001 IBC02		MP15	T7	TP2
1658	НИКОТИНСУЛФАТ, РАСТВОР	6.1	T1	III	6.1		5 L	E1	P001 IBC03 LP01 R001		MP19	T7	TP2
1659	НИКОТИН ТАРТАРАТ	6.1	T2	II	6.1		500 g	E4	P002 IBC08	B4	MP10	T3	TP33
1660	АЗОТМОНОКСИД, КОМПРИМОВАН (ОКСИД АЗОТА, КОМПРИМОВАН)	2	1TOC		2.3 +5.1 +8		0	E0	P200		MP9		
1661	НИТРОАНИЛИНИ (o-, m-, p-)	6.1	T2	II	6.1	279	500 g	E4	P002 IBC08	B4	MP10	T3	TP33
1662	НИТРОБЕНЗЕН	6.1	T1	II	6.1	279	100 ml	E4	P001 IBC02		MP15	T7	TP2
1663	НИТРОФЕНОЛИ (o-, m-, p-)	6.1	T2	III	6.1	279	5 kg	E1	P002 IBC08 LP02 R001	B3	MP10	T1	TP33
1664	НИТРОТОЛУЕНИ, ТЕЧНИ	6.1	T1	II	6.1		100 ml	E4	P001 IBC02		MP15	T7	TP2
1665	НИТРОКСИЛЕНИ, ТЕЧНИ	6.1	T1	II	6.1		100 ml	E4	P001 IBC02		MP15	T7	TP2
1669	ПЕНТАХЛОР-ЕТАН	6.1	T1	II	6.1		100 ml	E4	P001 IBC02		MP15	T7	TP2
1670	ПЕРХЛОР-МЕТИЛ-МЕРКАПТАН	6.1	T1	I	6.1	354	0	E0	P602		MP8 MP17	T20	TP2
1671	ФЕНОЛ, ЧВРСТ	6.1	T2	II	6.1	279	500 g	E4	P002 IBC08	B4	MP10	T3	TP33

Министарство грађевинарства, саобраћаја и инфраструктуре, Одсек за транспорт опасне робе, tor@mgsi.gov.rs

ADR цистерне		Возила за превоз у цист.	Транспортна категорија (Кôдови за ограничења за тунеле)	Посебне одредбе за превоз				Број за означавање опасности	УН број	Назив и опис
Кôд цистерне	Посебне одредбе			Комади	Роба у расутом стању	Утовар, истовар и руковање	Транспортне радње			
4.3	4.3.5, 6.8.4	9.1.1.2	1.1.3.6 (8.6)	7.2.4	7.3.3	7.5.11	8.5	5.3.2.3		3.1.2
(12)	(13)	(14)	(15)	(16)	(17)	(18)	(19)	(20)	(1)	(2)
SGAH	TU15 TE19	AT	2 (D/E)	V11		CV13 CV28	S9 S19	60	1642	ЖИВА (II) ОКСИЦИЈАНИД, УМАЊЕНЕ ОСЕТЉИВОСТИ
SGAH	TU15 TE19	AT	2 (D/E)	V11		CV13 CV28	S9 S19	60	1643	КАЛИЈУМЖИВА (II) ЈОДИД
SGAH	TU15 TE19	AT	2 (D/E)	V11		CV13 CV28	S9 S19	60	1644	ЖИВА (II) САЛИЦИЛАТ
SGAH	TU15 TE19	AT	2 (D/E)	V11		CV13 CV28	S9 S19	60	1645	ЖИВА (II)СУЛФАТ
SGAH	TU15 TE19	AT	2 (D/E)	V11		CV13 CV28	S9 S19	60	1646	ЖИВА (II) ТИОЦИЈАНАТ
L10CH	TU14 TU15 TE19 TE21	AT	1 (C/D)			CV1 CV13 CV28	S9 S14	66	1647	МЕТИЛБРОМИД И ЕТИЛЕНДИБРОМИД, СМЕША, ТЕЧНА
LGBF		FL	2 (D/E)				S2 S20	33	1648	АЦЕТОНИТРИЛ
L10CH	TU14 TU15 TE19 TE21 TT6	AT	1 (C/E)			CV1 CV13 CV28	S9 S14	66	1649	СМЕША МОТОРНОГ ГОРИВА СА АНТИ-ДЕТОНАТОРИМА
SGAH L4BH	TU15 TE19	AT	2 (D/E)	V11		CV13 CV28	S9 S19	60	1650	beta-НАФТИЛ-АМИН, ЧВРСТ
SGAH	TU15 TE19	AT	2 (D/E)	V11		CV13 CV28	S9 S19	60	1651	НАФТИЛТИОУРЕА
SGAH	TU15 TE19	AT	2 (D/E)	V11		CV13 CV28	S9 S19	60	1652	НАФТИЛТИОУРЕА
SGAH L4BH	TU15 TE19	AT	2 (D/E)	V11		CV13 CV28	S9 S19	60	1653	НИКЛЦИЈАНИД
L4BH	TU15 TE19	AT	2 (D/E)			CV13 CV28	S9 S19	60	1654	НИКОТИН
S10AH L10CH	TU15 TE19	AT	1 (C/E)	V10		CV1 CV13 CV28	S9 S14	66	1655	ЈЕДИЊЕЊА НИКОТИНА, ЧВРСТА, Н.Д.Н. или ПРЕПАРАТ НИКОТИНА, ЧВРСТ, Н.Д.Н.
SGAH L4BH	TU15 TE19	AT	2 (D/E)	V11		CV13 CV28	S9 S19	60	1655	ЈЕДИЊЕЊА НИКОТИНА, ЧВРСТА, Н.Д.Н. или ПРЕПАРАТ НИКОТИНА, ЧВРСТ, Н.Д.Н.
SGAH L4BH	TU15 TE19	AT	2 (E)		VC1 VC2 AP7	CV13 CV28	S9	60	1655	ЈЕДИЊЕЊА НИКОТИНА, ЧВРСТА, Н.Д.Н. или ПРЕПАРАТ НИКОТИНА, ЧВРСТ, Н.Д.Н.
L4BH	TU15 TE19	AT	2 (D/E)			CV13 CV28	S9 S19	60	1656	НИКОТИН ХИДРОХЛОРИД, ТЕЧАН или НИКОТИН ХИДРОХЛОРИД У РАСТВОРУ
L4BH	TU15 TE19	AT	2 (E)	V12		CV13 CV28	S9	60	1656	НИКОТИН ХИДРОХЛОРИД, ТЕЧАН или НИКОТИН ХИДРОХЛОРИД У РАСТВОРУ
SGAH L4BH	TU15 TE19	AT	2 (D/E)	V11		CV13 CV28	S9 S19	60	1657	НИКОТИН САЛИЦИЛАТ
L4BH	TU15 TE19	AT	2 (D/E)			CV13 CV28	S9 S19	60	1658	НИКОТИНСУЛФАТ, РАСТВОР
L4BH	TU15 TE19	AT	2 (E)	V12		CV13 CV28	S9	60	1658	НИКОТИНСУЛФАТ, РАСТВОР
SGAH L4BH	TU15 TE19	AT	2 (D/E)	V11		CV13 CV28	S9 S19	60	1659	НИКОТИН ТАРТАРАТ
			1 (D)			CV9 CV10 CV36	S14		1660	АЗОТМОНОКСИД, КОМПРИМОВАН (ОКСИД АЗОТА, КОМПРИМОВАН)
SGAH L4BH	TU15 TE19	AT	2 (D/E)	V11		CV13 CV28	S9 S19	60	1661	НИТРОАНИЛИНИ (o-, m-, p-)
L4BH	TU15 TE19	AT	2 (D/E)			CV13 CV28	S9 S19	60	1662	НИТРОБЕНЗЕН
SGAH L4BH	TU15 TE19	AT	2 (E)		VC1 VC2 AP7	CV13 CV28	S9	60	1663	НИТРОФЕНОЛИ (o-, m-, p-)
L4BH	TU15 TE19	AT	2 (D/E)			CV13 CV28	S9 S19	60	1664	НИТРОТОЛУЕНИ, ТЕЧНИ
L4BH	TU15 TE19	AT	2 (D/E)			CV13 CV28	S9 S19	60	1665	НИТРОКСИЛЕНИ, ТЕЧНИ
L4BH	TU15 TE19	AT	2 (D/E)			CV13 CV28	S9 S19	60	1669	ПЕНТАХЛОР-ЕТАН
L10CH	TU14 TU15 TE19 TE21	AT	1 (C/D)			CV1 CV13 CV28	S9 S14	66	1670	ПЕРХЛОР-МЕТИЛ-МЕРКАПТАН
SGAH	TU15 TE19	AT	2 (D/E)	V11		CV13 CV28	S9 S19	60	1671	ФЕНОЛ, ЧВРСТ

UN број	Назив и опис	Класа	Класи-фикаци-они кôд	Група паковања	Додатне опасности	Посебне одредбе	Ограничене и изузете количине		Амбалажа			Прен. цист. и конт. за робу у рас. ст.	
									Упутства за паковање	Посебне одредбе за паковање	Одредбе за заједничко паковање	Упутства	Посебне одредбе
	3.1.2	2.2	2.2	2.1.1.3	5.2.2	3.3	3.4	3.5.1.2	4.1.4	4.1.4	4.1.10	4.2.5.2 7.3.2	4.2.5.3
(1)	(2)	(3a)	(3b)	(4)	(5)	(6)	(7a)	(7b)	(8)	(9a)	(9b)	(10)	(11)
1672	ФЕНИЛКАРБАМИЛ-АМИН-ХЛОРИД	6.1	T1	I	6.1		0	E0	P602		MP8 MP17	T14	TP2
1673	ФЕНИЛ-ЕНДИЈАМИНИ (o-, m-, p-)	6.1	T2	III	6.1	279	5 kg	E1	P002 IBC08 LP02 R001	B3	MP10	T1	TP33
1674	ФЕНИЛЖИВА-АЦЕТАТ	6.1	T3	II	6.1	43	500 g	E4	P002 IBC08	B4	MP10	T3	TP33
1677	КАЛИЈУМАРСЕНАТ	6.1	T5	II	6.1		500 g	E4	P002 IBC08	B4	MP10	T3	TP33
1678	КАЛИЈУМАРСЕНИТ	6.1	T5	II	6.1		500 g	E4	P002 IBC08	B4	MP10	T3	TP33
1679	КАЛИЈУМБАКАР (I)-ЦИЈАНИД	6.1	T5	II	6.1		500 g	E4	P002 IBC08	B4	MP10	T3	TP33
1680	КАЛИЈУМЦИЈАНИД, ЧВРСТ	6.1	T5	I	6.1		0	E5	P002 IBC07		MP18	T6	TP33
1683	СРЕБРОАРСЕНИТ	6.1	T5	II	6.1		500 g	E4	P002 IBC08	B4	MP10	T3	TP33
1684	СРЕБРОЦИЈАНИД	6.1	T5	II	6.1		500 g	E4	P002 IBC08	B4	MP10	T3	TP33
1685	НАТРИЈУМАРСЕНАТ	6.1	T5	II	6.1		500 g	E4	P002 IBC08	B4	MP10	T3	TP33
1686	НАТРИЈУМ-АРСЕНИТ, ВОДЕНИ РАСТВОР	6.1	T4	II	6.1	43	100 ml	E4	P001 IBC02		MP15	T7	TP2
1686	НАТРИЈУМ-АРСЕНИТ, ВОДЕНИ РАСТВОР	6.1	T4	III	6.1	43	5 L	E1	P001 IBC03 LP01 R001		MP19	T4	TP2
1687	НАТРИЈУМАЗИД	6.1	T5	II	6.1		500 g	E4	P002 IBC08	B4	MP10		
1688	НАТРИЈУМ-КАКОДИЛАТ	6.1	T5	II	6.1		500 g	E4	P002 IBC08	B4	MP10	T3	TP33
1689	НАТРИЈУМЦИЈАНИД	6.1	T5	I	6.1		0	E5	P002 IBC07		MP18	T6	TP33
1690	НАТРИЈУМ-ФЛУОРИД, ЧВРСТ	6.1	T5	III	6.1		5 kg	E1	P002 IBC08 LP02 R001	B3	MP10	T1	TP33
1691	СТРОНЦИЈУМ-АРСЕНИТ	6.1	T5	II	6.1		500 g	E4	P002 IBC08	B4	MP10	T3	TP33
1692	СТРИХНИН или СОЛИ СТРИХНИНА	6.1	T2	I	6.1		0	E5	P002 IBC07		MP18	T6	TP33
1693	МАТЕРИЈА ЗА ИЗРАДУ СУЗАВЦА, ТЕЧНА Н.Д.Н.	6.1	T1	I	6.1	274	0	E0	P001		MP8 MP17		
1693	МАТЕРИЈА ЗА ИЗРАДУ СУЗАВЦА, ТЕЧНА Н.Д.Н.	6.1	T1	II	6.1	274	0	E0	P001 IBC02		MP15		
1694	БРОМБЕНЗИЛ-ЦИЈАНИДИ, ТЕЧНИ	6.1	T1	I	6.1	138	0	E0	P001		MP8 MP17	T14	TP2
1695	ХЛОРАЦЕТОН, СТАБИЛИЗОВАН	6.1	TFC	I	6.1 +3 +8	354	0	E0	P602		MP8 MP17	T20	TP2
1697	ХЛОРАЦЕТОФЕНОН, ЧВРСТ	6.1	T2	II	6.1		0	E0	P002 IBC08	B4	MP10	T3	TP33
1698	ДИФЕНИЛАМИНО-ХЛОРАРСИН	6.1	T3	I	6.1		0	E0	P002		MP18	T6	TP33
1699	ДИФЕНИЛ-ХЛОРАРСИН, ТЕЧАН	6.1	T3	I	6.1		0	E0	P001		MP8 MP17		
1700	СУЗАВАЦ - МЕЦИ	6.1	TF4		6.1 +4.1		0	E0	P600				
1701	КСИЛИЛБРОМИД, ТЕЧАН	6.1	T1	II	6.1		0	E0	P001 IBC02		MP15	T7	TP2
1702	1,1,2,2-ТЕТРА-ХЛОРОЕТАН	6.1	T1	II	6.1		100 ml	E4	P001 IBC02		MP15	T7	TP2
1704	ТЕТРАЕТИЛДИТИО-ПИРОФОСФАТ	6.1	T1	II	6.1	43	100 ml	E4	P001 IBC02		MP15	T7	TP2
1707	ЈЕДИЊЕЊЕ ТАЛИЈУМА, Н.Д.Н.	6.1	T5	II	6.1	43 274	500 g	E4	P002 IBC08	B4	MP10	T3	TP33
1708	ТОЛУИДИНИ, ТЕЧНИ	6.1	T1	II	6.1	279	100 ml	E4	P001 IBC02		MP15	T7	TP2

Министарство грађевинарства, саобраћаја и инфраструктуре, Одсек за транспорт опасне робе, tor@mgsi.gov.rs

ADR цистерне		Возила на превоз у цист.	Транспортна категорија (Кôдови за ограничења за тунеле)	Посебне одредбе за превоз				Број за означавање опасности	УН број	Назив и опис
Кôд цистерне	Посебне одредбе			Комади	Роба у расутом стању	Утовар, истовар и руковање	Транспортне радње			
4.3	4.3.5, 6.8.4	9.1.1.2	1.1.3.6 (8.6)	7.2.4	7.3.3	7.5.11	8.5	5.3.2.3		3.1.2
(12)	(13)	(14)	(15)	(16)	(17)	(18)	(19)	(20)	(1)	(2)
L10CH	TU14 TU15 TE19 TE21	AT	1 (C/E)			CV1 CV13 CV28	S9 S14	66	1672	ФЕНИЛКАРБАМИЛ-АМИН-ХЛОРИД
SGAH L4BH	TU15 TE19	AT	2 (E)		VC1 VC2 AP7	CV13 CV28	S9	60	1673	ФЕНИЛ-ЕНДИЈАМИНИ (o-, m-, p-)
SGAH L4BH	TU15 TE19	AT	2 (D/E)	V11		CV13 CV28	S9 S19	60	1674	ФЕНИЛЖИВА-АЦЕТАТ
SGAH	TU15 TE19	AT	2 (D/E)	V11		CV13 CV28	S9 S19	60	1677	КАЛИЈУМАРСЕНАТ
SGAH	TU15 TE19	AT	2 (D/E)	V11		CV13 CV28	S9 S19	60	1678	КАЛИЈУМАРСЕНИТ
SGAH	TU15 TE19	AT	2 (D/E)	V11		CV13 CV28	S9 S19	60	1679	КАЛИЈУМБАКАР (I)-ЦИЈАНИД
S10AH	TU15 TE19	AT	1 (C/E)	V10		CV1 CV13 CV28	S9 S14	66	1680	КАЛИЈУМЦИЈАНИД, ЧВРСТ
SGAH	TU15 TE19	AT	2 (D/E)	V11		CV13 CV28	S9 S19	60	1683	СРЕБРОАРСЕНИТ
SGAH	TU15 TE19	AT	2 (D/E)	V11		CV13 CV28	S9 S19	60	1684	СРЕБРОЦИЈАНИД
SGAH	TU15 TE19	AT	2 (D/E)	V11		CV13 CV28	S9 S19	60	1685	НАТРИЈУМАРСЕНАТ
L4BH	TU15 TE19	AT	2 (D/E)			CV13 CV28	S9 S19	60	1686	НАТРИЈУМ-АРСЕНИТ, ВОДЕНИ РАСТВОР
L4BH	TU15 TE19	AT	2 (E)	V12		CV13 CV28	S9	60	1686	НАТРИЈУМ-АРСЕНИТ, ВОДЕНИ РАСТВОР
			2 (E)	V11		CV13 CV28	S9 S19		1687	НАТРИЈУМАЗИД
SGAH	TU15 TE19	AT	2 (D/E)	V11		CV13 CV28	S9 S19	60	1688	НАТРИЈУМ-КАКОДИЛАТ
S10AH	TU15 TE19	AT	1 (C/E)	V10		CV1 CV13 CV28	S9 S14	66	1689	НАТРИЈУМЦИЈАНИД
SGAH	TU15 TE19	AT	2 (E)		VC1 VC2 AP7	CV13 CV28	S9	60	1690	НАТРИЈУМ-ФЛУОРИД, ЧВРСТ
SGAH	TU15 TE19	AT	2 (D/E)	V11		CV13 CV28	S9 S19	60	1691	СТРОНЦИЈУМ-АРСЕНИТ
S10AH	TU15 TE19	AT	1 (C/E)	V10		CV1 CV13 CV28	S9 S14	66	1692	СТРИХНИН или СОЛИ СТРИХНИНА
L10CH	TU14 TU15 TE19 TE21	AT	1 (C/E)			CV1 CV13 CV28	S9 S14	66	1693	МАТЕРИЈА ЗА ИЗРАДУ СУЗАВЦА, ТЕЧНА Н.Д.Н.
L4BH	TU15 TE19	AT	2 (D/E)			CV13 CV28	S9 S19	60	1693	МАТЕРИЈА ЗА ИЗРАДУ СУЗАВЦА, ТЕЧНА Н.Д.Н.
L10CH	TU14 TU15 TE19 TE21	AT	1 (C/E)			CV1 CV13 CV28	S9 S14	66	1694	БРОМБЕНЗИЛ-ЦИЈАНИДИ, ТЕЧНИ
L10CH	TU14 TU15 TE19 TE21	FL	1 (C/D)			CV1 CV13 CV28	S2 S9 S14	663	1695	ХЛОРАЦЕТОН, СТАБИЛИЗОВАН
SGAH L4BH	TU15 TE19	AT	2 (D/E)	V11		CV13 CV28	S9 S19	60	1697	ХЛОРАЦЕТОФЕНОН, ЧВРСТ
S10AH	TU15 TE19	AT	1 (C/E)			CV1 CV13 CV28	S9 S14	66	1698	ДИФЕНИЛАМИНО-ХЛОРАРСИН
L10CH	TU14 TU15 TE19 TE21	AT	1 (C/E)			CV1 CV13 CV28	S9 S14	66	1699	ДИФЕНИЛ-ХЛОРАРСИН, ТЕЧАН
			2 (E)			CV13 CV28	S9 S19		1700	СУЗАВАЦ - МЕЦИ
L4BH	TU15 TE19	AT	2 (D/E)			CV13 CV28	S9 S19	60	1701	КСИЛИЛБРОМИД, ТЕЧАН
L4BH	TU15 TE19	AT	2 (D/E)			CV13 CV28	S9 S19	60	1702	1,1,2,2-ТЕТРА-ХЛОРОЕТАН
L4BH	TU15 TE19	AT	2 (D/E)			CV13 CV28	S9 S19	60	1704	ТЕТРАЕТИЛДИТИО-ПИРОФОСФАТ
SGAH L4BH	TU15 TE19	AT	2 (D/E)	V11		CV13 CV28	S9 S19	60	1707	ЈЕДИЊЕЊЕ ТАЛИЈУМА, Н.Д.Н.
L4BH	TU15 TE19	AT	2 (D/E)			CV13 CV28	S9 S19	60	1708	ТОЛУИДИНИ, ТЕЧНИ

UN број	Назив и опис	Класа	Класификациони кôд	Група паковања	Знаци опасности	Посебне одредбе	Ограничене количине		Амбалажа			Пренос. цист. и конт. за робу у рас. ст.	
									Упутства за паковање	Посебне одредбе за паковање	Одредбе за заједничко паковање	Упутства	Посебне одредбе
	3.1.2	2.2	2.2	2.1.1.3	5.2.2	3.3	3.4	3.5.1.2	4.1.4	4.1.4	4.1.10	4.2.5.2 7.3.2	4.2.5.3
(1)	(2)	(3a)	(3b)	(4)	(5)	(6)	(7a)	(7b)	(8)	(9a)	(9b)	(10)	(11)
1709	2,4-ТОЛУИЛЕН-ДИАМИН, ЧВРСТ	6.1	T2	III	6.1		5 kg	E1	P002 IBC08 LP02 R001	B3	MP10	T1	TP33
1710	ТРИХЛОРЕТИЛЕН	6.1	T1	III	6.1		5 L	E1	P001 IBC03 LP01 R001		MP19	T4	TP1
1711	КСИЛИДИНИ, ТЕЧНИ	6.1	T1	II	6.1		100 ml	E4	P001 IBC02		MP15	T7	TP2
1712	ЦИНКАРСЕНАТ или ЦИНКАРСЕНИТ или СМЕША ЦИНКАРСЕНАТА И ЦИНКАРСЕНИТА	6.1	T5	II	6.1		500 g	E4	P002 IBC08	B4	MP10	T3	TP33
1713	ЦИНКЦИЈАНИД	6.1	T5	I	6.1		0	E5	P002 IBC07		MP18	T6	TP33
1714	ЦИНКФОСФИД	4.3	WT2	I	4.3 +6.1		0	E0	P403		MP2		
1715	АНХИДРИД СИРЋЕТНЕ КИСЕЛИНЕ	8	CF1	II	8 +3		1 L	E2	P001 IBC02		MP15	T7	TP2
1716	АЦЕТИЛБРОМИД	8	C3	II	8		1 L	E2	P001 IBC02		MP15	T8	TP2
1717	АЦЕТИЛ-ХЛОРИД	3	FC	II	3 +8		1 L	E2	P001 IBC02		MP19	T8	TP2
1718	БУТИЛФОСФАТ	8	C3	III	8		5 L	E1	P001 IBC03 LP01 R001		MP19	T4	TP1
1719	НАГРИЗАЈУЋА АЛКАЛНА ТЕЧНА МАТЕРИЈА, Н.Д.Н.	8	C5	II	8	274	1 L	E2	P001 IBC02		MP15	T11	TP2 TP27
1719	НАГРИЗАЈУЋА БАЗНА ТЕЧНА МАТЕРИЈА, Н.Д.Н.	8	C5	III	8	274	5 L	E1	P001 IBC03 R001		MP19	T7	TP1 TP28
1722	АЛИЛХЛОР-ФОРМИЈАТ	6.1	TFC	I	6.1 +3 +8		0	E0	P001		MP8 MP17	T14	TP2
1723	АЛИЛЈОДИД	3	FC	II	3 +8		1 L	E2	P001 IBC02		MP19	T7	TP2
1724	АЛИЛТРИХЛОР-СИЛАН, СТАБИЛИЗОВАН	8	CF1	II	8 +3	386 676	0	E0	P010		MP15	T10	TP2 TP7
1725	АЛУМИНИЈУМ-БРОМИД, БЕЗВОДНИ	8	C2	II	8	588	1 kg	E2	P002 IBC08	B4	MP10	T3	TP33
1726	АЛУМИНИЈУМ-ХЛОРИД, БЕЗВОДНИ	8	C2	II	8	588	1 kg	E2	P002 IBC08	B4	MP10	T3	TP33
1727	АМОНИЈУМ-ХИДРОГЕН ДИФЛУОРИД, ЧВРСТ	8	C2	II	8		1 kg	E2	P002 IBC08	B4	MP10	T3	TP33
1728	АМИЛТРИХЛОР-СИЛАН	8	C3	II	8		0	E0	P010		MP15	T10	TP2 TP7
1729	АНИЗОИЛ-ХЛОРИД	8	C4	II	8		1 kg	E2	P002 IBC08	B4	MP10	T3	TP33
1730	АНТИМОНПЕНТАХЛОРИД, ТЕЧАН	8	C1	II	8		1 L	E2	P001 IBC02		MP15	T7	TP2
1731	АНТИМОНПЕНТА-ХЛОРИД, РАСТВОР	8	C1	II	8		1 L	E2	P001 IBC02		MP15	T7	TP2
1731	АНТИМОНПЕНТА-ХЛОРИД, РАСТВОР	8	C1	III	8		5 L	E1	P001 IBC03 LP01 R001		MP19	T4	TP1
1732	АНТИМОНПЕНТА-ФЛУОРИД	8	CT1	II	8 +6.1		1 L	E0	P001 IBC02		MP15	T7	TP2
1733	АНТИМОН-ТРИ-ХЛОРИД	8	C2	II	8		1 kg	E2	P002 IBC08	B4	MP10	T3	TP33
1736	БЕНЗОИЛ-ХЛОРИД	8	C3	II	8		1 L	E2	P001 IBC02		MP15	T8	TP2
1737	БЕНЗИЛБРОМИД	6.1	TC1	II	6.1 +8		0	E4	P001 IBC02		MP15	T8	TP2
1738	БЕНЗИЛХЛОРИД	6.1	TC1	II	6.1 +8		0	E4	P001 IBC02		MP15	T8	TP2
1739	БЕНЗИЛХЛОР-ФОРМИЈАТ	8	C9	I	8		0	E0	P001		MP8 MP17	T10	TP2
1740	ФЛУОРОВОДОНИЦИ, ЧВРСТИ, Н.Д.Н.	8	C2	II	8	517	1 kg	E2	P002 IBC08	B4	MP10	T3	TP33
1740	ФЛУОРОВОДОНИЦИ, ЧВРСТИ, Н.Д.Н.	8	C2	III	8	517	5 kg	E1	P002 IBC08 LP02 R001	B3	MP10	T1	TP33

Министарство грађевинарства, саобраћаја и инфраструктуре, Одсек за транспорт опасне робе, tor@mgsi.gov.rs

ADR цистерне		Изузеће за превоз у цист.	Транспортна категорија (Кôдови за ограничења за тунеле)	Посебне одредбе за превоз				Број за означавање опасности	УН број	Назив и опис
Кôд цистерне	Посебне одредбе			Комади	Роба у расутом стању	Утовар, истовар и руковање	Транспортне радње			
4.3	4.3.5, 6.8.4	9.1.1.2	1.1.3.6 (8.6)	7.2.4	7.3.3	7.5.11	8.5	5.3.2.3		3.1.2
(12)	(13)	(14)	(15)	(16)	(17)	(18)	(19)	(20)	(1)	(2)
SGAH L4BH	TU15 TE19	AT	2 (E)		VC1 VC2 AP7	CV13 CV28	S9	60	1709	2,4-ТОЛУИЛЕН-ДИАМИН, ЧВРСТ
L4BH	TU15 TE19	AT	2 (E)	V12		CV13 CV28	S9	60	1710	ТРИХЛОРЕТИЛЕН
L4BH	TU15 TE19	AT	2 (D/E)			CV13 CV28	S9 S19	60	1711	КСИЛИДИНИ, ТЕЧНИ
SGAH	TU15 TE19	AT	2 (D/E)	V11		CV13 CV28	S9 S19	60	1712	ЦИНКАРСЕНАТ или ЦИНКАРСЕНИТ или СМЕША ЦИНКАРСЕНАТА И ЦИНКАРСЕНИТА
S10AH	TU15 TE19	AT	1 (C/E)	V10		CV1 CV13 CV28	S9 S14	66	1713	ЦИНКЦИЈАНИД
			1 (E)	V1		CV23 CV28	S14		1714	ЦИНКФОСФИД
L4BN		FL	2 (D/E)				S2	83	1715	АНХИДРИД СИРЋЕТНЕ КИСЕЛИНЕ
L4BN		AT	2 (E)					80	1716	АЦЕТИЛБРОМИД
L4BH		FL	2 (D/E)				S2 S20	X338	1717	АЦЕТИЛ-ХЛОРИД
L4BN		AT	3 (E)	V12				80	1718	БУТИЛФОСФАТ
L4BN		AT	2 (E)					80	1719	НАГРИЗАЈУЋА АЛКАЛНА ТЕЧНА МАТЕРИЈА, Н.Д.Н.
L4BN		AT	3 (E)	V12				80	1719	НАГРИЗАЈУЋА БАЗНА ТЕЧНА МАТЕРИЈА, Н.Д.Н.
L10CH	TU14 TU15 TE19 TE21	FL	1 (C/D)			CV1 CV13 CV28	S2 S9 S14	668	1722	АЛИЛХЛОР-ФОРМИЈАТ
L4BH		FL	2 (D/E)				S2 S20	338	1723	АЛИЛЈОДИД
L4BN		FL	2 (D/E)	V8			S2 S4	X839	1724	АЛИЛТРИХЛОР-СИЛАН, СТАБИЛИЗОВАН
SGAN		AT	2 (E)	V11				80	1725	АЛУМИНИЈУМ-БРОМИД, БЕЗВОДНИ
SGAN		AT	2 (E)	V11				80	1726	АЛУМИНИЈУМ-ХЛОРИД, БЕЗВОДНИ
SGAN		AT	2 (E)	V11				80	1727	АМОНИЈУМ-ХИДРОГЕН ДИФЛУОРИД, ЧВРСТ
L4BN		AT	2 (E)					X80	1728	АМИЛТРИХЛОР-СИЛАН
SGAN L4BN		AT	2 (E)	V11				80	1729	АНИЗОИЛ-ХЛОРИД
L4BN		AT	2 (E)					X80	1730	АНТИМОНПЕНТАХЛОРИД, ТЕЧАН
L4BN		AT	2 (E)					80	1731	АНТИМОНПЕНТА-ХЛОРИД, РАСТВОР
L4BN		AT	3 (E)	V12				80	1731	АНТИМОНПЕНТА-ХЛОРИД, РАСТВОР
L4BN		AT	2 (E)			CV13 CV28		86	1732	АНТИМОНПЕНТА-ФЛУОРИД
SGAN L4BN		AT	2 (E)	V11				80	1733	АНТИМОН-ТРИ-ХЛОРИД
L4BN		AT	2 (E)					80	1736	БЕНЗОИЛ-ХЛОРИД
L4BH	TU15 TE19	AT	2 (D/E)			CV13 CV28	S9 S19	68	1737	БЕНЗИЛБРОМИД
L4BH	TU15 TE19	AT	2 (D/E)			CV13 CV28	S9 S19	68	1738	БЕНЗИЛХЛОРИД
L10BH		AT	1 (E)				S20	88	1739	БЕНЗИЛХЛОР-ФОРМИЈАТ
SGAN		AT	2 (E)	V11				80	1740	ФЛУОРОВОДОНИЦИ, ЧВРСТИ, Н.Д.Н.
SGAV		AT	3 (E)		VC1 VC2 AP7			80	1740	ФЛУОРОВОДОНИЦИ, ЧВРСТИ, Н.Д.Н.

UN број	Назив и опис	Класа	Класи-фикациони кôд	Група паковања	Ознака опасности	Посебне одредбе	Ограничене количине		Амбалажа			Пренос. цист. и конт. за робу у рас. ст.	
									Упутства за паковање	Посебне одредбе за паковање	Одредбе за заједничко паковање	Упутства	Посебне одредбе
	3.1.2	2.2	2.2	2.1.1.3	5.2.2	3.3	3.4	3.5.1.2	4.1.4	4.1.4	4.1.10	4.2.5.2 7.3.2	4.2.5.3
(1)	(2)	(3a)	(3b)	(4)	(5)	(6)	(7a)	(7b)	(8)	(9a)	(9b)	(10)	(11)
1741	БОРТРИХЛОРИД	2	2TC		2.3 +8		0	E0	P200		MP9	(M)	
1742	КОМПЛЕКС БОРТРИФЛУОРИДА И СИРЋЕТНЕ КИСЕЛИНЕ, ТЕЧАН	8	C3	II	8		1 L	E2	P001 IBC02		MP15	T8	TP2
1743	КОМПЛЕКС БОРТРИФЛУОРИДА И ПРОПИОНСКЕ КИСЕЛИНЕ, ТЕЧАН	8	C3	II	8		1 L	E2	P001 IBC02		MP15	T8	TP2
1744	БРОМ или РАСТВОР БРОМА	8	CT1	I	8 +6.1		0	E0	P804		MP2	T22	TP2 TP10
1745	БРОМПЕНТА-ФЛУОРИД	5.1	OTC	I	5.1 +6.1 +8		0	E0	P200		MP2	T22	TP2
1746	БРОМТРИФЛУОРИД	5.1	OTC	I	5.1 +6.1 +8		0	E0	P200		MP2	T22	TP2
1747	БУТИЛТРИХЛОР-СИЛАН	8	CF1	II	8 +3		0	E0	P010		MP15	T10	TP2 TP7
1748	КАЛЦИЈУМ-ХИПОХЛОРИТ, СУВ или СМЕША КАЛЦИЈУМ-ХИПОХЛОРИТА, СУВА са више од 39% доступног хлора (8,8% доступног кисеоника)	5.1	O2	II	5.1	314	1 kg	E2	P002 IBC08	B4 B13	MP10		
1748	КАЛЦИЈУМ-ХИПОХЛОРИТ, СУВ или СМЕША КАЛЦИЈУМ-ХИПОХЛОРИТА, СУВА са више од 39% доступног хлора (8,8% доступног кисеоника)	5.1	O2	III	5.1	316	5 kg	E1	P002 IBC08 R001	B4 B13	MP10		
1749	ХЛОРТРИФЛУОРИД	2	2TOC		2.3 +5.1 +8		0	E0	P200		MP9	(M)	
1750	ХЛОРСИРЋЕТНА КИСЕЛИНА, РАСТВОР	6.1	TC1	II	6.1 +8		100 ml	E4	P001 IBC02		MP15	T7	TP2
1751	ХЛОРСИРЋЕТНА КИСЕЛИНА, ЧВРСТА	6.1	TC2	II	6.1 +8		500 g	E4	P002 IBC08	B4	MP10	T3	TP33
1752	ХЛОРАЦЕТИЛ-ХЛОРИД	6.1	TC1	I	6.1 +8	354	0	E0	P602		MP8 MP17	T20	TP2
1753	ХЛОРФЕНИЛ-ТРИХЛОРСИЛАН	8	C3	II	8		0	E0	P010		MP15	T10	TP2 TP7
1754	ХЛОРСУЛФОНСКА КИСЕЛИНА са или без сумпор-триоксида	8	C1	I	8		0	E0	P001		MP8 MP17	T20	TP2
1755	ХРОМНА КИСЕЛИНА, РАСТВОР	8	C1	II	8	518	1 L	E2	P001 IBC02		MP15	T8	TP2
1755	ХРОМНА КИСЕЛИНА, РАСТВОР	8	C1	III	8	518	5 L	E1	P001 IBC02 LP01 R001		MP19	T4	TP1
1756	ХРОМФЛУОРИД, ЧВРСТ	8	C2	II	8		1 kg	E2	P002 IBC08	B4	MP10	T3	TP33
1757	ХРОМФЛОУРИД, РАСТВОР	8	C1	II	8		1 L	E2	P001 IBC02		MP15	T7	TP2
1757	ХРОМФЛОУРИД, РАСТВОР	8	C1	III	8		5 L	E1	P001 IBC03 LP01 R001		MP19	T4	TP1
1758	ХРОМОКСИХЛОРИД	8	C1	I	8		0	E0	P001		MP8 MP17	T10	TP2
1759	НАГРИЗАЈУЋА ЧВРСТА МАТЕРИЈА, Н.Д.Н.	8	C10	I	8	274	0	E0	P002 IBC07		MP18	T6	TP33
1759	НАГРИЗАЈУЋА ЧВРСТА МАТЕРИЈА, Н.Д.Н.	8	C10	II	8	274	1 kg	E2	P002 IBC08	B4	MP10	T3	TP33
1759	НАГРИЗАЈУЋА ЧВРСТА МАТЕРИЈА, Н.Д.Н.	8	C10	III	8	274	5 kg	E1	P002 IBC08 LP02 R001	B3	MP10	T1	TP33
1760	НАГРИЗАЈУЋА ТЕЧНА МАТЕРИЈА, Н.Д.Н.	8	C9	I	8	274	0	E0	P001		MP8 MP17	T14	TP2 TP27
1760	НАГРИЗАЈУЋА ТЕЧНА МАТЕРИЈА, Н.Д.Н.	8	C9	II	8	274	1 L	E2	P001 IBC02		MP15	T11	TP2 TP27
1760	НАГРИЗАЈУЋА ТЕЧНА МАТЕРИЈА, Н.Д.Н.	8	C9	III	8	274	5 L	E1	P001 IBC03 LP01 R001		MP19	T7	TP1 TP28
1761	БАКАР (II) ЕТИЛЕНДИАМИН, РАСТВОР	8	CT1	II	8 +6.1		1 L	E2	P001 IBC02		MP15	T7	TP2

Министарство грађевинарства, саобраћаја и инфраструктуре, Одсек за транспорт опасне робе, tor@mgsi.gov.rs

ADR цистерне		Посебне одредбе за превоз								
Кôд цистерне	Посебне одредбе	Возила за превоз у цист.	Транспортна категорија (Кôдови за ограничења за тунеле)	Комади	Роба у расутом стању	Утовар, истовар и руковање	Транспортне радње	Број за означавање опасности	UN број	Назив и опис
4.3	4.3.5, 6.8.4	9.1.1.2	1.1.3.6 (8.6)	7.2.4	7.3.3	7.5.11	8.5	5.3.2.3		3.1.2
(12)	(13)	(14)	(15)	(16)	(17)	(18)	(19)	(20)	(1)	(2)
		AT	1 (C/D)			CV9 CV10 CV36	S14	268	1741	БОРТРИХЛОРИД
L4BN		AT	2 (E)					80	1742	КОМПЛЕКС БОРТРИФЛУОРИДА И СИРЋЕТНЕ КИСЕЛИНЕ, ТЕЧАН
L4BN		AT	2 (E)					80	1743	КОМПЛЕКС БОРТРИФЛУОРИДА И ПРОПИОНСКЕ КИСЕЛИНЕ, ТЕЧАН
L21DH(+)	TU14 TU33 TU43 TC5 TE21 TT2 TM3 TM5	AT	1 (C/D)			CV13 CV28	S14	886	1744	БРОМ или РАСТВОР БРОМА
L10DH	TU3	AT	1 (B/E)			CV24 CV28	S14	568	1745	БРОМПЕНТА-ФЛУОРИД
L10DH	TU3	AT	1 (B/E)			CV24 CV28	S14	568	1746	БРОМТРИФЛУОРИД
L4BN		FL	2 (D/E)				S2	X83	1747	БУТИЛТРИХЛОР-СИЛАН
SGAN	TU3	AT	2 (E)	V11		CV24 CV35		50	1748	КАЛЦИЈУМ-ХИПОХЛОРИТ, СУВ или СМЕША КАЛЦИЈУМ-ХИПОХЛОРИТА, СУВА са више од 39% доступног хлора (8,8% доступног кисеоника)
SGAV	TU3	AT	3 (E)			CV24 CV35		50	1748	КАЛЦИЈУМ-ХИПОХЛОРИТ, СУВ или СМЕША КАЛЦИЈУМ-ХИПОХЛОРИТА, СУВА са више од 39% доступног хлора (8,8% доступног кисеоника)
PxBH(M)	TA4 TT9	AT	1 (C/D)			CV9 CV10 CV36	S14	265	1749	ХЛОРТРИФЛУОРИД
L4BH	TU15 TE19	AT	2 (D/E)			CV13 CV28	S9 S19	68	1750	ХЛОРСИРЋЕТНА КИСЕЛИНА, РАСТВОР
SGAH	TU15 TE19	AT	2 (D/E)	V11		CV13 CV28	S9 S19	68	1751	ХЛОРСИРЋЕТНА КИСЕЛИНА, ЧВРСТА
L10CH	TU14 TU15 TE19 TE21	AT	1 (C/D)			CV1 CV13 CV28	S9 S14	668	1752	ХЛОРАЦЕТИЛ-ХЛОРИД
L4BN		AT	2 (E)					X80	1753	ХЛОРФЕНИЛ-ТРИХЛОРСИЛАН
L10BH		AT	1 (E)				S20	X88	1754	ХЛОРСУЛФОНСКА КИСЕЛИНА са или без сумпор-триоксида
L4BN	TU42	AT	2 (E)					80	1755	ХРОМНА КИСЕЛИНА, РАСТВОР
L4BN	TU42	AT	3 (E)					80	1755	ХРОМНА КИСЕЛИНА, РАСТВОР
SGAN		AT	2 (E)	V11				80	1756	ХРОМФЛУОРИД, ЧВРСТ
L4BN		AT	2 (E)					80	1757	ХРОМФЛОУРИД, РАСТВОР
L4BN		AT	3 (E)	V12				80	1757	ХРОМФЛОУРИД, РАСТВОР
L10BH		AT	1 (E)				S20	X88	1758	ХРОМОКСИХЛОРИД
S10AN L10BH		AT	1 (E)	V10			S20	88	1759	НАГРИЗАЈУЋА ЧВРСТА МАТЕРИЈА, Н.Д.Н.
SGAN L4BN		AT	2 (E)	V11				80	1759	НАГРИЗАЈУЋА ЧВРСТА МАТЕРИЈА, Н.Д.Н.
SGAV L4BN		AT	3 (E)		VC1 VC2 AP7			80	1759	НАГРИЗАЈУЋА ЧВРСТА МАТЕРИЈА, Н.Д.Н.
L10BH		AT	1 (E)				S20	88	1760	НАГРИЗАЈУЋА ТЕЧНА МАТЕРИЈА, Н.Д.Н.
L4BN		AT	2 (E)					80	1760	НАГРИЗАЈУЋА ТЕЧНА МАТЕРИЈА, Н.Д.Н.
L4BN		AT	3 (E)	V12				80	1760	НАГРИЗАЈУЋА ТЕЧНА МАТЕРИЈА, Н.Д.Н.
L4BN		AT	2 (E)			CV13 CV28		86	1761	БАКАР (II) ЕТИЛЕНДИАМИН, РАСТВОР

UN број	Назив и опис	Класа	Класи-фикаци-они кôд	Група паковања	Ознаке опасности	Посебне одредбе	Ограничене и изузете количине		Паковање			Преносни цистерне и контејнери за робу у расутом стању	
									Упутства за паковање	Посебне одредбе за паковање	Одредбе за заједничко паковање	Упутства	Посебне одредбе
	3.1.2	2.2	2.2	2.1.1.3	5.2.2	3.3	3.4	3.5.1.2	4.1.4	4.1.4	4.1.10	4.2.5.2 7.3.2	4.2.5.3
(1)	(2)	(3a)	(3b)	(4)	(5)	(6)	(7a)	(7b)	(8)	(9a)	(9b)	(10)	(11)
1761	БАКАР (II) ЕТИЛЕНДИАМИН, РАСТВОР	8	CT1	III	8 +6.1		5 L	E1	P001 IBC03 R001		MP19	T7	TP1 TP28
1762	ЦИКЛОХЕКСЕНИЛ-ТРИХЛОРСИЛАН	8	C3	II	8		0	E0	P010		MP15	T10	TP2 TP7
1763	ЦИКЛОХЕКСИЛ-ТРИХЛОРСИЛАН	8	C3	II	8		0	E0	P010		MP15	T10	TP2 TP7
1764	ДИХЛОРСИРЋЕТНА КИСЕЛИНА	8	C3	II	8		1 L	E2	P001 IBC02		MP15	T8	TP2
1765	ДИХЛОРАЦЕТИЛ-ХЛОРИД	8	C3	II	8		1 L	E2	P001 IBC02		MP15	T7	TP2
1766	ДИХЛОРФЕНИЛ-ТРИХЛОРСИЛАН	8	C3	II	8		0	E0	P010		MP15	T10	TP2 TP7
1767	ДИЕТХИЛДИХЛОР-СИЛАН	8	CF1	II	8 +3		0	E0	P010		MP15	T10	TP2 TP7
1768	ДИФЛУОР-ФОСФОРНА КИСЕЛИНА, БЕЗВОДНА	8	C1	II	8		1 L	E2	P001 IBC02		MP15	T8	TP2
1769	ДИФЕНИЛДИХЛОР-СИЛАН	8	C3	II	8		0	E0	P010		MP15	T10	TP2 TP7
1770	ДИФЕНИЛ-МЕТИЛБРОМИД	8	C10	II	8		1 kg	E2	P002 IBC08	B4	MP10	T3	TP33
1771	ДОДЕЦИЛТРИХЛОР-СИЛАН	8	C3	II	8		0	E0	P010		MP15	T10	TP2 TP7
1773	ГВОЖЂЕ (III)ХЛОРИД (ФЕРИХЛОРИД), БЕЗВОДНИ	8	C2	III	8	590	5 kg	E1	P002 IBC08 LP02 R001	B3	MP10	T1	TP33
1774	ПУЊЕЊА АПАРАТА ЗА ГАШЕЊЕ ПОЖАРА, нагризајућа течна материја	8	C9	II	8		1 L	E0	P001	PP4			
1775	ФЛУОРБОРНА КИСЕЛИНА	8	C1	II	8		1 L	E2	P001 IBC02		MP15	T7	TP2
1776	ФЛУОРФОСФОРНА КИСЕЛИНА, БЕЗВОДНА	8	C1	II	8		1 L	E2	P001 IBC02		MP15	T8	TP2
1777	ФЛУОРСУЛФОНСКА КИСЕЛИНА	8	C1	I	8		0	E0	P001		MP8 MP17	T10	TP2
1778	ФЛУОР-СИЛИЦИЈУМОВА КИСЕЛИНА	8	C1	II	8		1 L	E2	P001 IBC02		MP15	T8	TP2
1779	МРАВЉА КИСЕЛИНА са више од 85% (масених) киселине	8	CF1	II	8 +3		1 L	E2	P001 IBC02		MP15	T7	TP2
1780	ФУМАРИЛ-ХЛОРИД	8	C3	II	8		1 L	E2	P001 IBC02		MP15	T7	TP2
1781	ХЕКСАДЕЦИЛТРИХЛОР-СИЛАН	8	C3	II	8		0	E0	P010		MP15	T10	TP2 TP7
1782	ХЕКСА-ФЛУОРФОСФОРНА КИСЕЛИНА	8	C1	II	8		1 L	E2	P001 IBC02		MP15	T8	TP2
1783	ХЕКСАМЕТИЛЕНДИАМИН, РАСТВОР	8	C7	II	8		1 L	E2	P001 IBC02		MP15	T7	TP2
1783	ХЕКСАМЕТИЛЕНДИАМИН, РАСТВОР	8	C7	III	8		5 L	E1	P001 IBC03 LP01 R001		MP19	T4	TP1
1784	ХЕКСИЛТРИХЛОР-СИЛАН	8	C3	II	8		0	E0	P010		MP15	T10	TP2 TP7
1786	ФЛУОРО-ВОДОНИЧНА И СУМПОРНА КИСЕЛИНА, СМЕША	8	CT1	I	8 +6.1		0	E0	P001		MP8 MP17	T10	TP2
1787	ЈОДОВОДОНИЧНА КИСЕЛИНА	8	C1	II	8		1 L	E2	P001 IBC02		MP15	T7	TP2
1787	ЈОДОВОДОНИЧНА КИСЕЛИНА	8	C1	III	8		5 L	E1	P001 IBC03 LP01 R001		MP19	T4	TP1
1788	БРОМОВОДОНИЧНА КИСЕЛИНА	8	C1	II	8	519	1 L	E2	P001 IBC02		MP15	T7	TP2
1788	БРОМОВОДОНИЧНА КИСЕЛИНА	8	C1	III	8	519	5 L	E1	P001 IBC03 LP01 R001		MP19	T4	TP1
1789	ХЛОРОВОДОНИЧНА КИСЕЛИНА	8	C1	II	8	520	1 L	E2	P001 IBC02		MP15	T8	TP2
1789	ХЛОРОВОДОНИЧНА КИСЕЛИНА	8	C1	III	8	520	5 L	E1	P001 IBC03 LP01 R001		MP19	T4	TP1
1790	ФЛУОРО-ВОДОНИЧНА КИСЕЛИНА са више од 85% (масених) флуороводоника	8	CT1	I	8 +6.1	640I	0	E0	P802		MP2	T10	TP2

Министарство грађевинарства, саобраћаја и инфраструктуре, Одсек за транспорт опасне робе, tor@mgsi.gov.rs

ADR цистерне		Возила на превоз у цист.	Транспортна категорија (Кôдови за ограничења за тунеле)	Посебне одредбе за превоз				Број за означавање опасности	УН број	Назив и опис
Кôд цистерне	Посебне одредбе			Комади	Роба у расутом стању	Утовар, истовар и руковање	Транспортне радње			
4.3	4.3.5, 6.8.4	9.1.1.2	1.1.3.6 (8.6)	7.2.4	7.3.3	7.5.11	8.5	5.3.2.3		3.1.2
(12)	(13)	(14)	(15)	(16)	(17)	(18)	(19)	(20)	(1)	(2)
L4BN		AT	3 (E)	V12		CV13 CV28		86	1761	БАКАР (II) ЕТИЛЕНДИАМИН, РАСТВОР
L4BN		AT	2 (E)					X80	1762	ЦИКЛОХЕКСЕНИЛ-ТРИХЛОРСИЛАН
L4BN		AT	2 (E)					X80	1763	ЦИКЛОХЕКСИЛ-ТРИХЛОРСИЛАН
L4BN		AT	2 (E)					80	1764	ДИХЛОРСИРЋЕТНА КИСЕЛИНА
L4BN		AT	2 (E)					X80	1765	ДИХЛОРАЦЕТИЛ-ХЛОРИД
L4BN		AT	2 (E)					X80	1766	ДИХЛОРФЕНИЛ-ТРИХЛОРСИЛАН
L4BN		FL	2 (D/E)				S2	X83	1767	ДИЕТХИЛДИХЛОР-СИЛАН
L4BN		AT	2 (E)					80	1768	ДИФЛУОР-ФОСФОРНА КИСЕЛИНА, БЕЗВОДНА
L4BN		AT	2 (E)					X80	1769	ДИФЕНИЛДИХЛОР-СИЛАН
SGAN L4BN		AT	2 (E)	V11				80	1770	ДИФЕНИЛ-МЕТИЛБРОМИД
L4BN		AT	2 (E)					X80	1771	ДОДЕЦИЛТРИХЛОР-СИЛАН
SGAV		AT	3 (E)		VC1 VC2 AP7			80	1773	ГВОЖЂЕ (III)ХЛОРИД (ФЕРИХЛОРИД), БЕЗВОДНИ
			2 (E)						1774	ПУЊЕЊА АПАРАТА ЗА ГАШЕЊЕ ПОЖАРА, нагризајућа течна материја
L4BN		AT	2 (E)					80	1775	ФЛУОРБОРНА КИСЕЛИНА
L4BN		AT	2 (E)					80	1776	ФЛУОРФОСФОРНА КИСЕЛИНА, БЕЗВОДНА
L10BH		AT	1 (E)				S20	88	1777	ФЛУОРСУЛФОНСКА КИСЕЛИНА
L4BN	TU42	AT	2 (E)					80	1778	ФЛУОР-СИЛИЦИЈУМОВА КИСЕЛИНА
L4BN	TU42	FL	2 (D/E)				S2	83	1779	МРАВЉА КИСЕЛИНА са више од 85% (масених) киселине
L4BN		AT	2 (E)					80	1780	ФУМАРИЛ-ХЛОРИД
L4BN		AT	2 (E)					X80	1781	ХЕКСАДЕЦИЛТРИХЛОР-СИЛАН
L4BN		AT	2 (E)					80	1782	ХЕКСА-ФЛУОРФОСФОРНА КИСЕЛИНА
L4BN		AT	2 (E)					80	1783	ХЕКСАМЕТИЛЕНДИАМИН, РАСТВОР
L4BN		AT	3 (E)	V12				80	1783	ХЕКСАМЕТИЛЕНДИАМИН, РАСТВОР
L4BN		AT	2 (E)					X80	1784	ХЕКСИЛТРИХЛОР-СИЛАН
L10DH	TU14 TE21	AT	1 (C/D)			CV13 CV28	S14	886	1786	ФЛУОРО-ВОДОНИЧНА И СУМПОРНА КИСЕЛИНА, СМЕША
L4BN		AT	2 (E)					80	1787	ЈОДОВОДОНИЧНА КИСЕЛИНА
L4BN		AT	3 (E)	V12				80	1787	ЈОДОВОДОНИЧНА КИСЕЛИНА
L4BN	TU42	AT	2 (E)					80	1788	БРОМОВОДОНИЧНА КИСЕЛИНА
L4BN	TU42	AT	3 (E)	V12				80	1788	БРОМОВОДОНИЧНА КИСЕЛИНА
L4BN	TU42	AT	2 (E)					80	1789	ХЛОРОВОДОНИЧНА КИСЕЛИНА
L4BN	TU42	AT	3 (E)	V12				80	1789	ХЛОРОВОДОНИЧНА КИСЕЛИНА
L21DH(+)	TU14 TU34 TC1 TE21 TA4 TT9 TM3	AT	1 (C/D)			CV13 CV28	S14	886	1790	ФЛУОРО-ВОДОНИЧНА КИСЕЛИНА са више од 85% (масених) флуороводоника

UN број	Назив и опис	Класа	Класификациони кôд	Група паковања	Лисице опасности	Посебне одредбе	Ограничене и изузете количине		Амбалажа			Прен. цист. и конт. за робу у рас. ст.	
									Упутства за паковање	Посебне одредбе за паковање	Одредбе за заједничко паковање	Упутства	Посебне одредбе
	3.1.2	2.2	2.2	2.1.1.3	5.2.2	3.3	3.4	3.5.1.2	4.1.4	4.1.4	4.1.10	4.2.5.2 7.3.2	4.2.5.3
(1)	(2)	(3a)	(3b)	(4)	(5)	(6)	(7a)	(7b)	(8)	(9a)	(9b)	(10)	(11)
1790	ФЛУОРО-ВОДОНИЧНА КИСЕЛИНА са више од 60% а највише 85% (масених)флуороводоника	8	CT1	I	8 +6.1	640J	0	E0	P001	PP81	MP8 MP17	T10	TP2
1790	ФЛУОРВОДОНИЧНА КИСЕЛИНА са највише 60% (масених) флуороводоника	8	CT1	II	8 +6.1		1 L	E2	P001 IBC02		MP15	T8	TP2
1791	ХИПОХЛОРИТ, РАСТВОР	8	C9	II	8	521	1 L	E2	P001 IBC02	PP10 B5	MP15	T7	TP2 TP24
1791	ХИПОХЛОРИТ, РАСТВОР	8	C9	III	8	521	5 L	E1	P001 IBC02 LP01 R001	B5	MP19	T4	TP2 TP24
1792	ЈОДМОНОХЛОРИД, ЧВРСТ	8	C2	II	8		1 kg	E0	P002 IBC08	B4	MP10	T7	TP2
1793	ИЗОПРОПИЛ-ФОСФАТ КИСЕЛИНА	8	C3	III	8		5 L	E1	P001 IBC02 LP01 R001		MP19	T4	TP1
1794	ОЛОВОСУЛФАТ са више од 3% (масених) слободне киселине	8	C2	II	8	591	1 kg	E2	P002 IBC08	B4	MP10	T3	TP33
1796	СМЕША КИСЕЛИНА ЗА НИТРОВАЊЕ, са више од 50% (масених) азотне киселине	8	CO1	I	8 +5.1		0	E0	P001		MP8 MP17	T10	TP2
1796	СМЕША КИСЕЛИНА ЗА НИТРОВАЊЕ, са највише 50% (масених) азотне киселине	8	C1	II	8		1 L	E0	P001 IBC02		MP15	T8	TP2
1798	НИТРОЗИЛ-ХЛОРИД (смеша хлороводничне и нитритне киселине)	8	COT	ПРЕВОЗ ЗАБРАЊЕН									
1799	НОНИЛТРИХЛОРСИЛАН	8	C3	II	8		0	E0	P010		MP15	T10	TP2 TP7
1800	ОКТАДЕЦИЛТРИХЛОР-СИЛАН	8	C3	II	8		0	E0	P010		MP15	T10	TP2 TP7
1801	ОКТИЛТРИХЛОР-СИЛАН	8	C3	II	8		0	E0	P010		MP15	T10	TP2 TP7
1802	ПЕРХЛОРНА КИСЕЛИНА са највише 50% (масених) киселине	8	CO1	II	8 +5.1	522	1 L	E0	P001 IBC02		MP3	T7	TP2
1803	ФЕНОЛСУЛФОНСКА КИСЕЛИНА, ТЕЧНА	8	C3	II	8		1 L	E2	P001 IBC02		MP15	T7	TP2
1804	ФЕНИЛ-ТРИХЛОРСИЛАН	8	C3	II	8		0	E0	P010		MP15	T10	TP2 TP7
1805	ФОСФОРНА КИСЕЛИНА, РАСТВОР	8	C1	III	8		5 L	E1	P001 IBC03 LP01 R001		MP19	T4	TP1
1806	ФОСФОРПЕНТА-ХЛОРИД	8	C2	II	8		1 kg	E0	P002 IBC08	B4	MP10	T3	TP33
1807	ФОСФОРПЕНТОКСИД	8	C2	II	8		1 kg	E2	P002 IBC08	B4	MP10	T3	TP33
1808	ФОСФОРТРИ-БРОМИД	8	C1	II	8		1 L	E0	P001 IBC02		MP15	T7	TP2
1809	ФОСФОРТРИХЛОРИД	6.1	TC3	I	6.1 +8	354	0	E0	P602		MP8 MP17	T20	TP2
1810	ФОСФОРОКСИ-ХЛОРИД	6.1	TC3	I	6.1 +8	354	0	E0	P602		MP8 MP17	T20	TP2
1811	КАЛИЈУМ-ХИДРОГЕНФЛУОРИД, ЧВРСТ	8	CT2	II	8 +6.1		1 kg	E2	P002 IBC08	B4	MP10	T3	TP33
1812	КАЛИЈУМФЛУОРИД, ЧВРСТ	6.1	T5	III	6.1		5 kg	E1	P002 IBC08 LP02 R001	B3	MP10	T1	TP33
1813	КАЛИЈУМ-ХИДРОКСИД, ЧВРСТ	8	C6	II	8		1 kg	E2	P002 IBC08	B4	MP10	T3	TP33
1814	КАЛИЈУМ-ХИДРОКСИД, РАСТВОР	8	C5	II	8		1 L	E2	P001 IBC02		MP15	T7	TP2
1814	КАЛИЈУМ-ХИДРОКСИД, РАСТВОР	8	C5	III	8		5 L	E1	P001 IBC03 LP01 R001		MP19	T4	TP1
1815	ПРОПИОНИЛ-ХЛОРИД	3	FC	II	3 +8		1 L	E2	P001 IBC02		MP19	T7	TP1
1816	ПРОПИЛТРИХЛОР-СИЛАН	8	CF1	II	8 +3		0	E0	P010		MP15	T10	TP2 TP7
1817	ПИРОСУЛФУРИЛ-ХЛОРИД	8	C1	II	8		1 L	E2	P001 IBC02		MP15	T8	TP2
1818	СИЛИЦИЈУМ-ТЕТРА-ХЛОРИД	8	C1	II	8		0	E0	P010		MP15	T10	TP2 TP7
1819	НАТРИЈУМ-АЛУМИНАТ, РАСТВОР	8	C5	II	8		1 L	E2	P001 IBC02		MP15	T7	TP2

Министарство грађевинарства, саобраћаја и инфраструктуре, Одсек за транспорт опасне робе, tor@mgsi.gov.rs

ADR цистерне		Возила на превоз у цист.	Транспортна категорија (Кôдови за ограничења за тунеле)	Посебне одредбе за превоз				Број за означавање опасности	УН број	Назив и опис
Кôд цистерне	Посебне одредбе			Комади	Роба у расутом стању	Утовар, истовар и руковање	Транспортне радње			
4.3	4.3.5, 6.8.4	9.1.1.2	1.1.3.6 (8.6)	7.2.4	7.3.3	7.5.11	8.5	5.3.2.3		3.1.2
(12)	(13)	(14)	(15)	(16)	(17)	(18)	(19)	(20)	(1)	(2)
L10DH	TU14 TE21	AT	1 (C/D)			CV13 CV28	S14	886	1790	ФЛУОРО-ВОДОНИЧНА КИСЕЛИНА са више од 60% а највише 85% (масених)флуороводоника
L4DH	TU14 TE21	AT	2 (E)			CV13 CV28		86	1790	ФЛУОРВОДОНИЧНА КИСЕЛИНА са највише 60% (масених) флуороводоника
L4BV(+)	TE11 TU42	AT	2 (E)					80	1791	ХИПОХЛОРИТ, РАСТВОР
L4BV(+)	TE11 TU42	AT	3 (E)					80	1791	ХИПОХЛОРИТ, РАСТВОР
SGAN L4BN		AT	2 (E)	V11				80	1792	ЈОДМОНОХЛОРИД, ЧВРСТ
L4BN		AT	3 (E)					80	1793	ИЗОПРОПИЛ-ФОСФАТ КИСЕЛИНА
SGAN		AT	2 (E)	V11	VC1 VC2 AP7			80	1794	ОЛОВОСУЛФАТ са више од 3% (масених) слободне киселине
L10BH	TC6 TT1	AT	1 (E)			CV24	S14	885	1796	СМЕША КИСЕЛИНА ЗА НИТРОВАЊЕ, са више од 50% (масених) азотне киселине
L4BN		AT	2 (E)					80	1796	СМЕША КИСЕЛИНА ЗА НИТРОВАЊЕ, са највише 50% (масених) азотне киселине
ПРЕВОЗ ЗАБРАЊЕН									1798	НИТРОЗИЛ-ХЛОРИД (смеша хлороводничне и нитритне киселине)
L4BN		AT	2 (E)					X80	1799	НОНИЛТРИХЛОРСИЛАН
L4BN		AT	2 (E)					X80	1800	ОКТАДЕЦИЛТРИХЛОР-СИЛАН
L4BN		AT	2 (E)					X80	1801	ОКТИЛТРИХЛОР-СИЛАН
L4BN		AT	2 (E)			CV24		85	1802	ПЕРХЛОРНА КИСЕЛИНА са највише 50% (масених) киселине
L4BN	TU42	AT	2 (E)					80	1803	ФЕНОЛСУЛФОНСКА КИСЕЛИНА, ТЕЧНА
L4BN		AT	2 (E)					X80	1804	ФЕНИЛ-ТРИХЛОРСИЛАН
L4BN	TU42	AT	3 (E)	V12				80	1805	ФОСФОРНА КИСЕЛИНА, РАСТВОР
SGAN		AT	2 (E)	V11				80	1806	ФОСФОРПЕНТА-ХЛОРИД
SGAN		AT	2 (E)	V11				80	1807	ФОСФОРПЕНТОКСИД
L4BN		AT	2 (E)					X80	1808	ФОСФОРТРИ-БРОМИД
L10CH	TU14 TU15 TE19 TE21	AT	1 (C/D)			CV1 CV13 CV28	S9 S14	668	1809	ФОСФОРТРИХЛОРИД
L10CH	TU14 TU15 TE19 TE21	AT	1 (C/D)			CV1 CV13 CV28	S9 S14	X668	1810	ФОСФОРОКСИ-ХЛОРИД
SGAN		AT	2 (E)	V11		CV13 CV28		86	1811	КАЛИЈУМ-ХИДРОГЕНФЛУОРИД, ЧВРСТ
SGAH	TU15 TE19	AT	2 (E)		VC1 VC2 AP7	CV13 CV28	S9	60	1812	КАЛИЈУМФЛУОРИД, ЧВРСТ
SGAN		AT	2 (E)	V11				80	1813	КАЛИЈУМ-ХИДРОКСИД, ЧВРСТ
L4BN	TU42	AT	2 (E)					80	1814	КАЛИЈУМ-ХИДРОКСИД, РАСТВОР
L4BN	TU42	AT	3 (E)	V12				80	1814	КАЛИЈУМ-ХИДРОКСИД, РАСТВОР
L4BH		FL	2 (D/E)				S2 S20	338	1815	ПРОПИОНИЛ-ХЛОРИД
L4BN		FL	2 (D/E)				S2	X83	1816	ПРОПИЛТРИХЛОР-СИЛАН
L4BN		AT	2 (E)					X80	1817	ПИРОСУЛФУРИЛ-ХЛОРИД
L4BN		AT	2 (E)					X80	1818	СИЛИЦИЈУМ-ТЕТРА-ХЛОРИД
L4BN	TU42	AT	2 (E)					80	1819	НАТРИЈУМ-АЛУМИНАТ, РАСТВОР

UN број	Назив и опис	Класа	Класификациони кôд	Група паковања	Лисице опасности	Посебне одредбе	Ограничене и изузете количине		Амбалажа			Прен. цист. и конт. за робу у рас. ст.	
									Упутства за паковање	Посебне одредбе за паковање	Одредбе за заједничко паковање	Упутства	Посебне одредбе
	3.1.2	2.2	2.2	2.1.1.3	5.2.2	3.3	3.4	3.5.1.2	4.1.4	4.1.4	4.1.10	4.2.5.2 7.3.2	4.2.5.3
(1)	(2)	(3a)	(3b)	(4)	(5)	(6)	(7a)	(7b)	(8)	(9a)	(9b)	(10)	(11)
1819	НАТРИЈУМ-АЛУМИНАТ, РАСТВОР	8	C5	III	8		5 L	E1	P001 IBC03 LP01 R001		MP19	T4	TP1
1823	НАТРИЈУМ-ХИДРОКСИД, ЧВРСТ	8	C6	II	8		1 kg	E2	P002 IBC08	B4	MP10	T3	TP33
1824	НАТРИЈУМ-ХИДРОКСИД, РАСТВОР	8	C5	II	8		1 L	E2	P001 IBC02		MP15	T7	TP2
1824	НАТРИЈУМ-ХИДРОКСИД, РАСТВОР	8	C5	III	8		5 L	E1	P001 IBC03 LP01 R001		MP19	T4	TP1
1825	НАТРИЈУМ-МОНОКСИД	8	C6	II	8		1 kg	E2	P002 IBC08	B4	MP10	T3	TP33
1826	СМЕША КИСЕЛИНА ЗА НИТРОВАЊЕ, КОРИШЋЕНА са више од 50% азотне киселине	8	CO1	I	8 +5.1	113	0	E0	P001		MP8 MP17	T10	TP2
1826	СМЕША КИСЕЛИНА ЗА НИТРОВАЊЕ, КОРИШЋЕНА са највише 50% азотне киселине	8	C1	II	8	113	1 L	E0	P001 IBC02		MP15	T8	TP2
1827	КАЛАЈ (IV)ХЛОРИД, БЕЗВОДНИ	8	C1	II	8		1 L	E2	P001 IBC02		MP15	T7	TP2
1828	СУМПОРХЛОРИДИ	8	C1	I	8		0	E0	P602		MP8 MP17	T20	TP2
1829	СУМПОРТРИОКСИД, СТАБИЛИЗОВАН	8	C1	I	8	386 623 676	0	E0	P001		MP8 MP17	T20	TP4 TP25 TP26
1830	СУМПОРНА КИСЕЛИНА са више од 51% киселине	8	C1	II	8		1 L	E2	P001 IBC02		MP15	T8	TP2
1831	СУМПОРНА КИСЕЛИНА, ПУШЉИВА	8	CT1	I	8 +6.1		0	E0	P602		MP8 MP17	T20	TP2
1832	СУМПОРНА КИСЕЛИНА, КОРИШЋЕНА	8	C1	II	8	113	1 L	E0	P001 IBC02		MP15	T8	TP2
1833	СУМПОРАСТА КИСЕЛИНА	8	C1	II	8		1 L	E2	P001 IBC02		MP15	T7	TP2
1834	СУЛФУРИЛ-ХЛОРИД	6.1	TC3	I	6.1 +8	354	0	E0	P602		MP8 MP17	T20	TP2
1835	ТЕТРАМЕТИЛАМОНИЈУМ-ХИДРОКСИД, ВОДЕНИ РАСТВОР са више од 2,5 % и највише 25 % тетраметиламонијум-хидроксида	8	CT1	II	8 +6.1	279 408	1 L	E2	P001 IBC02		MP15	T7	TP2
1835	ТЕТРАМЕТИЛАМОНИЈУМ-ХИДРОКСИД, ВОДЕНИ РАСТВОР са највише 2,5 % тетраметиламонијум-хидроксида	8	C7	III	8	408	5 L	E1	P001 IBC03 LP01 R001		MP19	T7	TP2
1836	ТИОНИЛ-ХЛОРИД	8	C1	I	8		0	E0	P802		MP8 MP17	T10	TP2
1837	ТИОФОСФОРИЛ-ХЛОРИД	8	C1	II	8		1 L	E0	P001 IBC02		MP15	T7	TP2
1838	ТИТАНИЈУМ-ТЕТРА-ХЛОРИД	6.1	TC3	I	6.1 +8	354	0	E0	P602		MP8 MP17	T20	TP2
1839	ТРИХЛОРСИРЋЕТНА КИСЕЛИНА	8	C4	II	8		1 kg	E2	P002 IBC08	B4	MP10	T3	TP33
1840	ЦИНКХЛОРИД, РАСТВОР	8	C1	III	8		5 L	E1	P001 IBC03 LP01 R001		MP19	T4	TP1
1841	АЦЕТАЛДЕХИД АМОНИЈАЧНИ	9	M11	III	9		5 kg	E1	P002 IBC08 LP02 R001	B3 B6	MP10	T1	TP33
1843	АМОНИЈУМ-ДИНИТРО-о-КРЕЗОЛАТ, ЧВРСТ	6.1	T2	II	6.1		500 g	E4	P002 IBC08	B4	MP10	T3	TP33
1845	Угљендиоксид, чврст (суви лед)	9	M11	НЕ ПОДЛЕЖЕ ОДРЕДБАМА ADR осим за 5.5.3									
1846	УГЉЕНТЕТРА-ХЛОРИД	6.1	T1	II	6.1		100 ml	E4	P001 IBC02		MP15	T7	TP2
1847	КАЛИЈУМСУЛФИД, ХИДРАТ са најмање 30% (масених) кристалне воде	8	C6	II	8	523	1 kg	E2	P002 IBC08	B4	MP10	T3	TP33
1848	ПРОПИОНСКА КИСЕЛИНА са не мање од 10% ни више од 90% (масених) киселине	8	C3	III	8		5 L	E1	P001 IBC03 LP01 R001		MP19	T4	TP1
1849	НАТРИЈУМСУЛФИД, ХИДРАТ са најмање 30% (масених) кристалне воде	8	C6	II	8	523	1 kg	E2	P002 IBC08	B4	MP10	T3	TP33
1851	ЛЕК, ТЕЧАН, ОТРОВАН, Н.Д.Н.	6.1	T1	II	6.1	221 601	100 ml	E4	P001		MP15		

ADR цистерне		Забрана за превоз у цист.	Транспортна категорија (Кôдови за ограничења за тунеле)	Посебне одредбе за превоз				Број за означавање опасности	УН број	Назив и опис
Кôд цистерне	Посебне одредбе			Комади	Роба у расутом стању	Утовар, истовар и руковање	Транспортне радње			
4.3	4.3.5, 6.8.4	9.1.1.2	1.1.3.6 (8.6)	7.2.4	7.3.3	7.5.11	8.5	5.3.2.3		3.1.2
(12)	(13)	(14)	(15)	(16)	(17)	(18)	(19)	(20)	(1)	(2)
L4BN	TU42	AT	3 (E)	V12				80	1819	НАТРИЈУМ-АЛУМИНАТ, РАСТВОР
SGAN		AT	2 (E)	V11				80	1823	НАТРИЈУМ-ХИДРОКСИД, ЧВРСТ
L4BN	TU42	AT	2 (E)					80	1824	НАТРИЈУМ-ХИДРОКСИД, РАСТВОР
L4BN	TU42	AT	3 (E)	V12				80	1824	НАТРИЈУМ-ХИДРОКСИД, РАСТВОР
SGAN		AT	2 (E)	V11				80	1825	НАТРИЈУМ-МОНОКСИД
L10BH		AT	1 (E)			CV24	S14	885	1826	СМЕША КИСЕЛИНА ЗА НИТРОВАЊЕ, КОРИШЋЕНА са више од 50% азотне киселине
L4BN		AT	2 (E)					80	1826	СМЕША КИСЕЛИНА ЗА НИТРОВАЊЕ, КОРИШЋЕНА са највише 50% азотне киселине
L4BN		AT	2 (E)					X80	1827	КАЛАЈ (IV)ХЛОРИД, БЕЗВОДНИ
L10BH		AT	1 (E)				S20	X88	1828	СУМПОРХЛОРИДИ
L10BH	TU32 TE13 TT5 TM3	AT	1 (E)	V8			S4 S20	X88	1829	СУМПОРТРИОКСИД, СТАБИЛИЗОВАН
L4BN	TU42	AT	2 (E)					80	1830	СУМПОРНА КИСЕЛИНА са више од 51% киселине
L10BH		AT	1 (C/D)			CV13 CV28	S14	X886	1831	СУМПОРНА КИСЕЛИНА, ПУШЉИВА
L4BN	TU42	AT	2 (E)					80	1832	СУМПОРНА КИСЕЛИНА, КОРИШЋЕНА
L4BN		AT	2 (E)					80	1833	СУМПОРАСТА КИСЕЛИНА
L10CH	TU14 TU15 TE19 TE21	AT	1 (C/D)			CV1 CV13 CV28	S9 S14	X668	1834	СУЛФУРИЛ-ХЛОРИД
L4BN		AT	2 (E)			CV13 CV28		86	1835	ТЕТРАМЕТИЛАМОНИЈУМ-ХИДРОКСИД, ВОДЕНИ РАСТВОР са више од 2,5 % и највише 25 % тетраметиламонијум-хидроксида
L4BN		AT	3 (E)	V12				80	1835	ТЕТРАМЕТИЛАМОНИЈУМ-ХИДРОКСИД, ВОДЕНИ РАСТВОР са највише 2,5 % тетраметиламонијум-хидроксида
L10BH		AT	1 (E)				S20	X88	1836	ТИОНИЛ-ХЛОРИД
L4BN		AT	2 (E)					X80	1837	ТИОФОСФОРИЛ-ХЛОРИД
L10CH	TU14 TU15 TE19 TE21	AT	1 (C/D)			CV1 CV13 CV28	S9 S14	X668	1838	ТИТАНИЈУМ-ТЕТРА-ХЛОРИД
SGAN L4BN		AT	2 (E)	V11				80	1839	ТРИХЛОРСИРЋЕТНА КИСЕЛИНА
L4BN	TU42	AT	3 (E)	V12				80	1840	ЦИНКХЛОРИД, РАСТВОР
SGAV		AT	3 (E)		VC1 VC2			90	1841	АЦЕТАЛДЕХИД АМОНИЈАЧНИ
SGAH	TU15 TE19	AT	2 (D/E)	V11		CV13 CV28	S9 S19	60	1843	АМОНИЈУМ-ДИНИТРО-о-КРЕЗОЛАТ, ЧВРСТ
НЕ ПОДЛЕЖЕ ОДРЕДБАМА ADR осим за 5.5.3									1845	Угљендиоксид, чврст (суви лед)
L4BH	TU15 TE19	AT	2 (D/E)			CV13 CV28	S9 S19	60	1846	УГЉЕНТЕТРА-ХЛОРИД
SGAN L4BN		AT	2 (E)	V11				80	1847	КАЛИЈУМСУЛФИД, ХИДРАТ са најмање 30% (масених) кристалне воде
L4BN		AT	3 (E)	V12				80	1848	ПРОПИОНСКА КИСЕЛИНА са не мање од 10% ни више од 90% (масених) киселине
SGAN L4BN		AT	2 (E)	V11				80	1849	НАТРИЈУМСУЛФИД, ХИДРАТ са најмање 30% (масених) кристалне воде
L4BH	TU15 TE19	AT	2 (D/E)			CV13 CV28	S9 S19	60	1851	ЛЕК, ТЕЧАН, ОТРОВАН, Н.Д.Н.

Министарство грађевинарства, саобраћаја и инфраструктуре, Одсек за транспорт опасне робе, tor@mgsi.gov.rs

UN број	Назив и опис	Класа	Класи-фикациони кôд	Група паковања	Ознаке опасности	Посебне одредбе	Ограничене и изузете количине		Амбалажа			Пренос. цист. и конт. за робу у рас. ст.	
									Упутства за паковање	Посебне одредбе за паковање	Одредбе за заједничко паковање	Упутства	Посебне одредбе
	3.1.2	2.2	2.2	2.1.1.3	5.2.2	3.3	3.4	3.5.1.2	4.1.4	4.1.4	4.1.10	4.2.5.2 7.3.2	4.2.5.3
(1)	(2)	(3a)	(3b)	(4)	(5)	(6)	(7a)	(7b)	(8)	(9a)	(9b)	(10)	(11)
1851	ЛЕК, ТЕЧАН, ОТРОВАН, Н.Д.Н.	6.1	T1	III	6.1	221 601	5 L	E1	P001 LP01 R001		MP19		
1854	ЛЕГУРЕ БАРИЈУМА, САМОЗАПАЉИВЕ	4.2	S4	I	4.2		0	E0	P404		MP13	T21	TP7 TP33
1855	КАЛЦИЈУМ, САМОЗАПАЉИВ или ЛЕГУРЕ КАЛЦИЈУМА, САМОЗАПАЉИВЕ	4.2	S4	I	4.2		0	E0	P404		MP13		
1856	Крпе, науљене	4.2	S2	НЕ ПОДЛЕЖЕ ОДРЕДБАМА ADR									
1857	Текстилни отпад, мокар	4.2	S2	НЕ ПОДЛЕЖЕ ОДРЕДБАМА ADR									
1858	ХЕКСА-ФЛУОРОПРОПИЛЕН (ГАС ЗА ХЛАЂЕЊЕ, R1216)	2	2A		2.2	662	120 ml	E1	P200		MP9	(M) T50	
1859	СИЛИЦИЈУМ-ТЕТРА-ФЛУОРИД	2	2TC		2.3 +8		0	E0	P200		MP9	(M)	
1860	ВИНИЛ-ФЛУОРИД, СТАБИЛИЗОВАН	2	2F		2.1	386 662 676	0	E0	P200		MP9	(M)	
1862	ЕТИЛКРОТОНАТ	3	F1	II	3		1 L	E2	P001 IBC02 R001		MP19	T4	TP2
1863	ГОРИВО ЗА МЛАЗНЕ МОТОРЕ	3	F1	I	3	664	500 ml	E3	P001		MP7 MP17	T11	TP1 TP8 TP28
1863	ГОРИВО ЗА МЛАЗНЕ МОТОРЕ (притисак паре на 50ºC већи од 110 kPa)	3	F1	II	3	640C 664	1 L	E2	P001		MP19	T4	TP1 TP8
1863	ГОРИВО ЗА МЛАЗНЕ МОТОРЕ (притисак паре на 50ºC највише 110 kPa)	3	F1	II	3	640D 664	1 L	E2	P001 IBC02 R001		MP19	T4	TP1 TP8
1863	ГОРИВО ЗА МЛАЗНЕ МОТОРЕ	3	F1	III	3	664	5 L	E1	P001 IBC03 LP01 R001		MP19	T2	TP1
1865	n-ПРОПИЛНИТРАТ	3	F1	II	3		1 L	E2	P001 IBC02 R001	B7	MP19		
1866	СМОЛА, РАСТВОР запаљив	3	F1	I	3		500 ml	E3	P001		MP7 MP17	T11	TP1 TP8 TP28
1866	СМОЛА, РАСТВОР, запаљив (притисак паре на 50ºC већи од 110 kPa)	3	F1	II	3	640C	5 L	E2	P001	PP1	MP19	T4	TP1 TP8
1866	СМОЛА, РАСТВОР, запаљив (притисак паре на 50ºC највише 110 kPa)	3	F1	II	3	640D	5 L	E2	P001 IBC02 R001	PP1	MP19	T4	TP1 TP8
1866	СМОЛА, РАСТВОР, запаљив	3	F1	III	3		5 L	E1	P001 IBC03 LP01 R001	PP1	MP19	T2	TP1
1866	СМОЛА, РАСТВОР, запаљив (тачка паљења испод 23ºC а вискозитет према 2.2.3.1.4) (притисак паре на 50ºC већи од 110 kPa)	3	F1	III	3		5 L	E1	P001 R001	PP1	MP19		
1866	СМОЛА, РАСТВОР, запаљив (тачка паљења испод 23ºC а вискозитет према 2.2.3.1.4) (притисак паре на 50ºC највише 110 kPa)	3	F1	III	3		5 L	E1	P001 IBC02 R001	PP1 BB4	MP19		
1868	ДЕКАБОРАН	4.1	FT2	II	4.1 +6.1		1 kg	E0	P002 IBC06		MP10	T3	TP33
1869	МАГНЕЗИЈУМ или ЛЕГУРЕ МАГНЕЗИЈУМА са више од 50% магнезијума у облику љуспи, опиљака или трака	4.1	F3	III	4.1	59	5 kg	E1	P002 IBC08 LP02 R001	B3	MP11	T1	TP33
1870	КАЛИЈУМ-БОРХИДРИД	4.3	W2	I	4.3		0	E0	P403		MP2		
1871	ТИТАНХИДРИД	4.1	F3	II	4.1		1 kg	E2	P410 IBC04	PP40	MP11	T3	TP33
1872	ОЛОВОДИОКСИД	5.1	O2	III	5.1		5 kg	E1	P002 IBC08 LP02 R001	B3	MP2	T1	TP33
1873	ПЕРХЛОРНА КИСЕЛИНА са више од 50% а највише 72% (масених) киселине	5.1	OC1	I	5.1 +8	60	0	E0	P502	PP28	MP3	T10	TP1
1884	БАРИЈУМОКСИД	6.1	T5	III	6.1		5 kg	E1	P002 IBC08 LP02 R001	B3	MP10	T1	TP33
1885	БЕНЗИДИН	6.1	T2	II	6.1		500 g	E4	P002 IBC08	B4	MP10	T3	TP33

Министарство грађевинарства, саобраћаја и инфраструктуре, Одсек за транспорт опасне робе, tor@mgsi.gov.rs

ADR цистерне		Возила на превоз у цист.	Транспортна категорија (Кôдови за ограничења за тунеле)	Посебне одредбе за превоз				Број за означавање опасности	УН број	Назив и опис
Кôд цистерне	Посебне одредбе			Комади	Роба у расутом стању	Утовар, истовар и руковање	Транспортне радње			
4.3	4.3.5, 6.8.4	9.1.1.2	1.1.3.6 (8.6)	7.2.4	7.3.3	7.5.11	8.5	5.3.2.3		3.1.2
(12)	(13)	(14)	(15)	(16)	(17)	(18)	(19)	(20)	(1)	(2)
L4BH	TU15 TE19	AT	2 (E)			CV13 CV28	S9	60	1851	ЛЕК, ТЕЧАН, ОТРОВАН, Н.Д.Н.
		AT	0 (B/E)	V1			S20	43	1854	ЛЕГУРЕ БАРИЈУМА, САМОЗАПАЉИВЕ
			0 (E)	V1			S20		1855	КАЛЦИЈУМ, САМОЗАПАЉИВ или ЛЕГУРЕ КАЛЦИЈУМА, САМОЗАПАЉИВЕ
НЕ ПОДЛЕЖЕ ОДРЕДБАМА ADR									1856	Крпе, науљене
НЕ ПОДЛЕЖЕ ОДРЕДБАМА ADR									1857	Текстилни отпад, мокар
PxBN(M)	TA4 TT9	AT	3 (C/E)			CV9 CV10 CV36		20	1858	ХЕКСА-ФЛУОРОПРОПИЛЕН (ГАС ЗА ХЛАЂЕЊЕ, R1216)
PxBH(M)	TA4 TT9	AT	1 (C/D)			CV9 CV10 CV36	S14	268	1859	СИЛИЦИЈУМ-ТЕТРА-ФЛУОРИД
PxBN(M)	TA4 TT9	FL	2 (B/D)	V8		CV9 CV10 CV36	S2 S4 S20	239	1860	ВИНИЛ-ФЛУОРИД, СТАБИЛИЗОВАН
LGBF		FL	2 (D/E)				S2 S20	33	1862	ЕТИЛКРОТОНАТ
L4BN		FL	1 (D/E)				S2 S20	33	1863	ГОРИВО ЗА МЛАЗНЕ МОТОРЕ
L1.5BN		FL	2 (D/E)				S2 S20	33	1863	ГОРИВО ЗА МЛАЗНЕ МОТОРЕ (притисак паре на 50ºC већи од 110 kPa)
LGBF		FL	2 (D/E)				S2 S20	33	1863	ГОРИВО ЗА МЛАЗНЕ МОТОРЕ (притисак паре на 50ºC највише 110 kPa)
LGBF		FL	3 (D/E)	V12			S2	30	1863	ГОРИВО ЗА МЛАЗНЕ МОТОРЕ
			2 (E)				S2 S20		1865	n-ПРОПИЛНИТРАТ
L4BN		FL	1 (D/E)				S2 S20	33	1866	СМОЛА, РАСТВОР запаљив
L1.5BN		FL	2 (D/E)				S2 S20	33	1866	СМОЛА, РАСТВОР, запаљив (притисак паре на 50ºC већи од 110 kPa)
LGBF		FL	2 (D/E)				S2 S20	33	1866	СМОЛА, РАСТВОР, запаљив (притисак паре на 50ºC највише 110 kPa)
LGBF		FL	3 (D/E)	V12			S2	30	1866	СМОЛА, РАСТВОР, запаљив
			3 (E)				S2		1866	СМОЛА, РАСТВОР, запаљив (тачка паљења испод 23ºC а вискозитет према 2.2.3.1.4) (притисак паре на 50ºC већи од 110 kPa)
			3 (E)				S2		1866	СМОЛА, РАСТВОР, запаљив (тачка паљења испод 23ºC а вискозитет према 2.2.3.1.4) (притисак паре на 50ºC највише 110 kPa)
SGAN		AT	2 (E)	V11		CV28		46	1868	ДЕКАБОРАН
SGAV		AT	3 (E)		VC1 VC2			40	1869	МАГНЕЗИЈУМ или ЛЕГУРЕ МАГНЕЗИЈУМА са више од 50% магнезијума у облику љуспи, опиљака или трака
			1 (E)	V1		CV23	S20		1870	КАЛИЈУМ-БОРХИДРИД
SGAN		AT	2 (E)					40	1871	ТИТАНХИДРИД
SGAV	TU3	AT	3 (E)		VC1 VC2 AP6 AP7	CV24		50	1872	ОЛОВОДИОКСИД
L4DN(+)	TU3 TU28	AT	1 (B/E)			CV24	S20	558	1873	ПЕРХЛОРНА КИСЕЛИНА са више од 50% а највише 72% (масених) киселине
SGAH L4BH	TU15 TE19	AT	2 (E)		VC1 VC2 AP7	CV13 CV28	S9	60	1884	БАРИЈУМОКСИД
SGAH L4BH	TU15 TE19	AT	2 (D/E)	V11		CV13 CV28	S9 S19	60	1885	БЕНЗИДИН

Министарство грађевинарства, саобраћаја и инфраструктуре, Одсек за транспорт опасне робе, tor@mgsi.gov.rs

UN број	Назив и опис	Класа	Класификациони кôд	Група паковања	Лисице опасности	Посебне одредбе	Ограничене и изузете количине		Амбалажа			Прен. цист. и конт. за робу у рас. ст.	
									Упутства за паковање	Посебне одредбе за паковање	Одредбе за заједничко паковање	Упутства	Посебне одредбе
	3.1.2	2.2	2.2	2.1.1.3	5.2.2	3.3	3.4	3.5.1.2	4.1.4	4.1.4	4.1.10	4.2.5.2 7.3.2	4.2.5.3
(1)	(2)	(3a)	(3b)	(4)	(5)	(6)	(7a)	(7b)	(8)	(9a)	(9b)	(10)	(11)
1886	БЕНЗИЛИДЕН-ХЛОРИД	6.1	T1	II	6.1		100 ml	E4	P001 IBC02		MP15	T7	TP2
1887	БРОМ-ХЛОР-МЕТАН	6.1	T1	III	6.1		5 L	E1	P001 IBC03 LP01 R001		MP19	T4	TP1
1888	ХЛОРОФОРМ	6.1	T1	III	6.1		5 L	E1	P001 IBC03 LP01 R001		MP19	T7	TP2
1889	ЦИЈАНОГЕНБРОМИД (ДИЦИЈАНБРОМИД)	6.1	TC2	I	6.1 +8		0	E0	P002		MP18	T6	TP33
1891	ЕТИЛБРОМИД	3	FT1	II	3 +6.1		1 L	E2	P001 IBC02	B8	MP19	T7	TP2
1892	ЕТИЛДИХЛОРАРСИН	6.1	T3	I	6.1	354	0	E0	P602		MP8 MP17	T20	TP2
1894	ФЕНИЛЖИВА (II) ХИДРОКСИД	6.1	T3	II	6.1		500 g	E4	P002 IBC08	B4	MP10	T3	TP33
1895	ФЕНИЛЖИВА (II) НИТРАТ	6.1	T3	II	6.1		500 g	E4	P002 IBC08	B4	MP10	T3	TP33
1897	ТЕТРАХЛОРЕТИЛЕН	6.1	T1	III	6.1		5 L	E1	P001 IBC03 LP01 R001		MP19	T4	TP1
1898	АЦЕТИЛЈОДИД	8	C3	II	8		1 L	E2	P001 IBC02		MP15	T7	TP2
1902	ДИ-ИЗООКТИЛ-ФОСФАТ	8	C3	III	8		5 L	E1	P001 IBC03 LP01 R001		MP19	T4	TP1
1903	ДЕЗИНФЕКЦИОНО СРЕДСТВО, НАГРИЗАЈУЋЕ, ТЕЧНО, Н.Д.Н.	8	C9	I	8	274	0	E0	P001		MP8 MP17		
1903	ДЕЗИНФЕКЦИОНО СРЕДСТВО, НАГРИЗАЈУЋЕ, ТЕЧНО, Н.Д.Н.	8	C9	II	8	274	1 L	E2	P001 IBC02		MP15		
1903	ДЕЗИНФЕКЦИОНО СРЕДСТВО, НАГРИЗАЈУЋЕ, ТЕЧНО, Н.Д.Н.	8	C9	III	8	274	5 L	E1	P001 IBC03 LP01 R001		MP19		
1905	СЕЛЕНОВА КИСЕЛИНА	8	C2	I	8		0	E0	P002 IBC07		MP18	T6	TP33
1906	ОТПАДНА СУМПОРНА КИСЕЛИНА	8	C1	II	8		1 L	E0	P001 IBC02		MP15	T8	TP2 TP28
1907	НАТРОН КРЕЧ са више од 4% натријум-хидроксида	8	C6	III	8	62	5 kg	E1	P002 IBC08 LP02 R001	B3	MP10	T1	TP33
1908	ХЛОРИТ, РАСТВОР	8	C9	II	8	521	1 L	E2	P001 IBC02		MP15	T7	TP2 TP24
1908	ХЛОРИТ, РАСТВОР	8	C9	III	8	521	5 L	E1	P001 IBC03 LP01 R001		MP19	T4	TP2 TP24
1910	КАЛЦИЈУМОКСИД	8	C6	НЕ ПОДЛЕЖЕ ОДРЕДБАМА ADR									
1911	ДИБОРАН	2	2TF		2.3 +2.1		0	E0	P200		MP9		
1912	МЕТИЛ-ХЛОРИД И МЕТИЛЕН-ХЛОРИД, СМЕША	2	2F		2.1	228 662	0	E0	P200		MP9	(M) T50	
1913	НЕОН, ТЕЧНИ, РАСХЛАЂЕН	2	3A		2.2	593	120 ml	E1	P203		MP9	T75	TP5
1914	БУТИЛ-ПРОПИОНАТ	3	F1	III	3		5 L	E1	P001 IBC03 LP01 R001		MP19	T2	TP1
1915	ЦИКЛОХЕКСАНОН	3	F1	III	3		5 L	E1	P001 IBC03 LP01 R001		MP19	T2	TP1
1916	2,2'-ДИХЛОРДИЕТИЛ-ЕТАР	6.1	TF1	II	6.1 +3		100 ml	E4	P001 IBC02		MP15	T7	TP2
1917	ЕТИЛАКРИЛАТ, СТАБИЛИЗОВАН	3	F1	II	3	386 676	1 L	E2	P001 IBC02 R001		MP19	T4	TP1

Министарство грађевинарства, саобраћаја и инфраструктуре, Одсек за транспорт опасне робе, tor@mgsi.gov.rs

ADR цистерне		Возила на превоз у цист.	Транспортна категорија (Кôдови за ограничења за тунеле)	Посебне одредбе за превоз				Број за означавање опасности	УН број	Назив и опис
Кôд цистерне	Посебне одредбе			Комади	Роба у расутом стању	Утовар, истовар и руковање	Транспортне радње			
4.3	4.3.5, 6.8.4	9.1.1.2	1.1.3.6 (8.6)	7.2.4	7.3.3	7.5.11	8.5	5.3.2.3		3.1.2
(12)	(13)	(14)	(15)	(16)	(17)	(18)	(19)	(20)	(1)	(2)
L4BH	TU15 TE19	AT	2 (D/E)			CV13 CV28	S9 S19	60	1886	БЕНЗИЛИДЕН-ХЛОРИД
L4BH	TU15 TE19	AT	2 (E)	V12		CV13 CV28	S9	60	1887	БРОМ-ХЛОР-МЕТАН
L4BH	TU15 TE19	AT	2 (E)	V12		CV13 CV28	S9	60	1888	ХЛОРОФОРМ
S10AH L10CH	TU14 TU15 TE19 TE21	AT	1 (C/E)			CV1 CV13 CV28	S9 S14	668	1889	ЦИЈАНОГЕНБРОМИД (ДИЦИЈАНБРОМИД)
L4BH	TU15	FL	2 (D/E)			CV13 CV28	S2 S19	336	1891	ЕТИЛБРОМИД
L10CH	TU14 TU15 TE19 TE21	AT	1 (C/D)			CV1 CV13 CV28	S9 S14	66	1892	ЕТИЛДИХЛОРАРСИН
SGAH	TU15 TE19	AT	2 (D/E)	V11		CV13 CV28	S9 S19	60	1894	ФЕНИЛЖИВА (II) ХИДРОКСИД
SGAH	TU15 TE19	AT	2 (D/E)	V11		CV13 CV28	S9 S19	60	1895	ФЕНИЛЖИВА (II) НИТРАТ
L4BH	TU15 TE19	AT	2 (E)	V12		CV13 CV28	S9	60	1897	ТЕТРАХЛОРЕТИЛЕН
L4BN		AT	2 (E)					80	1898	АЦЕТИЛЈОДИД
L4BN		AT	3 (E)	V12				80	1902	ДИ-ИЗООКТИЛ-ФОСФАТ
L10BH		AT	1 (E)				S20	88	1903	ДЕЗИНФЕКЦИОНО СРЕДСТВО, НАГРИЗАЈУЋЕ, ТЕЧНО, Н.Д.Н.
L4BN		AT	2 (E)					80	1903	ДЕЗИНФЕКЦИОНО СРЕДСТВО, НАГРИЗАЈУЋЕ, ТЕЧНО, Н.Д.Н.
L4BN		AT	3 (E)	V12				80	1903	ДЕЗИНФЕКЦИОНО СРЕДСТВО, НАГРИЗАЈУЋЕ, ТЕЧНО, Н.Д.Н.
S10AN		AT	1 (E)	V10			S20	88	1905	СЕЛЕНОВА КИСЕЛИНА
L4BN	TU42	AT	2 (E)					80	1906	ОТПАДНА СУМПОРНА КИСЕЛИНА
SGAV		AT	3 (E)		VC1 VC2 AP7			80	1907	НАТРОН КРЕЧ са више од 4% натријум-хидроксида
L4BV(+)	TE11	AT	2 (E)					80	1908	ХЛОРИТ, РАСТВОР
L4BV(+)	TE11	AT	3 (E)	V12				80	1908	ХЛОРИТ, РАСТВОР
НЕ ПОДЛЕЖЕ ОДРЕДБАМА ADR									1910	КАЛЦИЈУМОКСИД
			1 (D)			CV9 CV10 CV36	S2 S14		1911	ДИБОРАН
PxBN(M)	TA4 TT9	FL	2 (B/D)			CV9 CV10 CV36	S2 S20	23	1912	МЕТИЛ-ХЛОРИД И МЕТИЛЕН-ХЛОРИД, СМЕША
RxBN	TU19 TA4 TT9	AT	3 (C/E)	V5		CV9 CV11 CV36	S20	22	1913	НЕОН, ТЕЧНИ, РАСХЛАЂЕН
LGBF		FL	3 (D/E)	V12			S2	30	1914	БУТИЛ-ПРОПИОНАТ
LGBF		FL	3 (D/E)	V12			S2	30	1915	ЦИКЛОХЕКСАНОН
L4BH	TU15 TE19	FL	2 (D/E)			CV13 CV28	S2 S9 S19	63	1916	2,2'-ДИХЛОРДИЕТИЛ-ЕТАР
LGBF		FL	2 (D/E)	V8			S2 S4 S20	339	1917	ЕТИЛАКРИЛАТ, СТАБИЛИЗОВАН

UN број	Назив и опис	Класа	Класификациони кôд	Група паковања	Лисници опасности	Посебне одредбе	Ограничене и изузете количине		Амбалажа			Прен. цист. и конт. за робу у рас. ст.	
									Упутства за паковање	Посебне одредбе за паковање	Одредбе за заједничко паковање	Упутства	Посебне одредбе
	3.1.2	2.2	2.2	2.1.1.3	5.2.2	3.3	3.4	3.5.1.2	4.1.4	4.1.4	4.1.10	4.2.5.2 7.3.2	4.2.5.3
(1)	(2)	(3a)	(3b)	(4)	(5)	(6)	(7a)	(7b)	(8)	(9a)	(9b)	(10)	(11)
1918	ИЗОПРОПИЛБЕНЗЕН	3	F1	III	3		5 L	E1	P001 IBC03 LP01 R001		MP19	T2	TP1
1919	МЕТИЛАКРИЛАТ, СТАБИЛИЗОВАН	3	F1	II	3	386 676	1 L	E2	P001 IBC02 R001		MP19	T4	TP1
1920	НОНАНИ	3	F1	III	3		5 L	E1	P001 IBC03 LP01 R001		MP19	T2	TP1
1921	ПРОПИЛЕНИМИН, СТАБИЛИЗОВАН	3	FT1	I	3 +6.1	386 676	0	E0	P001		MP2	T14	TP2
1922	ПИРОЛИДИН	3	FC	II	3 +8		1 L	E2	P001 IBC02		MP19	T7	TP1
1923	КАЛЦИЈУМ-ДИТИОНИТ (КАЛЦИЈУМ-ХИДРОСУЛФИТ)	4.2	S4	II	4.2		0	E2	P410 IBC06		MP14	T3	TP33
1928	МЕТИЛМАГНЕЗИЈУМ-БРОМИД У ЕТИЛ-ЕТРУ	4.3	WF1	I	4.3 +3		0	E0	P402	RR8	MP2		
1929	КАЛИЈУМ-ДИТИОНИТ (КАЛИЈУМ-ХИДРОСУЛФИТ)	4.2	S4	II	4.2		0	E2	P410 IBC06		MP14	T3	TP33
1931	ЦИНКДИТИОНИТ (ЦИНКХИДРО-СУЛФИТ)	9	M11	III	9		5 kg	E1	P002 IBC08 LP02 R001	B3	MP10	T1	TP33
1932	ОТПАД ЦИРКОНИЈУМА	4.2	S4	III	4.2	524 592	0	E0	P002 IBC08 LP02 R001	B3	MP14	T1	TP33
1935	ЦИЈАНИД, РАСТВОР, Н.Д.Н.	6.1	T4	I	6.1	274 525	0	E5	P001		MP8 MP17	T14	TP2 TP27
1935	ЦИЈАНИД, РАСТВОР, Н.Д.Н.	6.1	T4	II	6.1	274 525	100 ml	E4	P001 IBC02		MP15	T11	TP2 TP27
1935	ЦИЈАНИД, РАСТВОР, Н.Д.Н.	6.1	T4	III	6.1	274 525	5 L	E1	P001 IBC03 LP01 R001		MP19	T7	TP2 TP28
1938	БРОМСИРЋЕТНА КИСЕЛИНА, РАСТВОР	8	C3	II	8		1 L	E2	P001 IBC02		MP15	T7	TP2
1938	БРОМСИРЋЕТНА КИСЕЛИНА, РАСТВОР	8	C3	III	8		5 L	E1	P001 IBC02 LP01 R001		MP19	T7	TP2
1939	ФОСФОР-ОКСИБРОМИД	8	C2	II	8		1 kg	E0	P002 IBC08	B4	MP10	T3	TP33
1940	ТИОГЛИКОЛНА КИСЕЛИНА	8	C3	II	8		1 L	E2	P001 IBC02		MP15	T7	TP2
1941	ДИБРОМ-ДИФЛУОР-МЕТАН	9	M11	III	9		5 L	E1	P001 LP01 R001		MP15	T11	TP2
1942	АМОНИЈУМ-НИТРАТ са највише 0,2% запаљиве материје, укључујући било коју органску материју која се рачуна као угљеник, искључујући сваку другу додату материју	5.1	O2	III	5.1	306 611	5 kg	E1	P002 IBC08 LP02 R001	B3	MP10	T1 BK1 BK2 BK3	TP33
1944	ШИБИЦЕ, СИГУРНОСНЕ (у савијеном картону или у кутијици)	4.1	F1	III	4.1	293	5 kg	E1	P407 R001		MP11		
1945	ШИБИЦЕ, ПАРАФИНСКЕ	4.1	F1	III	4.1	293	5 kg	E1	P407 R001		MP11		
1950	АЕРОСОЛИ, загушљиви	2	5A		2.2	190 327 344 625	1 L	E0	P207 LP200	PP87 RR6 L2	MP9		
1950	АЕРОСОЛИ, нагризајући	2	5C		2.2 +8	190 327 344 625	1 L	E0	P207 LP200	PP87 RR6 L2	MP9		
1950	АЕРОСОЛИ, нагризајући, оксидирајући	2	5CO		2.2 +5.1 +8	190 327 344 625	1 L	E0	P207 LP200	PP87 RR6 L2	MP9		
1950	АЕРОСОЛИ, запаљиви	2	5F		2.1	190 327 344 625	1 L	E0	P207 LP200	PP87 RR6 L2	MP9		

Министарство грађевинарства, саобраћаја и инфраструктуре, Одсек за транспорт опасне робе, tor@mgsi.gov.rs

ADR цистерне		Возила за превоз у цист.	Транспортна категорија (Кôдови за ограничења за тунеле)	Посебне одредбе за превоз				Број за означавање опасности	УН број	Назив и опис
Кôд цистерне	Посебне одредбе			Комади	Роба у расутом стању	Утовар, истовар и руковање	Транспортне радње			
4.3	4.3.5, 6.8.4	9.1.1.2	1.1.3.6 (8.6)	7.2.4	7.3.3	7.5.11	8.5	5.3.2.3		3.1.2
(12)	(13)	(14)	(15)	(16)	(17)	(18)	(19)	(20)	(1)	(2)
LGBF		FL	3 (D/E)	V12			S2	30	1918	ИЗОПРОПИЛБЕНЗЕН
LGBF		FL	2 (D/E)	V8			S2 S4 S20	339	1919	МЕТИЛАКРИЛАТ, СТАБИЛИЗОВАН
LGBF		FL	3 (D/E)	V12			S2	30	1920	НОНАНИ
L15CH	TU14 TU15 TE21	FL	1 (C/E)	V8		CV13 CV28	S2 S4 S22	336	1921	ПРОПИЛЕНИМИН, СТАБИЛИЗОВАН
L4BH		FL	2 (D/E)				S2 S20	338	1922	ПИРОЛИДИН
SGAN		AT	2 (D/E)	V1				40	1923	КАЛЦИЈУМ-ДИТИОНИТ (КАЛЦИЈУМ-ХИДРОСУЛФИТ)
L10DH	TU4 TU14 TU22 TE21 TM2	FL	0 (B/E)	V1		CV23	S2 S20	X323	1928	МЕТИЛМАГНЕЗИЈУМ-БРОМИД У ЕТИЛ-ЕТРУ
SGAN		AT	2 (D/E)	V1				40	1929	КАЛИЈУМ-ДИТИОНИТ (КАЛИЈУМ-ХИДРОСУЛФИТ)
SGAV		AT	3 (E)		VC1 VC2			90	1931	ЦИНКДИТИОНИТ (ЦИНКХИДРО-СУЛФИТ)
SGAN		AT	3 (E)	V1	VC1 VC2 AP1			40	1932	ОТПАД ЦИРКОНИЈУМА
L10CH	TU14 TU15 TE19 TE21	AT	1 (C/E)			CV1 CV13 CV28	S9 S14	66	1935	ЦИЈАНИД, РАСТВОР, Н.Д.Н.
L4BH	TU15 TE19	AT	2 (D/E)			CV13 CV28	S9 S19	60	1935	ЦИЈАНИД, РАСТВОР, Н.Д.Н.
L4BH	TU15 TE19	AT	2 (E)	V12		CV13 CV28	S9	60	1935	ЦИЈАНИД, РАСТВОР, Н.Д.Н.
L4BN		AT	2 (E)					80	1938	БРОМСИРЋЕТНА КИСЕЛИНА, РАСТВОР
L4BN		AT	3 (E)					80	1938	БРОМСИРЋЕТНА КИСЕЛИНА, РАСТВОР
SGAN		AT	2 (E)	V11				80	1939	ФОСФОР-ОКСИБРОМИД
L4BN		AT	2 (E)					80	1940	ТИОГЛИКОЛНА КИСЕЛИНА
L4BN		AT	3 (E)					90	1941	ДИБРОМ-ДИФЛУОР-МЕТАН
SGAV	TU3	AT	3 (E)		VC1 VC2 AP6 AP7	CV24	S23	50	1942	АМОНИЈУМ-НИТРАТ са највише 0,2% запаљиве материје, укључујући било коју органску материју која се рачуна као угљеник, искључујући сваку другу додату материју
			4 (E)						1944	ШИБИЦЕ, СИГУРНОСНЕ (у савијеном картону или у кутијици)
			4 (E)						1945	ШИБИЦЕ, ПАРАФИНСКЕ
			3 (E)	V14		CV9 CV12			1950	АЕРОСОЛИ, загушљиви
			1 (E)	V14		CV9 CV12			1950	АЕРОСОЛИ, нагризајући
			1 (E)	V14		CV9 CV12			1950	АЕРОСОЛИ, нагризајући, оксидирајући
			2 (D)	V14		CV9 CV12	S2		1950	АЕРОСОЛИ, запаљиви

Министарство грађевинарства, саобраћаја и инфраструктуре, Одсек за транспорт опасне робе, tor@mgsi.gov.rs

UN број	Назив и опис	Класа	Класи-фикаци-они кôд	Група паковања	Ознаке опасности	Посебне одредбе	Ограничене количине		Амбалажа			Пренос. цист. и конт. за робу у рас. ст.	
									Упутства за паковање	Посебне одредбе за паковање	Одредбе за заједничко паковање	Упутства	Посебне одредбе
	3.1.2	2.2	2.2	2.1.1.3	5.2.2	3.3	3.4	3.5.1.2	4.1.4	4.1.4	4.1.10	4.2.5.2 7.3.2	4.2.5.3
(1)	(2)	(3a)	(3b)	(4)	(5)	(6)	(7a)	(7b)	(8)	(9a)	(9b)	(10)	(11)
1950	АЕРОСОЛИ, запаљиви, нагризајући	2	5FC		2.1 +8	190 327 344 625	1 L	E0	P207 LP200	PP87 RR6 L2	MP9		
1950	АЕРОСОЛИ, оксидирајући	2	5O		2.2 +5.1	190 327 344 625	1 L	E0	P207 LP200	PP87 RR6 L2	MP9		
1950	АЕРОСОЛИ, отровни	2	5T		2.2 +6.1	190 327 344 625	120 ml	E0	P207 LP200	PP87 RR6 L2	MP9		
1950	АЕРОСОЛИ, отровни, нагризајући	2	5TC		2.2 +6.1 +8	190 327 344 625	120 ml	E0	P207 LP200	PP87 RR6 L2	MP9		
1950	АЕРОСОЛИ, отровни, запаљиви	2	5TF		2.1 +6.1	190 327 344 625	120 ml	E0	P207 LP200	PP87 RR6 L2	MP9		
1950	АЕРОСОЛИ, отровни, запаљиви, нагризајући	2	5TFC		2.1 +6.1 +8	190 327 344 625	120 ml	E0	P207 LP200	PP87 RR6 L2	MP9		
1950	АЕРОСОЛИ, отровни, оксидирајући	2	5TO		2.2 +5.1 +6.1	190 327 344 625	120 ml	E0	P207 LP200	PP87 RR6 L2	MP9		
1950	АЕРОСОЛИ, отровни, оксидирајући, нагризајући	2	5TOC		2.2 +5.1 +6.1 +8	190 327 344 625	120 ml	E0	P207 LP200	PP87 RR6 L2	MP9		
1951	АРГОН, ДУБОКО РАСХЛАЂЕН, ТЕЧАН	2	3A		2.2	593	120 ml	E1	P203		MP9	T75	TP5
1952	ЕТИЛЕНОКСИД И УГЉЕНДИОКСИД, СМЕША са највише 9% етилен оксида	2	2A		2.2	392 662	120 ml	E1	P200		MP9	(M)	
1953	КОМПРИМОВАН ГАС, ОТРОВАН, ЗАПАЉИВ, Н.Д.Н.	2	1TF		2.3 +2.1	274	0	E0	P200		MP9	(M)	
1954	КОМПРИМОВАН ГАС, ЗАПАЉИВ, Н.Д.Н.	2	1F		2.1	274 392 662	0	E0	P200		MP9	(M)	
1955	КОМПРИМОВАН ГАС, ОТРОВАН, Н.Д.Н.	2	1T		2.3	274	0	E0	P200		MP9	(M)	
1956	КОМПРИМОВАН ГАС, Н.Д.Н.	2	1A		2.2	274 392 378 655 662	120 ml	E1	P200		MP9	(M)	
1957	ДЕУТЕРИЈУМ, КОМПРИМОВАН	2	1F		2.1	662	0	E0	P200		MP9	(M)	
1958	1,2-ДИХЛОР-1,1,2,2-ТЕТРАФЛУОР-ЕТАН (ГАС ЗА ХЛАЂЕЊЕ R 114)	2	2A		2.2	662	120 ml	E1	P200		MP9	(M) T50	
1959	1,1-ДИФЛУОР-ЕТИЛЕН (ГАС ЗА ХЛАЂЕЊЕ R1132a)	2	2F		2.1	662	0	E0	P200		MP9	(M)	
1961	ЕТАН, ДУБОКО РАСХЛАЂЕН, ТЕЧАН	2	3F		2.1		0	E0	P203		MP9	T75	TP5
1962	ЕТИЛЕН	2	2F		2.1	662	0	E0	P200		MP9	(M)	
1963	ХЕЛИЈУМ, ДУБОКО РАСХЛАЂЕН, ТЕЧАН	2	3A		2.2	593	120 ml	E1	P203		MP9	T75	TP5 TP34
1964	СМЕША ГАСОВИТИХ УГЉОВОДОНИКА, КОМПРИМОВАНА, Н.Д.Н.	2	1F		2.1	274 662	0	E0	P200		MP9	(M)	

Министарство грађевинарства, саобраћаја и инфраструктуре, Одсек за транспорт опасне робе, tor@mgsi.gov.rs

ADR цистерне		Возила за превоз у цист.	Транспортна категорија (Кôдови за ограничења за тунеле)	Посебне одредбе за превоз				Број за означавање опасности	УН број	Назив и опис
Кôд цистерне	Посебне одредбе			Комади	Роба у расутом стању	Утовар, истовар и руковање	Транспортне радње			
4.3	4.3.5, 6.8.4	9.1.1.2	1.1.3.6 (8.6)	7.2.4	7.3.3	7.5.11	8.5	5.3.2.3		3.1.2
(12)	(13)	(14)	(15)	(16)	(17)	(18)	(19)	(20)	(1)	(2)
			1 (D)	V14		CV9 CV12	S2		1950	АЕРОСОЛИ, запаљиви, нагризајући
			3 (E)	V14		CV9 CV12			1950	АЕРОСОЛИ, оксидирајући
			1 (D)	V14		CV9 CV12 CV28			1950	АЕРОСОЛИ, отровни
			1 (D)	V14		CV9 CV12 CV28			1950	АЕРОСОЛИ, отровни, нагризајући
			1 (D)	V14		CV9 CV12 CV28	S2		1950	АЕРОСОЛИ, отровни, запаљиви
			1 (D)	V14		CV9 CV12 CV28	S2		1950	АЕРОСОЛИ, отровни, запаљиви, нагризајући
			1 (D)	V14		CV9 CV12 CV28			1950	АЕРОСОЛИ, отровни, оксидирајући
			1 (D)	V14		CV9 CV12 CV28			1950	АЕРОСОЛИ, отровни, оксидирајући, нагризајући
RxBN	TU19 TA4 TT9	AT	3 (C/E)	V5		CV9 CV11 CV36	S20	22	1951	АРГОН, ДУБОКО РАСХЛАЂЕН, ТЕЧАН
PxBN(M)	TA4 TT9	AT	3 (C/E)			CV9 CV10 CV36		20	1952	ЕТИЛЕНОКСИД И УГЉЕНДИОКСИД, СМЕША са највише 9% етилен оксида
CxBH(M)	TU6 TA4 TT9	FL	1 (B/D)			CV9 CV10 CV36	S2 S14	263	1953	КОМПРИМОВАН ГАС, ОТРОВАН, ЗАПАЉИВ, Н.Д.Н.
CxBN(M)	TA4 TT9	FL	2 (B/D)			CV9 CV10 CV36	S2 S20	23	1954	КОМПРИМОВАН ГАС, ЗАПАЉИВ, Н.Д.Н.
CxBH(M)	TU6 TA4 TT9	AT	1 (C/D)			CV9 CV10 CV36	S14	26	1955	КОМПРИМОВАН ГАС, ОТРОВАН, Н.Д.Н.
CxBN(M)	TA4 TT9	AT	3 (E)			CV9 CV10 CV36		20	1956	КОМПРИМОВАН ГАС, Н.Д.Н.
CxBN(M)	TA4 TT9	FL	2 (B/D)			CV9 CV10 CV36	S2 S20	23	1957	ДЕУТЕРИЈУМ, КОМПРИМОВАН
PxBN(M)	TA4 TT9	AT	3 (C/E)			CV9 CV10 CV36		20	1958	1,2-ДИХЛОР-1,1,2,2-ТЕТРАФЛУОР-ЕТАН (ГАС ЗА ХЛАЂЕЊЕ R 114)
PxBN(M)	TA4 TT9	FL	2 (B/D)			CV9 CV10 CV36	S2 S20	239	1959	1,1-ДИФЛУОР-ЕТИЛЕН (ГАС ЗА ХЛАЂЕЊЕ R1132a)
RxBN	TU18 TE26 TA4 TT9	FL	2 (B/D)	V5		CV9 CV11 CV36	S2 S17	223	1961	ЕТАН, ДУБОКО РАСХЛАЂЕН, ТЕЧАН
PxBN(M)	TA4 TT9	FL	2 (B/D)			CV9 CV10 CV36	S2 S20	23	1962	ЕТИЛЕН
RxBN	TU19 TA4 TT9	AT	3 (C/E)	V5		CV9 CV11 CV36	S20	22	1963	ХЕЛИЈУМ, ДУБОКО РАСХЛАЂЕН, ТЕЧАН
CxBN(M)	TA4 TT9	FL	2 (B/D)			CV9 CV10 CV36	S2 S20	23	1964	СМЕША ГАСОВИТИХ УГЉОВОДОНИКА, КОМПРИМОВАНА, Н.Д.Н.

UN број	Назив и опис	Класа	Класификациони кôд	Група паковања	Лисници опасности	Посебне одредбе	Ограничене и изузете количине		Амбалажа			Прен. цист. и конт. за робу у рас. ст.	
									Упутства за паковање	Посебне одредбе за паковање	Одредбе за заједничко паковање	Упутства	Посебне одредбе
	3.1.2	2.2	2.2	2.1.1.3	5.2.2	3.3	3.4	3.5.1.2	4.1.4	4.1.4	4.1.10	4.2.5.2 7.3.2	4.2.5.3
(1)	(2)	(3a)	(3b)	(4)	(5)	(6)	(7a)	(7b)	(8)	(9a)	(9b)	(10)	(11)
1965	СМЕША ГАСОВИТИХ УГЉОВОДОНИКА, ПРЕВЕДЕНА У ТЕЧНО СТАЊЕ, Н.Д.Н. (као што су смеше А1, А01, А02, А0, А1, В1, В2, В или С)	2	2F		2.1	274 392 583 652 662 674	0	E0	P200		MP9	(M) T50	
1966	ВОДОНИК, ДУБОКО РАСХЛАЂЕН, ТЕЧАН	2	3F		2.1		0	E0	P203		MP9	T75	TP5 TP34
1967	ИНСЕКТИЦИД, ОТРОВАН, ГАСОВИТ, Н.Д.Н.	2	2T		2.3	274	0	E0	P200		MP9	(M)	
1968	ИНСЕКТИЦИД, ГАСОВИТ, Н.Д.Н.	2	2A		2.2	274 662	120 ml	E1	P200		MP9	(M)	
1969	ИЗО-БУТАН	2	2F		2.1	392 657 662 674	0	E0	P200		MP9	(M) T50	
1970	КРИПТОН, ДУБОКО РАСХЛАЂЕН, ТЕЧАН	2	3A		2.2	593	120 ml	E1	P203		MP9	T75	TP5
1971	МЕТАН, КОМПРИМОВАН или ЗЕМНИ ГАС, КОМПРИМОВАН са високим садржајем метана	2	1F		2.1	392 662	0	E0	P200		MP9	(M)	
1972	МЕТАН, ДУБОКО РАСХЛАЂЕН, ТЕЧАН или ЗЕМНИ ГАС, ДУБОКО РАСХЛАЂЕН, ТЕЧАН са високим садржајем метана	2	3F		2.1	392	0	E0	P203		MP9	T75	TP5
1973	ХЛОРДИФЛУОР-МЕТАН И ХЛОРПЕНТА-ФЛУОР-ЕТАН, СМЕША (ГАС ЗА ХЛАЂЕЊЕ R 502) са фиксном тачком кључања, са приближно 49% хлордифлуорметана	2	2A		2.2	662	120 ml	E1	P200		MP9	(M) T50	
1974	БРОМ-ХЛОР-ДИФЛУОРМЕТАН (ГАС ЗА ХЛАЂЕЊЕ R 12 B1)	2	2A		2.2	662	120 ml	E1	P200		MP9	(M) T50	
1975	АЗОТ-МОНОКСИД И АЗОТ-ДИОКСИД, СМЕША	2	2TOC		2.3 +5.1 +8		0	E0	P200		MP9		
1976	ОКТА-ФЛУОРЦИКЛО-БУТАН (ГАС ЗА ХЛАЂЕЊЕ RC 318)	2	2A		2.2	662	120 ml	E1	P200		MP9	(M) T50	
1977	АЗОТ, ДУБОКО РАСХЛАЂЕН, ТЕЧАН	2	3A		2.2	345 346 593	120 ml	E1	P203		MP9	T75	TP5
1978	ПРОПАН	2	2F		2.1	392 652 657 662 674	0	E0	P200		MP9	(M) T50	
1982	ТЕТРАФЛУОР-МЕТАН (ГАС ЗА ХЛАЂЕЊЕ R 14)	2	2A		2.2	662	120 ml	E1	P200		MP9	(M)	
1983	1-ХЛОР-2,2,2-ТРИФЛУОР-ЕТАН (ГАС ЗА ХЛАЂЕЊЕ R 133a)	2	2A		2.2	662	120 ml	E1	P200		MP9	(M) T50	
1984	ТРИФЛУОР-МЕТАН (ГАС ЗА ХЛАЂЕЊЕ R 23)	2	2A		2.2	662	120 ml	E1	P200		MP9	(M)	
1986	АЛКОХОЛИ, ЗАПАЉИВИ, ОТРОВНИ, Н.Д.Н.	3	FT1	I	3 +6.1	274	0	E0	P001		MP7 MP17	T14	TP2 TP27
1986	АЛКОХОЛИ, ЗАПАЉИВИ, ОТРОВНИ, Н.Д.Н.	3	FT1	II	3 +6.1	274	1 L	E2	P001 IBC02		MP19	T11	TP2 TP27
1986	АЛКОХОЛИ, ЗАПАЉИВИ, ОТРОВНИ, Н.Д.Н.	3	FT1	III	3 +6.1	274	5 L	E1	P001 IBC03 R001		MP19	T7	TP1 TP28
1987	АЛКОХОЛИ, Н.Д.Н. (притисак паре на 50ºC већи од 110 kPa)	3	F1	II	3	274 601 640C	1 L	E2	P001		MP19	T7	TP1 TP8 TP28
1987	АЛКОХОЛИ, Н.Д.Н. (притисак паре на 50ºC највише 110 kPa)	3	F1	II	3	274 601 640D	1 L	E2	P001 IBC02 R001		MP19	T7	TP1 TP8 TP28
1987	АЛКОХОЛИ, Н.Д.Н.	3	F1	III	3	274 601	5 L	E1	P001 IBC03 LP01 R001		MP19	T4	TP1 TP29

Министарство грађевинарства, саобраћаја и инфраструктуре, Одсек за транспорт опасне робе, tor@mgsi.gov.rs

ADR цистерне		Возила на превоз у цист.	Транспортна категорија (Кôдови за ограничења за тунеле)	Посебне одредбе за превоз				Број за означавање опасности	УН број	Назив и опис
Кôд цистерне	Посебне одредбе			Комади	Роба у расутом стању	Утовар, истовар и руковање	Транспортне радње			
4.3	4.3.5, 6.8.4	9.1.1.2	1.1.3.6 (8.6)	7.2.4	7.3.3	7.5.11	8.5	5.3.2.3		3.1.2
(12)	(13)	(14)	(15)	(16)	(17)	(18)	(19)	(20)	(1)	(2)
PxBN(M)	TA4 TT9 TT11	FL	2 (B/D)			CV9 CV10 CV36	S2 S20	23	1965	СМЕША ГАСОВИТИХ УГЉОВОДОНИКА, ПРЕВЕДЕНА У ТЕЧНО СТАЊЕ, Н.Д.Н. (као што су смеше A1, A01, A02, A0, A1, B1, B2, B или C)
RxBN	TU18 TE26 TA4 TT9	FL	2 (B/D)	V5		CV9 CV11 CV36	S2 S17	223	1966	ВОДОНИК, ДУБОКО РАСХЛАЂЕН, ТЕЧАН
PxBH(M)	TU6 TA4 TT9	AT	1 (C/D)			CV9 CV10 CV36	S14	26	1967	ИНСЕКТИЦИД, ОТРОВАН, ГАСОВИТ, Н.Д.Н.
PxBN(M)	TA4 TT9	AT	3 (C/E)			CV9 CV10 CV36		20	1968	ИНСЕКТИЦИД, ГАСОВИТ, Н.Д.Н.
PxBN(M)	TA4 TT9 TT11	FL	2 (B/D)			CV9 CV10 CV36	S2 S20	23	1969	ИЗО-БУТАН
RxBN	TU19 TA4 TT9	AT	3 (C/E)	V5		CV9 CV11 CV36	S20	22	1970	КРИПТОН, ДУБОКО РАСХЛАЂЕН, ТЕЧАН
CxBN(M)	TA4 TT9	FL	2 (B/D)			CV9 CV10 CV36	S2 S20	23	1971	МЕТАН, КОМПРИМОВАН или ЗЕМНИ ГАС, КОМПРИМОВАН са високим садржајем метана
RxBN	TU18 TE26 TA4 TT9	FL	2 (B/D)	V5		CV9 CV11 CV36	S2 S17	223	1972	МЕТАН, ДУБОКО РАСХЛАЂЕН, ТЕЧАН или ЗЕМНИ ГАС, ДУБОКО РАСХЛАЂЕН, ТЕЧАН са високим садржајем метана
PxBN(M)	TA4 TT9	AT	3 (C/E)			CV9 CV10 CV36		20	1973	ХЛОРДИФЛУОР-МЕТАН И ХЛОРПЕНТА-ФЛУОР-ЕТАН, СМЕША (ГАС ЗА ХЛАЂЕЊЕ R 502) са фиксном тачком кључања, са приближно 49% хлордифлуорметана
PxBN(M)	TA4 TT9	AT	3 (C/E)			CV9 CV10 CV36		20	1974	БРОМ-ХЛОР-ДИФЛУОРМЕТАН (ГАС ЗА ХЛАЂЕЊЕ R 12 B1)
			1 (D)			CV9 CV10 CV36	S14		1975	АЗОТ-МОНОКСИД И АЗОТ-ДИОКСИД, СМЕША
PxBN(M)	TA4 TT9	AT	3 (C/E)			CV9 CV10 CV36		20	1976	ОКТА-ФЛУОРЦИКЛО-БУТАН (ГАС ЗА ХЛАЂЕЊЕ RC 318)
RxBN	TU19 TA4 TT9	AT	3 (C/E)	V5		CV9 CV11 CV36	S20	22	1977	АЗОТ, ДУБОКО РАСХЛАЂЕН, ТЕЧАН
PxBN(M)	TA4 TT9 TT11	FL	2 (B/D)			CV9 CV10 CV36	S2 S20	23	1978	ПРОПАН
PxBN(M)	TA4 TT9	AT	3 (C/E)			CV9 CV10 CV36		20	1982	ТЕТРАФЛУОР-МЕТАН (ГАС ЗА ХЛАЂЕЊЕ R 14)
PxBN(M)	TA4 TT9	AT	3 (C/E)			CV9 CV10 CV36		20	1983	1-ХЛОР-2,2,2-ТРИФЛУОР-ЕТАН (ГАС ЗА ХЛАЂЕЊЕ R 133a)
PxBN(M)	TA4 TT9	AT	3 (C/E)			CV9 CV10 CV36		20	1984	ТРИФЛУОР-МЕТАН (ГАС ЗА ХЛАЂЕЊЕ R 23)
L10CH	TU14 TU15 TE21	FL	1 (C/E)			CV13 CV28	S2 S22	336	1986	АЛКОХОЛИ, ЗАПАЉИВИ, ОТРОВНИ, Н.Д.Н.
L4BH	TU15	FL	2 (D/E)			CV13 CV28	S2 S22	336	1986	АЛКОХОЛИ, ЗАПАЉИВИ, ОТРОВНИ, Н.Д.Н.
L4BH	TU15	FL	3 (D/E)	V12		CV13 CV28	S2	36	1986	АЛКОХОЛИ, ЗАПАЉИВИ, ОТРОВНИ, Н.Д.Н.
L1.5BN		FL	2 (D/E)				S2 S20	33	1987	АЛКОХОЛИ, Н.Д.Н. (притисак паре на 50ºC већи од 110 kPa)
LGBF		FL	2 (D/E)				S2 S20	33	1987	АЛКОХОЛИ, Н.Д.Н. (притисак паре на 50ºC највише 110 kPa)
LGBF		FL	3 (D/E)	V12			S2	30	1987	АЛКОХОЛИ, Н.Д.Н.

UN број	Назив и опис	Класа	Класи-фикациони кôд	Група паковања	Хазардне опасности	Посебне одредбе	Ограничене и изузете количине		Амбалажа			Прен. цист. и конт. за робу у рас. ст.	
									Упутства за паковање	Посебне одредбе за паковање	Одредбе за заједничко паковање	Упутства	Посебне одредбе
	3.1.2	2.2	2.2	2.1.1.3	5.2.2	3.3	3.4	3.5.1.2	4.1.4	4.1.4	4.1.10	4.2.5.2 7.3.2	4.2.5.3
(1)	(2)	(3a)	(3b)	(4)	(5)	(6)	(7a)	(7b)	(8)	(9a)	(9b)	(10)	(11)
1988	АЛДЕХИДИ, ЗАПАЉИВИ, ОТРОВНИ, Н.Д.Н.	3	FT1	I	3 +6.1	274	0	E0	P001		MP7 MP17	T14	TP2 TP27
1988	АЛДЕХИДИ, ЗАПАЉИВИ, ОТРОВНИ, Н.Д.Н.	3	FT1	II	3 +6.1	274	1 L	E2	P001 IBC02		MP19	T11	TP2 TP27
1988	АЛДЕХИДИ, ЗАПАЉИВИ, ОТРОВНИ, Н.Д.Н.	3	FT1	III	3 +6.1	274	5 L	E1	P001 IBC03 R001		MP19	T7	TP1 TP28
1989	АЛДЕХИДИ, Н.Д.Н.	3	F1	I	3	274	0	E3	P001		MP7 MP17	T11	TP1 TP27
1989	АЛДЕХИДИ, Н.Д.Н. (притисак паре на 50ºC већи од 110 kPa)	3	F1	II	3	274 640C	1 L	E2	P001		MP19	T7	TP1 TP8 TP28
1989	АЛДЕХИДИ, Н.Д.Н. (притисак паре на 50ºC највише 110 kPa)	3	F1	II	3	274 640D	1 L	E2	P001 IBC02 R001		MP19	T7	TP1 TP8 TP28
1989	АЛДЕХИДИ, Н.Д.Н.	3	F1	III	3	274	5 L	E1	P001 IBC03 LP01 R001		MP19	T4	TP1 TP29
1990	БЕНЗАЛДЕХИД	9	M11	III	9		5 L	E1	P001 IBC03 LP01 R001		MP15	T2	TP1
1991	ХЛОРОПРЕН, СТАБИЛИЗОВАН	3	FT1	I	3 +6.1	386 676	0	E0	P001		MP7 MP17	T14	TP2 TP6
1992	ЗАПАЉИВА ТЕЧНОСТ, ОТРОВНА, Н.Д.Н.	3	FT1	I	3 +6.1	274	0	E0	P001		MP7 MP17	T14	TP2 TP27
1992	ЗАПАЉИВА ТЕЧНОСТ, ОТРОВНА, Н.Д.Н.	3	FT1	II	3 +6.1	274	1 L	E2	P001 IBC02		MP19	T7	TP2
1992	ЗАПАЉИВА ТЕЧНОСТ, ОТРОВНА, Н.Д.Н.	3	FT1	III	3 +6.1	274	5 L	E1	P001 IBC03 R001		MP19	T7	TP1 TP28
1993	ЗАПАЉИВА ТЕЧНОСТ, Н.Д.Н.	3	F1	I	3	274	0	E3	P001		MP7 MP17	T11	TP1 TP27
1993	ЗАПАЉИВА ТЕЧНОСТ, Н.Д.Н. (притисак паре на 50ºC већи од 110 kPa)	3	F1	II	3	274 601 640C	1 L	E2	P001		MP19	T7	TP1 TP8 TP28
1993	ЗАПАЉИВА ТЕЧНОСТ, Н.Д.Н. (притисак паре на 50ºC највише 110 kPa)	3	F1	II	3	274 601 640D	1 L	E2	P001 IBC02 R001		MP19	T7	TP1 TP8 TP28
1993	ЗАПАЉИВА ТЕЧНОСТ, Н.Д.Н.	3	F1	III	3	274 601	5 L	E1	P001 IBC03 LP01 R001		MP19	T4	TP1 TP29
1993	ЗАПАЉИВА ТЕЧНОСТ, Н.Д.Н. (тачка паљења испод 23ºC а вискозитет према 2.2.3.1.4) (притисак паре на 50ºC већи од 110 kPa)	3	F1	III	3	274 601	5 L	E1	P001 R001		MP19		
1993	ЗАПАЉИВА ТЕЧНОСТ, Н.Д.Н. (тачка паљења испод 23ºC а вискозитет према 2.2.3.1.4) (притисак паре на 50ºC највише 110 kPa)	3	F1	III	3	274 601	5 L	E1	P001 IBC02 R001	BB4	MP19		
1994	ГВОЖЂЕПЕНТА-КАРБОНИЛ	6.1	TF1	I	6.1 +3	354	0	E0	P601		MP2	T22	TP2
1999	КАТРАН, ТЕЧНИ, укључујући уља за одржавање путева и сечене остатке битумена (притисак паре на 50ºC већи од 110 kPa)	3	F1	II	3	640C	5 L	E2	P001		MP19	T3	TP3 TP29
1999	КАТРАН, ТЕЧНИ, укључујући уља за одржавање путева и сечене остатке битумена (притисак паре на 50ºC највише 110 kPa)	3	F1	II	3	640D	5 L	E2	P001 IBC02 R001		MP19	T3	TP3 TP29
1999	КАТРАН, ТЕЧНИ, укључујући уља за одржавање путева и сечене остатке	3	F1	III	3		5 L	E1	P001 IBC03 LP01 R001		MP19	T1	TP3
1999	КАТРАН, ТЕЧНИ, укључујући уља за одржавање путева и сечене остатке битумена (тачка паљења испод 23ºC а вискозитет према 2.2.3.1.4) (притисак паре на 50ºC већи од 110 kPa)	3	F1	III	3		5 L	E1	P001 R001		MP19		
1999	КАТРАН, ТЕЧНИ, укључујући уља за одржавање путева и сечене остатке битумена (тачка паљења испод 23ºC а вискозитет према 2.2.3.1.4) (притисак паре на 50ºC највише 110 kPa)	3	F1	III	3		5 L	E1	P001 IBC02 R001	BB4	MP19		
2000	ЦЕЛУЛОИД у таблама, штапићима, ролнама, плочама, тубама, итд. (осим отпадака)	4.1	F1	III	4.1	383 502	5 kg	E1	P002 LP02 R001	PP7	MP11		

Министарство грађевинарства, саобраћаја и инфраструктуре, Одсек за транспорт опасне робе, tor@mgsi.gov.rs

ADR цистерне		Возила на превоз у цист.	Транспортна категорија (Кôдови за ограничења за тунеле)	Посебне одредбе за превоз				Број за означавање опасности	UN број	Назив и опис
Кôд цистерне	Посебне одредбе			Комади	Роба у расутом стању	Утовар, истовар и руковање	Транспортне радње			
4.3	4.3.5, 6.8.4	9.1.1.2	1.1.3.6 (8.6)	7.2.4	7.3.3	7.5.11	8.5	5.3.2.3		3.1.2
(12)	(13)	(14)	(15)	(16)	(17)	(18)	(19)	(20)	(1)	(2)
L10CH	TU14 TU15 TE21	FL	1 (C/E)			CV13 CV28	S2 S22	336	1988	АЛДЕХИДИ, ЗАПАЉИВИ, ОТРОВНИ, Н.Д.Н.
L4BH	TU15	FL	2 (D/E)			CV13 CV28	S2 S22	336	1988	АЛДЕХИДИ, ЗАПАЉИВИ, ОТРОВНИ, Н.Д.Н.
L4BH	TU15	FL	3 (D/E)	V12		CV13 CV28	S2	36	1988	АЛДЕХИДИ, ЗАПАЉИВИ, ОТРОВНИ, Н.Д.Н.
L4BN		FL	1 (D/E)				S2 S20	33	1989	АЛДЕХИДИ, Н.Д.Н.
L1.5BN		FL	2 (D/E)				S2 S20	33	1989	АЛДЕХИДИ, Н.Д.Н. (притисак паре на 50ºC већи од 110 kPa)
LGBF		FL	2 (D/E)				S2 S20	33	1989	АЛДЕХИДИ, Н.Д.Н. (притисак паре на 50ºC највише 110 kPa)
LGBF		FL	3 (D/E)	V12			S2	30	1989	АЛДЕХИДИ, Н.Д.Н.
LGBV		AT	3 (E)	V12				90	1990	БЕНЗАЛДЕХИД
L10CH	TU14 TU15 TE21	FL	1 (C/E)	V8		CV13 CV28	S2 S4 S22	336	1991	ХЛОРОПРЕН, СТАБИЛИЗОВАН
L10CH	TU14 TU15 TE21	FL	1 (C/E)			CV13 CV28	S2 S22	336	1992	ЗАПАЉИВА ТЕЧНОСТ, ОТРОВНА, Н.Д.Н.
L4BH	TU15	FL	2 (D/E)			CV13 CV28	S2 S22	336	1992	ЗАПАЉИВА ТЕЧНОСТ, ОТРОВНА, Н.Д.Н.
L4BH	TU15	FL	3 (D/E)	V12		CV13 CV28	S2	36	1992	ЗАПАЉИВА ТЕЧНОСТ, ОТРОВНА, Н.Д.Н.
L4BN		FL	1 (D/E)				S2 S20	33	1993	ЗАПАЉИВА ТЕЧНОСТ, Н.Д.Н.
L1.5BN		FL	2 (D/E)				S2 S20	33	1993	ЗАПАЉИВА ТЕЧНОСТ, Н.Д.Н. (притисак паре на 50ºC већи од 110 kPa)
LGBF		FL	2 (D/E)				S2 S20	33	1993	ЗАПАЉИВА ТЕЧНОСТ, Н.Д.Н. (притисак паре на 50ºC највише 110 kPa)
LGBF		FL	3 (D/E)	V12			S2	30	1993	ЗАПАЉИВА ТЕЧНОСТ, Н.Д.Н.
			3 (E)				S2		1993	ЗАПАЉИВА ТЕЧНОСТ, Н.Д.Н. (тачка паљења испод 23ºC а вискозитет према 2.2.3.1.4) (притисак паре на 50ºC већи од 110 kPa)
			3 (E)				S2		1993	ЗАПАЉИВА ТЕЧНОСТ, Н.Д.Н. (тачка паљења испод 23ºC а вискозитет према 2.2.3.1.4) (притисак паре на 50ºC највише 110 kPa)
L15CH	TU14 TU15 TU31 TE19 TE21 TM3	FL	1 (C/D)			CV1 CV13 CV28	S2 S9 S14	663	1994	ГВОЖЂЕПЕНТА-КАРБОНИЛ
L1.5BN		FL	2 (D/E)				S2 S20	33	1999	КАТРАН, ТЕЧНИ, укључујући уља за одржавање путева и сечене остатке битумена (притисак паре на 50ºC већи од 110 kPa)
LGBF		FL	2 (D/E)				S2 S20	33	1999	КАТРАН, ТЕЧНИ, укључујући уља за одржавање путева и сечене остатке битумена (притисак паре на 50ºC највише 110 kPa)
LGBF		FL	3 (D/E)	V12			S2	30	1999	КАТРАН, ТЕЧНИ, укључујући уља за одржавање путева и сечене остатке
			3 (E)				S2		1999	КАТРАН, ТЕЧНИ, укључујући уља за одржавање путева и сечене остатке битумена (тачка паљења испод 23ºC а вискозитет према 2.2.3.1.4) (притисак паре на 50ºC већи од 110 kPa)
			3 (E)				S2		1999	КАТРАН, ТЕЧНИ, укључујући уља за одржавање путева и сечене остатке битумена (тачка паљења испод 23ºC а вискозитет према 2.2.3.1.4) (притисак паре на 50ºC највише 110 kPa)
			3 (E)						2000	ЦЕЛУЛОИД у таблама, штапићима, ролнама, плочама, тубама, итд. (осим отпадака)

UN број	Назив и опис	Класа	Класи-фикациони кôд	Група паковања	Ознаке опасности	Посебне одредбе	Ограничене и изузете количине		Амбалажа			Пренос. цист. и конт. за робу у рас. ст.	
									Упутства за паковање	Посебне одредбе за паковање	Одредбе за заједничко паковање	Упутства	Посебне одредбе
	3.1.2	2.2	2.2	2.1.1.3	5.2.2	3.3	3.4	3.5.1.2	4.1.4	4.1.4	4.1.10	4.2.5.2 7.3.2	4.2.5.3
(1)	(2)	(3a)	(3b)	(4)	(5)	(6)	(7a)	(7b)	(8)	(9a)	(9b)	(10)	(11)
2001	КОБАЛТНАФТЕНАТ У ПРАХУ	4.1	F3	III	4.1		5 kg	E1	P002 IBC08 LP02 R001	B3	MP11	T1	TP33
2002	ЦЕЛУЛОИД, ОТПАД	4.2	S2	III	4.2	526 592	0	E0	P002 IBC08 LP02 R001	PP8 B3	MP14		
2004	МАГНЕЗИЈУМ-ДИАМИД	4.2	S4	II	4.2		0	E2	P410 IBC06		MP14	T3	TP33
2006	ВЕШТАЧКЕ МАТЕРИЈЕ НА БАЗИ НИТРОЦЕЛУЛОЗЕ, САМОЗАГРЕВАЈУЋЕ, Н.Д.Н.	4.2	S2	III	4.2	274 528	0	E0	P002 R001		MP14		
2008	ЦИРКОНИЈУМ У ПРАХУ, СУВ	4.2	S4	I	4.2	524 540	0	E0	P404		MP13	T21	TP7 TP33
2008	ЦИРКОНИЈУМ У ПРАХУ, СУВ	4.2	S4	II	4.2	524 540	0	E2	P410 IBC06		MP14	T3	TP33
2008	ЦИРКОНИЈУМ У ПРАХУ, СУВ	4.2	S4	III	4.2	524 540	0	E1	P002 IBC08 LP02 R001	B3	MP14	T1	TP33
2009	ЦИРКОНИЈУМ, СУВ, лимови, траке или намотаји жице (тањи од 18μм)	4.2	S4	III	4.2	524 592	0	E1	P002 LP02 R001		MP14		
2010	МАГНЕЗИЈУМ-ХИДРИД	4.3	W2	I	4.3		0	E0	P403		MP2		
2011	МАГНЕЗИЈУМ-ФОСФИД	4.3	WT2	I	4.3 +6.1		0	E0	P403		MP2		
2012	КАЛИЈУМФОСФИД	4.3	WT2	I	4.3 +6.1		0	E0	P403		MP2		
2013	СТРОНЦИЈУМ-ФОСФИД	4.3	WT2	I	4.3 +6.1		0	E0	P403		MP2		
2014	ВОДОНИКПЕРОКСИД, ВОДЕНИ РАСТВОР са најмање 20% и највише 60% водоникпероксида (стабилизованог по потреби)	5.1	OC1	II	5.1 +8		1 L	E2	P504 IBC02	PP10 B5	MP15	T7	TP2 TP6 TP24
2015	ВОДОНИКПЕРОКСИД, СТАБИЛИЗОВАН или ВОДОНИКПЕРОКСИД, ВОДЕНИ РАСТВОР, СТАБИЛИЗОВАН са више од 70% водоникпероксида	5.1	OC1	I	5.1 +8	640N	0	E0	P501		MP2	T9	TP2 TP6 TP24
2015	ВОДОНИКПЕРОКСИД, ВОДЕНИ РАСТВОР, СТАБИЛИЗОВАН са више од 60% и највише 70% водоникпероксида	5.1	OC1	I	5.1 +8	640O	0	E0	P501		MP2	T9	TP2 TP6 TP24
2016	МУНИЦИЈА, ОТРОВНА, НЕЕКСПЛОЗИВНА, без детонатора или избацног пуњења, без упаљача	6.1	T10		6.1		0	E0	P600		MP10		
2017	МУНИЦИЈА, СУЗАВАЦ, НЕЕКСПЛОЗИВНА, без детонатора или избацног пуњења, без детонаторске каписле	6.1	TC5		6.1 +8		0	E0	P600				
2018	ХЛОРАНИЛИНИ, ЧВРСТИ	6.1	T2	II	6.1		500 g	E4	P002 IBC08	B4	MP10	T3	TP33
2019	ХЛОРАНИЛИНИ, ТЕЧНИ	6.1	T1	II	6.1		100 ml	E4	P001 IBC02		MP15	T7	TP2
2020	ХЛОРФЕНОЛИ, ЧВРСТИ	6.1	T2	III	6.1	205	5 kg	E1	P002 IBC08 LP02 R001	B3	MP10	T1	TP33
2021	ХЛОРФЕНОЛИ, ТЕЧНИ	6.1	T1	III	6.1		5 L	E1	P001 IBC03 LP01 R001		MP19	T4	TP1
2022	КРЕЗИЛНА КИСЕЛИНА	6.1	TC1	II	6.1 +8		100 ml	E4	P001 IBC02		MP15	T7	TP2
2023	ЕПИХЛОРХИДРИН	6.1	TF1	II	6.1 +3	279	100 ml	E4	P001 IBC02		MP15	T7	TP2
2024	ЖИВИНО ЈЕДИЊЕЊЕ, ТЕЧНО, Н.Д.Н.	6.1	T4	I	6.1	43 274	0	E5	P001		MP8 MP17		
2024	ЖИВИНО ЈЕДИЊЕЊЕ, ТЕЧНО, Н.Д.Н.	6.1	T4	II	6.1	43 274	100 ml	E4	P001 IBC02		MP15		
2024	ЖИВИНО ЈЕДИЊЕЊЕ, ТЕЧНО, Н.Д.Н.	6.1	T4	III	6.1	43 274	5 L	E1	P001 IBC03 LP01 R001		MP19		

Министарство грађевинарства, саобраћаја и инфраструктуре, Одсек за транспорт опасне робе, tor@mgsi.gov.rs

ADR цистерне		Возила за превоз у цист.	Транспортна категорија (Кôдови за ограничења за тунеле)	Посебне одредбе за превоз				Број за означавање опасности	УН број	Назив и опис
Кôд цистерне	Посебне одредбе			Комади	Роба у расутом стању	Утовар, истовар и руковање	Транспортне радње			
4.3	4.3.5, 6.8.4	9.1.1.2	1.1.3.6 (8.6)	7.2.4	7.3.3	7.5.11	8.5	5.3.2.3		3.1.2
(12)	(13)	(14)	(15)	(16)	(17)	(18)	(19)	(20)	(1)	(2)
SGAV		AT	3 (E)		VC1 VC2			40	2001	КОБАЛТНАФТЕНАТ У ПРАХУ
			3 (E)	V1					2002	ЦЕЛУЛОИД, ОТПАД
SGAN		AT	2 (D/E)	V1				40	2004	МАГНЕЗИЈУМ-ДИАМИД
			3 (E)	V1					2006	ВЕШТАЧКЕ МАТЕРИЈЕ НА БАЗИ НИТРОЦЕЛУЛОЗЕ, САМОЗАГРЕВАЈУЋЕ, Н.Д.Н.
		AT	0 (B/E)	V1			S20	43	2008	ЦИРКОНИЈУМ У ПРАХУ, СУВ
SGAN		AT	2 (D/E)	V1				40	2008	ЦИРКОНИЈУМ У ПРАХУ, СУВ
SGAN		AT	3 (E)	V1	VC1 VC2 AP1			40	2008	ЦИРКОНИЈУМ У ПРАХУ, СУВ
			3 (E)	V1	VC1 VC2 AP1			40	2009	ЦИРКОНИЈУМ, СУВ, лимови, траке или намотаји жице (тањи од 18μм)
			1 (E)	V1		CV23	S20		2010	МАГНЕЗИЈУМ-ХИДРИД
			1 (E)	V1		CV23 CV28	S20		2011	МАГНЕЗИЈУМ-ФОСФИД
			1 (E)	V1		CV23 CV28	S20		2012	КАЛИЈУМФОСФИД
			1 (E)	V1		CV23 CV28	S20		2013	СТРОНЦИЈУМ-ФОСФИД
L4BV(+)	TU3 TC2 TE8 TE11 TT1	AT	2 (E)			CV24		58	2014	ВОДОНИКПЕРОКСИД, ВОДЕНИ РАСТВОР са најмање 20% и највише 60% водоникпероксида (стабилизованог по потреби)
L4DV(+)	TU3 TU28 TC2 TE8 TE9 TT1	FL	1 (B/E)	V5		CV24	S20	559	2015	ВОДОНИКПЕРОКСИД, СТАБИЛИЗОВАН или ВОДОНИКПЕРОКСИД, ВОДЕНИ РАСТВОР, СТАБИЛИЗОВАН са више од 70% водоникпероксида
L4BV(+)	TU3 TU28 TC2 TE7 TE8 TE9 TT1	FL	1 (B/E)	V5		CV24	S20	559	2015	ВОДОНИКПЕРОКСИД, ВОДЕНИ РАСТВОР, СТАБИЛИЗОВАН са више од 60% и највише 70% водоникпероксида
			2 (E)			CV13 CV28	S9 S19		2016	МУНИЦИЈА, ОТРОВНА, НЕЕКСПЛОЗИВНА, без детонатора или избацног пуњења, без упаљача
			2 (E)			CV13 CV28	S9 S19		2017	МУНИЦИЈА, СУЗАВАЦ, НЕЕКСПЛОЗИВНА, без детонатора или избацног пуњења, без детонаторске каписле
SGAH L4BH	TU15 TE19	AT	2 (D/E)	V11		CV13 CV28	S9 S19	60	2018	ХЛОРАНИЛИНИ, ЧВРСТИ
L4BH	TU15 TE19	AT	2 (D/E)			CV13 CV28	S9 S19	60	2019	ХЛОРАНИЛИНИ, ТЕЧНИ
SGAH	TU15 TE19	AT	2 (E)		VC1 VC2 AP7	CV13 CV28	S9	60	2020	ХЛОРФЕНОЛИ, ЧВРСТИ
L4BH	TU15 TE19	AT	2 (E)	V12		CV13 CV28	S9	60	2021	ХЛОРФЕНОЛИ, ТЕЧНИ
L4BH	TU15 TE19	AT	2 (D/E)			CV13 CV28	S9 S19	68	2022	КРЕЗИЛНА КИСЕЛИНА
L4BH	TU15 TE19	FL	2 (D/E)			CV13 CV28	S2 S9 S19	63	2023	ЕПИХЛОРХИДРИН
L10CH	TU14 TU15 TE19 TE21	AT	1 (C/E)			CV1 CV13 CV28	S9 S14	66	2024	ЖИВИНО ЈЕДИЊЕЊЕ, ТЕЧНО, Н.Д.Н.
L4BH	TU15 TE19	AT	2 (D/E)			CV13 CV28	S9 S19	60	2024	ЖИВИНО ЈЕДИЊЕЊЕ, ТЕЧНО, Н.Д.Н.
L4BH	TU15 TE19	AT	2 (E)	V12		CV13 CV28	S9	60	2024	ЖИВИНО ЈЕДИЊЕЊЕ, ТЕЧНО, Н.Д.Н.

UN број	Назив и опис	Класа	Класификациони кôд	Група паковања	Лисници опасности	Посебне одредбе	Ограничене и изузете количине		Амбалажа			Прен. цист. и конт. за робу у рас. ст.	
									Упутства за паковање	Посебне одредбе за паковање	Одредбе за заједничко паковање	Упутства	Посебне одредбе
	3.1.2	2.2	2.2	2.1.1.3	5.2.2	3.3	3.4	3.5.1.2	4.1.4	4.1.4	4.1.10	4.2.5.2 7.3.2	4.2.5.3
(1)	(2)	(3a)	(3b)	(4)	(5)	(6)	(7a)	(7b)	(8)	(9a)	(9b)	(10)	(11)
2025	ЖИВИНО ЈЕДИЊЕЊЕ, ЧВРСТО, Н.Д.Н.	6.1	T5	I	6.1	43 66 274 529	0	E5	P002 IBC07		MP18	T6	TP33
2025	ЖИВИНО ЈЕДИЊЕЊЕ, ЧВРСТО, Н.Д.Н.	6.1	T5	II	6.1	43 66 274 529	500 g	E4	P002 IBC08	B4	MP10	T3	TP33
2025	ЖИВИНО ЈЕДИЊЕЊЕ, ЧВРСТО, Н.Д.Н.	6.1	T5	III	6.1	43 66 274 529	5 kg	E1	P002 IBC08 LP02 R001	B3	MP10	T1	TP33
2026	ФЕНИЛЖИВИНО ЈЕДИЊЕЊЕ, Н.Д.Н.	6.1	T3	I	6.1	43 274	0	E5	P002 IBC07		MP18	T6	TP33
2026	ФЕНИЛЖИВИНО ЈЕДИЊЕЊЕ, Н.Д.Н.	6.1	T3	II	6.1	43 274	500 g	E4	P002 IBC08	B4	MP10	T3	TP33
2026	ФЕНИЛЖИВИНО ЈЕДИЊЕЊЕ, Н.Д.Н.	6.1	T3	III	6.1	43 274	5 kg	E1	P002 IBC08 LP02 R001	B3	MP10	T1	TP33
2027	НАТРИЈУМАРСЕНИТ, ЧВРСТ	6.1	T5	II	6.1	43	500 g	E4	P002 IBC08	B4	MP10	T3	TP33
2028	БОМБЕ, ДИМНЕ, ЗА МАГЛУ, НЕЕКСПЛОЗИВНЕ које садрже нагризајућу течност, без упаљача	8	C11		8		0	E0	P803				
2029	ХИДРАЗИН, БЕЗВОДНИ	8	CFT	I	8 +3 +6.1		0	E0	P001		MP8 MP17		
2030	ХИДРАЗИН, ВОДЕНИ РАСТВОР са више од 37% (масених) хидразина	8	CT1	I	8 +6.1	530	0	E0	P001		MP8 MP17	T10	TP2
2030	ХИДРАЗИН, ВОДЕНИ РАСТВОР са више од 37% (масених) хидразина	8	CT1	II	8 +6.1	530	1 L	E0	P001 IBC02		MP15	T7	TP2
2030	ХИДРАЗИН, ВОДЕНИ РАСТВОР са више од 37% (масених) хидразина	8	CT1	III	8 +6.1	530	5 L	E1	P001 IBC03 LP01 R001		MP19	T4	TP1
2031	АЗОТНА КИСЕЛИНА, осим пушљиве, са више од 70% (масених) азотне киселине	8	CO1	I	8 +5.1		0	E0	P001	PP81	MP8 MP17	T10	TP2
2031	АЗОТНА КИСЕЛИНА, осим пушљиве, са најмање од 65% (масених) али не више од 70% (масених) киселине	8	CO1	II	8 +5.1		1 L	E2	P001 IBC02	PP81 B15	MP15	T8	TP2
2031	АЗОТНА КИСЕЛИНА, осим пушљиве, са мање од 65% (масених) киселине	8	C1	II	8		1 L	E2	P001 IBC02	PP81 B15	MP15	T8	TP2
2032	АЗОТНА КИСЕЛИНА, ПУШЉИВА	8	COT	I	8 +5.1 +6.1		0	E0	P602		MP8 MP17	T20	TP2
2033	КАЛИЈУМ-МОНОКСИД	8	C6	II	8		1 kg	E2	P002 IBC08	B4	MP10	T3	TP33
2034	ВОДОНИК И МЕТАН, СМЕША, КОМПРИМОВАНА	2	1F		2.1	662	0	E0	P200		MP9	(M)	
2035	1,1,1-ТРИФЛУОР-ЕТАН (ГАС ЗА ХЛАЂЕЊЕ R 143a)	2	2F		2.1	662	0	E0	P200		MP9	(M) T50	
2036	КСЕНОН	2	2A		2.2	378 392 662	120 ml	E1	P200		MP9	(M)	
2037	ПОСУДЕ, МАЛЕ, СА ГАСОМ (ГАСНЕ ПАТРОНЕ) без испусног вентила, са једнократним пуњењем	2	5A		2.2	191 303 327 344	1 L	E0	P003 LP200	PP17 PP96 RR6	MP9		
2037	ПОСУДЕ, МАЛЕ, СА ГАСОМ (ГАСНЕ ПАТРОНЕ) без испусног вентила, са једнократним пуњењем	2	5F		2.1	191 303 327 344	1 L	E0	P003 LP200	PP17 PP96 RR6 L2	MP9		
2037	ПОСУДЕ, МАЛЕ, СА ГАСОМ (ГАСНЕ ПАТРОНЕ) без испусног вентила, са једнократним пуњењем	2	5O		2.2 +5.1	191 303 327 344	1 L	E0	P003 LP200	PP17 PP96 RR6 L2	MP9		
2037	ПОСУДЕ, МАЛЕ, СА ГАСОМ (ГАСНЕ ПАТРОНЕ) без испусног вентила, са једнократним пуњењем	2	5T		2.3	303 327 344	120 ml	E0	P003 LP200	PP17 PP96 RR6 L2	MP9		

ADR цистерне		Возила за превоз у цист.	Транспортна категорија (Кôдови за ограничења за тунеле)	Посебне одредбе за превоз				Број за означавање опасности	ООН број	Назив и опис
Кôд цистерне	Посебне одредбе			Комади	Роба у расутом стању	Утовар, истовар и руковање	Транспортне радње			
4.3	4.3.5, 6.8.4	9.1.1.2	1.1.3.6 (8.6)	7.2.4	7.3.3	7.5.11	8.5	5.3.2.3		3.1.2
(12)	(13)	(14)	(15)	(16)	(17)	(18)	(19)	(20)	(1)	(2)
S10AH	TU15 TE19	AT	1 (C/E)	V10		CV1 CV13 CV28	S9 S14	66	2025	ЖИВИНО ЈЕДИЊЕЊЕ, ЧВРСТО, Н.Д.Н.
SGAH	TU15 TE19	AT	2 (D/E)	V11		CV13 CV28	S9 S19	60	2025	ЖИВИНО ЈЕДИЊЕЊЕ, ЧВРСТО, Н.Д.Н.
SGAH	TU15 TE19	AT	2 (E)		VC1 VC2 AP7	CV13 CV28	S9	60	2025	ЖИВИНО ЈЕДИЊЕЊЕ, ЧВРСТО, Н.Д.Н.
S10AH L10CH	TU14 TU15 TE19 TE21	AT	1 (C/E)	V10		CV1 CV13 CV28	S9 S14	66	2026	ФЕНИЛЖИВИНО ЈЕДИЊЕЊЕ, Н.Д.Н.
SGAH L4BH	TU15 TE19	AT	2 (D/E)	V11		CV13 CV28	S9 S19	60	2026	ФЕНИЛЖИВИНО ЈЕДИЊЕЊЕ, Н.Д.Н.
SGAH L4BH	TU15 TE19	AT	2 (E)		VC1 VC2 AP7	CV13 CV28	S9	60	2026	ФЕНИЛЖИВИНО ЈЕДИЊЕЊЕ, Н.Д.Н.
SGAH	TU15 TE19	AT	2 (D/E)	V11		CV13 CV28	S9 S19	60	2027	НАТРИЈУМАРСЕНИТ, ЧВРСТ
			2 (E)						2028	БОМБЕ, ДИМНЕ, ЗА МАГЛУ, НЕЕКСПЛОЗИВНЕ које садрже нагризајућу течност, без упаљача
			1 (E)			CV13 CV28	S2 S14		2029	ХИДРАЗИН, БЕЗВОДНИ
L10BH		AT	1 (C/D)			CV13 CV28	S14	886	2030	ХИДРАЗИН, ВОДЕНИ РАСТВОР са више од 37% (масених) хидразина
L4BN		AT	2 (E)			CV13 CV28		86	2030	ХИДРАЗИН, ВОДЕНИ РАСТВОР са више од 37% (масених) хидразина
L4BN		AT	3 (E)	V12		CV13 CV28		86	2030	ХИДРАЗИН, ВОДЕНИ РАСТВОР са више од 37% (масених) хидразина
L10BH	TC6 TT1	AT	1 (E)			CV24	S14	885	2031	АЗОТНА КИСЕЛИНА, осим пушљиве, са више од 70% (масених) азотне киселине
L4BN	TU42	AT	2 (E)			CV24		85	2031	АЗОТНА КИСЕЛИНА, осим пушљиве, са најмање од 65% (масених) али не више од 70% (масених) киселине
L4BN	TU42	AT	2 (E)					80	2031	АЗОТНА КИСЕЛИНА, осим пушљиве, са мање од 65% (масених) киселине
L10BH	TC6 TT1	AT	1 (C/D)			CV13 CV24 CV28	S14	856	2032	АЗОТНА КИСЕЛИНА, ПУШЉИВА
SGAN		AT	2 (E)	V11				80	2033	КАЛИЈУМ-МОНОКСИД
CxBN(M)	TA4 TT9	FL	2 (B/D)			CV9 CV10 CV36	S2 S20	23	2034	ВОДОНИК И МЕТАН, СМЕША, КОМПРИМОВАНА
PxBN(M)	TA4 TT9	FL	2 (B/D)			CV9 CV10 CV36	S2 S20	23	2035	1,1,1-ТРИФЛУОР-ЕТАН (ГАС ЗА ХЛАЂЕЊЕ R 143a)
PxBN(M)	TA4 TT9	AT	3 (C/E)			CV9 CV10 CV36		20	2036	КСЕНОН
			3 (E)	V14		CV9 CV12			2037	ПОСУДЕ, МАЛЕ, СА ГАСОМ (ГАСНЕ ПАТРОНЕ) без испусног вентила, са једнократним пуњењем
			2 (D)	V14		CV9 CV12	S2		2037	ПОСУДЕ, МАЛЕ, СА ГАСОМ (ГАСНЕ ПАТРОНЕ) без испусног вентила, са једнократним пуњењем
			3 (E)	V14		CV9 CV12			2037	ПОСУДЕ, МАЛЕ, СА ГАСОМ (ГАСНЕ ПАТРОНЕ) без испусног вентила, са једнократним пуњењем
			1 (D)	V14		CV9 CV12			2037	ПОСУДЕ, МАЛЕ, СА ГАСОМ (ГАСНЕ ПАТРОНЕ) без испусног вентила, са једнократним пуњењем

UN број	Назив и опис	Класа	Класификациони кôд	Група паковања	Лисници опасности	Посебне одредбе	Ограничене и изузете количине		Амбалажа			Прен. цист. и конт. за робу у рас. ст.	
									Упутства за паковање	Посебне одредбе за паковање	Одредбе за заједничко паковање	Упутства	Посебне одредбе
	3.1.2	2.2	2.2	2.1.1.3	5.2.2	3.3	3.4	3.5.1.2	4.1.4	4.1.4	4.1.10	4.2.5.2 7.3.2	4.2.5.3
(1)	(2)	(3a)	(3b)	(4)	(5)	(6)	(7a)	(7b)	(8)	(9a)	(9b)	(10)	(11)
2037	ПОСУДЕ, МАЛЕ, СА ГАСОМ (ГАСНЕ ПАТРОНЕ) без испусног вентила, са једнократним пуњењем	2	5TC		2.3 +8	303 327 344	120 ml	E0	P003 LP200	PP17 PP96 RR6 L2	MP9		
2037	ПОСУДЕ, МАЛЕ, СА ГАСОМ (ГАСНЕ ПАТРОНЕ) без испусног вентила, са једнократним пуњењем	2	5TF		2.3 +2.1	303 327 344	120 ml	E0	P003 LP200	PP17 PP96 RR6 L2	MP9		
2037	ПОСУДЕ, МАЛЕ, СА ГАСОМ (ГАСНЕ ПАТРОНЕ) без испусног вентила, са једнократним пуњењем	2	5TFC		2.3 +2.1 +8	303 327 344	120 ml	E0	P003 LP200	PP17 PP96 RR6 L2	MP9		
2037	ПОСУДЕ, МАЛЕ, СА ГАСОМ (ГАСНЕ ПАТРОНЕ) без испусног вентила, са једнократним пуњењем	2	5TO		2.3 +5.1	303 327 344	120 ml	E0	P003 LP200	PP17 PP96 RR6 L2	MP9		
2037	ПОСУДЕ, МАЛЕ, СА ГАСОМ (ГАСНЕ ПАТРОНЕ) без испусног вентила, са једнократним пуњењем	2	5TOC		2.3 +5.1 +8	303 327 344	120 ml	E0	P003 LP200	PP17 PP96 RR6 L2	MP9		
2038	ДИНИТРОТОЛУЕНИ, ТЕЧНИ	6.1	T1	II	6.1		100 ml	E4	P001 IBC02		MP15	T7	TP2
2044	2,2-ДИМЕТИЛ-ПРОПАН	2	2F		2.1	662	0	E0	P200		MP9	(M)	
2045	ИЗО-БУТИРАЛДЕХИД (ИЗО-БУТИРАЛДЕХИД)	3	F1	II	3		1 L	E2	P001 IBC02 R001		MP19	T4	TP1
2046	ЦИМЕН	3	F1	III	3		5 L	E1	P001 IBC03 LP01 R001		MP19	T2	TP1
2047	ДИХЛОРПРОПЕНИ	3	F1	II	3		1 L	E2	P001 IBC02 R001		MP19	T4	TP1
2047	ДИХЛОРПРОПЕНИ	3	F1	III	3		5 L	E1	P001 IBC03 LP01 R001		MP19	T2	TP1
2048	ДИЦИКЛО-ПЕНТАДИЕН	3	F1	III	3		5 L	E1	P001 IBC03 LP01 R001		MP19	T2	TP1
2049	ДИЕТИЛБЕНЗЕН	3	F1	III	3		5 L	E1	P001 IBC03 LP01 R001		MP19	T2	TP1
2050	ДИ-ИЗО-БУТИЛЕН, ИЗОМЕРНА ЈЕДИЊЕЊА	3	F1	II	3		1 L	E2	P001 IBC02 R001		MP19	T4	TP1
2051	2-ДИМЕТИЛ-АМИНО ЕТАНОЛ	8	CF1	II	8 +3		1 L	E2	P001 IBC02		MP15	T7	TP2
2052	ДИПЕНТЕН	3	F1	III	3		5 L	E1	P001 IBC03 LP01 R001		MP19	T2	TP1
2053	МЕТИЛ-ИЗОБУТИЛ КАРБИНОЛ	3	F1	III	3		5 L	E1	P001 IBC03 LP01 R001		MP19	T2	TP1
2054	МОРФОЛИН	8	CF1	I	8 +3		0	E0	P001		MP8 MP17	T10	TP2
2055	СТИРЕН, МОНОМЕР, СТАБИЛИЗОВАН	3	F1	III	3	386 676	5 L	E1	P001 IBC03 LP01 R001		MP19	T2	TP1
2056	ТЕТРА-ХИДРОФУРАН	3	F1	II	3		1 L	E2	P001 IBC02 R001		MP19	T4	TP1
2057	ТРИПРОПИЛЕН	3	F1	II	3		1 L	E2	P001 IBC02 R001		MP19	T4	TP1
2057	ТРИПРОПИЛЕН	3	F1	III	3		5 L	E1	P001 IBC03 LP01 R001		MP19	T2	TP1

Министарство грађевинарства, саобраћаја и инфраструктуре, Одсек за транспорт опасне робе, tor@mgsi.gov.rs

ADR цистерне		Возила за превоз у цист.	Транспортна категорија (Кôдови за ограничења за тунеле)	Посебне одредбе за превоз				Број за означавање опасности	ООН број	Назив и опис
Кôд цистерне	Посебне одредбе			Комади	Роба у расутом стању	Утовар, истовар и руковање	Транспортне радње			
4.3	4.3.5, 6.8.4	9.1.1.2	1.1.3.6 (8.6)	7.2.4	7.3.3	7.5.11	8.5	5.3.2.3		3.1.2
(12)	(13)	(14)	(15)	(16)	(17)	(18)	(19)	(20)	(1)	(2)
			1 (D)	V14		CV9 CV12			2037	ПОСУДЕ, МАЛЕ, СА ГАСОМ (ГАСНЕ ПАТРОНЕ) без испусног вентила, са једнократним пуњењем
			1 (D)	V14		CV9 CV12	S2		2037	ПОСУДЕ, МАЛЕ, СА ГАСОМ (ГАСНЕ ПАТРОНЕ) без испусног вентила, са једнократним пуњењем
			1 (D)	V14		CV9 CV12	S2		2037	ПОСУДЕ, МАЛЕ, СА ГАСОМ (ГАСНЕ ПАТРОНЕ) без испусног вентила, са једнократним пуњењем
			1 (D)	V14		CV9 CV12			2037	ПОСУДЕ, МАЛЕ, СА ГАСОМ (ГАСНЕ ПАТРОНЕ) без испусног вентила, са једнократним пуњењем
			1 (D)	V14		CV9 CV12			2037	ПОСУДЕ, МАЛЕ, СА ГАСОМ (ГАСНЕ ПАТРОНЕ) без испусног вентила, са једнократним пуњењем
L4BH	TU15 TE19	AT	2 (D/E)			CV13 CV28	S9 S19	60	2038	ДИНИТРОТОЛУЕНИ, ТЕЧНИ
PxBN(M)	TA4 TT9	FL	2 (B/D)			CV9 CV10 CV36	S2 S20	23	2044	2,2-ДИМЕТИЛ-ПРОПАН
LGBF		FL	2 (D/E)				S2 S20	33	2045	ИЗО-БУТИРАЛДЕХИД (ИЗО-БУТИРАЛДЕХИД)
LGBF		FL	3 (D/E)	V12			S2	30	2046	ЦИМЕН
LGBF		FL	2 (D/E)				S2 S20	33	2047	ДИХЛОРПРОПЕНИ
LGBF		FL	3 (D/E)	V12			S2	30	2047	ДИХЛОРПРОПЕНИ
LGBF		FL	3 (D/E)	V12			S2	30	2048	ДИЦИКЛО-ПЕНТАДИЕН
LGBF		FL	3 (D/E)	V12			S2	30	2049	ДИЕТИЛБЕНЗЕН
LGBF		FL	2 (D/E)				S2 S20	33	2050	ДИ-ИЗО-БУТИЛЕН, ИЗОМЕРНА ЈЕДИЊЕЊА
L4BN		FL	2 (D/E)				S2	83	2051	2-ДИМЕТИЛ-АМИНО ЕТАНОЛ
LGBF		FL	3 (D/E)	V12			S2	30	2052	ДИПЕНТЕН
LGBF		FL	3 (D/E)	V12			S2	30	2053	МЕТИЛ-ИЗОБУТИЛ КАРБИНОЛ
L10BH		FL	1 (D/E)				S2 S14	883	2054	МОРФОЛИН
LGBF		FL	3 (D/E)	V8 V12			S2 S4	39	2055	СТИРЕН, МОНОМЕР, СТАБИЛИЗОВАН
LGBF		FL	2 (D/E)				S2 S20	33	2056	ТЕТРА-ХИДРОФУРАН
LGBF		FL	2 (D/E)				S2 S20	33	2057	ТРИПРОПИЛЕН
LGBF		FL	3 (D/E)	V12			S2	30	2057	ТРИПРОПИЛЕН

UN број	Назив и опис	Класа	Класи-фикациони кôд	Група паковања	Ознаке опасности	Посебне одредбе	Ограничене количине		Амбалажа			Пренос. цист. и конт. за робу у рас. ст.	
									Упутства за паковање	Посебне одредбе за паковање	Одредбе за заједничко паковање	Упутства	Посебне одредбе
	3.1.2	2.2	2.2	2.1.1.3	5.2.2	3.3	3.4	3.5.1.2	4.1.4	4.1.4	4.1.10	4.2.5.2 7.3.2	4.2.5.3
(1)	(2)	(3a)	(3b)	(4)	(5)	(6)	(7a)	(7b)	(8)	(9a)	(9b)	(10)	(11)
2058	ВАЛЕРАЛДЕХИД	3	F1	II	3		1 L	E2	P001 IBC02 R001		MP19	T4	TP1
2059	НИТРОЦЕЛУЛОЗА, РАСТВОР, ЗАПАЉИВ, са највише 12.6% азота (рачунато на суву материју) и највише 55% нитроцелулозе	3	D	I	3	28 198 531	0	E0	P001		MP7 MP17	T11	TP1 TP8 TP27
2059	НИТРОЦЕЛУЛОЗА, РАСТВОР, ЗАПАЉИВ, са највише 12,6% азота (рачунато на суву материју) и не више од 55% нитроцелулозе (притисак паре на 50ºC већи од 110 kPa)	3	D	II	3	28 198 531 640C	1 L	E0	P001 IBC02		MP19	T4	TP1 TP8
2059	РАСТВОР НИТРОЦЕЛУЛОЗЕ, ЗАПАЉИВ, са највише 12,6% азота (рачунато на суву материју) и не више од 55% нитроцелулозе (притисак паре на 50ºC највише 110 kPa)	3	D	II	3	28 198 531 640D	1 L	E0	P001 IBC02 R001		MP19	T4	TP1 TP8
2059	НИТРОЦЕЛУЛОЗА, РАСТВОР, ЗАПАЉИВ, са највише 12,6% азота (рачунато на суву материју) и не више од 55% нитроцелулозе	3	D	III	3	28 198 531	5 L	E0	P001 IBC03 LP01 R001		MP19	T2	TP1
2067	ЂУБРИВО НА БАЗИ АМОНИЈУМ-НИТРАТА	5.1	O2	III	5.1	306 307	5 kg	E1	P002 IBC08 LP02 R001	B3	MP10	T1 BK1 BK2 BK3	TP33
2071	ЂУБРИВО НА БАЗИ АМОНИЈУМ НИТРАТА	9	M11			193							
2073	ВОДЕНИ РАСТВОР АМОНИЈАКА, релативна густина мања од 0,880 на 15ºC са садржајем амонијака између 35% и 50%	2	4A		2.2		120 ml	E0	P200		MP9	(M)	
2074	АКРИЛАМИД, ЧВРСТ	6.1	T2	III	6.1		5 kg	E1	P002 IBC08 LP02 R001	B3	MP10	T1	TP33
2075	ХЛОРАЛ, БЕЗВОДНИ, СТАБИЛИЗОВАН	6.1	T1	II	6.1		100 ml	E4	P001 IBC02		MP15	T7	TP2
2076	КРЕЗОЛИ, ТЕЧНИ	6.1	TC1	II	6.1 +8		100 ml	E4	P001 IBC02		MP15	T7	TP2
2077	alfa-НАФТИЛ-АМИН	6.1	T2	III	6.1		5 kg	E1	P002 IBC08 LP02 R001	B3	MP10	T1	TP33
2078	ТОЛУЕН-ДИ-ИЗОЦИЈАНАТ	6.1	T1	II	6.1	279	100 ml	E4	P001 IBC02		MP15	T7	TP2
2079	ДИЕТИЛЕН-ТРИАМИН	8	C7	II	8		1 L	E2	P001 IBC02		MP15	T7	TP2
2186	ХЛОРОВОДОНИК ДУБОКО РАСХЛАЂЕН, ТЕЧАН	2	3TC	ПРЕВОЗ ЗАБРАЊЕН									
2187	УГЉЕНДИОКСИД, ДУБОКО РАСХЛАЂЕН, ТЕЧАН	2	3A		2.2		120 ml	E1	P203		MP9	T75	TP5
2188	АРСЕНОВОДОНИК (АРСИН)	2	2TF		2.3 +2.1		0	E0	P200		MP9		
2189	ДИХЛОР-СИЛАН	2	2TFC		2.3 +2.1 +8		0	E0	P200		MP9	(M)	
2190	ОКСИДИФЛУОРИД, КОМПРИМОВАН	2	1TOC		2.3 +5.1 +8		0	E0	P200		MP9		
2191	СУЛФУРИЛ-ФЛУОРИД	2	2T		2.3		0	E0	P200		MP9	(M)	
2192	ГЕРМАНИЈУМ-ВОДОНИК (ГЕРМАН)	2	2TF		2.3 +2.1	632	0	E0	P200		MP9	(M)	
2193	ХЕКСА-ФЛУОР-ЕТАН (ГАС ЗА ХЛАЂЕЊЕ R116)	2	2A		2.2	662	120 ml	E1	P200		MP9	(M)	
2194	СЕЛЕНХЕКСА-ФЛУОРИД	2	2TC		2.3 +8		0	E0	P200		MP9		
2195	ТЕЛУРХЕКСА-ФЛУОРИД	2	2TC		2.3 +8		0	E0	P200		MP9		
2196	ВОЛФРАМХЕКСА-ФЛУОРИД	2	2TC		2.3 +8		0	E0	P200		MP9		
2197	ЈОДОВОДОНИК, БЕЗВОДНИ	2	2TC		2.3 +8		0	E0	P200		MP9	(M)	

Министарство грађевинарства, саобраћаја и инфраструктуре, Одсек за транспорт опасне робе, tor@mgsi.gov.rs

ADR цистерне		Возила на превоз у цист.	Транспортна категорија (Кôдови за ограничења за тунеле)	Посебне одредбе за превоз				Број за означавање опасности	УН број	Назив и опис
Кôд цистерне	Посебне одредбе			Комади	Роба у расутом стању	Утовар, истовар и руковање	Транспортне радње			
4.3	4.3.5, 6.8.4	9.1.1.2	1.1.3.6 (8.6)	7.2.4	7.3.3	7.5.11	8.5	5.3.2.3		3.1.2
(12)	(13)	(14)	(15)	(16)	(17)	(18)	(19)	(20)	(1)	(2)
LGBF		FL	2 (D/E)				S2 S20	33	2058	ВАЛЕРАЛДЕХИД
L4BN		FL	1 (B)				S2 S14	33	2059	НИТРОЦЕЛУЛОЗА, РАСТВОР, ЗАПАЉИВ, са највише 12.6% азота (рачунато на суву материју) и највише 55% нитроцелулозе
L1.5BN		FL	2 (B)				S2 S14	33	2059	НИТРОЦЕЛУЛОЗА, РАСТВОР, ЗАПАЉИВ, са највише 12,6% азота (рачунато на суву материју) и не више од 55% нитроцелулозе (притисак паре на 50ºC већи од 110 kPa)
LGBF		FL	2 (B)				S2 S14	33	2059	РАСТВОР НИТРОЦЕЛУЛОЗЕ, ЗАПАЉИВ, са највише 12,6% азота (рачунато на суву материју) и не више од 55% нитроцелулозе (притисак паре на 50ºC највише 110 kPa)
LGBF		FL	3 (B)	V12			S2 S14	30	2059	НИТРОЦЕЛУЛОЗА, РАСТВОР, ЗАПАЉИВ, са највише 12,6% азота (рачунато на суву материју) и не више од 55% нитроцелулозе
SGAV	TU3	AT	3 (E)		VC1 VC2 AP6 AP7	CV24	S23	50	2067	ЂУБРИВО НА БАЗИ АМОНИЈУМ-НИТРАТА
									2071	ЂУБРИВО НА БАЗИ АМОНИЈУМ НИТРАТА
PxBN(M)	TA4 TT9	AT	3 (E)			CV9 CV10		20	2073	ВОДЕНИ РАСТВОР АМОНИЈАКА, релативна густина мања од 0,880 на 15ºC са садржајем амонијака између 35% и 50%
SGAH L4BH	TU15 TE19	AT	2 (E)		VC1 VC2 AP7	CV13 CV28	S9	60	2074	АКРИЛАМИД, ЧВРСТ
L4BH	TU15 TE19	AT	2 (D/E)			CV13 CV28	S9 S19	69	2075	ХЛОРАЛ, БЕЗВОДНИ, СТАБИЛИЗОВАН
L4BH	TU15 TE19	AT	2 (D/E)			CV13 CV28	S9 S19	68	2076	КРЕЗОЛИ, ТЕЧНИ
SGAH L4BH	TU15 TE19	AT	2 (E)		VC1 VC2 AP7	CV13 CV28	S9	60	2077	alfa-НАФТИЛ-АМИН
L4BH	TU15 TE19	AT	2 (D/E)			CV13 CV28	S9 S19	60	2078	ТОЛУЕН-ДИ-ИЗОЦИЈАНАТ
L4BN		AT	2 (E)					80	2079	ДИЕТИЛЕН-ТРИАМИН
ПРЕВОЗ ЗАБРАЊЕН									2186	ХЛОРОВОДОНИК ДУБОКО РАСХЛАЂЕН, ТЕЧАН
RxBN	TU19 TA4 TT9	AT	3 (C/E)	V5		CV9 CV11 CV36	S20	22	2187	УГЉЕНДИОКСИД, ДУБОКО РАСХЛАЂЕН, ТЕЧАН
			1 (D)			CV9 CV10 CV36	S2 S14		2188	АРСЕНОВОДОНИК (АРСИН)
PxBH(M)	TA4 TT9	FL	1 (B/D)			CV9 CV10 CV36	S2 S14	263	2189	ДИХЛОР-СИЛАН
			1 (D)			CV9 CV10 CV36	S14		2190	ОКСИДИФЛУОРИД, КОМПРИМОВАН
PxBH(M)	TA4 TT9	AT	1 (C/D)			CV9 CV10 CV36	S14	26	2191	СУЛФУРИЛ-ФЛУОРИД
		FL	1 (B/D)			CV9 CV10 CV36	S2 S14	263	2192	ГЕРМАНИЈУМ-ВОДОНИК (ГЕРМАН)
PxBN(M)	TA4 TT9	AT	3 (C/E)			CV9 CV10 CV36		20	2193	ХЕКСА-ФЛУОР-ЕТАН (ГАС ЗА ХЛАЂЕЊЕ R116)
			1 (D)			CV9 CV10 CV36	S14		2194	СЕЛЕНХЕКСА-ФЛУОРИД
			1 (D)			CV9 CV10 CV36	S14		2195	ТЕЛУРХЕКСА-ФЛУОРИД
			1 (D)			CV9 CV10 CV36	S14		2196	ВОЛФРАМХЕКСА-ФЛУОРИД
PxBH(M)	TA4 TT9	AT	1 (C/D)			CV9 CV10 CV36	S14	268	2197	ЈОДОВОДОНИК, БЕЗВОДНИ

UN број	Назив и опис	Класа	Класификациони кôд	Група паковања	Лисице опасности	Посебне одредбе	Ограничене и изузете количине		Амбалажа			Прен. цист. и конт. за робу у рас. ст.	
									Упутства за паковање	Посебне одредбе за паковање	Одредбе за заједничко паковање	Упутства	Посебне одредбе
	3.1.2	2.2	2.2	2.1.1.3	5.2.2	3.3	3.4	3.5.1.2	4.1.4	4.1.4	4.1.10	4.2.5.2 7.3.2	4.2.5.3
(1)	(2)	(3a)	(3b)	(4)	(5)	(6)	(7a)	(7b)	(8)	(9a)	(9b)	(10)	(11)
2198	ФОСФОРПЕНТА-ФЛУОРИД	2	2TC		2.3 +8		0	E0	P200		MP9		
2199	ФОСФОРОВОДОНИК (ФОСФИН)	2	2TF		2.3 +2.1	632	0	E0	P200		MP9		
2200	ПРОПАДИЕН, СТАБИЛИЗОВАН	2	2F		2.1	386 662 676	0	E0	P200		MP9	(M)	
2201	АЗОТ СУБОКСИД, ТЕЧАН, ДУБОКО РАСХЛАЂЕН	2	3O		2.2 +5.1		0	E0	P203		MP9	T75	TP5 TP22
2202	СЕЛЕНОВОДОНИК, БЕЗВОДНИ	2	2TF		2.3 +2.1		0	E0	P200		MP9		
2203	СИЛАН (ХИДРИД СИЛИЦИЈУМА)	2	2F		2.1	632 662	0	E0	P200		MP9	(M)	
2204	КАРБОНИЛСУЛФИД	2	2TF		2.3 +2.1		0	E0	P200		MP9	(M)	
2205	НИТРИЛ АДИПИНСКЕ КИСЕЛИНЕ	6.1	T1	III	6.1		5 L	E1	P001 IBC03 LP01 R001		MP19	T3	TP1
2206	ИЗОЦИЈАНАТ, ОТРОВНИ, Н.Д.Н. или ИЗОЦИЈАНАТ, РАСТВОР, ОТРОВАН, Н.Д.Н.	6.1	T1	II	6.1	274 551	100 ml	E4	P001 IBC02		MP15	T11	TP2 TP27
2206	ИЗОЦИЈАНАТ, ОТРОВНИ, Н.Д.Н. или ИЗОЦИЈАНАТ, РАСТВОР, ОТРОВАН, Н.Д.Н.	6.1	T1	III	6.1	274 551	5 L	E1	P001 IBC03 LP01 R001		MP19	T7	TP1 TP28
2208	КАЛЦИЈУМ-ХИПОХЛОРИТ, СМЕША, СУВА са садржајем доступног хлора између 10% и 39%	5.1	O2	III	5.1	314	5 kg	E1	P002 IBC08 LP02 R001	B3 B13 L3	MP10		
2209	ФОРМАЛДЕХИД, РАСТВОР са најмање 25% формалдехида	8	C9	III	8	533	5 L	E1	P001 IBC03 LP01 R001		MP19	T4	TP1
2210	МАНЕБ или ПРЕПАРАТИ МАНЕБА са најмање 60% манеба	4.2	SW1	III	4.2 +4.3	273	0	E1	P002 IBC06 R001		MP14	T1	TP33
2211	ЕКСПАНДОВАНЕ ГРАНУЛЕ ПОЛИМЕРА, које ослобађају запаљиве паре	9	M3	III	Ниједан	382 633 675	5 kg	E1	P002 IBC08 R001	PP14 B3 B6	MP10	T1	TP33
2212	АЗБЕСТ, АМФИБОЛ (амозит, тремолит, актинолит, антофилит, крокидолит)	9	M1	II	9	168 274 542 678	1 kg	E0	P002 IBC08	PP37 B4	MP10	T3	TP33
2213	ПАРА-ФОРМАЛДЕХИД	4.1	F1	III	4.1		5 kg	E1	P002 IBC08 LP02 R001	PP12 B3	MP10	T1 BK1 BK2 BK3	TP33
2214	АНХИДРИД ФТАЛНЕ КИСЕЛИНЕ са више од 0.05% анхидрида малеинске киселине	8	C4	III	8	169	5 kg	E1	P002 IBC08 LP02 R001	B3	MP10	T1	TP33
2215	АНХИДРИД МАЛЕИНСКЕ КИСЕЛИНЕ, РАСТОПЉЕН	8	C3	III	8		0	E0				T4	TP3
2215	АНХИДРИД МАЛЕИНСКЕ КИСЕЛИНЕ	8	C4	III	8		5 kg	E1	P002 IBC08 R001	B3	MP10	T1	TP33
2216	Рибље брашно (рибљи отпад), стабилизовани	9	M11	НЕ ПОДЛЕЖЕ ОДРЕДБАМА ADR									
2217	УЉАНА ПОГАЧА са највише 1.5% уља и максимум 11% влаге	4.2	S2	III	4.2	142	0	E0	P002 IBC08 LP02 R001	PP20 B3 B6	MP14	BK2	
2218	АКРИЛНА КИСЕЛИНА, СТАБИЛИЗОВАНА	8	CF1	II	8 +3	386 676	1 L	E2	P001 IBC02		MP15	T7	TP2
2219	АЛИЛ-ГЛИЦИДИЛЕТАР	3	F1	III	3		5 L	E1	P001 IBC03 LP01 R001		MP19	T2	TP1
2222	АНИЗОЛ	3	F1	III	3		5 L	E1	P001 IBC03 LP01 R001		MP19	T2	TP1

Министарство грађевинарства, саобраћаја и инфраструктуре, Одсек за транспорт опасне робе, tor@mgsi.gov.rs

ADR цистерне		Возила за превоз у цист.	Транспортна категорија (Кôдови за ограничења за тунеле)	Посебне одредбе за превоз				Број за означавање опасности	УН број	Назив и опис
Кôд цистерне	Посебне одредбе			Комади	Роба у расутом стању	Утовар, истовар и руковање	Транспортне радње			
4.3	4.3.5, 6.8.4	9.1.1.2	1.1.3.6 (8.6)	7.2.4	7.3.3	7.5.11	8.5	5.3.2.3		3.1.2
(12)	(13)	(14)	(15)	(16)	(17)	(18)	(19)	(20)	(1)	(2)
			1 (D)			CV9 CV10 CV36	S14		2198	ФОСФОРПЕНТА-ФЛУОРИД
			1 (D)			CV9 CV10 CV36	S2 S14		2199	ФОСФОРОВОДОНИК (ФОСФИН)
PxBN(M)	TA4 TT9	FL	2 (B/D)	V8		CV9 CV10 CV36	S2 S4 S20	239	2200	ПРОПАДИЕН, СТАБИЛИЗОВАН
RxBN	TU7 TU19 TA4 TT9	AT	3 (C/E)	V5		CV9 CV11 CV36	S20	225	2201	АЗОТ СУБОКСИД, ТЕЧАН, ДУБОКО РАСХЛАЂЕН
			1 (D)			CV9 CV10 CV36	S2 S14		2202	СЕЛЕНОВОДОНИК, БЕЗВОДНИ
PxBN(M)	TA4 TT9	FL	2 (B/D)			CV9 CV10 CV36	S2 S20	23	2203	СИЛАН (ХИДРИД СИЛИЦИЈУМА)
PxBH(M)	TA4 TT9	FL	1 (B/D)			CV9 CV10 CV36	S2 S14	263	2204	КАРБОНИЛСУЛФИД
L4BH	TU15 TE19	AT	2 (E)	V12		CV13 CV28	S9	60	2205	НИТРИЛ АДИПИНСКЕ КИСЕЛИНЕ
L4BH	TU15 TE19	AT	2 (D/E)			CV13 CV28	S9 S19	60	2206	ИЗОЦИЈАНАТ, ОТРОВНИ, Н.Д.Н. или ИЗОЦИЈАНАТ, РАСТВОР, ОТРОВАН, Н.Д.Н.
L4BH	TU15 TE19	AT	2 (E)	V12		CV13 CV28	S9	60	2206	ИЗОЦИЈАНАТ, ОТРОВНИ, Н.Д.Н. или ИЗОЦИЈАНАТ, РАСТВОР, ОТРОВАН, Н.Д.Н.
SGAN	TU3	AT	3 (E)			CV24 CV35		50	2208	КАЛЦИЈУМ-ХИПОХЛОРИТ, СМЕША, СУВА са садржајем доступног хлора између 10% и 39%
L4BN		AT	3 (E)	V12				80	2209	ФОРМАЛДЕХИД, РАСТВОР са најмање 25% формалдехида
SGAN		AT	3 (E)	V1	VC1 VC2 AP1			40	2210	МАНЕБ или ПРЕПАРАТИ МАНЕБА са најмање 60% манеба
SGAN	TE20	AT	3 (D/E)		VC1 VC2 AP2	CV36		90	2211	ЕКСПАНДОВАНЕ ГРАНУЛЕ ПОЛИМЕРА, које ослобађају запаљиве паре
SGAH	TU15	AT	2 (E)	V11	VC1 VC2 AP12	CV1 CV13 CV28 CV38	S19	90	2212	АЗБЕСТ, АМФИБОЛ (амозит, тремолит, актинолит, антофилит, крокидолит)
SGAV		AT	3 (E)	V13	VC1 VC2			40	2213	ПАРА-ФОРМАЛДЕХИД
SGAV L4BN		AT	3 (E)		VC1 VC2 AP7			80	2214	АНХИДРИД ФТАЛНЕ КИСЕЛИНЕ са више од 0.05% анхидрида малеинске киселине
L4BN		AT	0 (E)					80	2215	АНХИДРИД МАЛЕИНСКЕ КИСЕЛИНЕ, РАСТОПЉЕН
SGAV		AT	3 (E)		VC1 VC2 AP7			80	2215	АНХИДРИД МАЛЕИНСКЕ КИСЕЛИНЕ
НЕ ПОДЛЕЖЕ ОДРЕДБАМА ADR									2216	Рибље брашно (рибљи отпад), стабилизовани
			3 (E)	V1	VC1 VC2 AP1			40	2217	УЉАНА ПОГАЧА са највише 1.5% уља и максимум 11% влаге
L4BN		FL	2 (D/E)	V8			S2 S4	839	2218	АКРИЛНА КИСЕЛИНА, СТАБИЛИЗОВАНА
LGBF		FL	3 (D/E)	V12			S2	30	2219	АЛИЛ-ГЛИЦИДИЛЕТАР
LGBF		FL	3 (D/E)	V12			S2	30	2222	АНИЗОЛ

UN број	Назив и опис	Класа	Класи-фикаци-они кôд	Група паковања	Додатне опасности	Посебне одредбе	Ограничене и изузете количине		Амбалажа			Пренос. цист. и конт. за робу у рас. ст.	
									Упутства за паковање	Посебне одредбе за паковање	Одредбе за заједничко паковање	Упутства	Посебне одредбе
	3.1.2	2.2	2.2	2.1.1.3	5.2.2	3.3	3.4	3.5.1.2	4.1.4	4.1.4	4.1.10	4.2.5.2 7.3.2	4.2.5.3
(1)	(2)	(3a)	(3b)	(4)	(5)	(6)	(7a)	(7b)	(8)	(9a)	(9b)	(10)	(11)
2224	БЕНЗОНИТРИЛ	6.1	T1	II	6.1		100 ml	E4	P001 IBC02		MP15	T7	TP2
2225	БЕНЗЕНСУЛФОНИЛ-ХЛОРИД	8	C3	III	8		5 L	E1	P001 IBC03 LP01 R001		MP19	T4	TP1
2226	БЕНЗОТРИХЛОРИД	8	C9	II	8		1 L	E2	P001 IBC02		MP15	T7	TP2
2227	n-БУТИЛ-МЕТАКРИЛАТ, СТАБИЛИЗОВАН	3	F1	III	3	386 676	5 L	E1	P001 IBC03 LP01 R001		MP19	T2	TP1
2232	2-ХЛОР-ЕТАНАЛ	6.1	T1	I	6.1	354	0	E0	P602		MP8 MP17	T20	TP2
2233	ХЛОРАНИЗИДИНИ	6.1	T2	III	6.1		5 kg	E1	P002 IBC08 LP02 R001	B3	MP10	T1	TP33
2234	ХЛОРБЕНЗОТРИФЛУОРИДИ	3	F1	III	3		5 L	E1	P001 IBC03 LP01 R001		MP19	T2	TP1
2235	ХЛОРБЕНЗИЛХЛОРИДИ, ТЕЧНИ	6.1	T1	III	6.1		5 L	E1	P001 IBC03 LP01 R001		MP19	T4	TP1
2236	3-ХЛОР-4-МЕТИЛФЕНИЛ-ИЗОЦИЈАНАТ, ТЕЧАН	6.1	T1	II	6.1		100 ml	E4	P001 IBC02		MP15		
2237	ХЛОРНИТРО-АНИЛИНИ	6.1	T2	III	6.1		5 kg	E1	P002 IBC08 LP02 R001	B3	MP10	T1	TP33
2238	ХЛОРТОЛУЕНИ	3	F1	III	3		5 L	E1	P001 IBC03 LP01 R001		MP19	T2	TP1
2239	ХЛОРТОЛУИДИНИ, ЧВРСТИ	6.1	T2	III	6.1		5 kg	E1	P002 IBC08 LP02 R001	B3	MP10	T1	TP33
2240	ХРОМСУМПОРНА КИСЕЛИНА	8	C1	I	8		0	E0	P001		MP8 MP17	T10	TP2
2241	ЦИКЛОХЕПТАН	3	F1	II	3		1 L	E2	P001 IBC02 R001		MP19	T4	TP1
2242	ЦИКЛОХЕПТЕН	3	F1	II	3		1 L	E2	P001 IBC02 R001		MP19	T4	TP1
2243	ЦИКЛОХЕКСИЛ-АЦЕТАТ	3	F1	III	3		5 L	E1	P001 IBC03 LP01 R001		MP19	T2	TP1
2244	ЦИКЛОПЕНТАНОЛ	3	F1	III	3		5 L	E1	P001 IBC03 LP01 R001		MP19	T2	TP1
2245	ЦИКЛОПЕНТАНОН	3	F1	III	3		5 L	E1	P001 IBC03 LP01 R001		MP19	T2	TP1
2246	ЦИКЛОПЕНТЕН	3	F1	II	3		1 L	E2	P001 IBC02	B8	MP19	T7	TP2
2247	n-ДЕКАН	3	F1	III	3		5 L	E1	P001 IBC03 LP01 R001		MP19	T2	TP1
2248	ДИ-n-БУТИЛ-АМИН	8	CF1	II	8 +3		1 L	E2	P001 IBC02		MP15	T7	TP2
2249	ДИХЛОРДИМЕТИЛ-ЕТАР, СИМЕТРИЧНИ	6.1	TF1	ПРЕВОЗ ЗАБРАЊЕН									
2250	ДИХЛОРФЕНИЛИЗО-ЦИЈАНАТИ	6.1	T2	II	6.1		500 g	E4	P002 IBC08	B4	MP10	T3	TP33
2251	БИЦИКЛО-[2,2,1]-ХЕПТА-2,5-ДИЕН, СТАБИЛИЗОВАН (НОРБОРНАН-2,5-ДИЕН, СТАБИЛИЗОВАН)	3	F1	II	3	386 676	1 L	E2	P001 IBC02 R001		MP19	T7	TP2

Министарство грађевинарства, саобраћаја и инфраструктуре, Одсек за транспорт опасне робе, tor@mgsi.gov.rs

ADR цистерне		Возила на превоз у цист.	Транспортна категорија (Кôдови за ограничења за тунеле)	Посебне одредбе за превоз				Број за означавање опасности	УН број	Назив и опис
Кôд цистерне	Посебне одредбе			Комади	Роба у расутом стању	Утовар, истовар и руковање	Транспортне радње			
4.3	4.3.5, 6.8.4	9.1.1.2	1.1.3.6 (8.6)	7.2.4	7.3.3	7.5.11	8.5	5.3.2.3		3.1.2
(12)	(13)	(14)	(15)	(16)	(17)	(18)	(19)	(20)	(1)	(2)
L4BH	TU15 TE19	AT	2 (D/E)			CV13 CV28	S9 S19	60	2224	БЕНЗОНИТРИЛ
L4BN		AT	3 (E)	V12				80	2225	БЕНЗЕНСУЛФОНИЛ-ХЛОРИД
L4BN		AT	2 (E)					80	2226	БЕНЗОТРИХЛОРИД
LGBF		FL	3 (D/E)	V8 V12			S2 S4	39	2227	n-БУТИЛ-МЕТАКРИЛАТ, СТАБИЛИЗОВАН
L10CH	TU14 TU15 TE19 TE21	AT	1 (C/D)			CV1 CV13 CV28	S9 S14	66	2232	2-ХЛОР-ЕТАНАЛ
SGAH L4BH	TU15 TE19	AT	2 (E)		VC1 VC2 AP7	CV13 CV28	S9	60	2233	ХЛОРАНИЗИДИНИ
LGBF		FL	3 (D/E)	V12			S2	30	2234	ХЛОРБЕНЗОТРИФЛУОРИДИ
L4BH	TU15 TE19	AT	2 (E)	V12		CV13 CV28	S9	60	2235	ХЛОРБЕНЗИЛХЛОРИДИ, ТЕЧНИ
L4BH	TU15 TE19	AT	2 (D/E)			CV13 CV28	S9 S19	60	2236	3-ХЛОР-4-МЕТИЛФЕНИЛ-ИЗОЦИЈАНАТ, ТЕЧАН
SGAH L4BH	TU15 TE19	AT	2 (E)		VC1 VC2 AP7	CV13 CV28	S9	60	2237	ХЛОРНИТРО-АНИЛИНИ
LGBF		FL	3 (D/E)	V12			S2	30	2238	ХЛОРТОЛУЕНИ
SGAH L4BH	TU15 TE19	AT	2 (E)		VC1 VC2 AP7	CV13 CV28	S9	60	2239	ХЛОРТОЛУИДИНИ, ЧВРСТИ
L10BH		AT	1 (E)				S20	88	2240	ХРОМСУМПОРНА КИСЕЛИНА
LGBF		FL	2 (D/E)				S2 S20	33	2241	ЦИКЛОХЕПТАН
LGBF		FL	2 (D/E)				S2 S20	33	2242	ЦИКЛОХЕПТЕН
LGBF		FL	3 (D/E)	V12			S2	30	2243	ЦИКЛОХЕКСИЛ-АЦЕТАТ
LGBF		FL	3 (D/E)	V12			S2	30	2244	ЦИКЛОПЕНТАНОЛ
LGBF		FL	3 (D/E)	V12			S2	30	2245	ЦИКЛОПЕНТАНОН
L1.5BN		FL	2 (D/E)				S2 S20	33	2246	ЦИКЛОПЕНТЕН
LGBF		FL	3 (D/E)	V12			S2	30	2247	n-ДЕКАН
L4BN		FL	2 (D/E)				S2	83	2248	ДИ-n-БУТИЛ-АМИН
ПРЕВОЗ ЗАБРАЊЕН									2249	ДИХЛОРДИМЕТИЛ-ЕТАР, СИМЕТРИЧНИ
SGAH L4BH	TU15 TE19	AT	2 (D/E)	V11		CV13 CV28	S9 S19	60	2250	ДИХЛОРФЕНИЛИЗО-ЦИЈАНАТИ
LGBF		FL	2 (D/E)	V8			S2 S4 S20	339	2251	БИЦИКЛО-[2,2,1]-ХЕПТА-2,5-ДИЕН, СТАБИЛИЗОВАН (НОРБОРНАН-2,5-ДИЕН, СТАБИЛИЗОВАН)

UN број	Назив и опис	Класа	Класификациони кôд	Група паковања	Ознаке опасности	Посебне одредбе	Ограничене количине		Амбалажа			Пренос. цист. и конт. за робу у рас. ст.	
									Упутства за паковање	Посебне одредбе за паковање	Одредбе за заједничко паковање	Упутства	Посебне одредбе
	3.1.2	2.2	2.2	2.1.1.3	5.2.2	3.3	3.4	3.5.1.2	4.1.4	4.1.4	4.1.10	4.2.5.2 7.3.2	4.2.5.3
(1)	(2)	(3a)	(3b)	(4)	(5)	(6)	(7a)	(7b)	(8)	(9a)	(9b)	(10)	(11)
2252	1,2-ДИМЕТОКСИ-ЕТАН	3	F1	II	3		1 L	E2	P001 IBC02 R001		MP19	T4	TP1
2253	N,N-ДИМЕТИЛ-АНИЛИН	6.1	T1	II	6.1		100 ml	E4	P001 IBC02		MP15	T7	TP2
2254	ШИБИЦЕ, МИНЕРСКЕ	4.1	F1	III	4.1	293	5 kg	E0	P407 R001		MP11		
2256	ЦИКЛОХЕКСЕН	3	F1	II	3		1 L	E2	P001 IBC02 R001		MP19	T4	TP1
2257	КАЛИЈУМ	4.3	W2	I	4.3		0	E0	P403 IBC04		MP2	T9	TP7 TP33
2258	1,2-ПРОПИЛЕНДИ-АМИН	8	CF1	II	8 +3		1 L	E2	P001 IBC02		MP15	T7	TP2
2259	ТРИЕТИЛ-ЕНТЕТРАМИН	8	C7	II	8		1 L	E2	P001 IBC02		MP15	T7	TP2
2260	ТРИПРОПИЛАМИН	3	FC	III	3 +8		5 L	E1	P001 IBC03 R001		MP19	T4	TP1
2261	КСИЛЕНОЛИ, ЧВРСТИ	6.1	T2	II	6.1		500 g	E4	P002 IBC08	B4	MP10	T3	TP33
2262	ДИМЕТИЛ-КАРБАМОИЛ-ХЛОРИД	8	C3	II	8		1 L	E2	P001 IBC02		MP15	T7	TP2
2263	(ДИМЕТИЛ)ЦИКЛО-ХЕКСАНИ	3	F1	II	3		1 L	E2	P001 IBC02 R001		MP19	T4	TP1
2264	N,N-ДИМЕТИЛЦИКЛО-ХЕКСИЛАМИН	8	CF1	II	8 +3		1 L	E2	P001 IBC02		MP15	T7	TP2
2265	N,N-ДИМЕТИЛ-ФОРМАМИД	3	F1	III	3		5 L	E1	P001 IBC03 LP01 R001		MP19	T2	TP2
2266	ДИМЕТИЛ-N-ПРОПИЛАМИН	3	FC	II	3 +8		1 L	E2	P001 IBC02		MP19	T7	TP2
2267	ДИМЕТИЛТИОФОСФОРИЛ-ХЛОРИД	6.1	TC1	II	6.1 +8		100 ml	E4	P001 IBC02		MP15	T7	TP2
2269	3,3'-ИМИНОБИСПРОПИЛАМИН	8	C7	III	8		5 L	E1	P001 IBC03 LP01 R001		MP19	T4	TP2
2270	ЕТИЛАМИН, ВОДЕНИ РАСТВОР са концентрацијом етиламина не мањом од 50% и не већом од 70%	3	FC	II	3 +8		1 L	E2	P001 IBC02		MP19	T7	TP1
2271	ЕТИЛАМИЛКЕТОН	3	F1	III	3		5 L	E1	P001 IBC03 LP01 R001		MP19	T2	TP1
2272	N-ЕТИЛАНИЛИН	6.1	T1	III	6.1		5 L	E1	P001 IBC03 LP01 R001		MP19	T4	TP1
2273	2-ЕТИЛАНИЛИН	6.1	T1	III	6.1		5 L	E1	P001 IBC03 LP01 R001		MP19	T4	TP1
2274	N-ЕТИЛ-N-БЕНЗИЛАНИЛИН	6.1	T1	III	6.1		5 L	E1	P001 IBC03 LP01 R001		MP19	T4	TP1
2275	2-ЕТИЛБУТАНОЛ	3	F1	III	3		5 L	E1	P001 IBC03 LP01 R001		MP19	T2	TP1
2276	2-ЕТИЛ-ХЕКСИЛАМИН	3	FC	III	3 +8		5 L	E1	P001 IBC03 R001		MP19	T4	TP1
2277	ЕТИЛМЕТАКРИЛАТ, СТАБИЛИЗОВАН	3	F1	II	3	386 676	1 L	E2	P001 IBC02 R001		MP19	T4	TP1
2278	n-ХЕПТЕН	3	F1	II	3		1 L	E2	P001 IBC02 R001		MP19	T4	TP1
2279	ХЕКСАХЛОР-БУТАДИЕН	6.1	T1	III	6.1		5 L	E1	P001 IBC03 LP01 R001		MP19	T4	TP1

Министарство грађевинарства, саобраћаја и инфраструктуре, Одсек за транспорт опасне робе, tor@mgsi.gov.rs

ADR цистерне		Изузеће за превоз у цист.	Транспортна категорија (Кôдови за ограничења за тунеле)	Посебне одредбе за превоз				Број за означавање опасности	УН број	Назив и опис
Кôд цистерне	Посебне одредбе			Комади	Роба у расутом стању	Утовар, истовар и руковање	Транспортне радње			
4.3	4.3.5, 6.8.4	9.1.1.2	1.1.3.6 (8.6)	7.2.4	7.3.3	7.5.11	8.5	5.3.2.3		3.1.2
(12)	(13)	(14)	(15)	(16)	(17)	(18)	(19)	(20)	(1)	(2)
LGBF		FL	2 (D/E)				S2 S20	33	2252	1,2-ДИМЕТОКСИ-ЕТАН
L4BH	TU15 TE19	AT	2 (D/E)			CV13 CV28	S9 S19	60	2253	N,N-ДИМЕТИЛ-АНИЛИН
			4 (E)						2254	ШИБИЦЕ, МИНЕРСКЕ
LGBF		FL	2 (D/E)				S2 S20	33	2256	ЦИКЛОХЕКСЕН
L10BN(+)	TU1 TE5 TT3 TM2	AT	1 (B/E)	V1		CV23	S20	X423	2257	КАЛИЈУМ
L4BN		FL	2 (D/E)				S2	83	2258	1,2-ПРОПИЛЕНДИ-АМИН
L4BN		AT	2 (E)					80	2259	ТРИЕТИЛ-ЕНТЕТРАМИН
L4BN		FL	3 (D/E)	V12			S2	38	2260	ТРИПРОПИЛАМИН
SGAH L4BH	TU15 TE19	AT	2 (D/E)	V11		CV13 CV28	S9 S19	60	2261	КСИЛЕНОЛИ, ЧВРСТИ
L4BN		AT	2 (E)					80	2262	ДИМЕТИЛ-КАРБАМОИЛ-ХЛОРИД
LGBF		FL	2 (D/E)				S2 S20	33	2263	(ДИМЕТИЛ)ЦИКЛО-ХЕКСАНИ
L4BN		FL	2 (D/E)				S2	83	2264	N,N-ДИМЕТИЛЦИКЛО-ХЕКСИЛАМИН
LGBF		FL	3 (D/E)	V12			S2	30	2265	N,N-ДИМЕТИЛ-ФОРМАМИД
L4BH		FL	2 (D/E)				S2 S20	338	2266	ДИМЕТИЛ-N-ПРОПИЛАМИН
L4BH	TU15 TE19	AT	2 (D/E)			CV13 CV28	S9 S19	68	2267	ДИМЕТИЛТИОФОСФОРИЛ-ХЛОРИД
L4BN		AT	3 (E)	V12				80	2269	3,3'-ИМИНОБИСПРОПИЛАМИН
L4BH		FL	2 (D/E)				S2 S20	338	2270	ЕТИЛАМИН, ВОДЕНИ РАСТВОР са концентрацијом етиламина не мањом од 50% и не већом од 70%
LGBF		FL	3 (D/E)	V12			S2	30	2271	ЕТИЛАМИЛКЕТОН
L4BH	TU15 TE19	AT	2 (E)	V12		CV13 CV28	S9	60	2272	N-ЕТИЛАНИЛИН
L4BH	TU15 TE19	AT	2 (E)	V12		CV13 CV28	S9	60	2273	2-ЕТИЛАНИЛИН
L4BH	TU15 TE19	AT	2 (E)	V12		CV13 CV28	S9	60	2274	N-ЕТИЛ-N-БЕНЗИЛАНИЛИН
LGBF		FL	3 (D/E)	V12			S2	30	2275	2-ЕТИЛБУТАНОЛ
L4BN		FL	3 (D/E)	V12			S2	38	2276	2-ЕТИЛ-ХЕКСИЛАМИН
LGBF		FL	2 (D/E)	V8			S2 S4 S20	339	2277	ЕТИЛМЕТАКРИЛАТ, СТАБИЛИЗОВАН
LGBF		FL	2 (D/E)				S2 S20	33	2278	n-ХЕПТЕН
L4BH	TU15 TE19	AT	2 (E)	V12		CV13 CV28	S9	60	2279	ХЕКСАХЛОР-БУТАДИЕН

UN број	Назив и опис	Класа	Класификациони кôд	Група паковања	Лисници опасности	Посебне одредбе	Ограничене и изузете количине		Амбалажа			Прен. цист. и конт. за робу у рас. ст.	
									Упутства за паковање	Посебне одредбе за паковање	Одредбе за заједничко паковање	Упутства	Посебне одредбе
	3.1.2	2.2	2.2	2.1.1.3	5.2.2	3.3	3.4	3.5.1.2	4.1.4	4.1.4	4.1.10	4.2.5.2 7.3.2	4.2.5.3
(1)	(2)	(3a)	(3b)	(4)	(5)	(6)	(7a)	(7b)	(8)	(9a)	(9b)	(10)	(11)
2280	ХЕКСАМЕТИЛЕНДИАМИН, ЧВРСТ	8	C8	III	8		5 kg	E1	P002 IBC08 LP02 R001	B3	MP10	T1	TP33
2281	ХЕКСАМЕТИЛЕНДИ-ИЗОЦИЈАНАТ	6.1	T1	II	6.1		100 ml	E4	P001 IBC02		MP15	T7	TP2
2282	ХЕКСАНОЛИ	3	F1	III	3		5 L	E1	P001 IBC03 LP01 R001		MP19	T2	TP1
2283	ИЗО-БУТИЛ-МЕТАКРИЛАТ, СТАБИЛИЗОВАН	3	F1	III	3	386 676	5 L	E1	P001 IBC03 LP01 R001		MP19	T2	TP1
2284	ИЗОБУТИРОНИТРИЛ	3	FT1	II	3 +6.1		1 L	E2	P001 IBC02		MP19	T7	TP2
2285	ИЗОЦИЈАНАТБЕНЗОТРИФЛУОРИДИ	6.1	TF1	II	6.1 +3		100 ml	E4	P001 IBC02		MP15	T7	TP2
2286	ПЕНТАМЕТИЛ-ХЕПТАН	3	F1	III	3		5 L	E1	P001 IBC03 LP01 R001		MP19	T2	TP1
2287	ИЗОХЕПТЕНИ	3	F1	II	3		1 L	E2	P001 IBC02 R001		MP19	T4	TP1
2288	ИЗОХЕКСЕНИ	3	F1	II	3		1 L	E2	P001 IBC02 R001	B8	MP19	T11	TP1
2289	ИЗОФОРОНДИАМИН	8	C7	III	8		5 L	E1	P001 IBC03 LP01 R001		MP19	T4	TP1
2290	ИЗОФОРОНДИ-ИЗОЦИЈАНАТ	6.1	T1	III	6.1		5 L	E1	P001 IBC03 LP01 R001		MP19	T4	TP2
2291	ЈЕДИЊЕЊЕ ОЛОВА РАСТВОРНО, Н.Д.Н.	6.1	T5	III	6.1	199 274 535	5 kg	E1	P002 IBC08 LP02 R001	B3	MP10	T1	TP33
2293	4-МЕТОКСИ-4-МЕТИЛПЕНТАН-2-ОН	3	F1	III	3		5 L	E1	P001 IBC03 LP01 R001		MP19	T2	TP1
2294	N-МЕТИЛАНИЛИН	6.1	T1	III	6.1		5 L	E1	P001 IBC03 LP01 R001		MP19	T4	TP1
2295	МЕТИЛХЛОР-АЦЕТАТ	6.1	TF1	I	6.1 +3		0	E0	P001		MP8 MP17	T14	TP2
2296	МЕТИЛЦИКЛО-ХЕКСАН	3	F1	II	3		1 L	E2	P001 IBC02 R001		MP19	T4	TP1
2297	МЕТИЛЦИКЛО-ХЕКСАНОН	3	F1	III	3		5 L	E1	P001 IBC03 LP01 R001		MP19	T2	TP1
2298	МЕТИЛЦИКЛО-ПЕНТАН	3	F1	II	3		1 L	E2	P001 IBC02 R001		MP19	T4	TP1
2299	МЕТИЛДИХЛОР-АЦЕТАТ	6.1	T1	III	6.1		5 L	E1	P001 IBC03 LP01 R001		MP19	T4	TP1
2300	2-МЕТИЛ-5-ЕТИЛПИРИДИН	6.1	T1	III	6.1		5 L	E1	P001 IBC03 LP01 R001		MP19	T4	TP1
2301	2-МЕТИЛФУРАН	3	F1	II	3		1 L	E2	P001 IBC02 R001		MP19	T4	TP1
2302	5-МЕТИЛХЕКСАН-2-ОН	3	F1	III	3		5 L	E1	P001 IBC03 LP01 R001		MP19	T2	TP1

ADR цистерне		Возила за превоз у цист.	Транспортна категорија (Кôдови за ограничења за тунеле)	Посебне одредбе за превоз				Број за означавање опасности	УН број	Назив и опис
Кôд цистерне	Посебне одредбе			Комади	Роба у расутом стању	Утовар, истовар и руковање	Транспортне радње			
4.3	4.3.5, 6.8.4	9.1.1.2	1.1.3.6 (8.6)	7.2.4	7.3.3	7.5.11	8.5	5.3.2.3		3.1.2
(12)	(13)	(14)	(15)	(16)	(17)	(18)	(19)	(20)	(1)	(2)
SGAV L4BN		AT	3 (E)		VC1 VC2 AP7			80	2280	ХЕКСАМЕТИЛЕНДИАМИН, ЧВРСТ
L4BH	TU15 TE19	AT	2 (D/E)			CV13 CV28	S9 S19	60	2281	ХЕКСАМЕТИЛЕНДИ-ИЗОЦИЈАНАТ
LGBF		FL	3 (D/E)	V12			S2	30	2282	ХЕКСАНОЛИ
LGBF		FL	3 (D/E)	V8 V12			S2 S4	39	2283	ИЗО-БУТИЛ-МЕТАКРИЛАТ, СТАБИЛИЗОВАН
L4BH	TU15	FL	2 (D/E)			CV13 CV28	S2 S19	336	2284	ИЗОБУТИРОНИТРИЛ
L4BH	TU15 TE19	FL	2 (D/E)			CV13 CV28	S2 S9 S19	63	2285	ИЗОЦИЈАНАТБЕНЗОТРИФЛУОРИДИ
LGBF		FL	3 (D/E)	V12			S2	30	2286	ПЕНТАМЕТИЛ-ХЕПТАН
LGBF		FL	2 (D/E)				S2 S20	33	2287	ИЗОХЕПТЕНИ
LGBF		FL	2 (D/E)				S2 S20	33	2288	ИЗОХЕКСЕНИ
L4BN		AT	3 (E)	V12				80	2289	ИЗОФОРОНДИАМИН
L4BH	TU15 TE19	AT	2 (E)	V12		CV13 CV28	S9	60	2290	ИЗОФОРОНДИ-ИЗОЦИЈАНАТ
SGAH L4BH	TU15 TE19	AT	2 (E)		VC1 VC2 AP7	CV13 CV28	S9	60	2291	ЈЕДИЊЕЊЕ ОЛОВА РАСТВОРНО, Н.Д.Н.
LGBF		FL	3 (D/E)	V12			S2	30	2293	4-МЕТОКСИ-4-МЕТИЛПЕНТАН-2-ОН
L4BH	TU15 TE19	AT	2 (E)	V12		CV13 CV28	S9	60	2294	N-МЕТИЛАНИЛИН
L10CH	TU14 TU15 TE19 TE21	FL	1 (C/D)			CV1 CV13 CV28	S2 S9 S14	663	2295	МЕТИЛХЛОР-АЦЕТАТ
LGBF		FL	2 (D/E)				S2 S20	33	2296	МЕТИЛЦИКЛО-ХЕКСАН
LGBF		FL	3 (D/E)	V12			S2	30	2297	МЕТИЛЦИКЛО-ХЕКСАНОН
LGBF		FL	2 (D/E)				S2 S20	33	2298	МЕТИЛЦИКЛО-ПЕНТАН
L4BH	TU15 TE19	AT	2 (E)	V12		CV13 CV28	S9	60	2299	МЕТИЛДИХЛОР-АЦЕТАТ
L4BH	TU15 TE19	AT	2 (E)	V12		CV13 CV28	S9	60	2300	2-МЕТИЛ-5-ЕТИЛПИРИДИН
LGBF		FL	2 (D/E)				S2 S20	33	2301	2-МЕТИЛФУРАН
LGBF		FL	3 (D/E)	V12			S2	30	2302	5-МЕТИЛХЕКСАН-2-ОН

UN број	Назив и опис	Класа	Класи-фикаци-они кôд	Група паковања	Ознаке опасности	Посебне одредбе	Ограничене и изузете количине		Амбалажа			Пренос. цист. и конт. за робу у рас. ст.	
									Упутства за паковање	Посебне одредбе за паковање	Одредбе за заједничко паковање	Упутства	Посебне одредбе
	3.1.2	2.2	2.2	2.1.1.3	5.2.2	3.3	3.4	3.5.1.2	4.1.4	4.1.4	4.1.10	4.2.5.2 7.3.2	4.2.5.3
(1)	(2)	(3a)	(3b)	(4)	(5)	(6)	(7a)	(7b)	(8)	(9a)	(9b)	(10)	(11)
2303	ИЗОПРОПЕНИЛ-БЕНЗЕН	3	F1	III	3		5 L	E1	P001 IBC03 LP01 R001		MP19	T2	TP1
2304	НАФТАЛЕН, РАСТОПЉЕН	4.1	F2	III	4.1	536	0	E0				T1	TP3
2305	НИТРОБЕНЗЕН-СУЛФОНСКА КИСЕЛИНА	8	C4	II	8		1 kg	E2	P002 IBC08	B4	MP10	T3	TP33
2306	НИТРОБЕНЗО-ТРИФЛУОРИДИ, ТЕЧНИ	6.1	T1	II	6.1		100 ml	E4	P001 IBC02		MP15	T7	TP2
2307	3-НИТРО-4-ХЛОРБЕНЗОТРИФЛУОРИД	6.1	T1	II	6.1		100 ml	E4	P001 IBC02		MP10	T7	TP2
2308	НИТРОЗИЛ-СУМПОРНА КИСЕЛИНА, ТЕЧНА	8	C1	II	8		1 L	E2	P001 IBC02		MP15	T8	TP2
2309	ОКТАДИЕНИ	3	F1	II	3		1 L	E2	P001 IBC02 R001		MP19	T4	TP1
2310	ПЕНТАН-2,4-ДИОН	3	FT1	III	3 +6.1		5 L	E1	P001 IBC03 R001		MP19	T4	TP1
2311	ФЕНЕТИДИНИ	6.1	T1	III	6.1	279	5 L	E1	P001 IBC03 LP01 R001		MP19	T4	TP1
2312	ФЕНОЛ, РАСТОПЉЕН	6.1	T1	II	6.1		0	E0				T7	TP3
2313	ПИКОЛИНИ	3	F1	III	3		5 L	E1	P001 IBC03 LP01 R001		MP19	T4	TP1
2315	ПОЛИХЛОРОВАНИ БИФЕНИЛИ, ТЕЧНИ	9	M2	II	9	305	1 L	E2	P906 IBC02		MP15	T4	TP1
2316	НАТРИЈУМБАКАР-ЦИЈАНИД, ЧВРСТ	6.1	T5	I	6.1		0	E5	P002 IBC07		MP18	T6	TP33
2317	НАТРИЈУМБАКАР-ЦИЈАНИД, РАСТВОР	6.1	T4	I	6.1		0	E5	P001		MP8 MP17	T14	TP2
2318	НАТРИЈУМ-ХИДРОСУЛФИД са мање од 25% кристалне воде	4.2	S4	II	4.2	504	0	E2	P410 IBC06		MP14	T3	TP33
2319	ТЕРПЕНТИН, Н.Д.Н.	3	F1	III	3		5 L	E1	P001 IBC03 LP01 R001		MP19	T4	TP1 TP29
2320	ТЕТРАЕТИЛЕН-ПЕНТАМИН	8	C7	III	8		5 L	E1	P001 IBC03 LP01 R001		MP19	T4	TP1
2321	ТРИХЛОРБЕНЗЕНИ, ТЕЧНИ	6.1	T1	III	6.1		5 L	E1	P001 IBC03 LP01 R001		MP19	T4	TP1
2322	ТРИХЛОРБУТЕН	6.1	T1	II	6.1		100 ml	E4	P001 IBC02		MP15	T7	TP2
2323	ТРИЕТИЛФОСФИТ	3	F1	III	3		5 L	E1	P001 IBC03 LP01 R001		MP19	T2	TP1
2324	ТРИ-ИЗО-БУТИЛЕН	3	F1	III	3		5 L	E1	P001 IBC03 LP01 R001		MP19	T4	TP1
2325	1,3,5-ТРИМЕТИЛ-БЕНЗЕН	3	F1	III	3		5 L	E1	P001 IBC03 LP01 R001		MP19	T2	TP1
2326	ТРИМЕТИЛЦИКЛО-ХЕКСИЛАМИН	8	C7	III	8		5 L	E1	P001 IBC03 LP01 R001		MP19	T4	TP1
2327	ТРИМЕТИЛХЕКСА-МЕТИЛЕНДИАМИНИ	8	C7	III	8		5 L	E1	P001 IBC03 LP01 R001		MP19	T4	TP1

Министарство грађевинарства, саобраћаја и инфраструктуре, Одсек за транспорт опасне робе, tor@mgsi.gov.rs

ADR цистерне		Возила на превоз у цист.	Транспортна категорија (Кôдови за ограничења за тунеле)	Посебне одредбе за превоз				Број за означавање опасности	УН број	Назив и опис
Кôд цистерне	Посебне одредбе			Комади	Роба у расутом стању	Утовар, истовар и руковање	Транспортне радње			
4.3	4.3.5, 6.8.4	9.1.1.2	1.1.3.6 (8.6)	7.2.4	7.3.3	7.5.11	8.5	5.3.2.3		3.1.2
(12)	(13)	(14)	(15)	(16)	(17)	(18)	(19)	(20)	(1)	(2)
LGBF		FL	3 (D/E)	V12			S2	30	2303	ИЗОПРОПЕНИЛ-БЕНЗЕН
LGBV	TU27 TE4 TE6	AT	3 (E)					44	2304	НАФТАЛЕН, РАСТОПЉЕН
SGAN L4BN		AT	2 (E)	V11				80	2305	НИТРОБЕНЗЕН-СУЛФОНСКА КИСЕЛИНА
L4BH	TU15 TE19	AT	2 (D/E)			CV13 CV28	S9 S19	60	2306	НИТРОБЕНЗО-ТРИФЛУОРИДИ, ТЕЧНИ
L4BH	TU15 TE19	AT	2 (D/E)			CV13 CV28	S9 S19	60	2307	3-НИТРО-4-ХЛОРБЕНЗОТРИФЛУОРИД
L4BN		AT	2 (E)					X80	2308	НИТРОЗИЛ-СУМПОРНА КИСЕЛИНА, ТЕЧНА
LGBF		FL	2 (D/E)				S2 S20	33	2309	ОКТАДИЕНИ
L4BH	TU15	FL	3 (D/E)	V12		CV13 CV28	S2	36	2310	ПЕНТАН-2,4-ДИОН
L4BH	TU15 TE19	AT	2 (E)	V12		CV13 CV28	S9	60	2311	ФЕНЕТИДИНИ
L4BH	TU15 TE19	AT	0 (D/E)			CV13	S9 S19	60	2312	ФЕНОЛ, РАСТОПЉЕН
LGBF		FL	3 (D/E)	V12			S2	30	2313	ПИКОЛИНИ
L4BH	TU15	AT	0 (D/E)		VC1 VC2 AP9	CV1 CV13 CV28	S19	90	2315	ПОЛИХЛОРОВАНИ БИФЕНИЛИ, ТЕЧНИ
S10AH	TU15 TE19	AT	1 (C/E)	V10		CV1 CV13 CV28	S9 S14	66	2316	НАТРИЈУМБАКАР-ЦИЈАНИД, ЧВРСТ
L10CH	TU14 TU15 TE19 TE21	AT	1 (C/E)			CV1 CV13 CV28	S9 S14	66	2317	НАТРИЈУМБАКАР-ЦИЈАНИД, РАСТВОР
SGAN		AT	2 (D/E)	V1				40	2318	НАТРИЈУМ-ХИДРОСУЛФИД са мање од 25% кристалне воде
LGBF		FL	3 (D/E)	V12			S2	30	2319	ТЕРПЕНТИН, Н.Д.Н.
L4BN		AT	3 (E)	V12				80	2320	ТЕТРАЕТИЛЕН-ПЕНТАМИН
L4BH	TU15 TE19	AT	2 (E)	V12		CV13 CV28	S9	60	2321	ТРИХЛОРБЕНЗЕНИ, ТЕЧНИ
L4BH	TU15 TE19	AT	2 (D/E)			CV13 CV28	S9 S19	60	2322	ТРИХЛОРБУТЕН
LGBF		FL	3 (D/E)	V12			S2	30	2323	ТРИЕТИЛФОСФИТ
LGBF		FL	3 (D/E)	V12			S2	30	2324	ТРИ-ИЗО-БУТИЛЕН
LGBF		FL	3 (D/E)	V12			S2	30	2325	1,3,5-ТРИМЕТИЛ-БЕНЗЕН
L4BN		AT	3 (E)	V12				80	2326	ТРИМЕТИЛЦИКЛО-ХЕКСИЛАМИН
L4BN		AT	3 (E)	V12				80	2327	ТРИМЕТИЛХЕКСА-МЕТИЛЕНДИАМИНИ

Министарство грађевинарства, саобраћаја и инфраструктуре, Одсек за транспорт опасне робе, tor@mgsi.gov.rs

UN број	Назив и опис	Класа	Класи-фикациони кôд	Група паковања	Ознаке опасности	Посебне одредбе	Ограничене количине		Амбалажа			Пренос. цист. и конт. за робу у рас. ст.	
									Упутства за паковање	Посебне одредбе за паковање	Одредбе за заједничко паковање	Упутства	Посебне одредбе
	3.1.2	2.2	2.2	2.1.1.3	5.2.2	3.3	3.4	3.5.1.2	4.1.4	4.1.4	4.1.10	4.2.5.2 7.3.2	4.2.5.3
(1)	(2)	(3a)	(3b)	(4)	(5)	(6)	(7a)	(7b)	(8)	(9a)	(9b)	(10)	(11)
2328	ТРИМЕТИЛХЕКСАМЕТИЛЕН-ДИ-ИЗОЦИЈАНАТ (и смеше изомера)	6.1	T1	III	6.1		5 L	E1	P001 IBC03 LP01 R001		MP19	T4	TP2
2329	ТРИМЕТИЛФОСФИТ	3	F1	III	3		5 L	E1	P001 IBC03 LP01 R001		MP19	T2	TP1
2330	УНДЕКАН	3	F1	III	3		5 L	E1	P001 IBC03 LP01 R001		MP19	T2	TP1
2331	ЦИНКХЛОРИД, БЕЗВОДНИ	8	C2	III	8		5 kg	E1	P002 IBC08 LP02 R001	B3	MP10	T1	TP33
2332	АЦЕТАЛДЕХИ-ДОКСИМ	3	F1	III	3		5 L	E1	P001 IBC03 LP01 R001		MP19	T4	TP1
2333	АЛИЛАЦЕТАТ	3	FT1	II	3 +6.1		1 L	E2	P001 IBC02		MP19	T7	TP1
2334	АЛИЛАМИН	6.1	TF1	I	6.1 +3	354	0	E0	P602		MP8 MP17	T20	TP2
2335	АЛИЛЕТИЛЕТАР	3	FT1	II	3 +6.1		1 L	E2	P001 IBC02		MP19	T7	TP1
2336	АЛИЛФОРМИЈАТ	3	FT1	I	3 +6.1		0	E0	P001		MP7 MP17	T14	TP2
2337	ФЕНИЛМЕРКАПТАН	6.1	TF1	I	6.1 +3	354	0	E0	P602		MP8 MP17	T20	TP2
2338	БЕНЗОТРИФЛУОРИД	3	F1	II	3		1 L	E2	P001 IBC02 R001		MP19	T4	TP1
2339	2-БРОМБУТАН	3	F1	II	3		1 L	E2	P001 IBC02 R001		MP19	T4	TP1
2340	2-БРОМЕТИЛ-ЕТИЛЕТАР	3	F1	II	3		1 L	E2	P001 IBC02 R001		MP19	T4	TP1
2341	1-БРОМ-3-МЕТИЛБУТАН	3	F1	III	3		5 L	E1	P001 IBC03 LP01 R001		MP19	T2	TP1
2342	БРОММЕТИЛ-ПРОПАН	3	F1	II	3		1 L	E2	P001 IBC02 R001		MP19	T4	TP1
2343	2-БРОМПЕНТАН	3	F1	II	3		1 L	E2	P001 IBC02 R001		MP19	T4	TP1
2344	БРОМПРОПАНИ	3	F1	II	3		1 L	E2	P001 IBC02 R001		MP19	T4	TP1
2344	БРОМПРОПАНИ	3	F1	III	3		5 L	E1	P001 IBC03 LP01 R001		MP19	T2	TP1
2345	3-БРОМПРОПИН	3	F1	II	3		1 L	E2	P001 IBC02 R001		MP19	T4	TP1
2346	БУТАНДИОН	3	F1	II	3		1 L	E2	P001 IBC02 R001		MP19	T4	TP1
2347	БУТИЛМЕРКАПТАН	3	F1	II	3		1 L	E2	P001 IBC02 R001		MP19	T4	TP1
2348	БУТИЛАКРИЛАТИ, СТАБИЛИЗОВАНИ	3	F1	III	3	386 676	5 L	E1	P001 IBC03 LP01 R001		MP19	T2	TP1
2350	БУТИЛМЕТИЛЕТАР	3	F1	II	3		1 L	E2	P001 IBC02 R001		MP19	T4	TP1
2351	БУТИЛНИТРИТИ	3	F1	II	3		1 L	E2	P001 IBC02 R001		MP19	T4	TP1

Министарство грађевинарства, саобраћаја и инфраструктуре, Одсек за транспорт опасне робе, tor@mgsi.gov.rs

ADR цистерне		Возила за превоз у цист.	Транспортна категорија (Кôдови за ограничења за тунеле)	Посебне одредбе за превоз				Број за означавање опасности	УН број	Назив и опис
Кôд цистерне	Посебне одредбе			Комади	Роба у расутом стању	Утовар, истовар и руковање	Транспортне радње			
4.3	4.3.5, 6.8.4	9.1.1.2	1.1.3.6 (8.6)	7.2.4	7.3.3	7.5.11	8.5	5.3.2.3		3.1.2
(12)	(13)	(14)	(15)	(16)	(17)	(18)	(19)	(20)	(1)	(2)
L4BH	TU15 TE19	AT	2 (E)	V12		CV13 CV28	S9	60	2328	ТРИМЕТИЛХЕКСАМЕТИЛЕН-ДИ-ИЗОЦИЈАНАТ (и смеше изомера)
LGBF		FL	3 (D/E)	V12			S2	30	2329	ТРИМЕТИЛФОСФИТ
LGBF		FL	3 (D/E)	V12			S2	30	2330	УНДЕКАН
SGAV		AT	3 (E)		VC1 VC2 AP7			80	2331	ЦИНКХЛОРИД, БЕЗВОДНИ
LGBF		FL	3 (D/E)	V12			S2	30	2332	АЦЕТАЛДЕХИ-ДОКСИМ
L4BH	TU15	FL	2 (D/E)			CV13 CV28	S2 S19	336	2333	АЛИЛАЦЕТАТ
L10CH	TU14 TU15 TE19 TE21	FL	1 (C/D)			CV1 CV13 CV28	S2 S9 S14	663	2334	АЛИЛАМИН
L4BH	TU15	FL	2 (D/E)			CV13 CV28	S2 S19	336	2335	АЛИЛЕТИЛЕТАР
L10CH	TU14 TU15 TE21	FL	1 (C/E)			CV13 CV28	S2 S22	336	2336	АЛИЛФОРМИЈАТ
L10CH	TU14 TU15 TE19 TE21	FL	1 (C/D)			CV1 CV13 CV28	S2 S9 S14	663	2337	ФЕНИЛМЕРКАПТАН
LGBF		FL	2 (D/E)				S2 S20	33	2338	БЕНЗОТРИФЛУОРИД
LGBF		FL	2 (D/E)				S2 S20	33	2339	2-БРОМБУТАН
LGBF		FL	2 (D/E)				S2 S20	33	2340	2-БРОМЕТИЛ-ЕТИЛЕТАР
LGBF		FL	3 (D/E)	V12			S2	30	2341	1-БРОМ-3-МЕТИЛБУТАН
LGBF		FL	2 (D/E)				S2 S20	33	2342	БРОММЕТИЛ-ПРОПАН
LGBF		FL	2 (D/E)				S2 S20	33	2343	2-БРОМПЕНТАН
LGBF		FL	2 (D/E)				S2 S20	33	2344	БРОМПРОПАНИ
LGBF		FL	3 (D/E)	V12			S2	30	2344	БРОМПРОПАНИ
LGBF		FL	2 (D/E)				S2 S20	33	2345	3-БРОМПРОПИН
LGBF		FL	2 (D/E)				S2 S20	33	2346	БУТАНДИОН
LGBF		FL	2 (D/E)				S2 S20	33	2347	БУТИЛМЕРКАПТАН
LGBF		FL	3 (D/E)	V8 V12			S2 S4	39	2348	БУТИЛАКРИЛАТИ, СТАБИЛИЗОВАНИ
LGBF		FL	2 (D/E)				S2 S20	33	2350	БУТИЛМЕТИЛЕТАР
LGBF		FL	2 (D/E)				S2 S20	33	2351	БУТИЛНИТРИТИ

Министарство грађевинарства, саобраћаја и инфраструктуре, Одсек за транспорт опасне робе, tor@mgsi.gov.rs

UN број	Назив и опис	Класа	Класификациони кôд	Група паковања	Лисице опасности	Посебне одредбе	Ограничене и изузете количине		Амбалажа			Прен. цист. и конт. за робу у рас. ст.	
									Упутства за паковање	Посебне одредбе за паковање	Одредбе за заједничко паковање	Упутства	Посебне одредбе
	3.1.2	2.2	2.2	2.1.1.3	5.2.2	3.3	3.4	3.5.1.2	4.1.4	4.1.4	4.1.10	4.2.5.2 7.3.2	4.2.5.3
(1)	(2)	(3a)	(3b)	(4)	(5)	(6)	(7a)	(7b)	(8)	(9a)	(9b)	(10)	(11)
2351	БУТИЛНИТРИТИ	3	F1	III	3		5 L	E1	P001 IBC03 LP01 R001		MP19	T2	TP1
2352	БУТИЛВИНИЛЕТАР, СТАБИЛИЗОВАН	3	F1	II	3	386 676	1 L	E2	P001 IBC02 R001		MP19	T4	TP1
2353	БУТИРИЛ-ХЛОРИД	3	FC	II	3 +8		1 L	E2	P001 IBC02		MP19	T8	TP2
2354	ХЛОР-МЕТИЛЕТИЛЕТАР	3	FT1	II	3 +6.1		1 L	E2	P001 IBC02		MP19	T7	TP1
2356	2-ХЛОРПРОПАН	3	F1	I	3		0	E3	P001		MP7 MP17	T11	TP2
2357	ЦИКЛОХЕКСИЛ-АМИН	8	CF1	II	8 +3		1 L	E2	P001 IBC02		MP15	T7	TP2
2358	ЦИКЛО-ОКТАТЕТРАЕН	3	F1	II	3		1 L	E2	P001 IBC02 R001		MP19	T4	TP1
2359	ДИАЛИЛАМИН	3	FTC	II	3 +6.1 +8		1 L	E2	P001 IBC02		MP19	T7	TP1
2360	ДИАЛИЛЕТАР	3	FT1	II	3 +6.1		1 L	E2	P001 IBC02		MP19	T7	TP1
2361	ДИ-ИЗО-БУТИЛ-АМИН	3	FC	III	3 +8		5 L	E1	P001 IBC03 R001		MP19	T4	TP1
2362	1,1-ДИХЛОР-ЕТАН	3	F1	II	3		1 L	E2	P001 IBC02 R001		MP19	T4	TP1
2363	ЕТИЛМЕРКАПТАН	3	F1	I	3		0	E0	P001		MP7 MP17	T11	TP2
2364	n-ПРОПИЛБЕНЗЕН	3	F1	III	3		5 L	E1	P001 IBC03 LP01 R001		MP19	T2	TP1
2366	ДИЕТИЛКАРБОНАТ	3	F1	III	3		5 L	E1	P001 IBC03 LP01 R001		MP19	T2	TP1
2367	alfa-МЕТИЛ-ВАЛЕРАЛДЕХИД	3	F1	II	3		1 L	E2	P001 IBC02 R001		MP19	T4	TP1
2368	alfa-ПИНЕН	3	F1	III	3		5 L	E1	P001 IBC03 LP01 R001		MP19	T2	TP1
2370	1-ХЕКСЕН (ХЕКС-1-ЕН)	3	F1	II	3		1 L	E2	P001 IBC02 R001		MP19	T4	TP1
2371	ИЗОПЕНТЕНИ	3	F1	I	3		0	E3	P001		MP7 MP17	T11	TP2
2372	1,2-ДИ- (ДИМЕТИЛ-АМИНО) ЕТАН	3	F1	II	3		1 L	E2	P001 IBC02 R001		MP19	T4	TP1
2373	ДИЕТОКСИМЕТАН	3	F1	II	3		1 L	E2	P001 IBC02 R001		MP19	T4	TP1
2374	3,3-ДИЕТОКСИ-ПРОПЕН	3	F1	II	3		1 L	E2	P001 IBC02 R001		MP19	T4	TP1
2375	ДИЕТИЛСУЛФИД	3	F1	II	3		1 L	E2	P001 IBC02 R001		MP19	T7	TP1
2376	2,3-ДИХИДРОПИРАН	3	F1	II	3		1 L	E2	P001 IBC02 R001		MP19	T4	TP1
2377	1,1-ДИМЕТОКСИ-ЕТАН	3	F1	II	3		1 L	E2	P001 IBC02 R001		MP19	T7	TP1
2378	2-ДИМЕТИЛАМИНО-АЦЕТОНИТРИЛ	3	FT1	II	3 +6.1		1 L	E2	P001 IBC02		MP19	T7	TP1
2379	1,3-ДИМЕТИЛБУТИЛ-АМИН	3	FC	II	3 +8		1 L	E2	P001 IBC02		MP19	T7	TP1
2380	ДИМЕТИЛ-ДИЕТОКСИСИЛАН	3	F1	II	3		1 L	E2	P001 IBC02 R001		MP19	T4	TP1

Министарство грађевинарства, саобраћаја и инфраструктуре, Одсек за транспорт опасне робе, tor@mgsi.gov.rs

ADR цистерне		Изузеће за превоз у цист.	Транспортна категорија (Кôдови за ограничења за тунеле)	Посебне одредбе за превоз				Број за означавање опасности	УН број	Назив и опис
Кôд цистерне	Посебне одредбе			Комади	Роба у расутом стању	Утовар, истовар и руковање	Транспортне радње			
4.3	4.3.5, 6.8.4	9.1.1.2	1.1.3.6 (8.6)	7.2.4	7.3.3	7.5.11	8.5	5.3.2.3		3.1.2
(12)	(13)	(14)	(15)	(16)	(17)	(18)	(19)	(20)	(1)	(2)
LGBF		FL	3 (D/E)	V12			S2	30	2351	БУТИЛНИТРИТИ
LGBF		FL	2 (D/E)	V8			S2 S4 S20	339	2352	БУТИЛВИНИЛЕТАР, СТАБИЛИЗОВАН
L4BH		FL	2 (D/E)				S2 S20	338	2353	БУТИРИЛ-ХЛОРИД
L4BH	TU15	FL	2 (D/E)			CV13 CV28	S2 S19	336	2354	ХЛОР-МЕТИЛЕТИЛЕТАР
L4BN		FL	1 (D/E)				S2 S20	33	2356	2-ХЛОРПРОПАН
L4BN		FL	2 (D/E)				S2	83	2357	ЦИКЛОХЕКСИЛ-АМИН
LGBF		FL	2 (D/E)				S2 S20	33	2358	ЦИКЛО-ОКТАТЕТРАЕН
L4BH	TU15	FL	2 (D/E)			CV13 CV28	S2 S19	338	2359	ДИАЛИЛАМИН
L4BH	TU15	FL	2 (D/E)			CV13 CV28	S2 S19	336	2360	ДИАЛИЛЕТАР
L4BN		FL	3 (D/E)	V12			S2	38	2361	ДИ-ИЗО-БУТИЛ-АМИН
LGBF		FL	2 (D/E)				S2 S20	33	2362	1,1-ДИХЛОР-ЕТАН
L4BN		FL	1 (D/E)				S2 S20	33	2363	ЕТИЛМЕРКАПТАН
LGBF		FL	3 (D/E)	V12			S2	30	2364	n-ПРОПИЛБЕНЗЕН
LGBF		FL	3 (D/E)	V12			S2	30	2366	ДИЕТИЛКАРБОНАТ
LGBF		FL	2 (D/E)				S2 S20	33	2367	alfa-МЕТИЛ-ВАЛЕРАЛДЕХИД
LGBF		FL	3 (D/E)	V12			S2	30	2368	alfa-ПИНЕН
LGBF		FL	2 (D/E)				S2 S20	33	2370	1-ХЕКСЕН (ХЕКС-1-ЕН)
L4BN		FL	1 (D/E)				S2 S20	33	2371	ИЗОПЕНТЕНИ
LGBF		FL	2 (D/E)				S2 S20	33	2372	1,2-ДИ- (ДИМЕТИЛ-АМИНО) ЕТАН
LGBF		FL	2 (D/E)				S2 S20	33	2373	ДИЕТОКСИМЕТАН
LGBF		FL	2 (D/E)				S2 S20	33	2374	3,3-ДИЕТОКСИ-ПРОПЕН
LGBF		FL	2 (D/E)				S2 S20	33	2375	ДИЕТИЛСУЛФИД
LGBF		FL	2 (D/E)				S2 S20	33	2376	2,3-ДИХИДРОПИРАН
LGBF		FL	2 (D/E)				S2 S20	33	2377	1,1-ДИМЕТОКСИ-ЕТАН
L4BH	TU15	FL	2 (D/E)			CV13 CV28	S2 S19	336	2378	2-ДИМЕТИЛАМИНО-АЦЕТОНИТРИЛ
L4BH		FL	2 (D/E)				S2 S20	338	2379	1,3-ДИМЕТИЛБУТИЛ-АМИН
LGBF		FL	2 (D/E)				S2 S20	33	2380	ДИМЕТИЛ-ДИЕТОКСИСИЛАН

UN број	Назив и опис	Класа	Класи-фикаци-они кôд	Група паковања	Хазард-ност	Посебне одредбе	Ограничене количине		Амбалажа			Прен. цист. и конт. за робу у рас. ст.	
									Упутства за паковање	Посебне одредбе за паковање	Одредбе за заједничко паковање	Упутства	Посебне одредбе
	3.1.2	2.2	2.2	2.1.1.3	5.2.2	3.3	3.4	3.5.1.2	4.1.4	4.1.4	4.1.10	4.2.5.2 7.3.2	4.2.5.3
(1)	(2)	(3a)	(3b)	(4)	(5)	(6)	(7a)	(7b)	(8)	(9a)	(9b)	(10)	(11)
2381	ДИМЕТИЛ-ДИСУЛФИД	3	FT1	II	3 +6.1		1 L	E0	P001 IBC02		MP19	T7	TP2
2382	ДИМЕТИЛ-ХИДРАЗИН, СИМЕТРИЧАН	6.1	TF1	I	6.1 +3	354	0	E0	P602		MP8 MP17	T20	TP2
2383	ДИПРОПИЛАМИН	3	FC	II	3 +8		1 L	E2	P001 IBC02		MP19	T7	TP1
2384	ДИ-n-ПРОПИЛЕТЕР	3	F1	II	3		1 L	E2	P001 IBC02 R001		MP19	T4	TP1
2385	ЕТИЛИЗО-БУТИРАТ	3	F1	II	3		1 L	E2	P001 IBC02 R001		MP19	T4	TP1
2386	1-ЕТИЛПИПЕРИДИН	3	FC	II	3 +8		1 L	E2	P001 IBC02		MP19	T7	TP1
2387	ФЛУОРБЕНЗЕН	3	F1	II	3		1 L	E2	P001 IBC02 R001		MP19	T4	TP1
2388	ФЛУОРТОЛУЕНИ	3	F1	II	3		1 L	E2	P001 IBC02 R001		MP19	T4	TP1
2389	ФУРАН	3	F1	I	3		0	E3	P001		MP7 MP17	T12	TP2
2390	2-ЈОДБУТАН	3	F1	II	3		1 L	E2	P001 IBC02 R001		MP19	T4	TP1
2391	ЈОДМЕТИЛ-ПРОПАНИ	3	F1	II	3		1 L	E2	P001 IBC02 R001		MP19	T4	TP1
2392	ЈОДПРОПАНИ	3	F1	III	3		5 L	E1	P001 IBC03 LP01 R001		MP19	T2	TP1
2393	ИЗОБУТИЛ-ФОРМИЈАТ	3	F1	II	3		1 L	E2	P001 IBC02 R001		MP19	T4	TP1
2394	ИЗОБУТИЛ-ПРОПИОНАТ	3	F1	III	3		5 L	E1	P001 IBC03 LP01 R001		MP19	T2	TP1
2395	ИЗОБУТИРИЛ-ХЛОРИД	3	FC	II	3 +8		1 L	E2	P001 IBC02		MP19	T7	TP2
2396	МЕТАКРИЛ-АЛДЕХИД, СТАБИЛИЗОВАН	3	FT1	II	3 +6.1	386 676	1 L	E2	P001 IBC02		MP19	T7	TP1
2397	3-МЕТИЛБУТАН-2-ОН	3	F1	II	3		1 L	E2	P001 IBC02 R001		MP19	T4	TP1
2398	МЕТИЛ-terc-БУТИЛЕТАР	3	F1	II	3		1 L	E2	P001 IBC02 R001		MP19	T7	TP1
2399	1-МЕТИЛ-ПИПЕРИДИН	3	FC	II	3 +8		1 L	E2	P001 IBC02		MP19	T7	TP1
2400	МЕТИЛИЗОВАЛЕРАТ	3	F1	II	3		1 L	E2	P001 IBC02 R001		MP19	T4	TP1
2401	ПИПЕРИДИН	8	CF1	I	8 +3		0	E0	P001		MP8 MP17	T10	TP2
2402	ПРОПАНТИОЛИ	3	F1	II	3		1 L	E2	P001 IBC02 R001		MP19	T4	TP1
2403	ИЗОПРОПЕНИЛ-АЦЕТАТ	3	F1	II	3		1 L	E2	P001 IBC02 R001		MP19	T4	TP1
2404	ПРОПИОНИТРИЛ	3	FT1	II	3 +6.1		1 L	E0	P001 IBC02		MP19	T7	TP1
2405	ИЗОПРОПИЛ-БУТИРАТ	3	F1	III	3		5 L	E1	P001 IBC03 LP01 R001		MP19	T2	TP1
2406	ИЗОПРОПИЛИЗО-БУТИРАТ	3	F1	II	3		1 L	E2	P001 IBC02 R001		MP19	T4	TP1
2407	ИЗОПРОПИЛХЛОРФОРМИЈАТ	6.1	TFC	I	6.1 +3 +8	354	0	E0	P602		MP8 MP17		

ADR цистерне		Изузеће за превоз у цист.	Транспортна категорија (Кôдови за ограничења за тунеле)	Посебне одредбе за превоз				Број за означавање опасности	УН број	Назив и опис
Кôд цистерне	Посебне одредбе			Комади	Роба у расутом стању	Утовар, истовар и руковање	Транспортне радње			
4.3	4.3.5, 6.8.4	9.1.1.2	1.1.3.6 (8.6)	7.2.4	7.3.3	7.5.11	8.5	5.3.2.3		3.1.2
(12)	(13)	(14)	(15)	(16)	(17)	(18)	(19)	(20)	(1)	(2)
L4BH	TU15	FL	2 (D/E)			CV13 CV28	S2 S22	336	2381	ДИМЕТИЛ-ДИСУЛФИД
L10CH	TU14 TU15 TE19 TE21	FL	1 (C/D)			CV1 CV13 CV28	S2 S9 S14	663	2382	ДИМЕТИЛ-ХИДРАЗИН, СИМЕТРИЧАН
L4BH		FL	2 (D/E)				S2 S20	338	2383	ДИПРОПИЛАМИН
LGBF		FL	2 (D/E)				S2 S20	33	2384	ДИ-n-ПРОПИЛЕТЕР
LGBF		FL	2 (D/E)				S2 S20	33	2385	ЕТИЛИЗО-БУТИРАТ
L4BH		FL	2 (D/E)				S2 S20	338	2386	1-ЕТИЛПИПЕРИДИН
LGBF		FL	2 (D/E)				S2 S20	33	2387	ФЛУОРБЕНЗЕН
LGBF		FL	2 (D/E)				S2 S20	33	2388	ФЛУОРТОЛУЕНИ
L4BN		FL	1 (D/E)				S2 S20	33	2389	ФУРАН
LGBF		FL	2 (D/E)				S2 S20	33	2390	2-ЈОДБУТАН
LGBF		FL	2 (D/E)				S2 S20	33	2391	ЈОДМЕТИЛ-ПРОПАНИ
LGBF		FL	3 (D/E)	V12			S2	30	2392	ЈОДПРОПАНИ
LGBF		FL	2 (D/E)				S2 S20	33	2393	ИЗОБУТИЛ-ФОРМИЈАТ
LGBF		FL	3 (D/E)	V12			S2	30	2394	ИЗОБУТИЛ-ПРОПИОНАТ
L4BH		FL	2 (D/E)				S2 S20	338	2395	ИЗОБУТИРИЛ-ХЛОРИД
L4BH	TU15	FL	2 (D/E)	V8		CV13 CV28	S2 S4 S19	336	2396	МЕТАКРИЛ-АЛДЕХИД, СТАБИЛИЗОВАН
LGBF		FL	2 (D/E)				S2 S20	33	2397	3-МЕТИЛБУТАН-2-ОН
LGBF		FL	2 (D/E)				S2 S20	33	2398	МЕТИЛ-terc-БУТИЛЕТАР
L4BH		FL	2 (D/E)				S2 S20	338	2399	1-МЕТИЛ-ПИПЕРИДИН
LGBF		FL	2 (D/E)				S2 S20	33	2400	МЕТИЛИЗОВАЛЕРАТ
L10BH		FL	1 (D/E)				S2 S14	883	2401	ПИПЕРИДИН
LGBF		FL	2 (D/E)				S2 S20	33	2402	ПРОПАНТИОЛИ
LGBF		FL	2 (D/E)				S2 S20	33	2403	ИЗОПРОПЕНИЛ-АЦЕТАТ
L4BH	TU15	FL	2 (D/E)			CV13 CV28	S2 S19	336	2404	ПРОПИОНИТРИЛ
LGBF		FL	3 (D/E)	V12			S2	30	2405	ИЗОПРОПИЛ-БУТИРАТ
LGBF		FL	2 (D/E)				S2 S20	33	2406	ИЗОПРОПИЛИЗО-БУТИРАТ
			1 (D)			CV1 CV13 CV28	S2 S9 S14		2407	ИЗОПРОПИЛХЛОРФОРМИЈАТ

UN број	Назив и опис	Класа	Класи-фикаци-они кôд	Група паковања	Етикете опасности	Посебне одредбе	Ограничене количине		Амбалажа			Пренос. цист. и конт. за робу у рас. ст.	
									Упутства за паковање	Посебне одредбе за паковање	Одредбе за заједничко паковање	Упутства	Посебне одредбе
	3.1.2	2.2	2.2	2.1.1.3	5.2.2	3.3	3.4	3.5.1.2	4.1.4	4.1.4	4.1.10	4.2.5.2 7.3.2	4.2.5.3
(1)	(2)	(3a)	(3b)	(4)	(5)	(6)	(7a)	(7b)	(8)	(9a)	(9b)	(10)	(11)
2409	ИЗОПРОПИЛ-ПРОПИОНАТ	3	F1	II	3		1 L	E2	P001 IBC02 R001		MP19	T4	TP1
2410	1,2,3,6-ТЕТРА-ХИДРОПИРИДИН	3	F1	II	3		1 L	E2	P001 IBC02 R001		MP19	T4	TP1
2411	БУТИРОНИТРИЛ	3	FT1	II	3 +6.1		1 L	E2	P001 IBC02		MP19	T7	TP1
2412	ТЕТРА-ХИДРОТИОФЕН	3	F1	II	3		1 L	E2	P001 IBC02 R001		MP19	T4	TP1
2413	ТЕТРАПРОПИЛОРТО-ТИТАНАТ	3	F1	III	3		5 L	E1	P001 IBC03 LP01 R001		MP19	T4	TP1
2414	ТИОФЕН	3	F1	II	3		1 L	E2	P001 IBC02 R001		MP19	T4	TP1
2416	ТРИМЕТИЛБОРАТ	3	F1	II	3		1 L	E2	P001 IBC02 R001		MP19	T7	TP1
2417	КАРБОНИЛ-ФЛУОРИД	2	2TC		2.3 +8		0	E0	P200		MP9	(M)	
2418	СУМПОРТЕТРА-ФЛУОРИД	2	2TC		2.3 +8		0	E0	P200		MP9		
2419	БРОМТРИФЛУОР-ЕТИЛЕН	2	2F		2.1	662	0	E0	P200		MP9	(M)	
2420	ХЕКСА-ФЛУОРАЦЕТОН	2	2TC		2.3 +8		0	E0	P200		MP9	(M)	
2421	АЗОТ ТРИОКСИД	2	2TOC	ПРЕВОЗ ЗАБРАЊЕН									
2422	ОКТА-ФЛУОРБУТ-2-ЕН (ГАС ЗА ХЛАЂЕЊЕ R 1318)	2	2A		2.2	662	120 ml	E1	P200		MP9	(M)	
2424	ОКТА-ФЛУОРПРОПАН (ГАС ЗА ХЛАЂЕЊЕ R 218)	2	2A		2.2	662	120 ml	E1	P200		MP9	(M) T50	
2426	АМОНИЈУМ-НИТРАТ ТЕЧНИ, (топао концентрован раствор)	5.1	O1		5.1	252	0	E0				T7	TP1 TP16 TP17
2427	КАЛИЈУМ-ХЛОРАТ, ВОДЕНИ РАСТВОР	5.1	O1	II	5.1		1 L	E2	P504 IBC02		MP2	T4	TP1
2427	КАЛИЈУМ-ХЛОРАТ, ВОДЕНИ РАСТВОР	5.1	O1	III	5.1		5 L	E1	P504 IBC02 R001		MP2	T4	TP1
2428	НАТРИЈУМ-ХЛОРАТ, ВОДЕНИ РАСТВОР	5.1	O1	II	5.1		1 L	E2	P504 IBC02		MP2	T4	TP1
2428	НАТРИЈУМ-ХЛОРАТ, ВОДЕНИ РАСТВОР	5.1	O1	III	5.1		5 L	E1	P504 IBC02 R001		MP2	T4	TP1
2429	КАЛЦИЈУМ-ХЛОРАТ, ВОДЕНИ РАСТВОР	5.1	O1	II	5.1		1 L	E2	P504 IBC02		MP2	T4	TP1
2429	КАЛЦИЈУМ-ХЛОРАТ, ВОДЕНИ РАСТВОР	5.1	O1	III	5.1		5 L	E1	P504 IBC02 R001		MP2	T4	TP1
2430	АЛКИЛФЕНОЛИ, ЧВРСТИ, Н.Д.Н. (укључујући C2-C12 хомологе)	8	C4	I	8		0	E0	P002 IBC07		MP18	T6	TP33
2430	АЛКИЛФЕНОЛИ, ЧВРСТИ, Н.Д.Н. (укључујући C2-C12 хомологе)	8	C4	II	8		1 kg	E2	P002 IBC08	B4	MP10	T3	TP33
2430	АЛКИЛФЕНОЛИ, ЧВРСТИ, Н.Д.Н. (укључујући C2-C12 хомологе)	8	C4	III	8		5 kg	E1	P002 IBC08 LP02 R001	B3	MP10	T1	TP33
2431	АНИЗИДИНИ	6.1	T1	III	6.1		5 L	E1	P001 IBC03 LP01 R001		MP19	T4	TP1
2432	N,N-ДИЕТИЛ-АНИЛИН	6.1	T1	III	6.1	279	5 L	E1	P001 IBC03 LP01 R001		MP19	T4	TP1

ADR цистерне		Возила за превоз у цист.	Транспортна категорија (Кôдови за ограничења за тунеле)	Посебне одредбе за превоз у цист.				Број за означавање опасности	УН број	Назив и опис
Кôд цистерне	Посебне одредбе			Комади	Роба у расутом стању	Утовар, истовар и руковање	Транспортне радње			
4.3	4.3.5, 6.8.4	9.1.1.2	1.1.3.6 (8.6)	7.2.4	7.3.3	7.5.11	8.5	5.3.2.3		3.1.2
(12)	(13)	(14)	(15)	(16)	(17)	(18)	(19)	(20)	(1)	(2)
LGBF		FL	2 (D/E)				S2 S20	33	2409	ИЗОПРОПИЛ-ПРОПИОНАТ
LGBF		FL	2 (D/E)				S2 S20	33	2410	1,2,3,6-ТЕТРА-ХИДРОПИРИДИН
L4BH	TU15	FL	2 (D/E)			CV13 CV28	S2 S19	336	2411	БУТИРОНИТРИЛ
LGBF		FL	2 (D/E)				S2 S20	33	2412	ТЕТРА-ХИДРОТИОФЕН
LGBF		FL	3 (D/E)	V12			S2	30	2413	ТЕТРАПРОПИЛОРТО-ТИТАНАТ
LGBF		FL	2 (D/E)				S2 S20	33	2414	ТИОФЕН
LGBF		FL	2 (D/E)				S2 S20	33	2416	ТРИМЕТИЛБОРАТ
PxBH(M)	TA4 TT9	AT	1 (C/D)			CV9 CV10 CV36	S14	268	2417	КАРБОНИЛ-ФЛУОРИД
			1 (D)			CV9 CV10 CV36	S14		2418	СУМПОРТЕТРА-ФЛУОРИД
PxBN(M)	TA4 TT9	FL	2 (B/D)			CV9 CV10 CV36	S2 S20	23	2419	БРОМТРИФЛУОР-ЕТИЛЕН
PxBH(M)	TA4 TT9	AT	1 (C/D)			CV9 CV10 CV36	S14	268	2420	ХЕКСА-ФЛУОРАЦЕТОН
ПРЕВОЗ ЗАБРАЊЕН									2421	АЗОТ ТРИОКСИД
PxBN(M)	TA4 TT9	AT	3 (C/E)			CV9 CV10 CV36		20	2422	ОКТА-ФЛУОРБУТ-2-ЕН (ГАС ЗА ХЛАЂЕЊЕ R 1318)
PxBN(M)	TA4 TT9	AT	3 (C/E)			CV9 CV10 CV36		20	2424	ОКТА-ФЛУОРПРОПАН (ГАС ЗА ХЛАЂЕЊЕ R 218)
L4BV(+)	TU3 TU12 TU29 TC3 TE9 TE10 TA1	AT	0 (E)				S23	59	2426	АМОНИЈУМ-НИТРАТ ТЕЧНИ, (топао концентрован раствор)
L4BN	TU3	AT	2 (E)			CV24		50	2427	КАЛИЈУМ-ХЛОРАТ, ВОДЕНИ РАСТВОР
LGBV	TU3	AT	3 (E)			CV24		50	2427	КАЛИЈУМ-ХЛОРАТ, ВОДЕНИ РАСТВОР
L4BN	TU3	AT	2 (E)			CV24		50	2428	НАТРИЈУМ-ХЛОРАТ, ВОДЕНИ РАСТВОР
LGBV	TU3	AT	3 (E)			CV24		50	2428	НАТРИЈУМ-ХЛОРАТ, ВОДЕНИ РАСТВОР
L4BN	TU3	AT	2 (E)			CV24		50	2429	КАЛЦИЈУМ-ХЛОРАТ, ВОДЕНИ РАСТВОР
LGBV	TU3	AT	3 (E)			CV24		50	2429	КАЛЦИЈУМ-ХЛОРАТ, ВОДЕНИ РАСТВОР
S10AN L10BH		AT	1 (E)	V10			S20	88	2430	АЛКИЛФЕНОЛИ, ЧВРСТИ, Н.Д.Н. (укључујући C2-C12 хомологе)
SGAN L4BN		AT	2 (E)	V11				80	2430	АЛКИЛФЕНОЛИ, ЧВРСТИ, Н.Д.Н. (укључујући C2-C12 хомологе)
SGAV L4BN		AT	3 (E)		VC1 VC2 AP7			80	2430	АЛКИЛФЕНОЛИ, ЧВРСТИ, Н.Д.Н. (укључујући C2-C12 хомологе)
L4BH	TU15 TE19	AT	2 (E)	V12		CV13 CV28	S9	60	2431	АНИЗИДИНИ
L4BH	TU15 TE19	AT	2 (E)	V12		CV13 CV28	S9	60	2432	N,N-ДИЕТИЛ-АНИЛИН

UN број	Назив и опис	Класа	Класификациони кôд	Група паковања	Лисници опасности	Посебне одредбе	Ограничене и изузете количине		Амбалажа			Прен. цист. и конт. за робу у рас. ст.	
									Упутства за паковање	Посебне одредбе за паковање	Одредбе за заједничко паковање	Упутства	Посебне одредбе
	3.1.2	2.2	2.2	2.1.1.3	5.2.2	3.3	3.4	3.5.1.2	4.1.4	4.1.4	4.1.10	4.2.5.2 7.3.2	4.2.5.3
(1)	(2)	(3a)	(3b)	(4)	(5)	(6)	(7a)	(7b)	(8)	(9a)	(9b)	(10)	(11)
2433	ХЛОРНИТРО-ТОЛУЕНИ, ТЕЧНИ	6.1	T1	III	6.1		5 L	E1	P001 IBC03 LP01 R001		MP19	T4	TP1
2434	ДИБЕНЗИЛДИХЛОР-СИЛАН	8	C3	II	8		0	E0	P010		MP15	T10	TP2 TP7
2435	ЕТИЛФЕНИЛДИХЛОР-СИЛАН	8	C3	II	8		0	E0	P010		MP15	T10	TP2 TP7
2436	ТИОСИРЋЕТНА КИСЕЛИНА	3	F1	II	3		1 L	E2	P001 IBC02 R001		MP19	T4	TP1
2437	МЕТИЛФЕНИЛДИХЛОР-СИЛАН	8	C3	II	8		0	E0	P010		MP15	T10	TP2 TP7
2438	ТРИМЕТИЛАЦЕТИЛ-ХЛОРИД	6.1	TFC	I	6.1 +3 +8		0	E0	P001		MP8 MP17	T14	TP2
2439	НАТРИЈУМ-ХИДРОГЕН-ДИФЛУОРИД	8	C2	II	8		1 kg	E2	P002 IBC08	B4	MP10	T3	TP33
2440	КАЛАЈ (IV)ХЛОРИД-ПЕНТАХИДРАТ	8	C2	III	8		5 kg	E1	P002 IBC08 LP02 R001	B3	MP10	T1	TP33
2441	ТИТАН-ТРИХЛОРИД, САМОЗАПАЉИВА или СМЕША ТИТАН-ХЛОРИДА, САМОЗАПАЉИВА	4.2	SC4	I	4.2 +8	537	0	E0	P404		MP13		
2442	ТРИХЛОРАЦЕТИЛ-ХЛОРИД	8	C3	II	8		0	E0	P001		MP15	T7	TP2
2443	ВАНАДИЈУМОКСИТРИХЛОРИД	8	C1	II	8		1 L	E0	P001 IBC02		MP15	T7	TP2
2444	ВАНАДИЈУМ-ТЕТРА-ХЛОРИД	8	C1	I	8		0	E0	P802		MP8 MP17	T10	TP2
2446	НИТРОКРЕЗОЛИ, ЧВРСТИ	6.1	T2	III	6.1		5 kg	E1	P002 IBC08 LP02 R001	B3	MP10	T1	TP33
2447	ФОСФОР, БЕО, РАСТОПЉЕН	4.2	ST3	I	4.2 +6.1		0	E0				T21	TP3 TP7 TP26
2448	СУМПОР, РАСТОПЉЕН	4.1	F3	III	4.1	538	0	E0				T1	TP3
2451	АЗОТТРИФЛУОРИД	2	2O		2.2 +5.1	662	0	E0	P200		MP9	(M)	
2452	ЕТИЛАЦЕТИЛЕН, СТАБИЛИЗОВАН	2	2F		2.1	386 662 676	0	E0	P200		MP9	(M)	
2453	ЕТИЛ-ФЛУОРИД (ГАС ЗА ХЛАЂЕЊЕ R161)	2	2F		2.1	662	0	E0	P200		MP9	(M)	
2454	МЕТИЛ-ФЛУОРИД (ГАС ЗА ХЛАЂЕЊЕ R41)	2	2F		2.1	662	0	E0	P200		MP9	(M)	
2455	МЕТИЛНИТРИТ	2	2A	ПРЕВОЗ ЗАБРАЊЕН									
2456	2-ХЛОРПРОПИЛЕН	3	F1	I	3		0	E3	P001		MP7 MP17	T11	TP2
2457	2,3-ДИМЕТИЛБУТАН	3	F1	II	3		1 L	E2	P001 IBC02 R001		MP19	T7	TP1
2458	ХЕКСАДИЕНИ	3	F1	II	3		1 L	E2	P001 IBC02 R001		MP19	T4	TP1
2459	2-МЕТИЛ-1-БУТЕН	3	F1	I	3		0	E3	P001		MP7 MP17	T11	TP2
2460	2-МЕТИЛ-2-БУТЕН	3	F1	II	3		1 L	E2	P001 IBC02	B8	MP19	T7	TP1
2461	МЕТИЛПЕНТАДИЕН	3	F1	II	3		1 L	E2	P001 IBC02 R001		MP19	T4	TP1
2463	АЛУМИНИЈУМ-ХИДРИД	4.3	W2	I	4.3		0	E0	P403		MP2		
2464	БЕРИЛИЈУМ-НИТРАТ	5.1	OT2	II	5.1 +6.1		1 kg	E2	P002 IBC08	B4	MP2	T3	TP33
2465	ДИХЛОРИЗОЦИЈАНУРНА КИСЕЛИНА, СУВА или СОЛИ ДИХЛОРИЗОЦИЈАНУРНЕ КИСЕЛИНЕ	5.1	O2	II	5.1	135	1 kg	E2	P002 IBC08	B4	MP10	T3	TP33
2466	КАЛИЈУМСУПЕРОКСИД	5.1	O2	I	5.1		0	E0	P503 IBC06		MP2		

ADR цистерне		Забрана за превоз у цист.	Транспортна категорија (Кôдови за ограничења за тунеле)	Посебне одредбе за превоз				Број за означавање опасности	UN број	Назив и опис
Кôд цистерне	Посебне одредбе			Комади	Роба у расутом стању	Утовар, истовар и руковање	Транспортне радње			
4.3	4.3.5, 6.8.4	9.1.1.2	1.1.3.6 (8.6)	7.2.4	7.3.3	7.5.11	8.5	5.3.2.3		3.1.2
(12)	(13)	(14)	(15)	(16)	(17)	(18)	(19)	(20)	(1)	(2)
L4BH	TU15 TE19	AT	2 (E)	V12		CV13 CV28	S9	60	2433	ХЛОРНИТРО-ТОЛУЕНИ, ТЕЧНИ
L4BN		AT	2 (E)					X80	2434	ДИБЕНЗИЛДИХЛОР-СИЛАН
L4BN		AT	2 (E)					X80	2435	ЕТИЛФЕНИЛДИХЛОР-СИЛАН
LGBF		FL	2 (D/E)				S2 S20	33	2436	ТИОСИРЋЕТНА КИСЕЛИНА
L4BN		AT	2 (E)					X80	2437	МЕТИЛФЕНИЛДИХЛОР-СИЛАН
L10CH	TU14 TU15 TE19 TE21	FL	1 (C/D)			CV1 CV13 CV28	S2 S9 S14	663	2438	ТРИМЕТИЛАЦЕТИЛ-ХЛОРИД
SGAN		AT	2 (E)	V11				80	2439	НАТРИЈУМ-ХИДРОГЕН-ДИФЛУОРИД
SGAV		AT	3 (E)		VC1 VC2 AP7			80	2440	КАЛАЈ (IV)ХЛОРИД-ПЕНТАХИДРАТ
			0 (E)	V1			S20		2441	ТИТАН-ТРИХЛОРИД, САМОЗАПАЉИВА или СМЕША ТИТАН-ХЛОРИДА, САМОЗАПАЉИВА
L4BN		AT	2 (E)					X80	2442	ТРИХЛОРАЦЕТИЛ-ХЛОРИД
L4BN		AT	2 (E)					80	2443	ВАНАДИЈУМОКСИТРИХЛОРИД
L10BH		AT	1 (E)				S20	X88	2444	ВАНАДИЈУМ-ТЕТРА-ХЛОРИД
SGAH L4BH	TU15 TE19	AT	2 (E)		VC1 VC2 AP7	CV13 CV28	S9	60	2446	НИТРОКРЕЗОЛИ, ЧВРСТИ
L10DH(+)	TU14 TU16 TU21 TE3 TE21	AT	0 (B/E)				S20	446	2447	ФОСФОР, БЕО, РАСТОПЉЕН
LGBV(+)	TU27 TE4 TE6	AT	3 (E)					44	2448	СУМПОР, РАСТОПЉЕН
PxBN(M)	TA4 TT9	AT	3 (C/E)			CV9 CV10 CV36		25	2451	АЗОТТРИФЛУОРИД
PxBN(M)	TA4 TT9	FL	2 (B/D)	V8		CV9 CV10 CV36	S2 S4 S20	239	2452	ЕТИЛАЦЕТИЛЕН, СТАБИЛИЗОВАН
PxBN(M)	TA4 TT9	FL	2 (B/D)			CV9 CV10 CV36	S2 S20	23	2453	ЕТИЛ-ФЛУОРИД (ГАС ЗА ХЛАЂЕЊЕ R161)
PxBN(M)	TA4 TT9	FL	2 (B/D)			CV9 CV10 CV36	S2 S20	23	2454	МЕТИЛ-ФЛУОРИД (ГАС ЗА ХЛАЂЕЊЕ R41)
ПРЕВОЗ ЗАБРАЊЕН									2455	МЕТИЛНИТРИТ
L4BN		FL	1 (D/E)				S2 S20	33	2456	2-ХЛОРПРОПИЛЕН
LGBF		FL	2 (D/E)				S2 S20	33	2457	2,3-ДИМЕТИЛБУТАН
LGBF		FL	2 (D/E)				S2 S20	33	2458	ХЕКСАДИЕНИ
L4BN		FL	1 (D/E)				S2 S20	33	2459	2-МЕТИЛ-1-БУТЕН
L1.5BN		FL	2 (D/E)				S2 S20	33	2460	2-МЕТИЛ-2-БУТЕН
LGBF		FL	2 (D/E)				S2 S20	33	2461	МЕТИЛПЕНТАДИЕН
			1 (E)	V1		CV23	S20		2463	АЛУМИНИЈУМ-ХИДРИД
SGAN	TU3	AT	2 (E)	V11		CV24 CV28		56	2464	БЕРИЛИЈУМ-НИТРАТ
SGAN	TU3	AT	2 (E)	V11		CV24		50	2465	ДИХЛОРИЗОЦИЈАНУРНА КИСЕЛИНА, СУВА или СОЛИ ДИХЛОРИЗОЦИЈАНУРНЕ КИСЕЛИНЕ
			1 (E)	V10		CV24	S20		2466	КАЛИЈУМСУПЕРОКСИД

UN број	Назив и опис	Класа	Класи-фикаци-они кôд	Група паковања	Ознаке опасности	Посебне одредбе	Ограничене количине		Амбалажа			Прен. цист. и конт. за робу у рас. ст.	
									Упутства за паковање	Посебне одредбе за паковање	Одредбе за заједничко паковање	Упутства	Посебне одредбе
	3.1.2	2.2	2.2	2.1.1.3	5.2.2	3.3	3.4	3.5.1.2	4.1.4	4.1.4	4.1.10	4.2.5.2 7.3.2	4.2.5.3
(1)	(2)	(3a)	(3b)	(4)	(5)	(6)	(7a)	(7b)	(8)	(9a)	(9b)	(10)	(11)
2468	ТРИХЛОР-ИЗОЦИЈАНУРНА КИСЕЛИНА, СУВА	5.1	O2	II	5.1		1 kg	E2	P002 IBC08	B4	MP10	T3	TP33
2469	ЦИНКБРОМАТ	5.1	O2	III	5.1		5 kg	E1	P002 IBC08 LP02 R001	B3	MP10	T1	TP33
2470	ФЕНИЛАЦЕТО-НИТРИЛ, ТЕЧАН	6.1	T1	III	6.1		5 L	E1	P001 IBC03 LP01 R001		MP19	T4	TP1
2471	ОСМИЈУМ-ТЕТРОКСИД	6.1	T5	I	6.1		0	E5	P002 IBC07	PP30	MP18	T6	TP33
2473	НАТРИЈУМ-АРСАНИЛАТ	6.1	T3	III	6.1		5 kg	E1	P002 IBC08 LP02 R001	B3	MP10	T1	TP33
2474	ТИОФОЗГЕН	6.1	T1	I	6.1	279 354	0	E0	P602		MP8 MP17	T20	TP2
2475	ВАНАДИЈУМ-ТРИХЛОРИД	8	C2	III	8		5 kg	E1	P002 IBC08 LP02 R001	B3	MP10	T1	TP33
2477	МЕТИЛ-ИЗОТИОЦИЈАНАТ	6.1	TF1	I	6.1 +3	354	0	E0	P602		MP8 MP17	T20	TP2
2478	ИЗОЦИЈАНАТИ, ЗАПАЉИВИ, ОТРОВНИ, Н.Д.Н. или РАСТВОР ИЗОЦИЈАНАТА, ЗАПАЉИВ, ОТРОВАН, Н.Д.Н.	3	FT1	II	3 +6.1	274 539	1 L	E2	P001 IBC02		MP19	T11	TP2 TP27
2478	ИЗОЦИЈАНАТИ, ЗАПАЉИВИ, ОТРОВНИ, Н.Д.Н. или РАСТВОР ИЗОЦИЈАНАТА, ЗАПАЉИВ, ОТРОВАН, Н.Д.Н.	3	FT1	III	3 +6.1	274	5 L	E1	P001 IBC03 R001		MP19	T7	TP1 TP28
2480	МЕТИЛ-ИЗОЦИЈАНАТ	6.1	TF1	I	6.1 +3	354	0	E0	P601		MP2	T22	TP2
2481	ЕТИЛИЗОЦИЈАНАТ	6.1	TF1	I	6.1 +3	354	0	E0	P602		MP8 MP17	T20	TP2
2482	n-ПРОПИЛ-ИЗОЦИЈАНАТ	6.1	TF1	I	6.1 +3	354	0	E0	P602		MP8 MP17	T20	TP2
2483	ИЗОПРОПИЛИЗОЦИЈАНАТ	6.1	TF1	I	6.1 +3	354	0	E0	P602		MP8 MP17	T20	TP2
2484	terc-БУТИЛ-ИЗОЦИЈАНАТ	6.1	TF1	I	6.1 +3	354	0	E0	P602		MP8 MP17	T20	TP2
2485	n-БУТИЛ-ИЗОЦИЈАНАТ	6.1	TF1	I	6.1 +3	354	0	E0	P602		MP8 MP17	T20	TP2
2486	ИЗОБУТИЛ-ИЗОЦИЈАНАТ	6.1	TF1	I	6.1 +3	354	0	E0	P602		MP8 MP17	T20	TP2
2487	ФЕНИЛ-ИЗОЦИЈАНАТ	6.1	TF1	I	6.1 +3	354	0	E0	P602		MP8 MP17	T20	TP2
2488	ЦИКЛОХЕКСИЛИЗОЦИЈАНАТ	6.1	TF1	I	6.1 +3	354	0	E0	P602		MP8 MP17	T20	TP2
2490	ДИХЛОРИЗО-ПРОПИЛЕТАР	6.1	T1	II	6.1		100 ml	E4	P001 IBC02		MP15	T7	TP2
2491	ЕТАНОЛАМИН или РАСТВОР ЕТАНОЛАМИНА	8	C7	III	8		5 L	E1	P001 IBC03 LP01 R001		MP19	T4	TP1
2493	ХЕКСА-МЕТИЛЕНИМИН	3	FC	II	3 +8		1 L	E2	P001 IBC02		MP19	T7	TP1
2495	ЈОДПЕНТА-ФЛУОРИД	5.1	OTC	I	5.1 +6.1 +8		0	E0	P200		MP2		
2496	АНХИДРИД ПРОПИОНСКЕ КИСЕЛИНЕ	8	C3	III	8		5 L	E1	P001 IBC03 LP01 R001		MP19	T4	TP1

ADR цистерне		Возила за превоз у цист.	Транспортна категорија (Кôдови за ограничења за тунеле)	Посебне одредбе за превоз				Број за означавање опасности	UN број	Назив и опис
Кôд цистерне	Посебне одредбе			Комади	Роба у расутом стању	Утовар, истовар и руковање	Транспортне радње			
4.3	4.3.5, 6.8.4	9.1.1.2	1.1.3.6 (8.6)	7.2.4	7.3.3	7.5.11	8.5	5.3.2.3		3.1.2
(12)	(13)	(14)	(15)	(16)	(17)	(18)	(19)	(20)	(1)	(2)
SGAN	TU3	AT	2 (E)	V11		CV24		50	2468	ТРИХЛОР-ИЗОЦИЈАНУРНА КИСЕЛИНА, СУВА
SGAV	TU3	AT	3 (E)		VC1 VC2 AP6 AP7	CV24		50	2469	ЦИНКБРОМАТ
L4BH	TU15 TE19	AT	2 (E)	V12		CV13 CV28	S9	60	2470	ФЕНИЛАЦЕТО-НИТРИЛ, ТЕЧАН
S10AH	TU15 TE19	AT	1 (C/E)	V10		CV1 CV13 CV28	S9 S14	66	2471	ОСМИЈУМ-ТЕТРОКСИД
SGAH L4BH	TU15 TE19	AT	2 (E)		VC1 VC2 AP7	CV13 CV28	S9	60	2473	НАТРИЈУМ-АРСАНИЛАТ
L10CH	TU14 TU15 TE19 TE21	AT	1 (C/D)			CV1 CV13 CV28	S9 S14	66	2474	ТИОФОЗГЕН
SGAV		AT	3 (E)		VC1 VC2 AP7			80	2475	ВАНАДИЈУМ-ТРИХЛОРИД
L10CH	TU14 TU15 TE19 TE21	FL	1 (C/D)			CV1 CV13 CV28	S2 S9 S14	663	2477	МЕТИЛ-ИЗОТИОЦИЈАНАТ
L4BH	TU15	FL	2 (D/E)			CV13 CV28	S2 S19	336	2478	ИЗОЦИЈАНАТИ, ЗАПАЉИВИ, ОТРОВНИ, Н.Д.Н. или РАСТВОР ИЗОЦИЈАНАТА, ЗАПАЉИВ, ОТРОВАН, Н.Д.Н.
L4BH	TU15	FL	3 (D/E)	V12		CV13 CV28	S2	36	2478	ИЗОЦИЈАНАТИ, ЗАПАЉИВИ, ОТРОВНИ, Н.Д.Н. или РАСТВОР ИЗОЦИЈАНАТА, ЗАПАЉИВ, ОТРОВАН, Н.Д.Н.
L15CH	TU14 TU15 TE19 TE21	FL	1 (C/D)			CV1 CV13 CV28	S2 S9 S14	663	2480	МЕТИЛ-ИЗОЦИЈАНАТ
L15CH	TU14 TU15 TE19 TE21	FL	1 (C/D)			CV1 CV13 CV28	S2 S9 S14	663	2481	ЕТИЛИЗОЦИЈАНАТ
L10CH	TU14 TU15 TE19 TE21	FL	1 (C/D)			CV1 CV13 CV28	S2 S9 S14	663	2482	n-ПРОПИЛ-ИЗОЦИЈАНАТ
L10CH	TU14 TU15 TE19 TE21	FL	1 (C/D)			CV1 CV13 CV28	S2 S9 S14	663	2483	ИЗОПРОПИЛИЗОЦИЈАНАТ
L10CH	TU14 TU15 TE19 TE21	FL	1 (C/D)			CV1 CV13 CV28	S2 S9 S14	663	2484	terc-БУТИЛ-ИЗОЦИЈАНАТ
L10CH	TU14 TU15 TE19 TE21	FL	1 (C/D)			CV1 CV13 CV28	S2 S9 S14	663	2485	n-БУТИЛ-ИЗОЦИЈАНАТ
L10CH	TU14 TU15 TE19 TE21	FL	1 (C/D)			CV1 CV13 CV28	S2 S9 S14	663	2486	ИЗОБУТИЛ-ИЗОЦИЈАНАТ
L10CH	TU14 TU15 TE19 TE21	FL	1 (C/D)			CV1 CV13 CV28	S2 S9 S14	663	2487	ФЕНИЛ-ИЗОЦИЈАНАТ
L10CH	TU14 TU15 TE19 TE21	FL	1 (C/D)			CV1 CV13 CV28	S2 S9 S14	663	2488	ЦИКЛОХЕКСИЛИЗОЦИЈАНАТ
L4BH	TU15 TE19	AT	2 (D/E)			CV13 CV28	S9 S19	60	2490	ДИХЛОРИЗО-ПРОПИЛЕТАР
L4BN		AT	3 (E)	V12				80	2491	ЕТАНОЛАМИН или РАСТВОР ЕТАНОЛАМИНА
L4BH		FL	2 (D/E)				S2 S20	338	2493	ХЕКСА-МЕТИЛЕНИМИН
L10DH	TU3	AT	1 (B/E)			CV24 CV28	S20	568	2495	ЈОДПЕНТА-ФЛУОРИД
L4BN		AT	3 (E)	V12				80	2496	АНХИДРИД ПРОПИОНСКЕ КИСЕЛИНЕ

UN број	Назив и опис	Класа	Класификациони кôд	Група паковања	Лисници опасности	Посебне одредбе	Ограничене и изузете количине		Амбалажа			Прен. цист. и конт. за робу у рас. ст.	
									Упутства за паковање	Посебне одредбе за паковање	Одредбе за заједничко паковање	Упутства	Посебне одредбе
	3.1.2	2.2	2.2	2.1.1.3	5.2.2	3.3	3.4	3.5.1.2	4.1.4	4.1.4	4.1.10	4.2.5.2 7.3.2	4.2.5.3
(1)	(2)	(3a)	(3b)	(4)	(5)	(6)	(7a)	(7b)	(8)	(9a)	(9b)	(10)	(11)
2498	1,2,3,6-ТЕТРАХИДРОБЕНЗ-АЛДЕХИД	3	F1	III	3		5 L	E1	P001 IBC03 LP01 R001		MP19	T2	TP1
2501	ТРИС- (1-АЗИРИДИНИЛ)-ФОСФИНОКСИД, РАСТВОР	6.1	T1	II	6.1		100 ml	E4	P001 IBC02		MP15	T7	TP2
2501	ТРИС- (1-АЗИРИ-ДИНИЛ)-ФОСФИНОКСИД, РАСТВОР	6.1	T1	III	6.1		5 L	E1	P001 IBC03 LP01 R001		MP19	T4	TP1
2502	ВАЛЕРИЛ-ХЛОРИД	8	CF1	II	8 +3		1 L	E2	P001 IBC02		MP15	T7	TP2
2503	ЦИРКОНИЈУМ-ТЕТРА-ХЛОРИД	8	C2	III	8		5 kg	E1	P002 IBC08 LP02 R001	B3	MP10	T1	TP33
2504	ТЕТРАБРОМЕТАН	6.1	T1	III	6.1		5 L	E1	P001 IBC03 LP01 R001		MP19	T4	TP1
2505	АМОНИЈУМ-ФЛУОРИД	6.1	T5	III	6.1		5 kg	E1	P002 IBC08 LP02 R001	B3	MP10	T1	TP33
2506	АМОНИЈУМ-ХИДРОГЕНСУЛФАТ	8	C2	II	8		1 kg	E2	P002 IBC08	B4	MP10	T3	TP33
2507	ХЕКСАХЛОРПЛАТИНСКА КИСЕЛИНА, ЧВРСТА	8	C2	III	8		5 kg	E1	P002 IBC08 LP02 R001	B3	MP10	T1	TP33
2508	МОЛИБДЕНПЕНТАХЛОРИД	8	C2	III	8		5 kg	E1	P002 IBC08 LP02 R001	B3	MP10	T1	TP33
2509	КАЛИЈУМ-ХИДРОГЕНСУЛФАТ	8	C2	II	8		1 kg	E2	P002 IBC08	B4	MP10	T3	TP33
2511	2-ХЛОРПРОПИОНСКА КИСЕЛИНА	8	C3	III	8		5 L	E1	P001 IBC03 LP01 R001		MP19	T4	TP2
2512	АМИНОФЕНОЛИ (o-, m-, p-)	6.1	T2	III	6.1	279	5 kg	E1	P002 IBC08 LP02 R001	B3	MP10	T1	TP33
2513	БРОМАЦЕТИЛ-БРОМИД	8	C3	II	8		1 L	E2	P001 IBC02		MP15	T8	TP2
2514	БРОМБЕНЗЕН	3	F1	III	3		5 L	E1	P001 IBC03 LP01 R001		MP19	T2	TP1
2515	БРОМОФОРМ	6.1	T1	III	6.1		5 L	E1	P001 IBC03 LP01 R001		MP19	T4	TP1
2516	УГЉЕНТЕТРА-БРОМИД	6.1	T2	III	6.1		5 kg	E1	P002 IBC08 LP02 R001	B3	MP10	T1	TP33
2517	1-ХЛОР-1,1-ДИФЛУОР-ЕТАН (ГАС ЗА ХЛАЂЕЊЕ R 142b)	2	2F		2.1	662	0	E0	P200		MP9	(M) T50	
2518	1,5,9-ЦИКЛОДОДЕКА-ТРИЕН	6.1	T1	III	6.1		5 L	E1	P001 IBC03 LP01 R001		MP19	T4	TP1
2520	ЦИКЛООКТАДИЕНИ	3	F1	III	3		5 L	E1	P001 IBC03 LP01 R001		MP19	T2	TP1
2521	ДИКЕТЕН, СТАБИЛИЗОВАН	6.1	TF1	I	6.1 +3	354 386 676	0	E0	P602		MP8 MP17	T20	TP2
2522	2-ДИМЕТИЛ-АМИНОЕТИЛ-МЕТАКРИЛАТ СТАБИЛИЗОВАН	6.1	T1	II	6.1	386 676	100 ml	E4	P001 IBC02		MP15	T7	TP2

ADR цистерне		Возила за превоз у цист.	Транспортна категорија (Кôдови за ограничења за тунеле)	Посебне одредбе за превоз				Број за означавање опасности	УН број	Назив и опис
Кôд цистерне	Посебне одредбе			Комади	Роба у расутом стању	Утовар, истовар и руковање	Транспортне радње			
4.3	4.3.5, 6.8.4	9.1.1.2	1.1.3.6 (8.6)	7.2.4	7.3.3	7.5.11	8.5	5.3.2.3		3.1.2
(12)	(13)	(14)	(15)	(16)	(17)	(18)	(19)	(20)	(1)	(2)
LGBF		FL	3 (D/E)	V12			S2	30	2498	1,2,3,6-ТЕТРАХИДРОБЕНЗ-АЛДЕХИД
L4BH	TU15 TE19	AT	2 (D/E)			CV13 CV28	S9 S19	60	2501	ТРИС- (1-АЗИРИДИНИЛ)-ФОСФИНОКСИД, РАСТВОР
L4BH	TU15 TE19	AT	2 (E)	V12		CV13 CV28	S9	60	2501	ТРИС- (1-АЗИРИ-ДИНИЛ)-ФОСФИНОКСИД, РАСТВОР
L4BN		FL	2 (D/E)				S2	83	2502	ВАЛЕРИЛ-ХЛОРИД
SGAV		AT	3 (E)		VC1 VC2 AP7			80	2503	ЦИРКОНИЈУМ-ТЕТРА-ХЛОРИД
L4BH	TU15 TE19	AT	2 (E)	V12		CV13 CV28	S9	60	2504	ТЕТРАБРОМЕТАН
SGAH	TU15 TE19	AT	2 (E)		VC1 VC2 AP7	CV13 CV28	S9	60	2505	АМОНИЈУМ-ФЛУОРИД
SGAV		AT	2 (E)	V11	VC1 VC2 AP7			80	2506	АМОНИЈУМ-ХИДРОГЕНСУЛФАТ
SGAV		AT	3 (E)		VC1 VC2 AP7			80	2507	ХЕКСАХЛОРПЛАТИНСКА КИСЕЛИНА, ЧВРСТА
SGAV		AT	3 (E)		VC1 VC2 AP7			80	2508	МОЛИБДЕНПЕНТАХЛОРИД
SGAV		AT	2 (E)	V11	VC1 VC2 AP7			80	2509	КАЛИЈУМ-ХИДРОГЕНСУЛФАТ
L4BN		AT	3 (E)	V12				80	2511	2-ХЛОРПРОПИОНСКА КИСЕЛИНА
SGAH L4BH	TU15 TE19	AT	2 (E)		VC1 VC2 AP7	CV13 CV28	S9	60	2512	АМИНОФЕНОЛИ (o-, m-, p-)
L4BN		AT	2 (E)					X80	2513	БРОМАЦЕТИЛ-БРОМИД
LGBF		FL	3 (D/E)	V12			S2	30	2514	БРОМБЕНЗЕН
L4BH	TU15 TE19	AT	2 (E)	V12		CV13 CV28	S9	60	2515	БРОМОФОРМ
SGAH L4BH	TU15 TE19	AT	2 (E)		VC1 VC2 AP7	CV13 CV28	S9	60	2516	УГЉЕНТЕТРА-БРОМИД
PxBN(M)	TA4 TT9	FL	2 (B/D)			CV9 CV10 CV36	S2 S20	23	2517	1-ХЛОР-1,1-ДИФЛУОР-ЕТАН (ГАС ЗА ХЛАЂЕЊЕ R 142b)
L4BH	TU15 TE19	AT	2 (E)	V12		CV13 CV28	S9	60	2518	1,5,9-ЦИКЛОДОДЕКА-ТРИЕН
LGBF		FL	3 (D/E)	V12			S2	30	2520	ЦИКЛООКТАДИЕНИ
L10CH	TU14 TU15 TE19 TE21	FL	1 (C/D)	V8		CV1 CV13 CV28	S2 S4 S9 S14	663	2521	ДИКЕТЕН, СТАБИЛИЗОВАН
L4BH	TU15 TE19	AT	2 (D/E)	V8		CV13 CV28	S4 S9 S19	69	2522	2-ДИМЕТИЛ-АМИНОЕТИЛ-МЕТАКРИЛАТ СТАБИЛИЗОВАН

UN број	Назив и опис	Класа	Класи-фикациони кôд	Група паковања	Етикете опасности	Посебне одредбе	Ограничене количине		Амбалажа			Пренос. цист. и конт. за робу у рас. ст.	
									Упутства за паковање	Посебне одредбе за паковање	Одредбе за заједничко паковање	Упутства	Посебне одредбе
	3.1.2	2.2	2.2	2.1.1.3	5.2.2	3.3	3.4	3.5.1.2	4.1.4	4.1.4	4.1.10	4.2.5.2 7.3.2	4.2.5.3
(1)	(2)	(3a)	(3b)	(4)	(5)	(6)	(7a)	(7b)	(8)	(9a)	(9b)	(10)	(11)
2524	ЕТИЛФОРМИЈАТ	3	F1	III	3		5 L	E1	P001 IBC03 LP01 R001		MP19	T2	TP1
2525	ЕТИЛОКСАЛАТ	6.1	T1	III	6.1		5 L	E1	P001 IBC03 LP01 R001		MP19	T4	TP1
2526	ФУРФУРИЛАМИН	3	FC	III	3 +8		5 L	E1	P001 IBC03 R001		MP19	T4	TP1
2527	ИЗО-БУТИЛАКРИЛАТ, СТАБИЛИЗОВАН	3	F1	III	3	386 676	5 L	E1	P001 IBC03 LP01 R001		MP19	T2	TP1
2528	ИЗО-БУТИЛИЗО-БУТИРАТ	3	F1	III	3		5 L	E1	P001 IBC03 LP01 R001		MP19	T2	TP1
2529	ИЗО-БУТЕРНА КИСЕЛИНА	3	FC	III	3 +8		5 L	E1	P001 IBC03 R001		MP19	T4	TP1
2531	МЕТАКРИЛНА КИСЕЛИНА, СТАБИЛИЗОВАНА	8	C3	II	8	386 676	1 L	E2	P001 IBC02 LP01		MP15	T7	TP2 TP18 TP30
2533	МЕТИЛТРИ-ХЛОРАЦЕТАТ	6.1	T1	III	6.1		5 L	E1	P001 IBC03 LP01 R001		MP19	T4	TP1
2534	МЕТИЛХЛОРСИЛАН	2	2TFC		2.3 +2.1 +8		0	E0	P200		MP9	(M)	
2535	4-МЕТИЛ-МОРФОЛИН (N-МЕТИЛ-МОРФОЛИН)	3	FC	II	3 +8		1 L	E2	P001 IBC02		MP19	T7	TP1
2536	МЕТИЛТЕТРА-ХИДРОФУРАН	3	F1	II	3		1 L	E2	P001 IBC02 R001		MP19	T4	TP1
2538	НИТРОНАФТАЛЕН	4.1	F1	III	4.1		5 kg	E1	P002 IBC08 LP02 R001	B3	MP10	T1	TP33
2541	ТЕРПИНОЛЕН	3	F1	III	3		5 L	E1	P001 IBC03 LP01 R001		MP19	T2	TP1
2542	ТРИБУТИЛ-АМИН	6.1	T1	II	6.1		100 ml	E4	P001 IBC02		MP15	T7	TP2
2545	ХАФНИЈУМ У ПРАХУ, СУВ	4.2	S4	I	4.2	540	0	E0	P404		MP13		
2545	ХАФНИЈУМ У ПРАХУ, СУВ	4.2	S4	II	4.2	540	0	E2	P410 IBC06		MP14	T3	TP33
2545	ХАФНИЈУМ У ПРАХУ, СУВ	4.2	S4	III	4.2	540	0	E1	P002 IBC08 LP02 R001	B3	MP14	T1	TP33
2546	ТИТАН У ПРАХУ, СУВ	4.2	S4	I	4.2	540	0	E0	P404		MP13		
2546	ТИТАН У ПРАХУ, СУВ	4.2	S4	II	4.2	540	0	E2	P410 IBC06		MP14	T3	TP33
2546	ТИТАН У ПРАХУ, СУВ	4.2	S4	III	4.2	540	0	E1	P002 IBC08 LP02 R001	B3	MP14	T1	TP33
2547	НАТРИЈУМ-СУПЕРОКСИД	5.1	O2	I	5.1		0	E0	P503 IBC06		MP2		
2548	ХЛОР-ПЕНТА-ФЛУОРИД	2	2TOC		2.3 +5.1 +8		0	E0	P200		MP9		
2552	ХЕКСА-ФЛУОРАЦЕТОН-ХИДРАТ, ТЕЧАН	6.1	T1	II	6.1		100 ml	E4	P001 IBC02		MP15	T7	TP2
2554	МЕТИЛАЛИЛ-ХЛОРИД	3	F1	II	3		1 L	E2	P001 IBC02 R001		MP19	T4	TP1
2555	НИТРОЦЕЛУЛОЗА СА ВОДОМ са најмање 25% (масених) воде	4.1	D	II	4.1	28 394 541	0	E0	P406		MP2		

Министарство грађевинарства, саобраћаја и инфраструктуре, Одсек за транспорт опасне робе, tor@mgsi.gov.rs

ADR цистерне		Возила за превоз у цист.	Транспортна категорија (Кôдови за ограничења за тунеле)	Посебне одредбе за превоз у цист.				Број за означавање опасности	УН број	Назив и опис
Кôд цистерне	Посебне одредбе			Комади	Роба у расутом стању	Утовар, истовар и руковање	Транспортне радње			
4.3	4.3.5, 6.8.4	9.1.1.2	1.1.3.6 (8.6)	7.2.4	7.3.3	7.5.11	8.5	5.3.2.3		3.1.2
(12)	(13)	(14)	(15)	(16)	(17)	(18)	(19)	(20)	(1)	(2)
LGBF		FL	3 (D/E)	V12			S2	30	2524	ЕТИЛФОРМИЈАТ
L4BH	TU15 TE19	AT	2 (E)	V12		CV13 CV28	S9	60	2525	ЕТИЛОКСАЛАТ
L4BN		FL	3 (D/E)	V12			S2	38	2526	ФУРФУРИЛАМИН
LGBF		FL	3 (D/E)	V8 V12			S2 S4	39	2527	ИЗО-БУТИЛАКРИЛАТ, СТАБИЛИЗОВАН
LGBF		FL	3 (D/E)	V12			S2	30	2528	ИЗО-БУТИЛИЗО-БУТИРАТ
L4BN		FL	3 (D/E)	V12			S2	38	2529	ИЗО-БУТЕРНА КИСЕЛИНА
L4BN		AT	2 (E)	V8			S4	89	2531	МЕТАКРИЛНА КИСЕЛИНА, СТАБИЛИЗОВАНА
L4BH	TU15 TE19	AT	2 (E)	V12		CV13 CV28	S9	60	2533	МЕТИЛТРИ-ХЛОРАЦЕТАТ
		FL	1 (B/D)			CV9 CV10 CV36	S2 S14	263	2534	МЕТИЛХЛОРСИЛАН
L4BH		FL	2 (D/E)				S2 S20	338	2535	4-МЕТИЛ-МОРФОЛИН (N-МЕТИЛ-МОРФОЛИН)
LGBF		FL	2 (D/E)				S2 S20	33	2536	МЕТИЛТЕТРА-ХИДРОФУРАН
SGAV		AT	3 (E)		VC1 VC2			40	2538	НИТРОНАФТАЛЕН
LGBF		FL	3 (D/E)	V12			S2	30	2541	ТЕРПИНОЛЕН
L4BH	TU15 TE19	AT	2 (D/E)			CV13 CV28	S9 S19	60	2542	ТРИБУТИЛ-АМИН
			0 (E)	V1			S20		2545	ХАФНИЈУМ У ПРАХУ, СУВ
SGAN		AT	2 (D/E)	V1				40	2545	ХАФНИЈУМ У ПРАХУ, СУВ
SGAN		AT	3 (E)	V1	VC1 VC2 AP1			40	2545	ХАФНИЈУМ У ПРАХУ, СУВ
			0 (E)	V1			S20		2546	ТИТАН У ПРАХУ, СУВ
SGAN		AT	2 (D/E)	V1				40	2546	ТИТАН У ПРАХУ, СУВ
SGAN		AT	3 (E)	V1	VC1 VC2 AP1			40	2546	ТИТАН У ПРАХУ, СУВ
			1 (E)	V10		CV24	S20		2547	НАТРИЈУМ-СУПЕРОКСИД
			1 (D)			CV9 CV10 CV36	S14		2548	ХЛОР-ПЕНТА-ФЛУОРИД
L4BH	TU15 TE19	AT	2 (D/E)			CV13 CV28	S9 S19	60	2552	ХЕКСА-ФЛУОРАЦЕТОН-ХИДРАТ, ТЕЧАН
LGBF		FL	2 (D/E)				S2 S20	33	2554	МЕТИЛАЛИЛ-ХЛОРИД
			2 (B)				S14		2555	НИТРОЦЕЛУЛОЗА СА ВОДОМ са најмање 25% (масених) воде

UN број	Назив и опис	Класа	Класификациони кôд	Група паковања	Лисмицо опасности	Посебне одредбе	Ограничене и изузете количине		Амбалажа			Прен. цист. и конт. за робу у рас. ст.	
									Упутства за паковање	Посебне одредбе за паковање	Одредбе за заједничко паковање	Упутства	Посебне одредбе
	3.1.2	2.2	2.2	2.1.1.3	5.2.2	3.3	3.4	3.5.1.2	4.1.4	4.1.4	4.1.10	4.2.5.2 7.3.2	4.2.5.3
(1)	(2)	(3a)	(3b)	(4)	(5)	(6)	(7a)	(7b)	(8)	(9a)	(9b)	(10)	(11)
2556	НИТРОЦЕЛУЛОЗА СА са најмање 25% (масених) АЛКОХОЛА и највише 12.6% (масених) азота рачунатих на суву материју	4.1	D	II	4.1	28 394 541	0	E0	P406		MP2		
2557	НИТРОЦЕЛУЛОЗА, СМЕША СА или БЕЗ ПЛАСТИФИКАТОРА, СА или БЕЗ ПИГМЕНАТА са највише 12.6% азота, рачунато на суву материју	4.1	D	II	4.1	241 394 541	0	E0	P406		MP2		
2558	ЕПИБРОМ-ХИДРИН	6.1	TF1	I	6.1 +3		0	E0	P001		MP8 MP17	T14	TP2
2560	2-МЕТИЛПЕНТАН-2-ОЛ	3	F1	III	3		5 L	E1	P001 IBC03 LP01 R001		MP19	T2	TP1
2561	3-МЕТИЛ-1-БУТЕН	3	F1	I	3		0	E3	P001		MP7 MP17	T11	TP2
2564	ТРИХЛОРСИРЋЕТНА КИСЕЛИНА, РАСТВОР	8	C3	II	8		1 L	E2	P001 IBC02		MP15	T7	TP2
2564	ТРИХЛОРСИРЋЕТНА КИСЕЛИНА, РАСТВОР	8	C3	III	8		5 L	E1	P001 IBC03 LP01 R001		MP19	T4	TP1
2565	ДИЦИКЛО-ХЕКСИЛАМИН	8	C7	III	8		5 L	E1	P001 IBC03 LP01 R001		MP19	T4	TP1
2567	НАТРИЈУМПЕНТА-ХЛОРФЕНОЛАТ	6.1	T2	II	6.1		500 g	E4	P002 IBC08	B4	MP10	T3	TP33
2570	ЈЕДИЊЕЊЕ КАДМИЈУМА	6.1	T5	I	6.1	274 596	0	E5	P002 IBC07		MP18	T6	TP33
2570	ЈЕДИЊЕЊЕ КАДМИЈУМА	6.1	T5	II	6.1	274 596	500 g	E4	P002 IBC08	B4	MP10	T3	TP33
2570	ЈЕДИЊЕЊЕ КАДМИЈУМА	6.1	T5	III	6.1	274 596	5 kg	E1	P002 IBC08 LP02 R001	B3	MP10	T1	TP33
2571	АЛКИЛСУМПОРНА КИСЕЛИНА	8	C3	II	8		1 L	E2	P001 IBC02		MP15	T8	TP2 TP28
2572	ФЕНИЛХИДРАЗИН	6.1	T1	II	6.1		100 ml	E4	P001 IBC02		MP15	T7	TP2
2573	ТАЛИЈУМ-ХЛОРАТ	5.1	OT2	II	5.1 +6.1		1 kg	E2	P002 IBC06		MP2	T3	TP33
2574	ТРИКРЕЗИЛФОСФАТ са више од 3% орто-изомера	6.1	T1	II	6.1		100 ml	E4	P001 IBC02		MP15	T7	TP2
2576	ФОСФОРОКСИ-БРОМИД, РАСТОПЉЕН	8	C1	II	8		0	E0				T7	TP3
2577	ФЕНИЛАЦЕТИЛ-ХЛОРИД	8	C3	II	8		1 L	E2	P001 IBC02		MP15	T7	TP2
2578	ФОСФОРТРИОКСИД	8	C2	III	8		5 kg	E1	P002 IBC08 LP02 R001	B3	MP10	T1	TP33
2579	ПИПЕРАЗИН	8	C8	III	8		5 kg	E1	P002 IBC08 LP02 R001	B3	MP10	T1	TP33
2580	АЛУМИНИЈУМ-БРОМИД, РАСТВОР	8	C1	III	8		5 L	E1	P001 IBC03 LP01 R001		MP19	T4	TP1
2581	АЛУМИНИЈУМ-ХЛОРИД, РАСТВОР	8	C1	III	8		5 L	E1	P001 IBC03 LP01 R001		MP19	T4	TP1
2582	ГВОЖЂЕ (III)ХЛОРИД (ФЕРИХЛОРИД), РАСТВОР	8	C1	III	8		5 L	E1	P001 IBC03 LP01 R001		MP19	T4	TP1
2583	АЛКИЛСУЛФОНСКЕ КИСЕЛИНЕ, ЧВРСТЕ или АРИЛСУЛФОНСКЕ КИСЕЛИНЕ, ЧВРСТЕ са више од 5% слободне сумпорне киселине	8	C2	II	8		1 kg	E2	P002 IBC08	B4	MP10	T3	TP33
2584	АЛИКИЛ-СУЛФОНСКЕ КИСЕЛИНЕ, ТЕЧНЕ или АРИЛСУЛ-ФОНСКЕ КИСЕЛИНЕ, ТЕЧНЕ са више од 5% слободне сумпорне киселине	8	C1	II	8		1 L	E2	P001 IBC02		MP15	T8	TP2

Министарство грађевинарства, саобраћаја и инфраструктуре, Одсек за транспорт опасне робе, tor@mgsi.gov.rs

ADR цистерне		Забрана за превоз у цист.	Транспортна категорија (Кôдови за ограничења за тунеле)	Посебне одредбе за превоз				Број за означавање опасности	UN број	Назив и опис
Кôд цистерне	Посебне одредбе			Комади	Роба у расутом стању	Утовар, истовар и руковање	Транспортне радње			
4.3	4.3.5, 6.8.4	9.1.1.2	1.1.3.6 (8.6)	7.2.4	7.3.3	7.5.11	8.5	5.3.2.3		3.1.2
(12)	(13)	(14)	(15)	(16)	(17)	(18)	(19)	(20)	(1)	(2)
			2 (B)				S14		2556	НИТРОЦЕЛУЛОЗА СА са најмање 25% (масених) АЛКОХОЛА и највише 12.6% (масених) азота рачунатих на суву материју
			2 (B)				S14		2557	НИТРОЦЕЛУЛОЗА, СМЕША СА или БЕЗ ПЛАСТИФИКАТОРА, СА или БЕЗ ПИГМЕНАТА са највише 12.6% азота, рачунато на суву материју
L10CH	TU14 TU15 TE19 TE21	FL	1 (C/D)			CV1 CV13 CV28	S2 S9 S14	663	2558	ЕПИБРОМ-ХИДРИН
LGBF		FL	3 (D/E)	V12			S2	30	2560	2-МЕТИЛПЕНТАН-2-ОЛ
L4BN		FL	1 (D/E)				S2 S20	33	2561	3-МЕТИЛ-1-БУТЕН
L4BN		AT	2 (E)					80	2564	ТРИХЛОРСИРЋЕТНА КИСЕЛИНА, РАСТВОР
L4BN		AT	3 (E)	V12				80	2564	ТРИХЛОРСИРЋЕТНА КИСЕЛИНА, РАСТВОР
L4BN		AT	3 (E)	V12				80	2565	ДИЦИКЛО-ХЕКСИЛАМИН
SGAH	TU15 TE19	AT	2 (D/E)	V11		CV13 CV28	S9 S19	60	2567	НАТРИЈУМПЕНТА-ХЛОРФЕНОЛАТ
S10AH L10CH	TU14 TU15 TE19 TE21	AT	1 (C/E)	V10		CV1 CV13 CV28	S9 S14	66	2570	ЈЕДИЊЕЊЕ КАДМИЈУМА
SGAH L4BH	TU15 TE19	AT	2 (D/E)	V11		CV13 CV28	S9 S19	60	2570	ЈЕДИЊЕЊЕ КАДМИЈУМА
SGAH L4BH	TU15 TE19	AT	2 (E)		VC1 VC2 AP7	CV13 CV28	S9	60	2570	ЈЕДИЊЕЊЕ КАДМИЈУМА
L4BN		AT	2 (E)					80	2571	АЛКИЛСУМПОРНА КИСЕЛИНА
L4BH	TU15 TE19	AT	2 (D/E)			CV13 CV28	S9 S19	60	2572	ФЕНИЛХИДРАЗИН
SGAN	TU3	AT	2 (E)	V11		CV24 CV28		56	2573	ТАЛИЈУМ-ХЛОРАТ
L4BH	TU15 TE19	AT	2 (D/E)			CV13 CV28	S9 S19	60	2574	ТРИКРЕЗИЛФОСФАТ са више од 3% орто-изомера
L4BN		AT	2 (E)					80	2576	ФОСФОРОКСИ-БРОМИД, РАСТОПЉЕН
L4BN		AT	2 (E)					80	2577	ФЕНИЛАЦЕТИЛ-ХЛОРИД
SGAV		AT	3 (E)		VC1 VC2 AP7			80	2578	ФОСФОРТРИОКСИД
SGAV L4BN		AT	3 (E)		VC1 VC2 AP7			80	2579	ПИПЕРАЗИН
L4BN		AT	3 (E)	V12				80	2580	АЛУМИНИЈУМ-БРОМИД, РАСТВОР
L4BN	TU42	AT	3 (E)	V12				80	2581	АЛУМИНИЈУМ-ХЛОРИД, РАСТВОР
L4BN	TU42	AT	3 (E)	V12				80	2582	ГВОЖЂЕ (III)ХЛОРИД (ФЕРИХЛОРИД), РАСТВОР
SGAN L4BN		AT	2 (E)	V11				80	2583	АЛКИЛСУЛФОНСКЕ КИСЕЛИНЕ, ЧВРСТЕ или АРИЛСУЛФОНСКЕ КИСЕЛИНЕ, ЧВРСТЕ са више од 5% слободне сумпорне киселине
L4BN		AT	2 (E)					80	2584	АЛИКИЛ-СУЛФОНСКЕ КИСЕЛИНЕ, ТЕЧНЕ или АРИЛСУЛФОНСКЕ КИСЕЛИНЕ, ТЕЧНЕ са више од 5% слободне сумпорне киселине

UN број	Назив и опис	Класа	Класи-фикациони кôд	Група паковања	Ознаке опасности	Посебне одредбе	Ограничене количине		Амбалажа			Пренос. цист. и конт. за робу у рас. ст.	
									Упутства за паковање	Посебне одредбе за паковање	Одредбе за заједничко паковање	Упутства	Посебне одредбе
	3.1.2	2.2	2.2	2.1.1.3	5.2.2	3.3	3.4	3.5.1.2	4.1.4	4.1.4	4.1.10	4.2.5.2 7.3.2	4.2.5.3
(1)	(2)	(3a)	(3b)	(4)	(5)	(6)	(7a)	(7b)	(8)	(9a)	(9b)	(10)	(11)
2585	АЛКИЛСУЛФОНСКЕ КИСЕЛИНЕ, ЧВРСТЕ или АРИЛСУЛФОНСКЕ КИСЕЛИНЕ, ЧВРСТЕ са највише 5% слободне сумпорне киселине	8	C4	III	8		5 kg	E1	P002 IBC08 LP02 R001	B3	MP10	T1	TP33
2586	АЛИКИЛ-СУЛФОНСКЕ КИСЕЛИНЕ, ТЕЧНЕ или АРИЛСУЛФОНСКЕ КИСЕЛИНЕ, ТЕЧНЕ са највише 5% слободне сумпорне киселине	8	C3	III	8		5 L	E1	P001 IBC03 LP01 R001		MP19	T4	TP1
2587	БЕНЗОХИНОН	6.1	T2	II	6.1		500 g	E4	P002 IBC08	B4	MP10	T3	TP33
2588	ПЕСТИЦИД, ОТРОВАН, ЧВРСТ, Н.Д.Н.	6.1	T7	I	6.1	61 274 648	0	E5	P002 IBC02		MP18	T6	TP33
2588	ПЕСТИЦИД, ОТРОВАН, ЧВРСТ, Н.Д.Н.	6.1	T7	II	6.1	61 274 648	500 g	E4	P002 IBC08	B4	MP10	T3	TP33
2588	ПЕСТИЦИД, ОТРОВАН, ЧВРСТ, Н.Д.Н.	6.1	T7	III	6.1	61 274 648	5 kg	E1	P002 IBC08 LP02 R001	B3	MP10	T1	TP33
2589	ВИНИЛХЛОР-АЦЕТАТ	6.1	TF1	II	6.1 +3		100 ml	E4	P001 IBC02		MP15	T7	TP2
2590	АЗБЕСТ, КРИЗОТИЛ	9	M1	III	9	168 678	5 kg	E1	P002 IBC08 R001	PP37 B4	MP10	T1	TP33
2591	КСЕНОН, ДУБОКО РАСХЛАЂЕН, ТЕЧАН	2	3A		2.2	593	120 ml	E1	P203		MP9	T75	TP5
2599	ХЛОРТРИФЛУОР-МЕТАН И ТРИФЛУОР-МЕТАН, АЗЕОТРОПНА СМЕША са приближно 60% хлортрифлоурметана (ГАС ЗА ХЛАЂЕЊЕ R 503)	2	2A		2.2	662	120 ml	E1	P200		MP9	(M)	
2601	ЦИКЛОБУТАН	2	2F		2.1	662	0	E0	P200		MP9	(M)	
2602	ДИХЛОРДИФЛУОР-МЕТАН И 1,1-ДИФЛУОР-МЕТАН, АЗЕОТРОПНА СМЕША са приближно 74% дихлордифлуорметана (ГАС ЗА ХЛАЂЕЊЕ R 500)	2	2A		2.2	662	120 ml	E1	P200		MP9	(M) T50	
2603	ЦИКЛОХЕПТАТРИЕН	3	FT1	II	3 +6.1		1 L	E2	P001 IBC02		MP19	T7	TP1
2604	БОРТРИФЛУОРИД-ДИЕТИЛЕТЕРАТ	8	CF1	I	8 +3		0	E0	P001		MP8 MP17	T10	TP2
2605	МЕТОКСИМЕТИЛ-ИЗОЦИЈАНАТ	6.1	TF1	I	6.1 +3	354	0	E0	P602		MP8 MP17	T20	TP2
2606	МЕТИЛОРТО-СИЛИКАТ	6.1	TF1	I	6.1 +3	354	0	E0	P602		MP8 MP17	T20	TP2
2607	АКРОЛЕИНДИМЕР, СТАБИЛИЗОВАН	3	F1	III	3	386 676	5 L	E1	P001 IBC03 LP01 R001		MP19	T2	TP1
2608	НИТРОПРОПАНИ	3	F1	III	3		5 L	E1	P001 IBC03 LP01 R001		MP19	T2	TP1
2609	ТРИАЛАЛБОРАТ	6.1	T1	III	6.1		5 L	E1	P001 IBC03 LP01 R001		MP19		
2610	ТРИАЛИЛАМИН	3	FC	III	3 +8		5 L	E1	P001 IBC03 R001		MP19	T4	TP1
2611	1-ХЛОРПРОПАН-2-ОЛ	6.1	TF1	II	6.1 +3		100 ml	E4	P001 IBC02		MP15	T7	TP2
2612	МЕТИЛ-ПРОПИЛЕТАР	3	F1	II	3		1 L	E2	P001 IBC02	B8	MP19	T7	TP2
2614	МЕТИЛАЛИЛ-АЛКОХОЛ	3	F1	III	3		5 L	E1	P001 IBC03 LP01 R001		MP19	T2	TP1
2615	ЕТИЛПРОПИЛЕТАР	3	F1	II	3		1 L	E2	P001 IBC02 R001		MP19	T4	TP1

ADR цистерне		Возила на превоз у цист.	Транспортна категорија (Кôдови за ограничења за тунеле)	Посебне одредбе за превоз				Број за означавање опасности	UN број	Назив и опис
Кôд цистерне	Посебне одредбе			Комади	Роба у расутом стању	Утовар, истовар и руковање	Транспортне радње			
4.3	4.3.5, 6.8.4	9.1.1.2	1.1.3.6 (8.6)	7.2.4	7.3.3	7.5.11	8.5	5.3.2.3		3.1.2
(12)	(13)	(14)	(15)	(16)	(17)	(18)	(19)	(20)	(1)	(2)
SGAV		AT	3 (E)		VC1 VC2 AP7			80	2585	АЛКИЛСУЛФОНСКЕ КИСЕЛИНЕ, ЧВРСТЕ или АРИЛСУЛФОНСКЕ КИСЕЛИНЕ, ЧВРСТЕ са највише 5% слободне сумпорне киселине
L4BN	TU42	AT	3 (E)	V12				80	2586	АЛИКИЛ-СУЛФОНСКЕ КИСЕЛИНЕ, ТЕЧНЕ или АРИЛСУЛФОНСКЕ КИСЕЛИНЕ, ТЕЧНЕ са највише 5% слободне сумпорне киселине
SGAH L4BH	TU15 TE19	AT	2 (D/E)	V11		CV13 CV28	S9 S19	60	2587	БЕНЗОХИНОН
S10AH L10CH	TU14 TU15 TE19 TE21	AT	1 (C/E)			CV1 CV13 CV28	S9 S14	66	2588	ПЕСТИЦИД, ОТРОВАН, ЧВРСТ, Н.Д.Н.
SGAH L4BH	TU15 TE19	AT	2 (D/E)	V11		CV13 CV28	S9 S19	60	2588	ПЕСТИЦИД, ОТРОВАН, ЧВРСТ, Н.Д.Н.
SGAH L4BH	TU15 TE19	AT	2 (E)		VC1 VC2 AP7	CV13 CV28	S9	60	2588	ПЕСТИЦИД, ОТРОВАН, ЧВРСТ, Н.Д.Н.
L4BH	TU15 TE19	FL	2 (D/E)			CV13 CV28	S2 S9 S19	63	2589	ВИНИЛХЛОР-АЦЕТАТ
SGAH	TU15	AT	3 (E)	V11	VC1 VC2 AP12	CV13 CV28 CV38		90	2590	АЗБЕСТ, КРИЗОТИЛ
RxBN	TU19 TA4 TT9	AT	3 (C/E)	V5		CV9 CV11 CV36	S20	22	2591	КСЕНОН, ДУБОКО РАСХЛАЂЕН, ТЕЧАН
PxBN(M)	TA4 TT9	AT	3 (C/E)			CV9 CV10 CV36		20	2599	ХЛОРТРИФЛУОР-МЕТАН И ТРИФЛУОР-МЕТАН, АЗЕОТРОПНА СМЕША са приближно 60% хлортрифлоурметана (ГАС ЗА ХЛАЂЕЊЕ R 503)
PxBN(M)	TA4 TT9	FL	2 (B/D)			CV9 CV10 CV36	S2 S20	23	2601	ЦИКЛОБУТАН
PxBN(M)	TA4 TT9	AT	3 (C/E)			CV9 CV10 CV36		20	2602	ДИХЛОРДИФЛУОР-МЕТАН И 1,1-ДИФЛУОР-МЕТАН, АЗЕОТРОПНА СМЕША са приближно 74% дихлордифлуорметана (ГАС ЗА ХЛАЂЕЊЕ R 500)
L4BH	TU15	FL	2 (D/E)			CV13 CV28	S2 S19	336	2603	ЦИКЛОХЕПТАТРИЕН
L10BH		FL	1 (D/E)				S2 S14	883	2604	БОРТРИФЛУОРИД-ДИЕТИЛЕТЕРАТ
L10CH	TU14 TU15 TE19 TE21	FL	1 (C/D)			CV1 CV13 CV28	S2 S9 S14	663	2605	МЕТОКСИМЕТИЛ-ИЗОЦИЈАНАТ
L10CH	TU14 TU15 TE19 TE21	FL	1 (C/D)			CV1 CV13 CV28	S2 S9 S14	663	2606	МЕТИЛОРТО-СИЛИКАТ
LGBF		FL	3 (D/E)	V8 V12			S2 S4	39	2607	АКРОЛЕИНДИМЕР, СТАБИЛИЗОВАН
LGBF		FL	3 (D/E)	V12			S2	30	2608	НИТРОПРОПАНИ
L4BH	TU15 TE19	AT	2 (E)	V12		CV13 CV28	S9	60	2609	ТРИАЛАЛБОРАТ
L4BN		FL	3 (D/E)	V12			S2	38	2610	ТРИАЛИЛАМИН
L4BH	TU15 TE19	FL	2 (D/E)			CV13 CV28	S2 S9 S19	63	2611	1-ХЛОРПРОПАН-2-ОЛ
L1.5BN		FL	2 (D/E)				S2 S20	33	2612	МЕТИЛ-ПРОПИЛЕТАР
LGBF		FL	3 (D/E)	V12			S2	30	2614	МЕТИЛАЛИЛ-АЛКОХОЛ
LGBF		FL	2 (D/E)				S2 S20	33	2615	ЕТИЛПРОПИЛЕТАР

UN број	Назив и опис	Класа	Класи-фикаци-они кôд	Група паковања	Ознаке опасности	Посебне одредбе	Ограничене и изузете количине		Амбалажа			Пренос. цист. и конт. за робу у рас. ст.	
									Упутства за паковање	Посебне одредбе за паковање	Одредбе за заједничко паковање	Упутства	Посебне одредбе
	3.1.2	2.2	2.2	2.1.1.3	5.2.2	3.3	3.4	3.5.1.2	4.1.4	4.1.4	4.1.10	4.2.5.2 7.3.2	4.2.5.3
(1)	(2)	(3a)	(3b)	(4)	(5)	(6)	(7a)	(7b)	(8)	(9a)	(9b)	(10)	(11)
2616	ТРИИЗОПРОПИЛ-БОРАТ	3	F1	II	3		1 L	E2	P001 IBC02 R001		MP19	T4	TP1
2616	ТРИИЗОПРОПИЛ-БОРАТ	3	F1	III	3		5 L	E1	P001 IBC03 LP01 R001		MP19	T2	TP1
2617	МЕТИЛЦИКЛО-ХЕКСАНОЛИ, запаљиви	3	F1	III	3		5 L	E1	P001 IBC03 LP01 R001		MP19	T2	TP1
2618	ВИНИЛТОЛУЕНИ, СТАБИЛИЗОВАНИ	3	F1	III	3	386 676	5 L	E1	P001 IBC03 LP01 R001		MP19	T2	TP1
2619	БЕНЗИЛДИМЕТИЛ-АМИН	8	CF1	II	8 +3		1 L	E2	P001 IBC02		MP15	T7	TP2
2620	АМИЛБУТИРАТ	3	F1	III	3		5 L	E1	P001 IBC03 LP01 R001		MP19	T2	TP1
2621	АЦЕТИЛМЕТИЛ-КАРБИНОЛ	3	F1	III	3		5 L	E1	P001 IBC03 LP01 R001		MP19	T2	TP1
2622	ГЛИЦИДАЛДЕХИД	3	FT1	II	3 +6.1		1 L	E2	P001 IBC02	B8	MP19	T7	TP1
2623	УПАЉАЧИ, ЧВРСТИ са запаљивом течношћу	4.1	F1	III	4.1		5 kg	E1	P002 LP02 R001	PP15	MP11		
2624	МАГНЕЗИЈУМ-СИЛИЦИД	4.3	W2	II	4.3		500 g	E2	P410 IBC07		MP14	T3	TP33
2626	ХЛОРНА КИСЕЛИНА, ВОДЕНИ РАСТВОР са највише 10% хлорне киселине	5.1	O1	II	5.1	613	1 L	E0	P504 IBC02		MP2	T4	TP1
2627	НИТРИТИ, НЕОРГАНСКИ, Н.Д.Н.	5.1	O2	II	5.1	103 274	1 kg	E2	P002 IBC08	B4	MP10	T3	TP33
2628	КАЛИЈУМФЛУОР-АЦЕТАТ	6.1	T2	I	6.1		0	E5	P002 IBC07		MP18	T6	TP33
2629	НАТРИЈУМФЛУОР-АЦЕТАТ	6.1	T2	I	6.1		0	E5	P002 IBC07		MP18	T6	TP33
2630	СЕЛЕНАТИ или СЕЛЕНИТИ	6.1	T5	I	6.1	274	0	E5	P002 IBC07		MP18	T6	TP33
2642	ФЛУОРОСИРЋЕТНА КИСЕЛИНА	6.1	T2	I	6.1		0	E5	P002 IBC07		MP18	T6	TP33
2643	МЕТИЛБРОМО-АЦЕТАТ	6.1	T1	II	6.1		100 ml	E4	P001 IBC02		MP15	T7	TP2
2644	МЕТИЛЈОДИД	6.1	T1	I	6.1	354	0	E0	P602		MP8 MP17	T20	TP2
2645	ФЕНАЦИЛБРОМИД	6.1	T2	II	6.1		500 g	E4	P002 IBC08	B4	MP10	T3	TP33
2646	ХЕКСАХЛОРОЦИКЛО-ПЕНТАДИЕН	6.1	T1	I	6.1	354	0	E0	P602		MP8 MP17	T20	TP2
2647	МАЛОНОНИТРИЛ	6.1	T2	II	6.1		500 g	E4	P002 IBC08	B4	MP10	T3	TP33
2648	1,2-ДИБРОМБУТАН-3-ОН	6.1	T1	II	6.1		100 ml	E4	P001 IBC02		MP15		
2649	1,3-ДИХЛОРАЦЕТОН	6.1	T2	II	6.1		500 g	E4	P002 IBC08	B4	MP10	T3	TP33
2650	1,1-ДИХЛОР-1-НИТРОЕТАН	6.1	T1	II	6.1		100 ml	E4	P001 IBC02		MP15	T7	TP2
2651	4,4'-ДИАМИНОДИ-ФЕНИЛМЕТАН	6.1	T2	III	6.1		5 kg	E1	P002 IBC08 LP02 R001	B3	MP10	T1	TP33
2653	БЕНЗИЛЈОДИД	6.1	T1	II	6.1		100 ml	E4	P001 IBC02		MP15	T7	TP2
2655	КАЛИЈУМФЛУОРО-СИЛИКАТ	6.1	T5	III	6.1		5 kg	E1	P002 IBC08 LP02 R001	B3	MP10	T1	TP33

Министарство грађевинарства, саобраћаја и инфраструктуре, Одсек за транспорт опасне робе, tor@mgsi.gov.rs

ADR цистерне		Возила на превоз у цист.	Транспортна категорија (Кôдови за ограничења за тунеле)	Посебне одредбе за превоз				Број за означавање опасности	УН број	Назив робе
Кôд цистерне	Посебне одредбе			Комади	Роба у расутом стању	Утовар, истовар и руковање	Транспортне радње			
4.3	4.3.5, 6.8.4	9.1.1.2	1.1.3.6 (8.6)	7.2.4	7.3.3	7.5.11	8.5	5.3.2.3		3.1.2
(12)	(13)	(14)	(15)	(16)	(17)	(18)	(19)	(20)	(1)	(2)
LGBF		FL	2 (D/E)				S2 S20	33	2616	ТРИИЗОПРОПИЛ-БОРАТ
LGBF		FL	3 (D/E)	V12			S2	30	2616	ТРИИЗОПРОПИЛ-БОРАТ
LGBF		FL	3 (D/E)	V12			S2	30	2617	МЕТИЛЦИКЛО-ХЕКСАНОЛИ, запаљиви
LGBF		FL	3 (D/E)	V8 V12			S2 S4	39	2618	ВИНИЛТОЛУЕНИ, СТАБИЛИЗОВАНИ
L4BN		FL	2 (D/E)				S2	83	2619	БЕНЗИЛДИМЕТИЛ-АМИН
LGBF		FL	3 (D/E)	V12			S2	30	2620	АМИЛБУТИРАТ
LGBF		FL	3 (D/E)	V12			S2	30	2621	АЦЕТИЛМЕТИЛ-КАРБИНОЛ
L4BH	TU15	FL	2 (D/E)			CV13 CV28	S2 S19	336	2622	ГЛИЦИДАЛДЕХИД
			4 (E)						2623	УПАЉАЧИ, ЧВРСТИ са запаљивом течношћу
SGAN		AT	2 (D/E)	V1		CV23		423	2624	МАГНЕЗИЈУМ-СИЛИЦИД
L4BN	TU3	AT	2 (E)			CV24		50	2626	ХЛОРНА КИСЕЛИНА, ВОДЕНИ РАСТВОР са највише 10% хлорне киселине
SGAN	TU3	AT	2 (E)	V11		CV24		50	2627	НИТРИТИ, НЕОРГАНСКИ, Н.Д.Н.
S10AH	TU15 TE19	AT	1 (C/E)	V10		CV1 CV13 CV28	S9 S14	66	2628	КАЛИЈУМФЛУОР-АЦЕТАТ
S10AH	TU15 TE19	AT	1 (C/E)	V10		CV1 CV13 CV28	S9 S14	66	2629	НАТРИЈУМФЛУОР-АЦЕТАТ
S10AH L10CH	TU14 TU15 TE19 TE21	AT	1 (C/E)	V10		CV1 CV13 CV28	S9 S14	66	2630	СЕЛЕНАТИ или СЕЛЕНИТИ
S10AH L10CH	TU14 TU15 TE19 TE21	AT	1 (C/E)	V10		CV1 CV13 CV28	S9 S14	66	2642	ФЛУОРОСИРЋЕТНА КИСЕЛИНА
L4BH	TU15 TE19	AT	2 (D/E)			CV13 CV28	S9 S19	60	2643	МЕТИЛБРОМО-АЦЕТАТ
L10CH	TU14 TU15 TE19 TE21	AT	1 (C/D)			CV1 CV13 CV28	S9 S14	66	2644	МЕТИЛЈОДИД
SGAH L4BH	TU15 TE19	AT	2 (D/E)	V11		CV13 CV28	S9 S19	60	2645	ФЕНАЦИЛБРОМИД
L10CH	TU14 TU15 TE19 TE21	AT	1 (C/D)			CV1 CV13 CV28	S9 S14	66	2646	ХЕКСАХЛОРОЦИКЛО-ПЕНТАДИЕН
SGAH L4BH	TU15 TE19	AT	2 (D/E)	V11		CV13 CV28	S9 S19	60	2647	МАЛОНОНИТРИЛ
L4BH	TU15 TE19	AT	2 (D/E)			CV13 CV28	S9 S19	60	2648	1,2-ДИБРОМБУТАН-3-ОН
SGAH L4BH	TU15 TE19	AT	2 (D/E)	V11		CV13 CV28	S9 S19	60	2649	1,3-ДИХЛОРАЦЕТОН
L4BH	TU15 TE19	AT	2 (D/E)			CV13 CV28	S9 S19	60	2650	1,1-ДИХЛОР-1-НИТРОЕТАН
SGAH L4BH	TU15 TE19	AT	2 (E)		VC1 VC2 AP7	CV13 CV28	S9	60	2651	4,4'-ДИАМИНОДИ-ФЕНИЛМЕТАН
L4BH	TU15 TE19	AT	2 (D/E)			CV13 CV28	S9 S19	60	2653	БЕНЗИЛЈОДИД
SGAH L4BH	TU15 TE19	AT	2 (E)		VC1 VC2 AP7	CV13 CV28	S9	60	2655	КАЛИЈУМФЛУОРО-СИЛИКАТ

UN број	Назив и опис	Класа	Класификациони кôд	Група паковања	Лисице опасности	Посебне одредбе	Ограничене и изузете количине		Амбалажа			Прен. цист. и конт. за робу у рас. ст.	
									Упутства за паковање	Посебне одредбе за паковање	Одредбе за заједничко паковање	Упутства	Посебне одредбе
	3.1.2	2.2	2.2	2.1.1.3	5.2.2	3.3	3.4	3.5.1.2	4.1.4	4.1.4	4.1.10	4.2.5.2 7.3.2	4.2.5.3
(1)	(2)	(3a)	(3b)	(4)	(5)	(6)	(7a)	(7b)	(8)	(9a)	(9b)	(10)	(11)
2656	ХИНОЛИН	6.1	T1	III	6.1		5 L	E1	P001 IBC03 LP01 R001		MP19	T4	TP1
2657	СЕЛЕНДИСУЛФИД	6.1	T5	II	6.1		500 g	E4	P002 IBC08	B4	MP10	T3	TP33
2659	НАТРИЈУМ-ХЛОРАЦЕТАТ	6.1	T2	III	6.1		5 kg	E1	P002 IBC08 LP02 R001	B3	MP10	T1	TP33
2660	НИТРОТОЛУИДИНИ (МОНО)	6.1	T2	III	6.1		5 kg	E1	P002 IBC08 LP02 R001	B3	MP10	T1	TP33
2661	ХЕКСАХЛОРАЦЕТОН	6.1	T1	III	6.1		5 L	E1	P001 IBC03 LP01 R001		MP19	T4	TP1
2664	ДИБРОММЕТАН	6.1	T1	III	6.1		5 L	E1	P001 IBC03 LP01 R001		MP19	T4	TP1
2667	БУТИЛТОЛУЕНИ	6.1	T1	III	6.1		5 L	E1	P001 IBC03 LP01 R001		MP19	T4	TP1
2668	ХЛОРАЦЕТОНИТРИЛ	6.1	TF1	I	6.1 +3	354	0	E0	P602		MP8 MP17	T20	TP2
2669	ХЛОРКРЕЗОЛ, РАСТВОР	6.1	T1	II	6.1		100 ml	E4	P001 IBC02		MP15	T7	TP2
2669	ХЛОРКРЕЗОЛ, РАСТВОР	6.1	T1	III	6.1		5 L	E1	P001 IBC03 LP01 R001		MP19	T7	TP2
2670	ЦИЈАНУРХЛОРИД	8	C4	II	8		1 kg	E2	P002 IBC08	B4	MP10	T3	TP33
2671	АМИНОПИРИДИНИ (o-, m-, p-)	6.1	T2	II	6.1		500 g	E4	P002 IBC08	B4	MP10	T3	TP33
2672	АМОНИЈАК, РАСТВОР у води, релативна густина на 15ºC између 0,880 и 0,957 са више од 10% а највише 35% амонијака	8	C5	III	8		5 L	E1	P001 IBC03 LP01 R001		MP19	T7	TP1
2673	2-АМИНО-4-ХЛОРФЕНОЛ	6.1	T2	II	6.1		500 g	E4	P002 IBC08	B4	MP10	T3	TP33
2674	НАТРИЈУМФЛУОРОСИЛИКАТ	6.1	T5	III	6.1		5 kg	E1	P002 IBC08 LP02 R001	B3	MP10	T1	TP33
2676	АНТИМОНХИДРИД (СТИБИН)	2	2TF		2.3 +2.1		0	E0	P200		MP9		
2677	РУБИДИЈУМ-ХИДРОКСИД, РАСТВОР	8	C5	II	8		1 L	E2	P001 IBC02		MP15	T7	TP2
2677	РУБИДИЈУМ-ХИДРОКСИД, РАСТВОР	8	C5	III	8		5 L	E1	P001 IBC03 LP01 R001		MP19	T4	TP1
2678	РУБИДИЈУМ-ХИДРОКСИД	8	C6	II	8		1 kg	E2	P002 IBC08	B4	MP10	T3	TP33
2679	ЛИТИЈУМ-ХИДРОКСИД, РАСТВОР	8	C5	II	8		1 L	E2	P001 IBC02		MP15	T7	TP2
2679	ЛИТИЈУМ-ХИДРОКСИД, РАСТВОР	8	C5	III	8		5 L	E1	P001 IBC03 LP01 R001		MP19	T4	TP2
2680	ЛИТИЈУМ-ХИДРОКСИД	8	C6	II	8		1 kg	E2	P002 IBC08	B4	MP10	T3	TP33
2681	ЦЕЗИЈУМ-ХИДРОКСИД, РАСТВОР	8	C5	II	8		1 L	E2	P001 IBC02		MP15	T7	TP2
2681	ЦЕЗИЈУМ-ХИДРОКСИД, РАСТВОР	8	C5	III	8		5 L	E1	P001 IBC03 LP01 R001		MP19	T4	TP1
2682	ЦЕЗИЈУМ-ХИДРОКСИД	8	C6	II	8		1 kg	E2	P002 IBC08	B4	MP10	T3	TP33

ADR цистерне		Могућност превоз у цист.	Транспортна категорија (Кôдови за ограничења за тунеле)	Посебне одредбе за превоз				Број за означавање опасности	УН број	Назив и опис
Кôд цистерне	Посебне одредбе			Комади	Роба у расутом стању	Утовар, истовар и руковање	Транспортне радње			
4.3	4.3.5, 6.8.4	9.1.1.2	1.1.3.6 (8.6)	7.2.4	7.3.3	7.5.11	8.5	5.3.2.3		3.1.2
(12)	(13)	(14)	(15)	(16)	(17)	(18)	(19)	(20)	(1)	(2)
L4BH	TU15 TE19	AT	2 (E)	V12		CV13 CV28	S9	60	2656	ХИНОЛИН
SGAH L4BH	TU15 TE19	AT	2 (D/E)	V11		CV13 CV28	S9 S19	60	2657	СЕЛЕНДИСУЛФИД
SGAH	TU15 TE19	AT	2 (E)		VC1 VC2 AP7	CV13 CV28	S9	60	2659	НАТРИЈУМ-ХЛОРАЦЕТАТ
SGAH L4BH	TU15 TE19	AT	2 (E)		VC1 VC2 AP7	CV13 CV28	S9	60	2660	НИТРОТОЛУИДИНИ (МОНО)
L4BH	TU15 TE19	AT	2 (E)	V12		CV13 CV28	S9	60	2661	ХЕКСАХЛОРАЦЕТОН
L4BH	TU15 TE19	AT	2 (E)	V12		CV13 CV28	S9	60	2664	ДИБРОММЕТАН
L4BH	TU15 TE19	AT	2 (E)	V12		CV13 CV28	S9	60	2667	БУТИЛТОЛУЕНИ
L10CH	TU14 TU15 TE19 TE21	FL	1 (C/D)			CV1 CV13 CV28	S2 S9 S14	663	2668	ХЛОРАЦЕТОНИТРИЛ
L4BH	TU15 TE19	AT	2 (D/E)			CV13 CV28	S9 S19	60	2669	ХЛОРКРЕЗОЛ, РАСТВОР
L4BH	TU15 TE19	AT	2 (E)	V12		CV13 CV28	S9	60	2669	ХЛОРКРЕЗОЛ, РАСТВОР
SGAN L4BN		AT	2 (E)	V11				80	2670	ЦИЈАНУРХЛОРИД
SGAH L4BH	TU15 TE19	AT	2 (D/E)	V11		CV13 CV28	S9 S19	60	2671	АМИНОПИРИДИНИ (o-, m-, p-)
L4BN		AT	3 (E)	V12				80	2672	АМОНИЈАК, РАСТВОР у води, релативна густина на 15ºC између 0,880 и 0,957 са више од 10% а највише 35% амонијака
SGAH L4BH	TU15 TE19	AT	2 (D/E)	V11		CV13 CV28	S9 S19	60	2673	2-АМИНО-4-ХЛОРФЕНОЛ
SGAH L4BH	TU15 TE19	AT	2 (E)		VC1 VC2 AP7	CV13 CV28	S9	60	2674	НАТРИЈУМФЛУОРОСИЛИКАТ
			1 (D)			CV9 CV10 CV36	S2 S14		2676	АНТИМОНХИДРИД (СТИБИН)
L4BN		AT	2 (E)					80	2677	РУБИДИЈУМ-ХИДРОКСИД, РАСТВОР
L4BN		AT	3 (E)	V12				80	2677	РУБИДИЈУМ-ХИДРОКСИД, РАСТВОР
SGAN		AT	2 (E)	V11				80	2678	РУБИДИЈУМ-ХИДРОКСИД
L4BN		AT	2 (E)					80	2679	ЛИТИЈУМ-ХИДРОКСИД, РАСТВОР
L4BN		AT	3 (E)	V12				80	2679	ЛИТИЈУМ-ХИДРОКСИД, РАСТВОР
SGAN		AT	2 (E)	V11				80	2680	ЛИТИЈУМ-ХИДРОКСИД
L4BN		AT	2 (E)					80	2681	ЦЕЗИЈУМ-ХИДРОКСИД, РАСТВОР
L4BN		AT	3 (E)	V12				80	2681	ЦЕЗИЈУМ-ХИДРОКСИД, РАСТВОР
SGAN		AT	2 (E)	V11				80	2682	ЦЕЗИЈУМ-ХИДРОКСИД

UN број	Назив и опис	Класа	Класификациони кôд	Група паковања	Лисмицо опасности	Посебне одредбе	Ограничене и изузете количине		Амбалажа			Прен. цист. и конт. за робу у рас. ст.	
									Упутства за паковање	Посебне одредбе за паковање	Одредбе за заједничко паковање	Упутства	Посебне одредбе
	3.1.2	2.2	2.2	2.1.1.3	5.2.2	3.3	3.4	3.5.1.2	4.1.4	4.1.4	4.1.10	4.2.5.2 7.3.2	4.2.5.3
(1)	(2)	(3a)	(3b)	(4)	(5)	(6)	(7a)	(7b)	(8)	(9a)	(9b)	(10)	(11)
2683	АМОНИЈУМСУЛФИД, РАСТВОР	8	CFT	II	8 +3 +6.1		1 L	E2	P001 IBC01		MP15	T7	TP2
2684	3-ДИЕТИЛАМИНО-ПРОПИЛАМИН	3	FC	III	3 +8		5 L	E1	P001 IBC03 R001		MP19	T4	TP1
2685	N,N-ДИЕТИЛЕТИЛЕН-ДИАМИН	8	CF1	II	8 +3		1 L	E2	P001 IBC02		MP15	T7	TP2
2686	2-ДИЕТИЛ-АМИНОЕТАНОЛ	8	CF1	II	8 +3		1 L	E2	P001 IBC02		MP15	T7	TP2
2687	ДИЦИКЛОХЕКСИЛ-АМОНИЈУМНИТРИТ	4.1	F3	III	4.1		5 kg	E1	P002 IBC08 LP02 R001	B3	MP11	T1	TP33
2688	1-БРОМ-3-ХЛОРПРОПАН	6.1	T1	III	6.1		5 L	E1	P001 IBC03 LP01 R001		MP19	T4	TP1
2689	ГЛИЦЕРОЛ-alfa-МОНОХЛОРХИДРИН	6.1	T1	III	6.1		5 L	E1	P001 IBC03 LP01 R001		MP19	T4	TP1
2690	N,n-БУТИЛ-ИМИДАЗОЛ	6.1	T1	II	6.1		100 ml	E4	P001 IBC02		MP15	T7	TP2
2691	ФОСФОРПЕНТА-БРОМИД	8	C2	II	8		1 kg	E0	P002 IBC08	B4	MP10	T3	TP33
2692	БОРТРИБРОМИД	8	C1	I	8		0	E0	P602		MP8 MP17	T20	TP2
2693	БИСУЛФИТИ, ВОДЕНИ РАСТВОР, Н.Д.Н.	8	C1	III	8	274	5 L	E1	P001 IBC03 LP01 R001		MP19	T7	TP1 TP28
2698	АНХИДРИД ТЕТРА-ХИДРОФТАЛНЕ КИСЕЛИНЕ, са више од 0,05% анхидрида малеинске киселине	8	C4	III	8	169	5 kg	E1	P002 IBC08 LP02 R001	PP14 B3	MP10	T1	TP33
2699	ТРИФЛУОРСИРЋЕТНА КИСЕЛИНА	8	C3	I	8		0	E0	P001		MP8 MP17	T10	TP2
2705	1-ПЕНТОЛ	8	C9	II	8		1 L	E2	P001 IBC02		MP15	T7	TP2
2707	ДИМЕТИЛ-ДИОКСАНИ	3	F1	II	3		1 L	E2	P001 IBC02 R001		MP19	T4	TP1
2707	ДИМЕТИЛ-ДИОКСАНИ	3	F1	III	3		5 L	E1	P001 IBC03 LP01 R001		MP19	T2	TP1
2709	БУТИЛБЕНЗЕНИ	3	F1	III	3		5 L	E1	P001 IBC03 LP01 R001		MP19	T2	TP1
2710	ДИПРОПИЛКЕТОН	3	F1	III	3		5 L	E1	P001 IBC03 LP01 R001		MP19	T2	TP1
2713	АКРИДИН	6.1	T2	III	6.1		5 kg	E1	P002 IBC08 LP02 R001	B3	MP10	T1	TP33
2714	ЦИНКРЕЗИНАТ	4.1	F3	III	4.1		5 kg	E1	P002 IBC06 R001		MP11	T1	TP33
2715	АЛУМИНИЈУМ-РЕЗИНАТ	4.1	F3	III	4.1		5 kg	E1	P002 IBC06 R001		MP11	T1	TP33
2716	БУТИН-1,4-ДИОЛ	6.1	T2	III	6.1		5 kg	E1	P002 IBC08 LP02 R001	B3	MP10	T1	TP33
2717	КАМФОР, синтетички	4.1	F1	III	4.1		5 kg	E1	P002 IBC08 LP02 R001	B3	MP10	T1	TP33
2719	БАРИЈУМ-БРОМАТ	5.1	OT2	II	5.1 +6.1		1 kg	E2	P002 IBC08	B4	MP2	T3	TP33

Министарство грађевинарства, саобраћаја и инфраструктуре, Одсек за транспорт опасне робе, tor@mgsi.gov.rs

ADR цистерне		Возила за превоз у цист.	Транспортна категорија (Кôдови за ограничења за тунеле)	Посебне одредбе за превоз				Број за означавање опасности	UN број	Назив и опис
Кôд цистерне	Посебне одредбе			Комади	Роба у расутом стању	Утовар, истовар и руковање	Транспортне радње			
4.3	4.3.5, 6.8.4	9.1.1.2	1.1.3.6 (8.6)	7.2.4	7.3.3	7.5.11	8.5	5.3.2.3		3.1.2
(12)	(13)	(14)	(15)	(16)	(17)	(18)	(19)	(20)	(1)	(2)
L4BN		FL	2 (D/E)			CV13 CV28	S2	836	2683	АМОНИЈУМСУЛФИД, РАСТВОР
L4BN		FL	3 (D/E)	V12			S2	38	2684	3-ДИЕТИЛАМИНО-ПРОПИЛАМИН
L4BN		FL	2 (D/E)				S2	83	2685	N,N-ДИЕТИЛЕТИЛЕН-ДИАМИН
L4BN		FL	2 (D/E)				S2	83	2686	2-ДИЕТИЛ-АМИНОЕТАНОЛ
SGAV		AT	3 (E)		VC1 VC2			40	2687	ДИЦИКЛОХЕКСИЛ-АМОНИЈУМНИТРИТ
L4BH	TU15 TE19	AT	2 (E)	V12		CV13 CV28	S9	60	2688	1-БРОМ-3-ХЛОРПРОПАН
L4BH	TU15 TE19	AT	2 (E)	V12		CV13 CV28	S9	60	2689	ГЛИЦЕРОЛ-alfa-МОНОХЛОРХИДРИН
L4BH	TU15 TE19	AT	2 (D/E)			CV13 CV28	S9 S19	60	2690	N,n-БУТИЛ-ИМИДАЗОЛ
SGAN		AT	2 (E)	V11				80	2691	ФОСФОРПЕНТА-БРОМИД
L10BH		AT	1 (E)				S20	X88	2692	БОРТРИБРОМИД
L4BN	TU42	AT	3 (E)	V12				80	2693	БИСУЛФИТИ, ВОДЕНИ РАСТВОР, Н.Д.Н.
SGAV L4BN		AT	3 (E)		VC1 VC2 AP7			80	2698	АНХИДРИД ТЕТРА-ХИДРОФТАЛНЕ КИСЕЛИНЕ, са више од 0,05% анхидрида малеинске киселине
L10BH		AT	1 (E)				S20	88	2699	ТРИФЛУОРСИРЋЕТНА КИСЕЛИНА
L4BN		AT	2 (E)					80	2705	1-ПЕНТОЛ
LGBF		FL	2 (D/E)				S2 S20	33	2707	ДИМЕТИЛ-ДИОКСАНИ
LGBF		FL	3 (D/E)	V12			S2	30	2707	ДИМЕТИЛ-ДИОКСАНИ
LGBF		FL	3 (D/E)	V12			S2	30	2709	БУТИЛБЕНЗЕНИ
LGBF		FL	3 (D/E)	V12			S2	30	2710	ДИПРОПИЛКЕТОН
SGAH L4BH	TU15 TE19	AT	2 (E)		VC1 VC2 AP7	CV13 CV28	S9	60	2713	АКРИДИН
SGAV		AT	3 (E)		VC1 VC2			40	2714	ЦИНКРЕЗИНАТ
SGAV		AT	3 (E)		VC1 VC2			40	2715	АЛУМИНИЈУМ-РЕЗИНАТ
SGAH L4BH	TU15 TE19	AT	2 (E)		VC1 VC2 AP7	CV13 CV28	S9	60	2716	БУТИН-1,4-ДИОЛ
SGAV		AT	3 (E)		VC1 VC2			40	2717	КАМФОР, синтетички
SGAN	TU3	AT	2 (E)	V11		CV24 CV28		56	2719	БАРИЈУМ-БРОМАТ

UN број	Назив и опис	Класа	Класи-фикаци-они кôд	Група паковања	Додатне опасности	Посебне одредбе	Ограничене количине		Амбалажа			Пренос. цист. и конт. за робу у рас. ст.	
									Упутства за паковање	Посебне одредбе за паковање	Одредбе за заједничко паковање	Упутства	Посебне одредбе
	3.1.2	2.2	2.2	2.1.1.3	5.2.2	3.3	3.4	3.5.1.2	4.1.4	4.1.4	4.1.10	4.2.5.2 7.3.2	4.2.5.3
(1)	(2)	(3a)	(3b)	(4)	(5)	(6)	(7a)	(7b)	(8)	(9a)	(9b)	(10)	(11)
2720	ХРОМНИТРАТ	5.1	O2	III	5.1		5 kg	E1	P002 IBC08 LP02 R001	B3	MP10	T1	TP33
2721	БАКАРХЛОРАТ	5.1	O2	II	5.1		1 kg	E2	P002 IBC08	B4	MP2	T3	TP33
2722	ЛИТИЈУМ-НИТРАТ	5.1	O2	III	5.1		5 kg	E1	P002 IBC08 LP02 R001	B3	MP10	T1	TP33
2723	МАГНЕЗИЈУМ-ХЛОРАТ	5.1	O2	II	5.1		1 kg	E2	P002 IBC08	B4	MP2	T3	TP33
2724	МАНГАННИТРАТ	5.1	O2	III	5.1		5 kg	E1	P002 IBC08 LP02 R001	B3	MP10	T1	TP33
2725	НИКЛНИТРАТ	5.1	O2	III	5.1		5 kg	E1	P002 IBC08 LP02 R001	B3	MP10	T1	TP33
2726	НИКЛНИТРИТ	5.1	O2	III	5.1		5 kg	E1	P002 IBC08 LP02 R001	B3	MP10	T1	TP33
2727	ТАЛИЈУМ-НИТРАТ	6.1	TO2	II	6.1 +5.1		500 g	E4	P002 IBC06		MP10	T3	TP33
2728	ЦИРКОНИЈУМ-НИТРАТ	5.1	O2	III	5.1		5 kg	E1	P002 IBC08 LP02 R001	B3	MP10	T1	TP33
2729	ХЕКСАХЛОРБЕНЗЕН	6.1	T2	III	6.1		5 kg	E1	P002 IBC08 LP02 R001	B3	MP10	T1	TP33
2730	НИТРОАНИЗОЛИ, ТЕЧНИ	6.1	T1	III	6.1	279	5 L	E1	P001 IBC03 LP01 R001		MP19	T4	TP1
2732	НИТРОБРОМБЕНЗЕНИ, ТЕЧНИ	6.1	T1	III	6.1		5 L	E1	P001 IBC03 LP01 R001		MP19	T4	TP1
2733	АМИНИ, ЗАПАЉИВИ, НАГРИЗАЈУЋИ, Н.Д.Н. или ПОЛИАМИНИ, ЗАПАЉИВИ, НАГРИЗАЈУЋИ, Н.Д.Н.	3	FC	I	3 +8	274 544	0	E0	P001		MP7 MP17	T14	TP1 TP27
2733	АМИНИ, ЗАПАЉИВИ, НАГРИЗАЈУЋИ, Н.Д.Н. или ПОЛИАМИНИ, ЗАПАЉИВИ, НАГРИЗАЈУЋИ, Н.Д.Н.	3	FC	II	3 +8	274 544	1 L	E2	P001 IBC02		MP19	T11	TP1 TP27
2733	АМИНИ, ЗАПАЉИВИ, НАГРИЗАЈУЋИ, Н.Д.Н. или ПОЛИАМИНИ, ЗАПАЉИВИ, НАГРИЗАЈУЋИ, Н.Д.Н.	3	FC	III	3 +8	274 544	5 L	E1	P001 IBC03 R001		MP19	T7	TP1 TP28
2734	АМИНИ, НАГРИЗАЈУЋИ, ЗАПАЉИВИ, ТЕЧНИ, Н.Д.Н.или ПОЛИАМИНИ, НАГРИЗАЈУЋИ, ЗАПАЉИВИ, ТЕЧНИ, Н.Д.Н.	8	CF1	I	8 +3	274	0	E0	P001		MP8 MP17	T14	TP2 TP27
2734	АМИНИ, НАГРИЗАЈУЋИ, ЗАПАЉИВИ, ТЕЧНИ, Н.Д.Н.или ПОЛИАМИНИ, НАГРИЗАЈУЋИ, ЗАПАЉИВИ, ТЕЧНИ, Н.Д.Н.	8	CF1	II	8 +3	274	1 L	E2	P001 IBC02		MP15	T11	TP2 TP27
2735	АМИНИ, НАГРИЗАЈУЋИ, ТЕЧНИ, Н.Д.Н. или ПОЛИАМИНИ, НАГРИЗАЈУЋИ, ТЕЧНИ, Н.Д.Н.	8	C7	I	8	274	0	E0	P001		MP8 MP17	T14	TP2 TP27
2735	АМИНИ, НАГРИЗАЈУЋИ, ТЕЧНИ, Н.Д.Н. или ПОЛИАМИНИ, НАГРИЗАЈУЋИ, ТЕЧНИ, Н.Д.Н.	8	C7	II	8	274	1 L	E2	P001 IBC02		MP15	T11	TP1 TP27
2735	АМИНИ, НАГРИЗАЈУЋИ, ТЕЧНИ, Н.Д.Н. или ПОЛИАМИНИ, НАГРИЗАЈУЋИ, ТЕЧНИ, Н.Д.Н.	8	C7	III	8	274	5 L	E1	P001 IBC03 LP01 R001		MP19	T7	TP1 TP28
2738	N-БУТИЛАНИЛИН	6.1	T1	II	6.1		100 ml	E4	P001 IBC02		MP15	T7	TP2
2739	АНХИДРИД БУТЕРНЕ КИСЕЛИНЕ	8	C3	III	8		5 L	E1	P001 IBC03 LP01 R001		MP19	T4	TP1
2740	n-ПРОПИЛХЛОР-ФОРМИЈАТ	6.1	TFC	I	6.1 +3 +8		0	E0	P602		MP8 MP17	T20	TP2

Министарство грађевинарства, саобраћаја и инфраструктуре, Одсек за транспорт опасне робе, tor@mgsi.gov.rs

ADR цистерне		Изузеће за превоз у цист.	Транспортна категорија (Кôдови за ограничења за тунеле)	Посебне одредбе за превоз				Број за означавање опасности	УН број	Назив и опис
Кôд цистерне	Посебне одредбе			Комади	Роба у расутом стању	Утовар, истовар и руковање	Транспортне радње			
4.3	4.3.5, 6.8.4	9.1.1.2	1.1.3.6 (8.6)	7.2.4	7.3.3	7.5.11	8.5	5.3.2.3		3.1.2
(12)	(13)	(14)	(15)	(16)	(17)	(18)	(19)	(20)	(1)	(2)
SGAV	TU3	AT	3 (E)		VC1 VC2 AP6 AP7	CV24		50	2720	ХРОМНИТРАТ
SGAV	TU3	AT	2 (E)	V11	VC1 VC2 AP6 AP7	CV24		50	2721	БАКАРХЛОРАТ
SGAV	TU3	AT	3 (E)		VC1 VC2 AP6 AP7	CV24		50	2722	ЛИТИЈУМ-НИТРАТ
SGAV	TU3	AT	2 (E)	V11	VC1 VC2 AP6 AP7	CV24		50	2723	МАГНЕЗИЈУМ-ХЛОРАТ
SGAV	TU3	AT	3 (E)		VC1 VC2 AP6 AP7	CV24		50	2724	МАНГАННИТРАТ
SGAV	TU3	AT	3 (E)		VC1 VC2 AP6 AP7	CV24		50	2725	НИКЛНИТРАТ
SGAV	TU3	AT	3 (E)		VC1 VC2 AP6 AP7	CV24		50	2726	НИКЛНИТРИТ
SGAH	TU15 TE19	AT	2 (D/E)	V11		CV13 CV28	S9 S19	65	2727	ТАЛИЈУМ-НИТРАТ
SGAV	TU3	AT	3 (E)		VC1 VC2 AP6 AP7	CV24		50	2728	ЦИРКОНИЈУМ-НИТРАТ
SGAH	TU15 TE19	AT	2 (E)		VC1 VC2 AP7	CV13 CV28	S9	60	2729	ХЕКСАХЛОРБЕНЗЕН
L4BH	TU15 TE19	AT	2 (E)	V12		CV13 CV28	S9	60	2730	НИТРОАНИЗОЛИ, ТЕЧНИ
L4BH	TU15 TE19	AT	2 (E)	V12		CV13 CV28	S9	60	2732	НИТРОБРОМБЕНЗЕНИ, ТЕЧНИ
L10CH	TU14 TE21	FL	1 (C/E)				S2 S20	338	2733	АМИНИ, ЗАПАЉИВИ, НАГРИЗАЈУЋИ, Н.Д.Н. или ПОЛИАМИНИ, ЗАПАЉИВИ, НАГРИЗАЈУЋИ, Н.Д.Н.
L4BH		FL	2 (D/E)				S2 S20	338	2733	АМИНИ, ЗАПАЉИВИ, НАГРИЗАЈУЋИ, Н.Д.Н. или ПОЛИАМИНИ, ЗАПАЉИВИ, НАГРИЗАЈУЋИ, Н.Д.Н.
L4BN		FL	3 (D/E)	V12			S2	38	2733	АМИНИ, ЗАПАЉИВИ, НАГРИЗАЈУЋИ, Н.Д.Н. или ПОЛИАМИНИ, ЗАПАЉИВИ, НАГРИЗАЈУЋИ, Н.Д.Н.
L10BH		FL	1 (D/E)				S2 S14	883	2734	АМИНИ, НАГРИЗАЈУЋИ, ЗАПАЉИВИ, ТЕЧНИ, Н.Д.Н.или ПОЛИАМИНИ, НАГРИЗАЈУЋИ, ЗАПАЉИВИ, ТЕЧНИ, Н.Д.Н.
L4BN		FL	2 (D/E)				S2	83	2734	АМИНИ, НАГРИЗАЈУЋИ, ЗАПАЉИВИ, ТЕЧНИ, Н.Д.Н.или ПОЛИАМИНИ, НАГРИЗАЈУЋИ, ЗАПАЉИВИ, ТЕЧНИ, Н.Д.Н.
L10BH		AT	1 (E)				S20	88	2735	АМИНИ, НАГРИЗАЈУЋИ, ТЕЧНИ, Н.Д.Н. или ПОЛИАМИНИ, НАГРИЗАЈУЋИ, ТЕЧНИ, Н.Д.Н.
L4BN		AT	2 (E)					80	2735	АМИНИ, НАГРИЗАЈУЋИ, ТЕЧНИ, Н.Д.Н. или ПОЛИАМИНИ, НАГРИЗАЈУЋИ, ТЕЧНИ, Н.Д.Н.
L4BN		AT	3 (E)	V12				80	2735	АМИНИ, НАГРИЗАЈУЋИ, ТЕЧНИ, Н.Д.Н. или ПОЛИАМИНИ, НАГРИЗАЈУЋИ, ТЕЧНИ, Н.Д.Н.
L4BH	TU15 TE19	AT	2 (D/E)			CV13 CV28	S9 S19	60	2738	N-БУТИЛАНИЛИН
L4BN		AT	3 (E)	V12				80	2739	АНХИДРИД БУТЕРНЕ КИСЕЛИНЕ
L10CH	TU14 TU15 TE19 TE21	FL	1 (C/D)			CV1 CV13 CV28	S2 S9 S14	668	2740	n-ПРОПИЛХЛОР-ФОРМИЈАТ

UN број	Назив и опис	Класа	Класи-фикациони кôд	Група паковања	Ознаке опасности	Посебне одредбе	Ограничене количине		Амбалажа			Пренос. цист. и конт. за робу у рас. ст.	
									Упутства за паковање	Посебне одредбе за паковање	Одредбе за заједничко паковање	Упутства	Посебне одредбе
	3.1.2	2.2	2.2	2.1.1.3	5.2.2	3.3	3.4	3.5.1.2	4.1.4	4.1.4	4.1.10	4.2.5.2 7.3.2	4.2.5.3
(1)	(2)	(3a)	(3b)	(4)	(5)	(6)	(7a)	(7b)	(8)	(9a)	(9b)	(10)	(11)
2741	БАРИЈУМ-ХИПОХЛОРИТ са више од 22% доступног хлора	5.1	OT2	II	5.1 +6.1		1 kg	E2	P002 IBC08	B4	MP2	T3	TP33
2742	ХЛОРФОРМИЈАТИ, ОТРОВНИ, НАГРИЗАЈУЋИ, ЗАПАЉИВИ, Н.Д.Н.	6.1	TFC	II	6.1 +3 +8	274 561	100 ml	E4	P001 IBC01		MP15		
2743	n-БУТИЛХЛОР-ФОРМИЈАТ	6.1	TFC	II	6.1 +3 +8		100 ml	E0	P001		MP15	T20	TP2
2744	ЦИКЛОБУТИЛХЛОР-ФОРМИЈАТ	6.1	TFC	II	6.1 +3 +8		100 ml	E4	P001 IBC01		MP15	T7	TP2
2745	ХЛОРМЕТИЛХЛОР-ФОРМИЈАТ	6.1	TC1	II	6.1 +8		100 ml	E4	P001 IBC02		MP15	T7	TP2
2746	ФЕНИЛХЛОР-ФОРМИЈАТ	6.1	TC1	II	6.1 +8		100 ml	E4	P001 IBC02		MP15	T7	TP2
2747	terc-БУТИЛЦИКЛОХЕКСИЛ-ХЛОРФОРМИЈАТ	6.1	T1	III	6.1		5 L	E1	P001 IBC03 LP01 R001		MP19	T4	TP1
2748	2-ЕТИЛХЕКСИЛХЛОР-ФОРМИЈАТ	6.1	TC1	II	6.1 +8		100 ml	E4	P001 IBC02		MP15	T7	TP2
2749	ТЕТРАМЕТИЛ-СИЛАН	3	F1	I	3		0	E0	P001		MP7 MP17	T14	TP2
2750	1,3-ДИХЛОРПРОПАН-2-ОЛ	6.1	T1	II	6.1		100 ml	E4	P001 IBC02		MP15	T7	TP2
2751	ДИЕТИЛТИО-ФОСФОРИЛХЛОРИД	8	C3	II	8		1 L	E2	P001 IBC02		MP15	T7	TP2
2752	1,2-ЕПОКСИ-3-ЕТОКСИПРОПАН	3	F1	III	3		5 L	E1	P001 IBC03 LP01 R001		MP19	T2	TP1
2753	N-ЕТИЛ-N-БЕНЗИЛТОЛУИДИНИ, ТЕЧНИ	6.1	T1	III	6.1		5 L	E1	P001 IBC03 LP01 R001		MP19	T7	TP1
2754	N-ЕТИЛТОЛУИДИНИ	6.1	T1	II	6.1		100 ml	E4	P001 IBC02		MP15	T7	TP2
2757	ПЕСТИЦИД НА БАЗИ КАРБАМАТА, ОТРОВАН, ЧВРСТ	6.1	T7	I	6.1	61 274 648	0	E5	P002 IBC07		MP18	T6	TP33
2757	ПЕСТИЦИД НА БАЗИ КАРБАМАТА, ОТРОВАН, ЧВРСТ	6.1	T7	II	6.1	61 274 648	500 g	E4	P002 IBC08	B4	MP10	T3	TP33
2757	ПЕСТИЦИД НА БАЗИ КАРБАМАТА, ОТРОВАН, ЧВРСТ	6.1	T7	III	6.1	61 274 648	5 kg	E1	P002 IBC08 LP02 R001	B3	MP10	T1	TP33
2758	ПЕСТИЦИД НА БАЗИ КАРБАМАТА, ЗАПАЉИВ, ОТРОВАН, ТЕЧАН, тачка паљења испод 23ºC	3	FT2	I	3 +6.1	61 274	0	E0	P001		MP7 MP17	T14	TP2 TP27
2758	ПЕСТИЦИД НА БАЗИ КАРБАМАТА, ЗАПАЉИВ, ОТРОВАН, ТЕЧАН, тачка паљења испод 23ºC	3	FT2	II	3 +6.1	61 274	1 L	E2	P001 IBC02 R001		MP19	T11	TP2 TP27
2759	ПЕСТИЦИД НА БАЗИ АРСЕНА, ОТРОВАН, ЧВРСТ	6.1	T7	I	6.1	61 274 648	0	E5	P002 IBC07		MP18	T6	TP33
2759	ПЕСТИЦИД НА БАЗИ АРСЕНА, ОТРОВАН, ЧВРСТ	6.1	T7	II	6.1	61 274 648	500 g	E4	P002 IBC08	B4	MP10	T3	TP33
2759	ПЕСТИЦИД НА БАЗИ АРСЕНА, ОТРОВАН, ЧВРСТ	6.1	T7	III	6.1	61 274 648	5 kg	E1	P002 IBC08 LP02 R001	B3	MP10	T1	TP33
2760	ПЕСТИЦИД НА БАЗИ АРСЕНА, ЗАПАЉИВ, ОТРОВАН, ТЕЧАН, тачка паљења испод 23ºC	3	FT2	I	3 +6.1	61 274	0	E0	P001		MP7 MP17	T14	TP2 TP27
2760	ПЕСТИЦИД НА БАЗИ АРСЕНА, ЗАПАЉИВ, ОТРОВАН, ТЕЧАН, тачка паљења испод 23ºC	3	FT2	II	3 +6.1	61 274	1 L	E2	P001 IBC02 R001		MP19	T11	TP2 TP27
2761	ОРГАНОХЛОРНИ ПЕСТИЦИД, ОТРОВАН, ЧВРСТ	6.1	T7	I	6.1	61 274 648	0	E5	P002 IBC07		MP18	T6	TP33
2761	ОРГАНОХЛОРНИ ПЕСТИЦИД, ОТРОВАН, ЧВРСТ	6.1	T7	II	6.1	61 274 648	500 g	E4	P002 IBC08	B4	MP10	T3	TP33

Министарство грађевинарства, саобраћаја и инфраструктуре, Одсек за транспорт опасне робе, tor@mgsi.gov.rs

ADR цистерне		Возила на превоз у цист.	Транспортна категорија (Кôдови за ограничења за тунеле)	Посебне одредбе за превоз				Број за означавање опасности	УН број	Назив и опис
Кôд цистерне	Посебне одредбе			Комади	Роба у расутом стању	Утовар, истовар и руковање	Транспортне радње			
4.3	4.3.5, 6.8.4	9.1.1.2	1.1.3.6 (8.6)	7.2.4	7.3.3	7.5.11	8.5	5.3.2.3		3.1.2
(12)	(13)	(14)	(15)	(16)	(17)	(18)	(19)	(20)	(1)	(2)
SGAN	TU3	AT	2 (E)	V11		CV24 CV28		56	2741	БАРИЈУМ-ХИПОХЛОРИТ са више од 22% доступног хлора
L4BH	TU15 TE19	FL	2 (D/E)			CV13 CV28	S2 S9 S19	638	2742	ХЛОРФОРМИЈАТИ, ОТРОВНИ, НАГРИЗАЈУЋИ, ЗАПАЉИВИ, Н.Д.Н.
L4BH	TU15 TE19	FL	2 (D/E)			CV13 CV28	S2 S9 S19	638	2743	n-БУТИЛХЛОР-ФОРМИЈАТ
L4BH	TU15 TE19	FL	2 (D/E)			CV13 CV28	S2 S9 S19	638	2744	ЦИКЛОБУТИЛХЛОР-ФОРМИЈАТ
L4BH	TU15 TE19	AT	2 (D/E)			CV13 CV28	S9 S19	68	2745	ХЛОРМЕТИЛХЛОР-ФОРМИЈАТ
L4BH	TU15 TE19	AT	2 (D/E)			CV13 CV28	S9 S19	68	2746	ФЕНИЛХЛОР-ФОРМИЈАТ
L4BH	TU15 TE19	AT	2 (E)	V12		CV13 CV28	S9	60	2747	terc-БУТИЛЦИКЛОХЕКСИЛ-ХЛОРФОРМИЈАТ
L4BH	TU15 TE19	AT	2 (D/E)			CV13 CV28	S9 S19	68	2748	2-ЕТИЛХЕКСИЛХЛОР-ФОРМИЈАТ
L4BN		FL	1 (D/E)				S2 S20	33	2749	ТЕТРАМЕТИЛ-СИЛАН
L4BH	TU15 TE19	AT	2 (D/E)			CV13 CV28	S9 S19	60	2750	1,3-ДИХЛОРПРОПАН-2-ОЛ
L4BN		AT	2 (E)					80	2751	ДИЕТИЛТИО-ФОСФОРИЛХЛОРИД
LGBF		FL	3 (D/E)	V12			S2	30	2752	1,2-ЕПОКСИ-3-ЕТОКСИПРОПАН
L4BH	TU15 TE19	AT	2 (E)	V12		CV13 CV28	S9	60	2753	N-ЕТИЛ-N-БЕНЗИЛТОЛУИДИНИ, ТЕЧНИ
L4BH	TU15 TE19	AT	2 (D/E)			CV13 CV28	S9 S19	60	2754	N-ЕТИЛТОЛУИДИНИ
S10AH L10CH	TU14 TU15 TE19 TE21	AT	1 (C/E)	V10		CV1 CV13 CV28	S9 S14	66	2757	ПЕСТИЦИД НА БАЗИ КАРБАМАТА, ОТРОВАН, ЧВРСТ
SGAH L4BH	TU15 TE19	AT	2 (D/E)	V11		CV13 CV28	S9 S19	60	2757	ПЕСТИЦИД НА БАЗИ КАРБАМАТА, ОТРОВАН, ЧВРСТ
SGAH L4BH	TU15 TE19	AT	2 (E)		VC1 VC2 AP7	CV13 CV28	S9	60	2757	ПЕСТИЦИД НА БАЗИ КАРБАМАТА, ОТРОВАН, ЧВРСТ
L10CH	TU14 TU15 TE21	FL	1 (C/E)			CV13 CV28	S2 S22	336	2758	ПЕСТИЦИД НА БАЗИ КАРБАМАТА, ЗАПАЉИВ, ОТРОВАН, ТЕЧАН, тачка паљења испод 23ºC
L4BH	TU15	FL	2 (D/E)			CV13 CV28	S2 S22	336	2758	ПЕСТИЦИД НА БАЗИ КАРБАМАТА, ЗАПАЉИВ, ОТРОВАН, ТЕЧАН, тачка паљења испод 23ºC
S10AH L10CH	TU14 TU15 TE19 TE21	AT	1 (C/E)	V10		CV1 CV13 CV28	S9 S14	66	2759	ПЕСТИЦИД НА БАЗИ АРСЕНА, ОТРОВАН, ЧВРСТ
SGAH L4BH	TU15 TE19	AT	2 (D/E)	V11		CV13 CV28	S9 S19	60	2759	ПЕСТИЦИД НА БАЗИ АРСЕНА, ОТРОВАН, ЧВРСТ
SGAH L4BH	TU15 TE19	AT	2 (E)		VC1 VC2 AP7	CV13 CV28	S9	60	2759	ПЕСТИЦИД НА БАЗИ АРСЕНА, ОТРОВАН, ЧВРСТ
L10CH	TU14 TU15 TE21	FL	1 (C/E)			CV13 CV28	S2 S22	336	2760	ПЕСТИЦИД НА БАЗИ АРСЕНА, ЗАПАЉИВ, ОТРОВАН, ТЕЧАН, тачка паљења испод 23ºC
L4BH	TU15	FL	2 (D/E)			CV13 CV28	S2 S22	336	2760	ПЕСТИЦИД НА БАЗИ АРСЕНА, ЗАПАЉИВ, ОТРОВАН, ТЕЧАН, тачка паљења испод 23ºC
S10AH L10CH	TU14 TU15 TE19 TE21	AT	1 (C/E)	V10		CV1 CV13 CV28	S9 S14	66	2761	ОРГАНОХЛОРНИ ПЕСТИЦИД, ОТРОВАН, ЧВРСТ
SGAH L4BH	TU15 TE19	AT	2 (D/E)	V11		CV13 CV28	S9 S19	60	2761	ОРГАНОХЛОРНИ ПЕСТИЦИД, ОТРОВАН, ЧВРСТ

UN број	Назив и опис	Класа	Класификациони кôд	Група паковања	Лисници опасности	Посебне одредбе	Ограничене и изузете количине		Амбалажа			Прен. цист. и конт. за робу у рас. ст.	
									Упутства за паковање	Посебне одредбе за паковање	Одредбе за заједничко паковање	Упутства	Посебне одредбе
	3.1.2	2.2	2.2	2.1.1.3	5.2.2	3.3	3.4	3.5.1.2	4.1.4	4.1.4	4.1.10	4.2.5.2 7.3.2	4.2.5.3
(1)	(2)	(3a)	(3b)	(4)	(5)	(6)	(7a)	(7b)	(8)	(9a)	(9b)	(10)	(11)
2761	ОРГАНОХЛОРНИ ПЕСТИЦИД, ОТРОВАН, ЧВРСТ	6.1	T7	III	6.1	61 274 648	5 kg	E1	P002 IBC08 LP02 R001	B3	MP10	T1	TP33
2762	ОРГАНОХЛОРНИ ПЕСТИЦИД, ЗАПАЉИВ, ОТРОВАН, ТЕЧАН, тачка паљења испод 23ºC	3	FT2	I	3 +6.1	61 274	0	E0	P001		MP7 MP17	T14	TP2 TP27
2762	ОРГАНОХЛОРНИ ПЕСТИЦИД, ЗАПАЉИВ, ОТРОВАН, ТЕЧАН, тачка паљења испод 23ºC	3	FT2	II	3 +6.1	61 274	1 L	E2	P001 IBC02 R001		MP19	T11	TP2 TP27
2763	ТРИАЗИНСКИ ПЕСТИЦИД, ОТРОВАН, ЧВРСТ	6.1	T7	I	6.1	61 274 648	0	E5	P002 IBC07		MP18	T6	TP33
2763	ТРИАЗИНСКИ ПЕСТИЦИД, ОТРОВАН, ЧВРСТ	6.1	T7	II	6.1	61 274 648	500 g	E4	P002 IBC08	B4	MP10	T3	TP33
2763	ТРИАЗИНСКИ ПЕСТИЦИД, ОТРОВАН, ЧВРСТ	6.1	T7	III	6.1	61 274 648	5 kg	E1	P002 IBC08 R001	B3	MP10	T1	TP33
2764	ТРИАЗИНСКИ ПЕСТИЦИД, ЗАПАЉИВ, ОТРОВАН, ТЕЧАН, тачка паљења испод 23ºC	3	FT2	I	3 +6.1	61 274	0	E0	P001		MP7 MP17	T14	TP2 TP27
2764	ТРИАЗИНСКИ ПЕСТИЦИД, ЗАПАЉИВ, ОТРОВАН, ТЕЧАН, тачка паљења испод 23ºC	3	FT2	II	3 +6.1	61 274	1 L	E2	P001 IBC02 R001		MP19	T11	TP2 TP27
2771	ПЕСТИЦИД НА БАЗИ ТИОКАРБАМАТА, ОТРОВАН, ЧВРСТ	6.1	T7	I	6.1	61 274 648	0	E5	P002 IBC07		MP18	T6	TP33
2771	ПЕСТИЦИД НА БАЗИ ТИОКАРБАМАТА, ОТРОВАН, ЧВРСТ	6.1	T7	II	6.1	61 274 648	500 g	E4	P002 IBC08	B4	MP10	T3	TP33
2771	ПЕСТИЦИД НА БАЗИ ТИОКАРБАМАТА, ОТРОВАН, ЧВРСТ	6.1	T7	III	6.1	61 274 648	5 kg	E1	P002 IBC08 LP02 R001	B3	MP10	T1	TP33
2772	ПЕСТИЦИД НА БАЗИ ТИОКАРБАМАТА, ЗАПАЉИВ, ОТРОВАН, ТЕЧАН, тачка паљења испод 23ºC	3	FT2	I	3 +6.1	61 274	0	E0	P001		MP7 MP17	T14	TP2 TP27
2772	ПЕСТИЦИД НА БАЗИ ТИОКАРБАМАТА, ЗАПАЉИВ, ОТРОВАН, ТЕЧАН, тачка паљења испод 23ºC	3	FT2	II	3 +6.1	61 274	1 L	E2	P001 IBC02 R001		MP19	T11	TP2 TP27
2775	ПЕСТИЦИД НА БАЗИ СОЛИ БАКРА, ОТРОВАН, ЧВРСТ	6.1	T7	I	6.1	61 274 648	0	E5	P002 IBC07		MP18	T6	TP33
2775	ПЕСТИЦИД НА БАЗИ СОЛИ БАКРА, ОТРОВАН, ЧВРСТ	6.1	T7	II	6.1	61 274 648	500 g	E4	P002 IBC08	B4	MP10	T3	TP33
2775	ПЕСТИЦИД НА БАЗИ СОЛИ БАКРА, ОТРОВАН, ЧВРСТ	6.1	T7	III	6.1	61 274 648	5 kg	E1	P002 IBC08 LP02 R001	B3	MP10	T1	TP33
2776	ПЕСТИЦИД НА БАЗИ СОЛИ БАКРА, ЗАПАЉИВ, ОТРОВАН, ТЕЧАН, тачка паљења испод 23ºC	3	FT2	I	3 +6.1	61 274	0	E0	P001		MP7 MP17	T14	TP2 TP27
2776	ПЕСТИЦИД НА БАЗИ СОЛИ БАКРА, ЗАПАЉИВ, ОТРОВАН, тачка паљења испод 23ºC	3	FT2	II	3 +6.1	61 274	1 L	E2	P001 IBC02 R001		MP19	T11	TP2 TP27
2777	ПЕСТИЦИД НА БАЗИ ЖИВЕ, ОТРОВАН, ЧВРСТ	6.1	T7	I	6.1	61 274 648	0	E5	P002 IBC07		MP18	T6	TP33
2777	ПЕСТИЦИД НА БАЗИ ЖИВЕ, ОТРОВАН, ЧВРСТ	6.1	T7	II	6.1	61 274 648	500 g	E4	P002 IBC08	B4	MP10	T3	TP33
2777	ПЕСТИЦИД НА БАЗИ ЖИВЕ, ОТРОВАН, ЧВРСТ	6.1	T7	III	6.1	61 274 648	5 kg	E1	P002 IBC08 LP02 R001	B3	MP10	T1	TP33
2778	ПЕСТИЦИД НА БАЗИ ЖИВЕ, ЗАПАЉИВ, ОТРОВАН, ТЕЧАН, тачка паљења испод 23ºC	3	FT2	I	3 +6.1	61 274	0	E0	P001		MP7 MP17	T14	TP2 TP27
2778	ПЕСТИЦИД НА БАЗИ ЖИВЕ, ЗАПАЉИВ, ОТРОВАН, ТЕЧАН, тачка паљења испод 23ºC	3	FT2	II	3 +6.1	61 274	1 L	E2	P001 IBC02 R001		MP19	T11	TP2 TP27
2779	ПЕСТИЦИД НА БАЗИ СУПСТИТУИСАНОГ НИТРОФЕНОЛА, ОТРОВАН, ЧВРСТ	6.1	T7	I	6.1	61 274 648	0	E5	P002 IBC07		MP18	T6	TP33
2779	ПЕСТИЦИД НА БАЗИ СУПСТИТУИСАНОГ НИТРОФЕНОЛА, ОТРОВАН, ЧВРСТ	6.1	T7	II	6.1	61 274 648	500 g	E4	P002 IBC08	B4	MP10	T3	TP33

ADR цистерне		Возила на превоз у цист.	Транспортна категорија (Кôдови за ограничења за тунеле)	Посебне одредбе за превоз				Број за означавање опасности	УН број	Назив и опис
Кôд цистерне	Посебне одредбе			Комади	Роба у расутом стању	Утовар, истовар и руковање	Транспортне радње			
4.3	4.3.5, 6.8.4	9.1.1.2	1.1.3.6 (8.6)	7.2.4	7.3.3	7.5.11	8.5	5.3.2.3		3.1.2
(12)	(13)	(14)	(15)	(16)	(17)	(18)	(19)	(20)	(1)	(2)
SGAH L4BH	TU15 TE19	AT	2 (E)		VC1 VC2 AP7	CV13 CV28	S9	60	2761	ОРГАНОХЛОРНИ ПЕСТИЦИД, ОТРОВАН, ЧВРСТ
L10CH	TU14 TU15 TE21	FL	1 (C/E)			CV13 CV28	S2 S22	336	2762	ОРГАНОХЛОРНИ ПЕСТИЦИД, ЗАПАЉИВ, ОТРОВАН, ТЕЧАН, тачка паљења испод 23ºC
L4BH	TU15	FL	2 (D/E)			CV13 CV28	S2 S22	336	2762	ОРГАНОХЛОРНИ ПЕСТИЦИД, ЗАПАЉИВ, ОТРОВАН, ТЕЧАН, тачка паљења испод 23ºC
S10AH L10CH	TU14 TU15 TE19 TE21	AT	1 (C/E)	V10		CV1 CV13 CV28	S9 S14	66	2763	ТРИАЗИНСКИ ПЕСТИЦИД, ОТРОВАН, ЧВРСТ
SGAH L4BH	TU15 TE19	AT	2 (D/E)	V11		CV13 CV28	S9 S19	60	2763	ТРИАЗИНСКИ ПЕСТИЦИД, ОТРОВАН, ЧВРСТ
SGAH L4BH	TU15 TE19	AT	2 (E)		VC1 VC2 AP7	CV13 CV28	S9	60	2763	ТРИАЗИНСКИ ПЕСТИЦИД, ОТРОВАН, ЧВРСТ
L10CH	TU14 TU15 TE21	FL	1 (C/E)			CV13 CV28	S2 S22	336	2764	ТРИАЗИНСКИ ПЕСТИЦИД, ЗАПАЉИВ, ОТРОВАН, ТЕЧАН, тачка паљења испод 23ºC
L4BH	TU15	FL	2 (D/E)			CV13 CV28	S2 S22	336	2764	ТРИАЗИНСКИ ПЕСТИЦИД, ЗАПАЉИВ, ОТРОВАН, ТЕЧАН, тачка паљења испод 23ºC
S10AH L10CH	TU14 TU15 TE19 TE21	AT	1 (C/E)	V10		CV1 CV13 CV28	S9 S14	66	2771	ПЕСТИЦИД НА БАЗИ ТИОКАРБАМАТА, ОТРОВАН, ЧВРСТ
SGAH L4BH	TU15 TE19	AT	2 (D/E)	V11		CV13 CV28	S9 S19	60	2771	ПЕСТИЦИД НА БАЗИ ТИОКАРБАМАТА, ОТРОВАН, ЧВРСТ
SGAH L4BH	TU15 TE19	AT	2 (E)		VC1 VC2 AP7	CV13 CV28	S9	60	2771	ПЕСТИЦИД НА БАЗИ ТИОКАРБАМАТА, ОТРОВАН, ЧВРСТ
L10CH	TU14 TU15 TE21	FL	1 (C/E)			CV13 CV28	S2 S22	336	2772	ПЕСТИЦИД НА БАЗИ ТИОКАРБАМАТА, ЗАПАЉИВ, ОТРОВАН, ТЕЧАН, тачка паљења испод 23ºC
L4BH	TU15	FL	2 (D/E)			CV13 CV28	S2 S22	336	2772	ПЕСТИЦИД НА БАЗИ ТИОКАРБАМАТА, ЗАПАЉИВ, ОТРОВАН, ТЕЧАН, тачка паљења испод 23ºC
S10AH L10CH	TU14 TU15 TE19 TE21	AT	1 (C/E)	V10		CV1 CV13 CV28	S9 S14	66	2775	ПЕСТИЦИД НА БАЗИ СОЛИ БАКРА, ОТРОВАН, ЧВРСТ
SGAH L4BH	TU15 TE19	AT	2 (D/E)	V11		CV13 CV28	S9 S19	60	2775	ПЕСТИЦИД НА БАЗИ СОЛИ БАКРА, ОТРОВАН, ЧВРСТ
SGAH L4BH	TU15 TE19	AT	2 (E)		VC1 VC2 AP7	CV13 CV28	S9	60	2775	ПЕСТИЦИД НА БАЗИ СОЛИ БАКРА, ОТРОВАН, ЧВРСТ
L10CH	TU14 TU15 TE21	FL	1 (C/E)			CV13 CV28	S2 S22	336	2776	ПЕСТИЦИД НА БАЗИ СОЛИ БАКРА, ЗАПАЉИВ, ОТРОВАН, ТЕЧАН, тачка паљења испод 23ºC
L4BH	TU15	FL	2 (D/E)			CV13 CV28	S2 S22	336	2776	ПЕСТИЦИД НА БАЗИ СОЛИ БАКРА, ЗАПАЉИВ, ОТРОВАН, тачка паљења испод 23ºC
S10AH L10CH	TU14 TU15 TE19 TE21	AT	1 (C/E)	V10		CV1 CV13 CV28	S9 S14	66	2777	ПЕСТИЦИД НА БАЗИ ЖИВЕ, ОТРОВАН, ЧВРСТ
SGAH L4BH	TU15 TE19	AT	2 (D/E)	V11		CV13 CV28	S9 S19	60	2777	ПЕСТИЦИД НА БАЗИ ЖИВЕ, ОТРОВАН, ЧВРСТ
SGAH L4BH	TU15 TE19	AT	2 (E)		VC1 VC2 AP7	CV13 CV28	S9	60	2777	ПЕСТИЦИД НА БАЗИ ЖИВЕ, ОТРОВАН, ЧВРСТ
L10CH	TU14 TU15 TE21	FL	1 (C/E)			CV13 CV28	S2 S22	336	2778	ПЕСТИЦИД НА БАЗИ ЖИВЕ, ЗАПАЉИВ, ОТРОВАН, ТЕЧАН, тачка паљења испод 23ºC
L4BH	TU15	FL	2 (D/E)			CV13 CV28	S2 S22	336	2778	ПЕСТИЦИД НА БАЗИ ЖИВЕ, ЗАПАЉИВ, ОТРОВАН, ТЕЧАН, тачка паљења испод 23ºC
S10AH L10CH	TU14 TU15 TE19 TE21	AT	1 (C/E)	V10		CV1 CV13 CV28	S9 S14	66	2779	ПЕСТИЦИД НА БАЗИ СУПСТИТУИСАНОГ НИТРОФЕНОЛА, ОТРОВАН, ЧВРСТ
SGAH L4BH	TU15 TE19	AT	2 (D/E)	V11		CV13 CV28	S9 S19	60	2779	ПЕСТИЦИД НА БАЗИ СУПСТИТУИСАНОГ НИТРОФЕНОЛА, ОТРОВАН, ЧВРСТ

UN број	Назив и опис	Класа	Класификациони кôд	Група паковања	Ознаке опасности	Посебне одредбе	Ограничене количине		Амбалажа			Пренос. цист. и конт. за робу у рас. ст.	
									Упутства за паковање	Посебне одредбе за паковање	Одредбе за заједничко паковање	Упутства	Посебне одредбе
	3.1.2	2.2	2.2	2.1.1.3	5.2.2	3.3	3.4	3.5.1.2	4.1.4	4.1.4	4.1.10	4.2.5.2 7.3.2	4.2.5.3
(1)	(2)	(3a)	(3b)	(4)	(5)	(6)	(7a)	(7b)	(8)	(9a)	(9b)	(10)	(11)
2779	ПЕСТИЦИД НА БАЗИ СУПСТИТУИСАНОГ НИТРОФЕНОЛА, ОТРОВАН, ЧВРСТ	6.1	T7	III	6.1	61 274 648	5 kg	E1	P002 IBC08 LP02 R001	B3	MP10	T1	TP33
2780	ПЕСТИЦИД НА БАЗИ СУПСТИТУИСАНОГ НИТРОФЕНОЛА, ОТРОВАН, ЧВРСТ, тачка паљења испод 23ºC	3	FT2	I	3 +6.1	61 274	0	E0	P001		MP7 MP17	T14	TP2 TP27
2780	ПЕСТИЦИД НА БАЗИ СУПСТИТУИСАНОГ НИТРОФЕНОЛА, ОТРОВАН, ЧВРСТ, тачка паљења испод 23ºC	3	FT2	II	3 +6.1	61 274	1 L	E2	P001 IBC02 R001		MP19	T11	TP2 TP27
2781	ПЕСТИЦИД НА БАЗИ ПИРИДИЛА, ОТРОВАН, ЧВРСТ	6.1	T7	I	6.1	61 274 648	0	E5	P002 IBC07		MP18	T6	TP33
2781	ПЕСТИЦИД НА БАЗИ ПИРИДИЛА, ОТРОВАН, ЧВРСТ	6.1	T7	II	6.1	61 274 648	500 g	E4	P002 IBC08	B4	MP10	T3	TP33
2781	ПЕСТИЦИД НА БАЗИ ПИРИДИЛА, ОТРОВАН, ЧВРСТ	6.1	T7	III	6.1	61 274 648	5 kg	E1	P002 IBC08 LP02 R001	B3	MP10	T1	TP33
2782	ПЕСТИЦИД НА БАЗИ ПИРИДИЛА, ЗАПАЉИВ, ОТРОВАН, ТЕЧАН, тачка паљења испод 23ºC	3	FT2	I	3 +6.1	61 274	0	E0	P001		MP7 MP17	T14	TP2 TP27
2782	ПЕСТИЦИД НА БАЗИ ПИРИДИЛА, ЗАПАЉИВ, ОТРОВАН, ТЕЧАН, тачка паљења испод 23ºC	3	FT2	II	3 +6.1	61 274	1 L	E2	P001 IBC02 R001		MP19	T11	TP2 TP27
2783	ОРГАНОФОСФОРНИ ПЕСТИЦИД, ОТРОВАН, ЧВРСТ	6.1	T7	I	6.1	61 274 648	0	E5	P002 IBC07		MP18	T6	TP33
2783	ОРГАНОФОСФОРНИ ПЕСТИЦИД, ОТРОВАН, ЧВРСТ	6.1	T7	II	6.1	61 274 648	500 g	E4	P002 IBC08	B4	MP10	T3	TP33
2783	ОРГАНОФОСФОРНИ ПЕСТИЦИД, ОТРОВАН, ЧВРСТ	6.1	T7	III	6.1	61 274 648	5 kg	E1	P002 IBC08 LP02 R001	B3	MP10	T1	TP33
2784	ОРГАНОФОСФОРНИ ПЕСТИЦИД, ЗАПАЉИВ, ОТРОВАН, ТЕЧАН, тачка паљења испод 23ºC	3	FT2	I	3 +6.1	61 274	0	E0	P001		MP7 MP17	T14	TP2 TP27
2784	ОРГАНОФОСФОРНИ ПЕСТИЦИД, ЗАПАЉИВ, ОТРОВАН, ТЕЧАН, тачка паљења испод 23ºC	3	FT2	II	3 +6.1	61 274	1 L	E2	P001 IBC02 R001		MP19	T11	TP2 TP27
2785	4-ТИАПЕНТАНАЛ	6.1	T1	III	6.1		5 L	E1	P001 IBC03 LP01 R001		MP19	T4	TP1
2786	ОРГАНОКАЛАЈНИ ПЕСТИЦИД, ОТРОВАН, ЧВРСТ	6.1	T7	I	6.1	61 274 648	0	E5	P002 IBC07		MP18	T6	TP33
2786	ОРГАНОКАЛАЈНИ ПЕСТИЦИД, ОТРОВАН, ЧВРСТ	6.1	T7	II	6.1	61 274 648	500 g	E4	P002 IBC08	B4	MP10	T3	TP33
2786	ОРГАНОКАЛАЈНИ ПЕСТИЦИД, ОТРОВАН, ЧВРСТ	6.1	T7	III	6.1	61 274 648	5 kg	E1	P002 IBC08 LP02 R001	B3	MP10	T1	TP33
2787	ОРГАНОКАЛАЈНИ ПЕСТИЦИД, ЗАПАЉИВ, ОТРОВАН, ТЕЧАН, тачка паљења испод 23ºC	3	FT2	I	3 +6.1	61 274	0	E0	P001		MP7 MP17	T14	TP2 TP27
2787	ОРГАНОКАЛАЈНИ ПЕСТИЦИД, ЗАПАЉИВ, ОТРОВАН, ТЕЧАН, тачка паљења испод 23ºC	3	FT2	II	3 +6.1	61 274	1 L	E2	P001 IBC02 R001		MP19	T11	TP2 TP27
2788	ОРГАНСКО ЈЕДИЊЕЊЕ КАЛАЈА, ТЕЧНО, Н.Д.Н.	6.1	T3	I	6.1	43 274	0	E5	P001		MP8 MP17	T14	TP2 TP27
2788	ОРГАНСКО ЈЕДИЊЕЊЕ КАЛАЈА, ТЕЧНО Н.Д.Н.	6.1	T3	II	6.1	43 274	100 ml	E4	P001 IBC02		MP15	T11	TP2 TP27
2788	ОРГАНСКО ЈЕДИЊЕЊЕ КАЛАЈА, ТЕЧНО, Н.Д.Н.	6.1	T3	III	6.1	43 274	5 L	E1	P001 IBC03 LP01 R001		MP19	T7	TP2 TP28
2789	ГЛАЦИЈАЛНА СИРЋЕТНА КИСЕЛИНА или РАСТВОР СИРЋЕТНЕ КИСЕЛИНЕ, концентрација киселине већа од 80% (масених)	8	CF1	II	8 +3		1 L	E2	P001 IBC02		MP15	T7	TP2
2790	СИРЋЕТНА КИСЕЛИНА, РАСТВОР, концентрација киселине у опсегу од 50% до највише 80% (масених)	8	C3	II	8		1 L	E2	P001 IBC02		MP15	T7	TP2

ADR цистерне		Возила на превоз у цист.	Транспортна категорија (Кôдови за ограничења за тунеле)	Посебне одредбе за превоз				Број за означавање опасности	UN број	Назив робе
Кôд цистерне	Посебне одредбе			Комади	Роба у расутом стању	Утовар, истовар и руковање	Транспортне радње			
4.3	4.3.5, 6.8.4	9.1.1.2	1.1.3.6 (8.6)	7.2.4	7.3.3	7.5.11	8.5	5.3.2.3		3.1.2
(12)	(13)	(14)	(15)	(16)	(17)	(18)	(19)	(20)	(1)	(2)
SGAH L4BH	TU15 TE19	AT	2 (E)		VC1 VC2 AP7	CV13 CV28	S9	60	2779	ПЕСТИЦИД НА БАЗИ СУПСТИТУИСАНОГ НИТРОФЕНОЛА, ОТРОВАН, ЧВРСТ
L10CH	TU14 TU15 TE21	FL	1 (C/E)			CV13 CV28	S2 S22	336	2780	ПЕСТИЦИД НА БАЗИ СУПСТИТУИСАНОГ НИТРОФЕНОЛА, ОТРОВАН, ЧВРСТ, тачка паљења испод 23ºC
L4BH	TU15	FL	2 (D/E)			CV13 CV28	S2 S22	336	2780	ПЕСТИЦИД НА БАЗИ СУПСТИТУИСАНОГ НИТРОФЕНОЛА, ОТРОВАН, ЧВРСТ, тачка паљења испод 23ºC
S10AH L10CH	TU14 TU15 TE19 TE21	AT	1 (C/E)	V10		CV1 CV13 CV28	S9 S14	66	2781	ПЕСТИЦИД НА БАЗИ ПИРИДИЛА, ОТРОВАН, ЧВРСТ
SGAH L4BH	TU15 TE19	AT	2 (D/E)	V11		CV13 CV28	S9 S19	60	2781	ПЕСТИЦИД НА БАЗИ ПИРИДИЛА, ОТРОВАН, ЧВРСТ
SGAH L4BH	TU15 TE19	AT	2 (E)		VC1 VC2 AP7	CV13 CV28	S9	60	2781	ПЕСТИЦИД НА БАЗИ ПИРИДИЛА, ОТРОВАН, ЧВРСТ
L10CH	TU14 TU15 TE21	FL	1 (C/E)			CV13 CV28	S2 S22	336	2782	ПЕСТИЦИД НА БАЗИ ПИРИДИЛА, ЗАПАЉИВ, ОТРОВАН, ТЕЧАН, тачка паљења испод 23ºC
L4BH	TU15	FL	2 (D/E)			CV13 CV28	S2 S22	336	2782	ПЕСТИЦИД НА БАЗИ ПИРИДИЛА, ЗАПАЉИВ, ОТРОВАН, ТЕЧАН, тачка паљења испод 23ºC
S10AH L10CH	TU14 TU15 TE19 TE21	AT	1 (C/E)	V10		CV1 CV13 CV28	S9 S14	66	2783	ОРГАНОФОСФОРНИ ПЕСТИЦИД, ОТРОВАН, ЧВРСТ
SGAH L4BH	TU15 TE19	AT	2 (D/E)	V11		CV13 CV28	S9 S19	60	2783	ОРГАНОФОСФОРНИ ПЕСТИЦИД, ОТРОВАН, ЧВРСТ
SGAH L4BH	TU15 TE19	AT	2 (E)		VC1 VC2 AP7	CV13 CV28	S9	60	2783	ОРГАНОФОСФОРНИ ПЕСТИЦИД, ОТРОВАН, ЧВРСТ
L10CH	TU14 TU15 TE21	FL	1 (C/E)			CV13 CV28	S2 S22	336	2784	ОРГАНОФОСФОРНИ ПЕСТИЦИД, ЗАПАЉИВ, ОТРОВАН, ТЕЧАН, тачка паљења испод 23ºC
L4BH	TU15	FL	2 (D/E)			CV13 CV28	S2 S22	336	2784	ОРГАНОФОСФОРНИ ПЕСТИЦИД, ЗАПАЉИВ, ОТРОВАН, ТЕЧАН, тачка паљења испод 23ºC
L4BH	TU15 TE19	AT	2 (E)	V12		CV13 CV28	S9	60	2785	4-ТИАПЕНТАНАЛ
S10AH L10CH	TU14 TU15 TE19 TE21	AT	1 (C/E)	V10		CV1 CV13 CV28	S9 S14	66	2786	ОРГАНОКАЛАЈНИ ПЕСТИЦИД, ОТРОВАН, ЧВРСТ
SGAH L4BH	TU15 TE19	AT	2 (D/E)	V11		CV13 CV28	S9 S19	60	2786	ОРГАНОКАЛАЈНИ ПЕСТИЦИД, ОТРОВАН, ЧВРСТ
SGAH L4BH	TU15 TE19	AT	2 (E)		VC1 VC2 AP7	CV13 CV28	S9	60	2786	ОРГАНОКАЛАЈНИ ПЕСТИЦИД, ОТРОВАН, ЧВРСТ
L10CH	TU14 TU15 TE21	FL	1 (C/E)			CV13 CV28	S2 S22	336	2787	ОРГАНОКАЛАЈНИ ПЕСТИЦИД, ЗАПАЉИВ, ОТРОВАН, ТЕЧАН, тачка паљења испод 23ºC
L4BH	TU15	FL	2 (D/E)			CV13 CV28	S2 S22	336	2787	ОРГАНОКАЛАЈНИ ПЕСТИЦИД, ЗАПАЉИВ, ОТРОВАН, ТЕЧАН, тачка паљења испод 23ºC
L10CH	TU14 TU15 TE19 TE21	AT	1 (C/E)			CV1 CV13 CV28	S9 S14	66	2788	ОРГАНСКО ЈЕДИЊЕЊЕ КАЛАЈА, ТЕЧНО, Н.Д.Н.
L4BH	TU15 TE19	AT	2 (D/E)			CV13 CV28	S9 S19	60	2788	ОРГАНСКО ЈЕДИЊЕЊЕ КАЛАЈА, ТЕЧНО Н.Д.Н.
L4BH	TU15 TE19	AT	2 (E)	V12		CV13 CV28	S9	60	2788	ОРГАНСКО ЈЕДИЊЕЊЕ КАЛАЈА, ТЕЧНО, Н.Д.Н.
L4BN		FL	2 (D/E)				S2	83	2789	ГЛАЦИЈАЛНА СИРЋЕТНА КИСЕЛИНА или РАСТВОР СИРЋЕТНЕ КИСЕЛИНЕ, концентрација киселине већа од 80% (масених)
L4BN		AT	2 (E)					80	2790	СИРЋЕТНА КИСЕЛИНА, РАСТВОР, концентрација киселине у опсегу од 50% до највише 80% (масених)

UN број	Назив и опис	Класа	Класи-фикациони кôд	Група паковања	Ознаке опасности	Посебне одредбе	Ограничене и изузете количине		Амбалажа			Пренос. цист. и конт. за робу у рас. ст.	
									Упутства за паковање	Посебне одредбе за паковање	Одредбе за заједничко паковање	Упутства	Посебне одредбе
	3.1.2	2.2	2.2	2.1.1.3	5.2.2	3.3	3.4	3.5.1.2	4.1.4	4.1.4	4.1.10	4.2.5.2 7.3.2	4.2.5.3
(1)	(2)	(3a)	(3b)	(4)	(5)	(6)	(7a)	(7b)	(8)	(9a)	(9b)	(10)	(11)
2790	СИРЋЕТНА КИСЕЛИНА, РАСТВОР, концентрација киселине већа од 10% и мања од 50% (масених)	8	C3	III	8	597 647	5 L	E1	P001 IBC03 LP01 R001		MP19	T4	TP1
2793	ОТПАД ГВОЖЂА (СТРУГОТИНА, ОПИЉЦИ) у облику подложном самозагревању	4.2	S4	III	4.2	592	0	E1	P003 IBC08 LP02 R001	PP20 B3 B6	MP14	BK2	
2794	АКУМУЛАТОРИ, ЕЛЕКТРИЧНИ, СА ТЕЧНИМ ЕЛЕКТРОЛИТОМ КИСЕЛИНЕ	8	C11		8	295 598	1 L	E0	P801				
2795	АКУМУЛАТОРИ, ЕЛЕКТРИЧНИ, СА ТЕЧНИМ ЕЛЕКТРОЛИТОМ АЛКАЛА	8	C11		8	295 401 598	1 L	E0	P801				
2796	СУМПОРНА КИСЕЛИНА са највише 51% киселине или АКУМУЛАТОРСКА КИСЕЛИНА	8	C1	II	8		1 L	E2	P001 IBC02		MP15	T8	TP2
2797	АЛКАЛНИ ЕЛЕКТРОЛИТ ЗА ПУЊЕЊЕ БАТЕРИЈА	8	C5	II	8		1 L	E2	P001 IBC02		MP15	T7	TP2 TP28
2798	ФЕНИЛ-ФОСФОРДИХЛОРИД	8	C3	II	8		1 L	E0	P001 IBC02		MP15	T7	TP2
2799	ФЕНИЛ-ФОСФОРТИО-ДИХЛОРИД	8	C3	II	8		1 L	E0	P001 IBC02		MP15	T7	TP2
2800	АКУМУЛАТОРИ, ЕЛЕКТРИЧНИ, КОЈИ НЕ ЦУРЕ	8	C11		8	238 295 598	1 L	E0	P003 P801	PP16			
2801	БОЈА, НАГРИЗАЈУЋА, ТЕЧНА, Н.Д.Н. или МЕЂУПРОИЗВОД БОЈЕ, НАГРИЗАЈУЋИ, ТЕЧАН, Н.Д.Н.	8	C9	I	8	274	0	E0	P001		MP8 MP17	T14	TP2 TP27
2801	БОЈА, НАГРИЗАЈУЋА, ТЕЧНА, Н.Д.Н. или ПОЛУФАБРИКАТ БОЈЕ, НАГРИЗАЈУЋИ, ТЕЧАН, Н.Д.Н.	8	C9	II	8	274	1 L	E2	P001 IBC02		MP15	T11	TP2 TP27
2801	БОЈА, НАГРИЗАЈУЋА, ТЕЧНА, Н.Д.Н. или ПОЛУФАБРИКАТ БОЈЕ, НАГРИЗАЈУЋИ, ТЕЧАН, Н.Д.Н.	8	C9	III	8	274	5 L	E1	P001 IBC03 LP01 R001		MP19	T7	TP1 TP28
2802	БАКАРХЛОРИД	8	C2	III	8		5 kg	E1	P002 IBC08 LP02 R001	B3	MP10	T1	TP33
2803	ГАЛИЈУМ	8	C10	III	8	365	5 kg	E0	P800	PP41	MP10	T1	TP33
2805	ЛИТИЈУМ-ХИДРИД, ЧВРСТ РАСТОП	4.3	W2	II	4.3		500 g	E2	P410 IBC04	PP40	MP14	T3	TP33
2806	ЛИТИЈУМ-НИТРИД	4.3	W2	I	4.3		0	E0	P403 IBC04		MP2		
2807	Намагнетисана материја	9	M11	НЕ ПОДЛЕЖЕ ОДРЕДБАМА ADR									
2809	ЖИВА	8	CT1	III	8 +6.1	365	5 kg	E0	P800		MP15		
2810	ОРГАНСКА ОТРОВНА ТЕЧНОСТ, Н.Д.Н.	6.1	T1	I	6.1	274 315 614	0	E5	P001		MP8 MP17	T14	TP2 TP27
2810	ОРГАНСКА ОТРОВНА ТЕЧНОСТ, Н.Д.Н.	6.1	T1	II	6.1	274 614	100 ml	E4	P001 IBC02		MP15	T11	TP2 TP27
2810	ОРГАНСКА ОТРОВНА ТЕЧНОСТ, Н.Д.Н.	6.1	T1	III	6.1	274 614	5 L	E1	P001 IBC03 LP01 R001		MP19	T7	TP1 TP28
2811	ОРГАНСКА ОТРОВНА ЧВРСТА МАТЕРИЈА, Н.Д.Н.	6.1	T2	I	6.1	274 614	0	E5	P002 IBC07		MP18	T6	TP33
2811	ОРГАНСКА ОТРОВНА ЧВРСТА МАТЕРИЈА, Н.Д.Н.	6.1	T2	II	6.1	274 614	500 g	E4	P002 IBC08	B4	MP10	T3	TP33
2811	ОРГАНСКА ОТРОВНА ЧВРСТА МАТЕРИЈА, Н.Д.Н.	6.1	T2	III	6.1	274 614	5 kg	E1	P002 IBC08 LP02 R001	B3	MP10	T1	TP33
2812	Натријум-алуминат, чврст	8	C6	НЕ ПОДЛЕЖЕ ОДРЕДБАМА ADR									
2813	ЧВРСТА МАТЕРИЈА, КОЈА РЕАГУЈЕ СА ВОДОМ, Н.Д.Н.	4.3	W2	I	4.3	274	0	E0	P403 IBC99		MP2	T9	TP7 TP33
2813	ЧВРСТА МАТЕРИЈА, КОЈА РЕАГУЈЕ СА ВОДОМ, Н.Д.Н.	4.3	W2	II	4.3	274	500 g	E2	P410 IBC07		MP14	T3	TP33
2813	ЧВРСТА МАТЕРИЈА, КОЈА РЕАГУЈЕ СА ВОДОМ, Н.Д.Н.	4.3	W2	III	4.3	274	1 kg	E1	P410 IBC08 R001	B4	MP14	T1	TP33

Министарство грађевинарства, саобраћаја и инфраструктуре, Одсек за транспорт опасне робе, tor@mgsi.gov.rs

ADR цистерне		Возила за превоз у цист.	Транспортна категорија (Кôдови за ограничења за тунеле)	Посебне одредбе за превоз у				Број за означавање опасности	УН број	Назив и опис
Кôд цистерне	Посебне одредбе			Комади	Роба у расутом стању	Утовар, истовар и руковање	Транспортне радње			
4.3	4.3.5, 6.8.4	9.1.1.2	1.1.3.6 (8.6)	7.2.4	7.3.3	7.5.11	8.5	5.3.2.3		3.1.2
(12)	(13)	(14)	(15)	(16)	(17)	(18)	(19)	(20)	(1)	(2)
L4BN		AT	3 (E)	V12				80	2790	СИРЋЕТНА КИСЕЛИНА, РАСТВОР, концентрација киселине већа од 10% и мања од 50% (масених)
			3 (E)	V1	VC1 VC2 AP1			40	2793	ОТПАД ГВОЖЂА (СТРУГОТИНА, ОПИЉЦИ) у облику подложном самозагревању
			3 (E)		VC1 VC2 AP8			80	2794	АКУМУЛАТОРИ, ЕЛЕКТРИЧНИ, СА ТЕЧНИМ ЕЛЕКТРОЛИТОМ КИСЕЛИНЕ
			3 (E)		VC1 VC2 AP8			80	2795	АКУМУЛАТОРИ, ЕЛЕКТРИЧНИ, СА ТЕЧНИМ ЕЛЕКТРОЛИТОМ АЛКАЛА
L4BN	TU42	AT	2 (E)					80	2796	СУМПОРНА КИСЕЛИНА са највише 51% киселине или АКУМУЛАТОРСКА КИСЕЛИНА
L4BN		AT	2 (E)					80	2797	АЛКАЛНИ ЕЛЕКТРОЛИТ ЗА ПУЊЕЊЕ БАТЕРИЈА
L4BN		AT	2 (E)					80	2798	ФЕНИЛ-ФОСФОРДИХЛОРИД
L4BN		AT	2 (E)					80	2799	ФЕНИЛ-ФОСФОРТИО-ДИХЛОРИД
			3 (E)		VC1 VC2 AP8			80	2800	АКУМУЛАТОРИ, ЕЛЕКТРИЧНИ, КОЈИ НЕ ЦУРЕ
L10BH		AT	1 (E)				S20	88	2801	БОЈА, НАГРИЗАЈУЋА, ТЕЧНА, Н.Д.Н. или МЕЂУПРОИЗВОД БОЈЕ, НАГРИЗАЈУЋИ, ТЕЧАН, Н.Д.Н.
L4BN		AT	2 (E)					80	2801	БОЈА, НАГРИЗАЈУЋА, ТЕЧНА, Н.Д.Н. или ПОЛУФАБРИКАТ БОЈЕ, НАГРИЗАЈУЋИ, ТЕЧАН, Н.Д.Н.
L4BN		AT	3 (E)	V12				80	2801	БОЈА, НАГРИЗАЈУЋА, ТЕЧНА, Н.Д.Н. или ПОЛУФАБРИКАТ БОЈЕ, НАГРИЗАЈУЋИ, ТЕЧАН, Н.Д.Н.
SGAV		AT	3 (E)		VC1 VC2 AP7			80	2802	БАКАРХЛОРИД
SGAV L4BN		AT	3 (E)		VC1 VC2 AP7			80	2803	ГАЛИЈУМ
SGAN		AT	2 (D/E)	V1		CV23		423	2805	ЛИТИЈУМ-ХИДРИД, ЧВРСТ РАСТОП
			1 (E)	V1		CV23	S20		2806	ЛИТИЈУМ-НИТРИД
НЕ ПОДЛЕЖЕ ОДРЕДБАМА ADR									2807	Намагнетисана материја
L4BN		AT	3 (E)			CV13 CV28		86	2809	ЖИВА
L10CH	TU14 TU15 TE19 TE21	AT	1 (C/E)			CV1 CV13 CV28	S9 S14	66	2810	ОРГАНСКА ОТРОВНА ТЕЧНОСТ, Н.Д.Н.
L4BH	TU15 TE19	AT	2 (D/E)			CV13 CV28	S9 S19	60	2810	ОРГАНСКА ОТРОВНА ТЕЧНОСТ, Н.Д.Н.
L4BH	TU15 TE19	AT	2 (E)	V12		CV13 CV28	S9	60	2810	ОРГАНСКА ОТРОВНА ТЕЧНОСТ, Н.Д.Н.
S10AH L10CH	TU15 TE19	AT	1 (C/E)	V10		CV1 CV13 CV28	S9 S14	66	2811	ОРГАНСКА ОТРОВНА ЧВРСТА МАТЕРИЈА, Н.Д.Н.
SGAH L4BH	TU15 TE19	AT	2 (D/E)	V11		CV13 CV28	S9 S19	60	2811	ОРГАНСКА ОТРОВНА ЧВРСТА МАТЕРИЈА, Н.Д.Н.
SGAH L4BH	TU15 TE19	AT	2 (E)		VC1 VC2 AP7	CV13 CV28	S9	60	2811	ОРГАНСКА ОТРОВНА ЧВРСТА МАТЕРИЈА, Н.Д.Н.
НЕ ПОДЛЕЖЕ ОДРЕДБАМА ADR									2812	Натријум-алуминат, чврст
S10AN L10DH	TU4 TU14 TU22 TE21 TM2	AT	0 (B/E)	V1		CV23	S20	X423	2813	ЧВРСТА МАТЕРИЈА, КОЈА РЕАГУЈЕ СА ВОДОМ, Н.Д.Н.
SGAN		AT	0 (D/E)	V1		CV23		423	2813	ЧВРСТА МАТЕРИЈА, КОЈА РЕАГУЈЕ СА ВОДОМ, Н.Д.Н.
SGAN		AT	0 (E)	V1	VC1 VC2 AP3 AP4 AP5	CV23		423	2813	ЧВРСТА МАТЕРИЈА, КОЈА РЕАГУЈЕ СА ВОДОМ, Н.Д.Н.

UN број	Назив и опис	Класа	Класи-фикаци-они кôд	Група паковања	Ознаке опасности	Посебне одредбе	Ограничене и изузете количине		Амбалажа			Пренос. цист. и конт. за робу у рас. ст.	
									Упутства за паковање	Посебне одредбе за паковање	Одредбе за заједничко паковање	Упутства	Посебне одредбе
	3.1.2	2.2	2.2	2.1.1.3	5.2.2	3.3	3.4	3.5.1.2	4.1.4	4.1.4	4.1.10	4.2.5.2 7.3.2	4.2.5.3
(1)	(2)	(3a)	(3b)	(4)	(5)	(6)	(7a)	(7b)	(8)	(9a)	(9b)	(10)	(11)
2814	ЗАРАЗНА МАТЕРИЈА, ЗАРАЗНА ЗА ЉУДЕ	6.2	I1		6.2	318	0	E0	P620		MP5		
2814	ЗАРАЗНА МАТЕРИЈА, ЗАРАЗНА ЗА ЉУДЕ, у течном азоту	6.2	I1		6.2 +2.2	318	0	E0	P620		MP5		
2814	ЗАРАЗНА МАТЕРИЈА, ЗАРАЗНА ЗА ЉУДЕ (животињске материје)	6.2	I1		6.2	318	0	E0	P620		MP5	BK1 BK2	
2815	N-АМИНОЕТИЛ-ПИПЕРАЗИН	8	CT1	III	8 +6.1		5 L	E1	P001 IBC03 LP01 R001		MP19	T4	TP1
2817	АМОНИЈУМ-ХИДРОГЕН-ДИФЛУОРИД, РАСТВОР	8	CT1	II	8 +6.1		1 L	E2	P001 IBC02		MP15	T8	TP2
2817	АМОНИЈУМ-ХИДРОГЕН-ДИФЛУОРИД, РАСТВОР	8	CT1	III	8 +6.1		5 L	E1	P001 IBC03 R001		MP19	T4	TP1
2818	АМОНИЈУМПОЛИСУЛФИД, РАСТВОР	8	CT1	II	8 +6.1		1 L	E2	P001 IBC02		MP15	T7	TP2
2818	АМОНИЈУМПОЛИСУЛФИД, РАСТВОР	8	CT1	III	8 +6.1		5 L	E1	P001 IBC03 R001		MP19	T4	TP1
2819	АМИЛФОСФАТ КИСЕЛИ	8	C3	III	8		5 L	E1	P001 IBC03 LP01 R001		MP19	T4	TP1
2820	БУТЕРНА КИСЕЛИНА	8	C3	III	8		5 L	E1	P001 IBC03 LP01 R001		MP19	T4	TP1
2821	ФЕНОЛ, РАСТВОР	6.1	T1	II	6.1		100 ml	E4	P001 IBC02		MP15	T7	TP2
2821	ФЕНОЛ, РАСТВОР	6.1	T1	III	6.1		5 L	E1	P001 IBC03 LP01 R001		MP19	T4	TP1
2822	2-ХЛОРПИРИДИН	6.1	T1	II	6.1		100 ml	E4	P001 IBC02		MP15	T7	TP2
2823	КРОТОНСКА КИСЕЛИНА, ЧВРСТА	8	C4	III	8		5 kg	E1	P002 IBC08 LP02 R001	B3	MP10	T1	TP33
2826	ЕТИЛХЛОРТИО-ФОРМИЈАТ	8	CF1	II	8 +3		0	E0	P001		MP15	T7	TP2
2829	КАПРОНСКА КИСЕЛИНА	8	C3	III	8		5 L	E1	P001 IBC03 LP01 R001		MP19	T4	TP1
2830	ЛИТИЈУМ-ФЕРОСИЛИЦИД	4.3	W2	II	4.3		500 g	E2	P410 IBC07		MP14	T3	TP33
2831	1,1,1-ТРИХЛОР-ЕТАН	6.1	T1	III	6.1		5 L	E1	P001 IBC03 LP01 R001		MP19	T4	TP1
2834	ФОСФОРНА КИСЕЛИНА	8	C2	III	8		5 kg	E1	P002 IBC08 LP02 R001	B3	MP10	T1	TP33
2835	НАТРИЈУМАЛУМИНИЈУМ-ХИДРИД	4.3	W2	II	4.3		500 g	E0	P410 IBC04		MP14	T3	TP33
2837	БИСУЛФАТИ, ВОДЕНИ РАСТВОР	8	C1	II	8		1 L	E2	P001 IBC02		MP15	T7	TP2
2837	БИСУЛФАТИ, ВОДЕНИ РАСТВОР	8	C1	III	8		5 L	E1	P001 IBC03 LP01 R001		MP19	T4	TP1
2838	ВИНИЛБУТИРАТ, СТАБИЛИЗОВАН	3	F1	II	3	386 676	1 L	E2	P001 IBC02 R001		MP19	T4	TP1
2839	АЛДОЛ (3-ХИДРОКСИБУТИР-АЛДЕХИД)	6.1	T1	II	6.1		100 ml	E4	P001 IBC02		MP15	T7	TP2

Министарство грађевинарства, саобраћаја и инфраструктуре, Одсек за транспорт опасне робе, tor@mgsi.gov.rs

ADR цистерне		Возила за превоз у цист.	Транспортна категорија (Кôдови за ограничења за тунеле)	Посебне одредбе за превоз				Број за означавање опасности	УН број	Назив и опис
Кôд цистерне	Посебне одредбе			Комади	Роба у расутом стању	Утовар, истовар и руковање	Транспортне радње			
4.3	4.3.5, 6.8.4	9.1.1.2	1.1.3.6 (8.6)	7.2.4	7.3.3	7.5.11	8.5	5.3.2.3		3.1.2
(12)	(13)	(14)	(15)	(16)	(17)	(18)	(19)	(20)	(1)	(2)
			0 (-)			CV13 CV25 CV26 CV28	S3 S9 S15		2814	ЗАРАЗНА МАТЕРИЈА, ЗАРАЗНА ЗА ЉУДЕ
			0 (E)			CV13 CV25 CV26 CV28	S3 S9 S15		2814	ЗАРАЗНА МАТЕРИЈА, ЗАРАЗНА ЗА ЉУДЕ, у течном азоту
			0 (E)			CV13 CV25 CV26 CV28	S3 S9 S15	606	2814	ЗАРАЗНА МАТЕРИЈА, ЗАРАЗНА ЗА ЉУДЕ (животињске материје)
L4BN		AT	3 (E)	V12				86	2815	N-АМИНОЕТИЛ-ПИПЕРАЗИН
L4DH	TU14 TE21	AT	2 (E)			CV13 CV28		86	2817	АМОНИЈУМ-ХИДРОГЕН-ДИФЛУОРИД, РАСТВОР
L4DH	TU14 TE21	AT	3 (E)	V12		CV13 CV28		86	2817	АМОНИЈУМ-ХИДРОГЕН-ДИФЛУОРИД, РАСТВОР
L4BN		AT	2 (E)			CV13 CV28		86	2818	АМОНИЈУМПОЛИСУЛФИД, РАСТВОР
L4BN		AT	3 (E)	V12		CV13 CV28		86	2818	АМОНИЈУМПОЛИСУЛФИД, РАСТВОР
L4BN		AT	3 (E)	V12				80	2819	АМИЛФОСФАТ КИСЕЛИ
L4BN		AT	3 (E)	V12				80	2820	БУТЕРНА КИСЕЛИНА
L4BH	TU15 TE19	AT	2 (D/E)			CV13 CV28	S9 S19	60	2821	ФЕНОЛ, РАСТВОР
L4BH	TU15 TE19	AT	2 (E)	V12		CV13 CV28	S9	60	2821	ФЕНОЛ, РАСТВОР
L4BH	TU15 TE19	AT	2 (D/E)			CV13 CV28	S9 S19	60	2822	2-ХЛОРПИРИДИН
SGAV L4BN		AT	3 (E)		VC1 VC2 AP7			80	2823	КРОТОНСКА КИСЕЛИНА, ЧВРСТА
L4BN		FL	2 (D/E)				S2	83	2826	ЕТИЛХЛОРТИО-ФОРМИЈАТ
L4BN		AT	3 (E)	V12				80	2829	КАПРОНСКА КИСЕЛИНА
SGAN		AT	2 (D/E)	V1		CV23		423	2830	ЛИТИЈУМ-ФЕРОСИЛИЦИД
L4BH	TU15 TE19	AT	2 (E)	V12		CV13 CV28	S9	60	2831	1,1,1-ТРИХЛОР-ЕТАН
SGAV		AT	3 (E)		VC1 VC2 AP7			80	2834	ФОСФОРНА КИСЕЛИНА
SGAN		AT	2 (D/E)	V1		CV23		423	2835	НАТРИЈУМАЛУМИНИЈУМ-ХИДРИД
L4BN		AT	2 (E)					80	2837	БИСУЛФАТИ, ВОДЕНИ РАСТВОР
L4BN		AT	3 (E)	V12				80	2837	БИСУЛФАТИ, ВОДЕНИ РАСТВОР
LGBF		FL	2 (D/E)	V8			S2 S4 S20	339	2838	ВИНИЛБУТИРАТ, СТАБИЛИЗОВАН
L4BH	TU15 TE19	AT	2 (D/E)			CV13 CV28	S9 S19	60	2839	АЛДОЛ (3-ХИДРОКСИБУТИР-АЛДЕХИД)

UN број	Назив и опис	Класа	Класификациони кôд	Група паковања	Лисници опасности	Посебне одредбе	Ограничене и изузете количине		Амбалажа			Прен. цист. и конт. за робу у рас. ст.	
									Упутства за паковање	Посебне одредбе за паковање	Одредбе за заједничко паковање	Упутства	Посебне одредбе
	3.1.2	2.2	2.2	2.1.1.3	5.2.2	3.3	3.4	3.5.1.2	4.1.4	4.1.4	4.1.10	4.2.5.2 7.3.2	4.2.5.3
(1)	(2)	(3a)	(3b)	(4)	(5)	(6)	(7a)	(7b)	(8)	(9a)	(9b)	(10)	(11)
2840	БУТИРАЛДОКСИМ	3	F1	III	3		5 L	E1	P001 IBC03 LP01 R001		MP19	T2	TP1
2841	ДИ-n-АМИЛАМИН	3	FT1	III	3 +6.1		5 L	E1	P001 IBC03 R001		MP19	T4	TP1
2842	НИТРОЕТАН	3	F1	III	3		5 L	E1	P001 IBC03 LP01 R001		MP19	T2	TP1
2844	КАЛЦИЈУММАНГАН-СИЛИЦИД	4.3	W2	III	4.3		1 kg	E1	P410 IBC08 R001	B4	MP14	T1	TP33
2845	САМОЗАПАЉИВА ОРГАНСКА ТЕЧНОСТ, Н.Д.Н.	4.2	S1	I	4.2	274	0	E0	P400		MP2	T22	TP2 TP7
2846	САМОЗАПАЉИВА ОРГАНСКА ЧВРСТА МАТЕРИЈА, Н.Д.Н.	4.2	S2	I	4.2	274	0	E0	P404		MP13		
2849	3-ХЛОРПРОПАН-1-ОЛ	6.1	T1	III	6.1		5 L	E1	P001 IBC03 LP01 R001		MP19	T4	TP1
2850	ТЕТРАПРОПИЛЕН (ПРОПИЛЕН-ТЕТРАМЕР)	3	F1	III	3		5 L	E1	P001 IBC03 LP01 R001		MP19	T2	TP1
2851	БОРТРИФЛУОРИД-ДИХИДРАТ	8	C1	II	8		1 L	E2	P001 IBC02		MP15	T7	TP2
2852	ДИПИКРИЛСУЛФИД, ВЛАЖАН, са најмање 10% (масених) воде	4.1	D	I	4.1	28 545	0	E0	P406	PP24	MP2		
2853	МАГНЕЗИЈУМФЛУОР-СИЛИКАТ	6.1	T5	III	6.1		5 kg	E1	P002 IBC08 LP02 R001	B3	MP10	T1	TP33
2854	АМОНИЈУМ-ФЛУОРСИЛИКАТ	6.1	T5	III	6.1		5 kg	E1	P002 IBC08 LP02 R001	B3	MP10	T1	TP33
2855	ЦИНКФЛУОР-СИЛИКАТ	6.1	T5	III	6.1		5 kg	E1	P002 IBC08 LP02 R001	B3	MP10	T1	TP33
2856	ФЛУОРСИЛИКАТИ, Н.Д.Н.	6.1	T5	III	6.1	274	5 kg	E1	P002 IBC08 LP02 R001	B3	MP10	T1	TP33
2857	РАСХЛАДНЕ МАШИНЕ са незапаљивим, неотровним гасовима или раствором амонијака (UN 2672)	2	6A		2.2	119	0	E0	P003	PP32	MP9		
2858	ЦИРКОНИЈУМ, СУВ, намотана жица, готови лимови, траке (дебљине од минимум 18µm, до највише 254µm)	4.1	F3	III	4.1	546	5 kg	E1	P002 LP02 R001		MP11		
2859	АМОНИЈУМ-МЕТАВАНАДАТ	6.1	T5	II	6.1		500 g	E4	P002 IBC08	B4	MP10	T3	TP33
2861	АМОНИЈУМ-ПОЛИВАНАДАТ	6.1	T5	II	6.1		500 g	E4	P002 IBC08	B4	MP10	T3	TP33
2862	ВАНАДИЈУМ-ПЕНТОКСИД, нерастопљен	6.1	T5	III	6.1	600	5 kg	E1	P002 IBC08 LP02 R001	B3	MP10	T1	TP33
2863	НАТРИЈУМ-АМОНИЈУМ-ВАНАДАТ	6.1	T5	II	6.1		500 g	E4	P002 IBC08	B4	MP10	T3	TP33
2864	КАЛИЈУМ-МЕТАВАНАДАТ	6.1	T5	II	6.1		500 g	E4	P002 IBC08	B4	MP10	T3	TP33
2865	ХИДРОКСИЛ-АМИНСУЛФАТ	8	C2	III	8		5 kg	E1	P002 IBC08 LP02 R001	B3	MP10	T1	TP33
2869	ТИТАНТРИХЛОРИД, СМЕША	8	C2	II	8		1 kg	E2	P002 IBC08	B4	MP10	T3	TP33
2869	ТИТАН-ТРИХЛОРИД, СМЕША	8	C2	III	8		5 kg	E1	P002 IBC08 LP02 R001	B3	MP10	T1	TP33
2870	АЛУМИНИЈУМ-БОРХИДРИД	4.2	SW1	I	4.2 +4.3		0	E0	P400		MP2	T21	TP7 TP33

Министарство грађевинарства, саобраћаја и инфраструктуре, Одсек за транспорт опасне робе, tor@mgsi.gov.rs

ADR цистерне		Возила за превоз у цист.	Транспортна категорија (Кôдови за ограничења за тунеле)	Посебне одредбе за превоз				Број за означавање опасности	УН број	Назив и опис
Кôд цистерне	Посебне одредбе			Комади	Роба у расутом стању	Утовар, истовар и руковање	Транспортне радње			
4.3	4.3.5, 6.8.4	9.1.1.2	1.1.3.6 (8.6)	7.2.4	7.3.3	7.5.11	8.5	5.3.2.3		3.1.2
(12)	(13)	(14)	(15)	(16)	(17)	(18)	(19)	(20)	(1)	(2)
LGBF		FL	3 (D/E)	V12			S2	30	2840	БУТИРАЛДОКСИМ
L4BH	TU15	FL	3 (D/E)	V12		CV13 CV28	S2	36	2841	ДИ-n-АМИЛАМИН
LGBF		FL	3 (D/E)	V12			S2	30	2842	НИТРОЕТАН
SGAN		AT	3 (E)	V1	VC1 VC2 AP3 AP4 AP5	CV23		423	2844	КАЛЦИЈУММАНГАН-СИЛИЦИД
L21DH	TU14 TC1 TE21 TM1	AT	0 (B/E)	V1			S20	333	2845	САМОЗАПАЉИВА ОРГАНСКА ТЕЧНОСТ, Н.Д.Н.
			0 (E)	V1			S20		2846	САМОЗАПАЉИВА ОРГАНСКА ЧВРСТА МАТЕРИЈА, Н.Д.Н.
L4BH	TU15 TE19	AT	2 (E)	V12		CV13 CV28	S9	60	2849	3-ХЛОРПРОПАН-1-ОЛ
LGBF		FL	3 (D/E)	V12			S2	30	2850	ТЕТРАПРОПИЛЕН (ПРОПИЛЕН-ТЕТРАМЕР)
L4BN		AT	2 (E)					80	2851	БОРТРИФЛУОРИД-ДИХИДРАТ
			1 (B)				S14		2852	ДИПИКРИЛСУЛФИД, ВЛАЖАН, са најмање 10% (масених) воде
SGAH L4BH	TU15 TE19	AT	2 (E)		VC1 VC2 AP7	CV13 CV28	S9	60	2853	МАГНЕЗИЈУМФЛУОР-СИЛИКАТ
SGAH L4BH	TU15 TE19	AT	2 (E)		VC1 VC2 AP7	CV13 CV28	S9	60	2854	АМОНИЈУМ-ФЛУОРСИЛИКАТ
SGAH L4BH	TU15 TE19	AT	2 (E)		VC1 VC2 AP7	CV13 CV28	S9	60	2855	ЦИНКФЛУОР-СИЛИКАТ
SGAH L4BH	TU15 TE19	AT	2 (E)		VC1 VC2 AP7	CV13 CV28	S9	60	2856	ФЛУОРСИЛИКАТИ, Н.Д.Н.
			3 (E)			CV9			2857	РАСХЛАДНЕ МАШИНЕ са незапаљивим, неотровним гасовима или раствором амонијака (UN 2672)
			3 (E)		VC1 VC2			40	2858	ЦИРКОНИЈУМ, СУВ, намотана жица, готови лимови, траке (дебљине од минимум 18μm, до највише 254μm)
SGAH	TU15 TE19	AT	2 (D/E)	V11		CV13 CV28	S9 S19	60	2859	АМОНИЈУМ-МЕТАВАНАДАТ
SGAH	TU15 TE19	AT	2 (D/E)	V11		CV13 CV28	S9 S19	60	2861	АМОНИЈУМ-ПОЛИВАНАДАТ
SGAH	TU15 TE19	AT	2 (E)		VC1 VC2 AP7	CV13 CV28	S9	60	2862	ВАНАДИЈУМ-ПЕНТОКСИД, нерастопљен
SGAH	TU15 TE19	AT	2 (D/E)	V11		CV13 CV28	S9 S19	60	2863	НАТРИЈУМ-АМОНИЈУМ-ВАНАДАТ
SGAH	TU15 TE19	AT	2 (D/E)	V11		CV13 CV28	S9 S19	60	2864	КАЛИЈУМ-МЕТАВАНАДАТ
SGAV		AT	3 (E)		VC1 VC2 AP7			80	2865	ХИДРОКСИЛ-АМИНСУЛФАТ
SGAN		AT	2 (E)	V11				80	2869	ТИТАНТРИХЛОРИД, СМЕША
SGAV		AT	3 (E)		VC1 VC2 AP7			80	2869	ТИТАН-ТРИХЛОРИД, СМЕША
L21DH	TU14 TC1 TE21 TM1	AT	0 (B/E)	V1			S20	X333	2870	АЛУМИНИЈУМ-БОРХИДРИД

UN број	Назив и опис	Класа	Класи-фикациони кôд	Група паковања	Ознаке опасности	Посебне одредбе	Ограничене количине		Амбалажа			Пренос. цист. и конт. за робу у рас. ст.	
									Упутства за паковање	Посебне одредбе за паковање	Одредбе за заједничко паковање	Упутства	Посебне одредбе
	3.1.2	2.2	2.2	2.1.1.3	5.2.2	3.3	3.4	3.5.1.2	4.1.4	4.1.4	4.1.10	4.2.5.2 7.3.2	4.2.5.3
(1)	(2)	(3a)	(3b)	(4)	(5)	(6)	(7a)	(7b)	(8)	(9a)	(9b)	(10)	(11)
2870	АЛУМИНИЈУМ-БОРХИДРИД У УРЕЂАЈИМА	4.2	SW2		4.2 +4.3		0	E0	P002	PP13	MP2		
2871	АНТИМОН У ПРАХУ	6.1	T5	III	6.1		5 kg	E1	P002 IBC08 LP02 R001	B3	MP10	T1	TP33
2872	ДИБРОМ-ХЛОРПРОПАНИ	6.1	T1	II	6.1		100 ml	E4	P001 IBC02		MP15	T7	TP2
2872	ДИБРОМ-ХЛОРПРОПАНИ	6.1	T1	III	6.1		5 L	E1	P001 IBC03 LP01 R001		MP19	T4	TP1
2873	ДИБУТИЛ-АМИНОЕТАНОЛ	6.1	T1	III	6.1		5 L	E1	P001 IBC03 LP01 R001		MP19	T4	TP1
2874	ФУРФУРИЛ АЛКОХОЛ	6.1	T1	III	6.1		5 L	E1	P001 IBC03 LP01 R001		MP19	T4	TP1
2875	ХЕКСАХЛОРОФЕН	6.1	T2	III	6.1		5 kg	E1	P002 IBC08 LP02 R001	B3	MP10	T1	TP33
2876	РЕЗОРЦИНОЛ	6.1	T2	III	6.1		5 kg	E1	P002 IBC08 LP02 R001	B3	MP10	T1	TP33
2878	СУНЂЕРАСТИ ТИТАНИЈУМ У ГРАНУЛАМА или СУНЂЕРАСТИ ТИТАНИЈУМ У ПРАХУ	4.1	F3	III	4.1		5 kg	E1	P002 IBC08 LP02 R001	B3	MP11	T1	TP33
2879	СЕЛЕНОКСИХЛОРИД	8	CT1	I	8 +6.1		0	E0	P001		MP8 MP17	T10	TP2
2880	КАЛЦИЈУМ-ХИПОХЛОРИТ, ХИДРАТИСАН или СМЕША КАЛЦИЈУМ-ХЛОРИТА, ХИДРАТИСАНА са најмање 5,5% а највише 16% воде	5.1	O2	II	5.1	314 322	1 kg	E2	P002 IBC08	B4 B13	MP10		
2880	КАЛЦИЈУМ-ХИПОХЛОРИТ, ХИДРАТИСАН или СМЕША КАЛЦИЈУМ-ХЛОРИТА, ХИДРАТИСАНА са најмање 5,5% а највише 16% воде	5.1	O2	III	5.1	314	5 kg	E1	P002 IBC08 R001	B4 B13	MP10		
2881	МЕТАЛНИ КАТАЛИЗАТОР, СУВ	4.2	S4	I	4.2	274	0	E0	P404		MP13	T21	TP7 TP33
2881	МЕТАЛНИ КАТАЛИЗАТОР, СУВ	4.2	S4	II	4.2	274	0	E0	P410 IBC06		MP14	T3	TP33
2881	МЕТАЛНИ КАТАЛИЗАТОР, СУВ	4.2	S4	III	4.2	274	0	E1	P002 IBC08 LP02 R001	B3	MP14	T1	TP33
2900	ЗАРАЗНА МАТЕРИЈА, ЗАРАЗНА САМО ЗА ЖИВОТИЊЕ	6.2	I2		6.2	318	0	E0	P620		MP5		
2900	ЗАРАЗНА МАТЕРИЈА, ЗАРАЗНА САМО ЗА ЖИВОТИЊЕ, у течном азоту	6.2	I2		6.2 +2.2	318	0	E0	P620		MP5		
2900	ЗАРАЗНА МАТЕРИЈА, ЗАРАЗНА САМО ЗА ЖИВОТИЊЕ (само животињске материје)	6.2	I2		6.2	318	0	E0	P620		MP5	BK1 BK2	
2901	БРОМХЛОРИД	2	2TOC		2.3 +5.1 +8		0	E0	P200		MP9	(M)	
2902	ПЕСТИЦИД, ОТРОВАН, ТЕЧАН, Н.Д.Н.	6.1	T6	I	6.1	61 274 648	0	E5	P001		MP8 MP17	T14	TP2 TP27
2902	ПЕСТИЦИД, ОТРОВАН, ТЕЧАН, Н.Д.Н.	6.1	T6	II	6.1	61 274 648	100 ml	E4	P001 IBC02		MP15	T11	TP2 TP27
2902	ПЕСТИЦИД, ОТРОВАН, ТЕЧАН, Н.Д.Н.	6.1	T6	III	6.1	61 274 648	5 L	E1	P001 IBC03 LP01 R001		MP19	T7	TP2 TP28

Министарство грађевинарства, саобраћаја и инфраструктуре, Одсек за транспорт опасне робе, tor@mgsi.gov.rs

ADR цистерне		Посебне одредбе за превоз								
Кôд цистерне	Посебне одредбе	Возила за превоз у цист.	Транспортна категорија (Кôдови за ограничења за тунеле)	Комади	Роба у расутом стању	Утовар, истовар и руковање	Транспортне радње	Број за означавање опасности	UN број	Назив и опис
4.3	4.3.5, 6.8.4	9.1.1.2	1.1.3.6 (8.6)	7.2.4	7.3.3	7.5.11	8.5	5.3.2.3		3.1.2
(12)	(13)	(14)	(15)	(16)	(17)	(18)	(19)	(20)	(1)	(2)
			0 (E)	V1			S20		2870	АЛУМИНИЈУМ-БОРХИДРИД У УРЕЂАЈИМА
SGAH L4BH	TU15 TE19	AT	2 (E)		VC1 VC2 AP7	CV13 CV28	S9	60	2871	АНТИМОН У ПРАХУ
L4BH	TU15 TE19	AT	2 (D/E)			CV13 CV28	S9 S19	60	2872	ДИБРОМ-ХЛОРПРОПАНИ
L4BH	TU15 TE19	AT	2 (E)	V12		CV13 CV28	S9	60	2872	ДИБРОМ-ХЛОРПРОПАНИ
L4BH	TU15 TE19	AT	2 (E)	V12		CV13 CV28	S9	60	2873	ДИБУТИЛ-АМИНОЕТАНОЛ
L4BH	TU15 TE19	AT	2 (E)	V12		CV13 CV28	S9	60	2874	ФУРФУРИЛ АЛКОХОЛ
SGAH L4BH	TU15 TE19	AT	2 (E)		VC1 VC2 AP7	CV13 CV28	S9	60	2875	ХЕКСАХЛОРОФЕН
SGAH L4BH	TU15 TE19	AT	2 (E)		VC1 VC2 AP7	CV13 CV28	S9	60	2876	РЕЗОРЦИНОЛ
SGAV		AT	3 (E)		VC1 VC2			40	2878	СУНЂЕРАСТИ ТИТАНИЈУМ У ГРАНУЛАМА или СУНЂЕРАСТИ ТИТАНИЈУМ У ПРАХУ
L10BH		AT	1 (C/D)			CV13 CV28	S14	X886	2879	СЕЛЕНОКСИХЛОРИД
SGAN	TU3	AT	2 (E)	V11		CV24 CV35		50	2880	КАЛЦИЈУМ-ХИПОХЛОРИТ, ХИДРАТИСАН или СМЕША КАЛЦИЈУМ-ХЛОРИТА, ХИДРАТИСАНА са најмање 5,5% а највише 16% воде
SGAV	TU3	AT	3 (E)		VC1 VC2 AP6 AP7	CV24 CV35		50	2880	КАЛЦИЈУМ-ХИПОХЛОРИТ, ХИДРАТИСАН или СМЕША КАЛЦИЈУМ-ХЛОРИТА, ХИДРАТИСАНА са најмање 5,5% а највише 16% воде
		AT	0 (B/E)	V1			S20	43	2881	МЕТАЛНИ КАТАЛИЗАТОР, СУВ
SGAN		AT	2 (D/E)	V1				40	2881	МЕТАЛНИ КАТАЛИЗАТОР, СУВ
SGAN		AT	3 (E)	V1	VC1 VC2 AP1			40	2881	МЕТАЛНИ КАТАЛИЗАТОР, СУВ
			0 (-)			CV13 CV25 CV26 CV28	S3 S9 S15		2900	ЗАРАЗНА МАТЕРИЈА, ЗАРАЗНА САМО ЗА ЖИВОТИЊЕ
			0 (E)			CV13 CV25 CV26 CV28	S3 S9 S15		2900	ЗАРАЗНА МАТЕРИЈА, ЗАРАЗНА САМО ЗА ЖИВОТИЊЕ, у течном азоту
			0 (E)			CV13 CV25 CV26 CV28	S3 S9 S15	606	2900	ЗАРАЗНА МАТЕРИЈА, ЗАРАЗНА САМО ЗА ЖИВОТИЊЕ (само животињске материје)
PxBH(M)	TA4 TT9	AT	1 (C/D)			CV9 CV10 CV36	S14	265	2901	БРОМХЛОРИД
L10CH	TU14 TU15 TE19 TE21	AT	1 (C/E)			CV1 CV13 CV28	S9 S14	66	2902	ПЕСТИЦИД, ОТРОВАН, ТЕЧАН, Н.Д.Н.
L4BH	TU15 TE19	AT	2 (D/E)			CV13 CV28	S9 S19	60	2902	ПЕСТИЦИД, ОТРОВАН, ТЕЧАН, Н.Д.Н.
L4BH	TU15 TE19	AT	2 (E)	V12		CV13 CV28	S9	60	2902	ПЕСТИЦИД, ОТРОВАН, ТЕЧАН, Н.Д.Н.

UN број	Назив и опис	Класа	Класи-фикациони кôд	Група паковања	Ознаке опасности	Посебне одредбе	Ограничене и изузете количине		Амбалажа			Пренос. цист. и конт. за робу у рас. ст.	
									Упутства за паковање	Посебне одредбе за паковање	Одредбе за заједничко паковање	Упутства	Посебне одредбе
	3.1.2	2.2	2.2	2.1.1.3	5.2.2	3.3	3.4	3.5.1.2	4.1.4	4.1.4	4.1.10	4.2.5.2 7.3.2	4.2.5.3
(1)	(2)	(3a)	(3b)	(4)	(5)	(6)	(7a)	(7b)	(8)	(9a)	(9b)	(10)	(11)
2903	ПЕСТИЦИД, ОТРОВАН, ЗАПАЉИВ, ТЕЧАН, Н.Д.Н.тачка паљења најмање 23ºC	6.1	TF2	I	6.1 +3	61 274	0	E5	P001		MP8 MP17	T14	TP2 TP27
2903	ПЕСТИЦИД, ОТРОВАН, ЗАПАЉИВ, ТЕЧАН, Н.Д.Н., тачка паљења најмање 23ºC	6.1	TF2	II	6.1 +3	61 274	100 ml	E4	P001 IBC02		MP15	T11	TP2 TP27
2903	ПЕСТИЦИД, ОТРОВАН, ЗАПАЉИВ, ТЕЧАН, Н.Д.Н., тачка паљења најмање 23ºC	6.1	TF2	III	6.1 +3	61 274	5 L	E1	P001 IBC03 R001		MP19	T7	TP2
2904	ХЛОРФЕНОЛАТИ, ТЕЧНИ или ФЕНОЛАТИ, ТЕЧНИ	8	C9	III	8		5 L	E1	P001 IBC03 LP01 R001		MP19		
2905	ХЛОРФЕНОЛАТИ, ЧВРСТИ или ФЕНОЛАТИ, ЧВРСТИ	8	C10	III	8		5 kg	E1	P002 IBC08 LP02 R001	B3	MP10	T1	TP33
2907	СМЕША ИЗОСОРБИТДИНИТРАТА са не мање од 60% лактозе, манозе, скроба или калцијум-хидроген-фосфата	4.1	D	II	4.1	28 127	0	E0	P406 IBC06	PP26 PP80 B12	MP2		
2908	РАДИОАКТИВНА МАТЕРИЈА, ИЗУЗЕТ КОМАД - ПРАЗНА АМБАЛАЖА	7				290 368	0	E0	Види 1.7	Види 4.1.9.1.3			
2909	РАДИОАКТИВНА МАТЕРИЈА, ИЗУЗЕТ КОМАД - ПРОИЗВОДИ ОД ПРИРОДНОГ УРАНИЈУМА или ОСИРОМАШЕНОГ УРАНИЈУМА или ПРИРОДНОГ ТОРИЈУМА	7				290	0	E0	Види 1.7	Види 4.1.9.1.3			
2910	РАДИОАКТИВНА МАТЕРИЈА, ИЗУЗЕТ КОМАД - ОГРАНИЧЕНА КОЛИЧИНА МАТЕРИЈЕ	7				290 368	0	E0	Види 1.7	Види 4.1.9.1.3			
2911	РАДИОАКТИВНА МАТЕРИЈА, ИЗУЗЕТ КОМАД – ИНСТРУМЕНТИ или ПРЕДМЕТИ	7				290	0	E0	Види 1.7	Види 4.1.9.1.3			
2912	РАДИОАКТИВНА МАТЕРИЈА, НИСКЕ СПЕЦИФИЧНЕ АКТИВНОСТИ (LSA-I), нефисиона или фисиона, изузета	7			7X	172 317 325	0	E0	Види 2.2.7 и 4.1.9	Види 4.1.9.1.3		T5 види 4.1.9.2.4	TP4
2913	РАДИОАКТИВНА МАТЕРИЈА, ПОВРШИНСКИ КОНТАМИНИРАНИ ПРЕДМЕТИ (SCO-I, SCO-II или SCO-III), нефисиони или фисиони, изузети	7			7X	172 317 325	0	E0	Види 2.2.7 и 4.1.9	Види 4.1.9.1.3		види 4.1.9.2.4	
2915	РАДИОАКТИВНА МАТЕРИЈА, КОМАД ТИПА A, уобичајеног облика, нефисиони или фисиони, изузети	7			7X	172 317 325	0	E0	Види 2.2.7 и 4.1.9	Види 4.1.9.1.3			
2916	РАДИОАКТИВНА МАТЕРИЈА, КОМАД ТИПА B(U), нефисиони или фисиони, изузет	7			7X	172 317 325 337	0	E0	Види 2.2.7 и 4.1.9	Види 4.1.9.1.3			
2917	РАДИОАКТИВНА МАТЕРИЈА, КОМАД ТИПА B(M), нефисиони или фисиони, изузет	7			7X	172 317 325 337	0	E0	Види 2.2.7 и 4.1.9	Види 4.1.9.1.3			
2919	РАДИОАКТИВНА МАТЕРИЈА, ТРАНСПОРТОВАНА НА ОСНОВУ ПОСЕБНОГ СПОРАЗУМА, нефисиона или фисиона, изузета	7			7X	172 317 325	0	E0	Види 2.2.7 и 4.1.9	Види 4.1.9.1.3			
2920	НАГРИЗАЈУЋА ТЕЧНОСТ, ЗАПАЉИВА, Н.Д.Н.	8	CF1	I	8 +3	274	0	E0	P001		MP8 MP17	T14	TP2 TP27
2920	НАГРИЗАЈУЋА ТЕЧНОСТ, ЗАПАЉИВА, Н.Д.Н.	8	CF1	II	8 +3	274	1 L	E2	P001 IBC02		MP15	T11	TP2 TP27
2921	НАГРИЗАЈУЋА ЧВРСТА МАТЕРИЈА, ЗАПАЉИВА, Н.Д.Н.	8	CF2	I	8 +4.1	274	0	E0	P002 IBC05		MP18	T6	TP33
2921	НАГРИЗАЈУЋА ЧВРСТА МАТЕРИЈА, ЗАПАЉИВА, Н.Д.Н.	8	CF2	II	8 +4.1	274	1 kg	E2	P002 IBC08	B4	MP10	T3	TP33
2922	НАГРИЗАЈУЋА ТЕЧНОСТ, ОТРОВНА, Н.Д.Н.	8	CT1	I	8 +6.1	274	0	E0	P001		MP8 MP17	T14	TP2 TP27
2922	НАГРИЗАЈУЋА ТЕЧНОСТ, ОТРОВНА, Н.Д.Н.	8	CT1	II	8 +6.1	274	1 L	E2	P001 IBC02		MP15	T7	TP2
2922	НАГРИЗАЈУЋА ТЕЧНОСТ, ОТРОВНА, Н.Д.Н.	8	CT1	III	8 +6.1	274	5 L	E1	P001 IBC03 R001		MP19	T7	TP1 TP28
2923	НАГРИЗАЈУЋА ЧВРСТА МАТЕРИЈА, ОТРОВНА, Н.Д.Н.	8	CT2	I	8 +6.1	274	0	E0	P002 IBC05		MP18	T6	TP33
2923	НАГРИЗАЈУЋА ЧВРСТА МАТЕРИЈА, ОТРОВНА, Н.Д.Н.	8	CT2	II	8 +6.1	274	1 kg	E2	P002 IBC08	B4	MP10	T3	TP33
2923	НАГРИЗАЈУЋА ЧВРСТА МАТЕРИЈА, ОТРОВНА, Н.Д.Н.	8	CT2	III	8 +6.1	274	5 kg	E1	P002 IBC08 R001	B3	MP10	T1	TP33
2924	ЗАПАЉИВА ТЕЧНОСТ, НАГРИЗАЈУЋА, Н.Д.Н.	3	FC	I	3 +8	274	0	E0	P001		MP7 MP17	T14	TP2

Министарство грађевинарства, саобраћаја и инфраструктуре, Одсек за транспорт опасне робе, tor@mgsi.gov.rs

ADR цистерне		Возила за превоз у цист.	Транспортна категорија (Кôдови за ограничења за тунеле)	Посебне одредбе за превоз				Број за означавање опасности	УН број	Назив и опис
Кôд цистерне	Посебне одредбе			Комади	Роба у расутом стању	Утовар, истовар и руковање	Транспортне радње			
4.3	4.3.5, 6.8.4	9.1.1.2	1.1.3.6 (8.6)	7.2.4	7.3.3	7.5.11	8.5	5.3.2.3		3.1.2
(12)	(13)	(14)	(15)	(16)	(17)	(18)	(19)	(20)	(1)	(2)
L10CH	TU14 TU15 TE19 TE21	FL	1 (C/E)			CV1 CV13 CV28	S2 S9 S14	663	2903	ПЕСТИЦИД, ОТРОВАН, ЗАПАЉИВ, ТЕЧАН, Н.Д.Н.тачка паљења најмање 23ºC
L4BH	TU15 TE19	FL	2 (D/E)			CV13 CV28	S2 S9 S19	63	2903	ПЕСТИЦИД, ОТРОВАН, ЗАПАЉИВ, ТЕЧАН, Н.Д.Н., тачка паљења најмање 23ºC
L4BH	TU15 TE19	FL	2 (D/E)	V12		CV13 CV28	S2 S9	63	2903	ПЕСТИЦИД, ОТРОВАН, ЗАПАЉИВ, ТЕЧАН, Н.Д.Н., тачка паљења најмање 23ºC
L4BN		AT	3 (E)	V12				80	2904	ХЛОРФЕНОЛАТИ, ТЕЧНИ или ФЕНОЛАТИ, ТЕЧНИ
SGAV L4BN		AT	3 (E)		VC1 VC2 AP7			80	2905	ХЛОРФЕНОЛАТИ, ЧВРСТИ или ФЕНОЛАТИ, ЧВРСТИ
			2 (B)	V11			S14		2907	СМЕША ИЗОСОРБИТДИНИТРАТА са не мање од 60% лактозе, манозе, скроба или калцијум-хидроген-фосфата
			4 (-)			CV33 (Види 1.7.1.5.1)	S5 S21		2908	РАДИОАКТИВНА МАТЕРИЈА, ИЗУЗЕТ КОМАД - ПРАЗНА АМБАЛАЖА
			4 (-)			CV33 (Види 1.7.1.5.1)	S5 S21		2909	РАДИОАКТИВНА МАТЕРИЈА, ИЗУЗЕТ КОМАД - ПРОИЗВОДИ ОД ПРИРОДНОГ УРАНИЈУМА или ОСИРОМАШЕНОГ УРАНИЈУМА или ПРИРОДНОГ ТОРИЈУМА
			4 (-)			CV33 (Види 1.7.1.5.1)	S5 S21		2910	РАДИОАКТИВНА МАТЕРИЈА, ИЗУЗЕТ КОМАД - ОГРАНИЧЕНА КОЛИЧИНА МАТЕРИЈЕ
			4 (-)			CV33 (Види 1.7.1.5.1)	S5 S21		2911	РАДИОАКТИВНА МАТЕРИЈА, ИЗУЗЕТ КОМАД – ИНСТРУМЕНТИ или ПРЕДМЕТИ
S2.65AN(+) L2.65CN(+)	TU36 TT7 TM7	AT	0 (E)		види 4.1.9.2.4	CV33	S6 S11 S21	70	2912	РАДИОАКТИВНА МАТЕРИЈА, НИСКЕ СПЕЦИФИЧНЕ АКТИВНОСТИ (LSA-I), нефисиона или фисиона, изузета
			0 (E)		види 4.1.9.2.4	CV33	S6 S11 S21	70	2913	РАДИОАКТИВНА МАТЕРИЈА, ПОВРШИНСКИ КОНТАМИНИРАНИ ПРЕДМЕТИ (SCO-I, SCO-II или SCO-III), нефисиони или фисиони, изузети
			0 (E)			CV33	S6 S11 S12 S21	70	2915	РАДИОАКТИВНА МАТЕРИЈА, КОМАД ТИПА A, уобичајеног облика, нефисиони или фисиони, изузети
			0 (E)			CV33	S6 S11 S21	70	2916	РАДИОАКТИВНА МАТЕРИЈА, КОМАД ТИПА B(U), нефисиони или фисиони, изузет
			0 (E)			CV33	S6 S11 S21	70	2917	РАДИОАКТИВНА МАТЕРИЈА, КОМАД ТИПА B(M), нефисиони или фисиони, изузет
			0 (-)			CV33	S6 S11 S21	70	2919	РАДИОАКТИВНА МАТЕРИЈА, ТРАНСПОРТОВАНА НА ОСНОВУ ПОСЕБНОГ СПОРАЗУМА, нефисиона или фисиона, изузета
L10BH		FL	1 (D/E)				S2 S14	883	2920	НАГРИЗАЈУЋА ТЕЧНОСТ, ЗАПАЉИВА, Н.Д.Н.
L4BN		FL	2 (D/E)				S2	83	2920	НАГРИЗАЈУЋА ТЕЧНОСТ, ЗАПАЉИВА, Н.Д.Н.
S10AN L10BH		AT	1 (E)	V10			S14	884	2921	НАГРИЗАЈУЋА ЧВРСТА МАТЕРИЈА, ЗАПАЉИВА, Н.Д.Н.
SGAN L4BN		AT	2 (E)	V11				84	2921	НАГРИЗАЈУЋА ЧВРСТА МАТЕРИЈА, ЗАПАЉИВА, Н.Д.Н.
L10BH		AT	1 (C/D)			CV13 CV28	S14	886	2922	НАГРИЗАЈУЋА ТЕЧНОСТ, ОТРОВНА, Н.Д.Н.
L4BN		AT	2 (E)			CV13 CV28		86	2922	НАГРИЗАЈУЋА ТЕЧНОСТ, ОТРОВНА, Н.Д.Н.
L4BN		AT	3 (E)	V12		CV13 CV28		86	2922	НАГРИЗАЈУЋА ТЕЧНОСТ, ОТРОВНА, Н.Д.Н.
S10AN L10BH		AT	1 (E)	V10		CV13 CV28	S14	886	2923	НАГРИЗАЈУЋА ЧВРСТА МАТЕРИЈА, ОТРОВНА, Н.Д.Н.
SGAN L4BN		AT	2 (E)	V11		CV13 CV28		86	2923	НАГРИЗАЈУЋА ЧВРСТА МАТЕРИЈА, ОТРОВНА, Н.Д.Н.
SGAV L4BN		AT	3 (E)		VC1 VC2 AP7	CV13 CV28		86	2923	НАГРИЗАЈУЋА ЧВРСТА МАТЕРИЈА, ОТРОВНА, Н.Д.Н.
L10CH	TU14 TE21	FL	1 (C/E)				S2 S20	338	2924	ЗАПАЉИВА ТЕЧНОСТ, НАГРИЗАЈУЋА, Н.Д.Н.

UN број	Назив и опис	Класа	Класи-фикациони кôд	Група паковања	Етикете опасности	Посебне одредбе	Ограничене количине		Амбалажа			Прен. цист. и конт. за робу у рас. ст.	
									Упутства за паковање	Посебне одредбе за паковање	Одредбе за заједничко паковање	Упутства	Посебне одредбе
	3.1.2	2.2	2.2	2.1.1.3	5.2.2	3.3	3.4	3.5.1.2	4.1.4	4.1.4	4.1.10	4.2.5.2 7.3.2	4.2.5.3
(1)	(2)	(3a)	(3b)	(4)	(5)	(6)	(7a)	(7b)	(8)	(9a)	(9b)	(10)	(11)
2924	ЗАПАЉИВА ТЕЧНОСТ, НАГРИЗАЈУЋА, Н.Д.Н.	3	FC	II	3 +8	274	1 L	E2	P001 IBC02		MP19	T11	TP2 TP27
2924	ЗАПАЉИВА ТЕЧНОСТ, НАГРИЗАЈУЋА, Н.Д.Н.	3	FC	III	3 +8	274	5 L	E1	P001 IBC03 R001		MP19	T7	TP1 TP28
2925	ЗАПАЉИВА ОРГАНСКА МАТЕРИЈА, НАГРИЗАЈУЋА, ЧВРСТА , Н.Д.Н.	4.1	FC1	II	4.1 +8	274	1 kg	E2	P002 IBC06		MP10	T3	TP33
2925	ЗАПАЉИВА ОРГАНСКА МАТЕРИЈА, НАГРИЗАЈУЋА, ЧВРСТА, Н.Д.Н.	4.1	FC1	III	4.1 +8	274	5 kg	E1	P002 IBC06 R001		MP10	T1	TP33
2926	ЗАПАЉИВА ОРГАНСКА МАТЕРИЈА, ОТРОВНА, ЧВРСТА, Н.Д.Н.	4.1	FT1	II	4.1 +6.1	274	1 kg	E2	P002 IBC06		MP10	T3	TP33
2926	ЗАПАЉИВА ОРГАНСКА МАТЕРИЈА, ОТРОВНА, ЧВРСТА , Н.Д.Н.	4.1	FT1	III	4.1 +6.1	274	5 kg	E1	P002 IBC06 R001		MP10	T1	TP33
2927	ОТРОВНА ОРГАНСКА ТЕЧНОСТ, НАГРИЗАЈУЋА, Н.Д.Н.	6.1	TC1	I	6.1 +8	274 315	0	E5	P001		MP8 MP17	T14	TP2 TP27
2927	ОТРОВНА ОРГАНСКА ТЕЧНОСТ, НАГРИЗАЈУЋА, Н.Д.Н.	6.1	TC1	II	6.1 +8	274	100 ml	E4	P001 IBC02		MP15	T11	TP2 TP27
2928	ОТРОВНА ОРГАНСКА ЧВРСТА МАТЕРИЈА, НАГРИЗАЈУЋА, Н.Д.Н.	6.1	TC2	I	6.1 +8	274	0	E5	P002 IBC05		MP18	T6	TP33
2928	ОТРОВНА ОРГАНСКА ЧВРСТА МАТЕРИЈА, НАГРИЗАЈУЋА, Н.Д.Н.	6.1	TC2	II	6.1 +8	274	500 g	E4	P002 IBC06		MP10	T3	TP33
2929	ОТРОВНА ОРГАНСКА ТЕЧНОСТ, ЗАПАЉИВА, Н.Д.Н.	6.1	TF1	I	6.1 +3	274 315	0	E5	P001		MP8 MP17	T14	TP2 TP27
2929	ОТРОВНА ОРГАНСКА ТЕЧНОСТ, ЗАПАЉИВА, Н.Д.Н.	6.1	TF1	II	6.1 +3	274	100 ml	E4	P001 IBC02		MP15	T11	TP2 TP27
2930	ОТРОВНА ОРГАНСКА ЧВРСТА МАТЕРИЈА, ЗАПАЉИВА, Н.Д.Н.	6.1	TF3	I	6.1 +4.1	274	0	E5	P002 IBC05		MP18	T6	TP33
2930	ОТРОВНА ОРГАНСКА ЧВРСТА МАТЕРИЈА, ЗАПАЉИВА, Н.Д.Н.	6.1	TF3	II	6.1 +4.1	274	500 g	E4	P002 IBC08	B4	MP10	T3	TP33
2931	ВАНАДИЛСУЛФАТ	6.1	T5	II	6.1		500 g	E4	P002 IBC08	B4	MP10	T3	TP33
2933	МЕТИЛ-2-ХЛОР-ПРОПИОНАТ	3	F1	III	3		5 L	E1	P001 IBC03 LP01 R001		MP19	T2	TP1
2934	ИЗОПРОПИЛ-2-ХЛОР-ПРОПИОНАТ	3	F1	III	3		5 L	E1	P001 IBC03 LP01 R001		MP19	T2	TP1
2935	ЕТХИЛ-2-ХЛОР-ПРОПИОНАТ	3	F1	III	3		5 L	E1	P001 IBC03 LP01 R001		MP19	T2	TP1
2936	ТИОМЛЕЧНА КИСЕЛИНА	6.1	T1	II	6.1		100 ml	E4	P001 IBC02		MP15	T7	TP2
2937	alfa-МЕТИЛБЕНЗИЛ АЛКОХОЛ, ТЕЧАН	6.1	T1	III	6.1		5 L	E1	P001 IBC03 LP01 R001		MP19	T4	TP1
2940	9-ФОСФАБИЦИКЛОНОНАНИ (ЦИКЛООКТАДИЈЕН-ФОСФИНИ)	4.2	S2	II	4.2		0	E2	P410 IBC06		MP14	T3	TP33
2941	ФЛУОРАНИЛИНИ	6.1	T1	III	6.1		5 L	E1	P001 IBC03 LP01 R001		MP19	T4	TP1
2942	2-ТРИФЛУОР-МЕТИЛ-АНИЛИН	6.1	T1	III	6.1		5 L	E1	P001 IBC03 LP01 R001		MP19		
2943	ТЕТРА-ХИДРОФУРФУРИЛАМИН	3	F1	III	3		5 L	E1	P001 IBC03 LP01 R001		MP19	T2	TP1
2945	N-МЕТИЛБУТИЛ-АМИН	3	FC	II	3 +8		1 L	E2	P001 IBC02		MP19	T7	TP1
2946	2-АМИНО-5-ДИЕТИЛ-АМИНОПЕНТАН	6.1	T1	III	6.1		5 L	E1	P001 IBC03 LP01 R001		MP19	T4	TP1

ADR цистерне		Возила на превоз у цист.	Транспортна категорија (Кôдови за ограничења за тунеле)	Посебне одредбе за превоз				Број за означавање опасности	УН број	Назив и опис
Кôд цистерне	Посебне одредбе			Комади	Роба у расутом стању	Утовар, истовар и руковање	Транспортне радње			
4.3	4.3.5, 6.8.4	9.1.1.2	1.1.3.6 (8.6)	7.2.4	7.3.3	7.5.11	8.5	5.3.2.3		3.1.2
(12)	(13)	(14)	(15)	(16)	(17)	(18)	(19)	(20)	(1)	(2)
L4BH		FL	2 (D/E)				S2 S20	338	2924	ЗАПАЉИВА ТЕЧНОСТ, НАГРИЗАЈУЋА, Н.Д.Н.
L4BN		FL	3 (D/E)	V12			S2	38	2924	ЗАПАЉИВА ТЕЧНОСТ, НАГРИЗАЈУЋА, Н.Д.Н.
SGAN		AT	2 (E)	V11				48	2925	ЗАПАЉИВА ОРГАНСКА МАТЕРИЈА, НАГРИЗАЈУЋА, ЧВРСТА , Н.Д.Н.
SGAN		AT	3 (E)					48	2925	ЗАПАЉИВА ОРГАНСКА МАТЕРИЈА, НАГРИЗАЈУЋА, ЧВРСТА, Н.Д.Н.
SGAN		AT	2 (E)	V11		CV28		46	2926	ЗАПАЉИВА ОРГАНСКА МАТЕРИЈА, ОТРОВНА, ЧВРСТА, Н.Д.Н.
SGAN		AT	3 (E)			CV28		46	2926	ЗАПАЉИВА ОРГАНСКА МАТЕРИЈА, ОТРОВНА, ЧВРСТА , Н.Д.Н.
L10CH	TU14 TU15 TE19 TE21	AT	1 (C/E)			CV1 CV13 CV28	S9 S14	668	2927	ОТРОВНА ОРГАНСКА ТЕЧНОСТ, НАГРИЗАЈУЋА, Н.Д.Н.
L4BH	TU15 TE19	AT	2 (D/E)			CV13 CV28	S9 S19	68	2927	ОТРОВНА ОРГАНСКА ТЕЧНОСТ, НАГРИЗАЈУЋА, Н.Д.Н.
S10AH	TU14 TU15 TE19 TE21	AT	1 (C/E)	V10		CV1 CV13 CV28	S9 S14	668	2928	ОТРОВНА ОРГАНСКА ЧВРСТА МАТЕРИЈА, НАГРИЗАЈУЋА, Н.Д.Н.
SGAH L4BH	TU15 TE19	AT	2 (D/E)	V11		CV13 CV28	S9 S19	68	2928	ОТРОВНА ОРГАНСКА ЧВРСТА МАТЕРИЈА, НАГРИЗАЈУЋА, Н.Д.Н.
L10CH	TU14 TU15 TE19 TE21	FL	1 (C/D)			CV1 CV13 CV28	S2 S9 S14	663	2929	ОТРОВНА ОРГАНСКА ТЕЧНОСТ, ЗАПАЉИВА, Н.Д.Н.
L4BH	TU15 TE19	FL	2 (D/E)			CV13 CV28	S2 S9 S19	63	2929	ОТРОВНА ОРГАНСКА ТЕЧНОСТ, ЗАПАЉИВА, Н.Д.Н.
		AT	1 (C/E)	V10		CV1 CV13 CV28	S9 S14	664	2930	ОТРОВНА ОРГАНСКА ЧВРСТА МАТЕРИЈА, ЗАПАЉИВА, Н.Д.Н.
SGAH L4BH	TU15 TE19	AT	2 (D/E)	V11		CV13 CV28	S9 S19	64	2930	ОТРОВНА ОРГАНСКА ЧВРСТА МАТЕРИЈА, ЗАПАЉИВА, Н.Д.Н.
SGAH	TU15 TE19	AT	2 (D/E)	V11		CV13 CV28	S9 S19	60	2931	ВАНАДИЛСУЛФАТ
LGBF		FL	3 (D/E)	V12			S2	30	2933	МЕТИЛ-2-ХЛОР-ПРОПИОНАТ
LGBF		FL	3 (D/E)	V12			S2	30	2934	ИЗОПРОПИЛ-2-ХЛОР-ПРОПИОНАТ
LGBF		FL	3 (D/E)	V12			S2	30	2935	ЕТХИЛ-2-ХЛОР-ПРОПИОНАТ
L4BH	TU15 TE19	AT	2 (D/E)			CV13 CV28	S9 S19	60	2936	ТИОМЛЕЧНА КИСЕЛИНА
L4BH	TU15 TE19	AT	2 (E)	V12		CV13 CV28	S9	60	2937	alfa-МЕТИЛБЕНЗИЛ АЛКОХОЛ, ТЕЧАН
SGAN		AT	2 (D/E)	V1				40	2940	9-ФОСФАБИЦИКЛОНОНАНИ (ЦИКЛООКТАДИЈЕН-ФОСФИНИ)
L4BH	TU15 TE19	AT	2 (E)	V12		CV13 CV28	S9	60	2941	ФЛУОРАНИЛИНИ
L4BH	TU15 TE19	AT	2 (E)	V12		CV13 CV28	S9	60	2942	2-ТРИФЛУОР-МЕТИЛ-АНИЛИН
LGBF		FL	3 (D/E)	V12			S2	30	2943	ТЕТРА-ХИДРОФУРФУРИЛАМИН
L4BH		FL	2 (D/E)				S2 S20	338	2945	N-МЕТИЛБУТИЛ-АМИН
L4BH	TU15 TE19	AT	2 (E)	V12		CV13 CV28	S9	60	2946	2-АМИНО-5-ДИЕТИЛ-АМИНОПЕНТАН

UN број	Назив и опис	Класа	Класи-фикациони кôд	Група паковања	Ознаке опасности	Посебне одредбе	Ограничене количине		Амбалажа			Пренос. цист. и конт. за робу у рас. ст.	
									Упутства за паковање	Посебне одредбе за паковање	Одредбе за заједничко паковање	Упутства	Посебне одредбе
	3.1.2	2.2	2.2	2.1.1.3	5.2.2	3.3	3.4	3.5.1.2	4.1.4	4.1.4	4.1.10	4.2.5.2 7.3.2	4.2.5.3
(1)	(2)	(3a)	(3b)	(4)	(5)	(6)	(7a)	(7b)	(8)	(9a)	(9b)	(10)	(11)
2947	ИЗОПРОПИЛХЛОР-АЦЕТАТ	3	F1	III	3		5 L	E1	P001 IBC03 LP01 R001		MP19	T2	TP1
2948	3-ТРИФЛУОРМЕТИЛ-АНИЛИН	6.1	T1	II	6.1		100 ml	E4	P001 IBC02		MP15	T7	TP2
2949	НАТРИЈУМ-ХИДРОСУЛФИД, ХИДРАТИСАН са најмање 25% кристалне воде	8	C6	II	8	523	1 kg	E2	P002 IBC08	B4	MP10	T7	TP2
2950	ГРАНУЛЕ МАГНЕЗИЈУМА, ОБЛОЖЕНЕ, величина гранула најмање 149 µm	4.3	W2	III	4.3		1 kg	E1	P410 IBC08 R001	B4	MP14	T1 BK2	TP33
2956	5-terc-БУТИЛ-2,4,6-ТРИНИТРО-m-КСИЛЕН (КСИЛЕНМОШУС)	4.1	SR1	III	4.1	638	5 kg	E0	P409		MP2		
2965	БОРТРИФЛУОРИД-ДИМЕТИЛ ЕТАР	4.3	WFC	I	4.3 +3 +8		0	E0	P401		MP2	T10	TP2 TP7
2966	ТИОГЛИКОЛ	6.1	T1	II	6.1		100 ml	E4	P001 IBC02		MP15	T7	TP2
2967	СУЛФАМИНСКА КИСЕЛИНА	8	C2	III	8		5 kg	E1	P002 IBC08 LP02 R001	B3	MP10	T1	TP33
2968	МАНЕБ, СТАБИЛИЗОВАН или ПРЕПАРАТИ МАНЕБА, СТАБИЛИЗОВАНИ од самозагревања	4.3	W2	III	4.3	547	1 kg	E1	P002 IBC08 R001	B4	MP14	T1	TP33
2969	СЕМЕ РИЦИНУСА или БРАШНО РИЦИНУСА или ПОГАЧЕ РИЦИНУСОВОГ СЕМЕНА или ПАХУЉИЦЕ РИЦИНУСА	9	M11	II	9	141	5 kg	E2	P002 IBC08	PP34 B4	MP10	T3 BK1 BK2	TP33
2977	РАДИОКАТИВНА МАТЕРИЈА, УРАНИЈУМ ХЕКСАФЛУОРИД, ФИСИОНИ	7			7X +7E +6.1 +8		0	E0	Види 2.2.7 и 4.1.9	Види 4.1.9.1.3			
2978	РАДИОКАТИВНА МАТЕРИЈА, УРАНИЈУМ ХЕКСАФЛУОРИД, нефисиони или фисиони, изузет	7			7X +6.1 +8	317	0	E0	Види 2.2.7 и 4.1.9	Види 4.1.9.1.3			
2983	ЕТИЛЕНОКСИД и ПРОПИЛЕН-ОКСИД, СМЕША са највише 30% етилен-оксида	3	FT1	I	3 +6.1		0	E0	P001		MP7 MP17	T14	TP2 TP7
2984	ВОДОНИКПЕРОКСИД, ВОДЕНИ РАСТВОР са најмање 8% и највише 20% водоник-пероксида (стабилизованог по потреби)	5.1	O1	III	5.1	65	5 L	E1	P504 IBC02 R001	PP10 B5	MP15	T4	TP1 TP6 TP24
2985	ХЛОРСИЛАНИ, ЗАПАЉИВИ, НАГРИЗАЈУЋИ, Н.Д.Н.	3	FC	II	3 +8	548	0	E0	P010		MP19	T14	TP2 TP7 TP27
2986	ХЛОРСИЛАНИ, НАГРИЗАЈУЋИ, ЗАПАЉИВИ, Н.Д.Н.	8	CF1	II	8 +3	548	0	E0	P010		MP15	T14	TP2 TP7 TP27
2987	ХЛОРСИЛАНИ, НАГРИЗАЈУЋИ, Н.Д.Н.	8	C3	II	8	548	0	E0	P010		MP15	T14	TP2 TP7 TP27
2988	ХЛОРСИЛАНИ, КОЈИ РЕАГУЈУ СА ВОДОМ, ЗАПАЉИВИ, НАГРИЗАЈУЋИ, Н.Д.Н.	4.3	WFC	I	4.3 +3 +8	549	0	E0	P401	RR7	MP2	T14	TP2 TP7
2989	ОЛОВОФОСФИТ, ДВОБАЗНИ	4.1	F3	II	4.1		1 kg	E2	P002 IBC08	B4	MP11	T3	TP33
2989	ОЛОВОФОСФИТ, ДВОБАЗНИ	4.1	F3	III	4.1		5 kg	E1	P002 IBC08 LP02 R001	B3	MP11	T1	TP33
2990	СРЕДСТВА ЗА СПАСАВАЊЕ, КОЈА СЕ САМА НАДУВАВАЈУ	9	M5		9	296 635	0	E0	P905				
2991	ПЕСТИЦИД НА БАЗИ КАРБАМАТА, ТЕЧАН, ОТРОВАН, ЗАПАЉИВ, тачка паљења најмање 23ºC	6.1	TF2	I	6.1 +3	61 274	0	E5	P001		MP8 MP17	T14	TP2 TP27
2991	ПЕСТИЦИД НА БАЗИ КАРБАМАТА, ТЕЧАН, ОТРОВАН, ЗАПАЉИВ, тачка паљења најмање 23ºC	6.1	TF2	II	6.1 +3	61 274	100 ml	E4	P001 IBC02		MP15	T11	TP2 TP27
2991	ПЕСТИЦИД НА БАЗИ КАРБАМАТА, ТЕЧАН, ОТРОВАН, ЗАПАЉИВ, тачка паљења најмање 23ºC	6.1	TF2	III	6.1 +3	61 274	5 L	E1	P001 IBC03 R001		MP19	T7	TP2 TP28
2992	ПЕСТИЦИД НА БАЗИ КАРБАМАТА, ТЕЧАН, ОТРОВАН	6.1	T6	I	6.1	61 274 648	0	E5	P001		MP8 MP17	T14	TP2 TP27
2992	ПЕСТИЦИД НА БАЗИ КАРБАМАТА, ТЕЧАН, ОТРОВАН	6.1	T6	II	6.1	61 274 648	100 ml	E4	P001 IBC02		MP15	T11	TP2 TP27
2992	ПЕСТИЦИД НА БАЗИ КАРБАМАТА, ОТРОВАН, ТЕЧАН	6.1	T6	III	6.1	61 274 648	5 L	E1	P001 IBC03 LP01 R001		MP19	T7	TP2 TP28

Министарство грађевинарства, саобраћаја и инфраструктуре, Одсек за транспорт опасне робе, tor@mgsi.gov.rs

ADR цистерне		Возило за превоз у цист.	Транспортна категорија (Кôдови за ограничења за тунеле)	Посебне одредбе за превоз				Број за означавање опасности	UN број	Назив и опис
Кôд цистерне	Посебне одредбе			Комади	Роба у расутом стању	Утовар, истовар и руковање	Транспортне радње			
4.3	4.3.5, 6.8.4	9.1.1.2	1.1.3.6 (8.6)	7.2.4	7.3.3	7.5.11	8.5	5.3.2.3		3.1.2
(12)	(13)	(14)	(15)	(16)	(17)	(18)	(19)	(20)	(1)	(2)
LGBF		FL	3 (D/E)	V12			S2	30	2947	ИЗОПРОПИЛХЛОР-АЦЕТАТ
L4BH	TU15 TE19	AT	2 (D/E)			CV13 CV28	S9 S19	60	2948	3-ТРИФЛУОРМЕТИЛ-АНИЛИН
SGAN L4BN		AT	2 (E)	V11				80	2949	НАТРИЈУМ-ХИДРОСУЛФИД, ХИДРАТИСАН са најмање 25% кристалне воде
SGAN		AT	3 (E)	V1	VC2 AP4 AP5	CV23		423	2950	ГРАНУЛЕ МАГНЕЗИЈУМА, ОБЛОЖЕНЕ, величина грануле најмање 149 µm
			3 (D)			CV14	S24		2956	5-terc-БУТИЛ-2,4,6-ТРИНИТРО-m-КСИЛЕН (КСИЛЕНМОШУС)
L10DH	TU4 TU14 TU22 TE21 TM2	FL	0 (B/E)	V1		CV23	S2 S20	382	2965	БОРТРИФЛУОРИД-ДИМЕТИЛ ЕТАР
L4BH	TU15 TE19	AT	2 (D/E)			CV13 CV28	S9 S19	60	2966	ТИОГЛИКОЛ
SGAV		AT	3 (E)		VC1 VC2 AP7			80	2967	СУЛФАМИНСКА КИСЕЛИНА
SGAN		AT	0 (E)	V1	VC1 VC2 AP3 AP4 AP5	CV23		423	2968	МАНЕБ, СТАБИЛИЗОВАН или ПРЕПАРАТИ МАНЕБА, СТАБИЛИЗОВАНИ од самозагревања
SGAV		AT	2 (E)	V11	VC1 VC2			90	2969	СЕМЕ РИЦИНУСА или БРАШНО РИЦИНУСА или ПОГАЧЕ РИЦИНУСОВОГ СЕМЕНА или ПАХУЉИЦЕ РИЦИНУСА
			0 (C)			CV33	S6 S11 S21	768	2977	РАДИОКАТИВНА МАТЕРИЈА, УРАНИЈУМ ХЕКСАФЛУОРИД, ФИСИОНИ
			0 (C)			CV33	S6 S11 S21	768	2978	РАДИОКАТИВНА МАТЕРИЈА, УРАНИЈУМ ХЕКСАФЛУОРИД, нефисиони или фисиони, изузет
L10CH	TU14 TU15 TE21	FL	1 (C/E)			CV13 CV28	S2 S22	336	2983	ЕТИЛЕНОКСИД и ПРОПИЛЕН-ОКСИД, СМЕША са највише 30% етилен-оксида
LGBV	TU3 TC2 TE8 TE11 TT1	AT	3 (E)			CV24		50	2984	ВОДОНИКПЕРОКСИД, ВОДЕНИ РАСТВОР са најмање 8% и највише 20% водоник-пероксида (стабилизованог по потреби)
L4BH		FL	2 (D/E)				S2 S20	X338	2985	ХЛОРСИЛАНИ, ЗАПАЉИВИ, НАГРИЗАЈУЋИ, Н.Д.Н.
L4BN		FL	2 (D/E)				S2	X83	2986	ХЛОРСИЛАНИ, НАГРИЗАЈУЋИ, ЗАПАЉИВИ, Н.Д.Н.
L4BN		AT	2 (E)					X80	2987	ХЛОРСИЛАНИ, НАГРИЗАЈУЋИ, Н.Д.Н.
L10DH	TU14 TU26 TE21 TM2 TM3	FL	0 (B/E)	V1		CV23	S2 S20	X338	2988	ХЛОРСИЛАНИ, КОЈИ РЕАГУЈУ СА ВОДОМ, ЗАПАЉИВИ, НАГРИЗАЈУЋИ, Н.Д.Н.
SGAN		AT	2 (E)	V11				40	2989	ОЛОВОФОСФИТ, ДВОБАЗНИ
SGAV		AT	3 (E)		VC1 VC2			40	2989	ОЛОВОФОСФИТ, ДВОБАЗНИ
			3 (E)						2990	СРЕДСТВА ЗА СПАСАВАЊЕ, КОЈА СЕ САМА НАДУВАВАЈУ
L10CH	TU14 TU15 TE19 TE21	FL	1 (C/E)			CV1 CV13 CV28	S2 S9 S14	663	2991	ПЕСТИЦИД НА БАЗИ КАРБАМАТА, ТЕЧАН, ОТРОВАН, ЗАПАЉИВ, тачка паљења најмање 23ºC
L4BH	TU15 TE19	FL	2 (D/E)			CV13 CV28	S2 S9 S19	63	2991	ПЕСТИЦИД НА БАЗИ КАРБАМАТА, ТЕЧАН, ОТРОВАН, ЗАПАЉИВ, тачка паљења најмање 23ºC
L4BH	TU15 TE19	FL	2 (D/E)	V12		CV13 CV28	S2 S9	63	2991	ПЕСТИЦИД НА БАЗИ КАРБАМАТА, ТЕЧАН, ОТРОВАН, ЗАПАЉИВ, тачка паљења најмање 23ºC
L10CH	TU14 TU15 TE19 TE21	AT	1 (C/E)			CV1 CV13 CV28	S9 S14	66	2992	ПЕСТИЦИД НА БАЗИ КАРБАМАТА, ТЕЧАН, ОТРОВАН
L4BH	TU15 TE19	AT	2 (D/E)			CV13 CV28	S9 S19	60	2992	ПЕСТИЦИД НА БАЗИ КАРБАМАТА, ТЕЧАН, ОТРОВАН
L4BH	TU15 TE19	AT	2 (E)	V12		CV13 CV28	S9	60	2992	ПЕСТИЦИД НА БАЗИ КАРБАМАТА, ОТРОВАН, ТЕЧАН

UN број	Назив и опис	Класа	Класи-фикаци-они кôд	Група паковања	Ознаке опасности	Посебне одредбе	Ограничене и изузете количине		Амбалажа			Пренос. цист. и конт. за робу у рас. ст.	
									Упутства за паковање	Посебне одредбе за паковање	Одредбе за заједничко паковање	Упутства	Посебне одредбе
	3.1.2	2.2	2.2	2.1.1.3	5.2.2	3.3	3.4	3.5.1.2	4.1.4	4.1.4	4.1.10	4.2.5.2 7.3.2	4.2.5.3
(1)	(2)	(3a)	(3b)	(4)	(5)	(6)	(7a)	(7b)	(8)	(9a)	(9b)	(10)	(11)
2993	ПЕСТИЦИД НА БАЗИ АРСЕНА, ОТРОВАН, ЗАПАЉИВ , ТЕЧАН, тачка паљења најмање 23ºC	6.1	TF2	I	6.1 +3	61 274	0	E5	P001		MP8 MP17	T14	TP2 TP27
2993	ПЕСТИЦИД НА БАЗИ АРСЕНА, ОТРОВАН, ЗАПАЉИВ, ТЕЧАН, тачка паљења најмање 23ºC	6.1	TF2	II	6.1 +3	61 274	100 ml	E4	P001 IBC02		MP15	T11	TP2 TP27
2993	ПЕСТИЦИД НА БАЗИ АРСЕНА, ОТРОВАН, ЗАПАЉИВ, ТЕЧАН, тачка паљења најмање 23ºC	6.1	TF2	III	6.1 +3	61 274	5 L	E1	P001 IBC03 R001		MP19	T7	TP2 TP28
2994	ПЕСТИЦИД НА БАЗИ АРСЕНА, ОТРОВАН, ТЕЧАН	6.1	T6	I	6.1	61 274 648	0	E5	P001		MP8 MP17	T14	TP2 TP27
2994	ПЕСТИЦИД НА БАЗИ АРСЕНА, ОТРОВАН, ТЕЧАН	6.1	T6	II	6.1	61 274 648	100 ml	E4	P001 IBC02		MP15	T11	TP2 TP27
2994	ПЕСТИЦИД НА БАЗИ АРСЕНА, ОТРОВАН, ТЕЧАН	6.1	T6	III	6.1	61 274 648	5 L	E1	P001 IBC03 LP01 R001		MP19	T7	TP2 TP28
2995	ОРГАНОХЛОРНИ ПЕСТИЦИД, ОТРОВАН, ЗАПАЉИВ, ТЕЧАН, тачка паљења најмање 23ºC	6.1	TF2	I	6.1 +3	61 274	0	E5	P001		MP8 MP17	T14	TP2 TP27
2995	ОРГАНОХЛОРНИ ПЕСТИЦИД, ОТРОВАН, ЗАПАЉИВ, ТЕЧАН, тачка паљења најмање 23ºC	6.1	TF2	II	6.1 +3	61 274	100 ml	E4	P001 IBC02		MP15	T11	TP2 TP27
2995	ОРГАНОХЛОРНИ ПЕСТИЦИД, ОТРОВАН, ЗАПАЉИВ, ТЕЧАН, тачка паљења најмање 23ºC	6.1	TF2	III	6.1 +3	61 274	5 L	E1	P001 IBC03 R001		MP19	T7	TP2 TP28
2996	ОРГАНОХЛОРНИ ПЕСТИЦИД, ОТРОВАН, ТЕЧАН	6.1	T6	I	6.1	61 274 648	0	E5	P001		MP8 MP17	T14	TP2 TP27
2996	ОРГАНОХЛОРНИ ПЕСТИЦИД, ОТРОВАН, ТЕЧАН	6.1	T6	II	6.1	61 274 648	100 ml	E4	P001 IBC02		MP15	T11	TP2 TP27
2996	ОРГАНОХЛОРНИ ПЕСТИЦИД, ОТРОВАН, ТЕЧАН	6.1	T6	III	6.1	61 274 648	5 L	E1	P001 IBC03 LP01 R001		MP19	T7	TP2 TP28
2997	ПЕСТИЦИД НА БАЗИ ТРИАЗИНА, ОТРОВАН, ЗАПАЉИВ, ТЕЧАН, тачка паљења најмање 23ºC	6.1	TF2	I	6.1 +3	61 274	0	E5	P001		MP8 MP17	T14	TP2 TP27
2997	ПЕСТИЦИД НА БАЗИ ТРИАЗИНА, ОТРОВАН, ЗАПАЉИВ, ТЕЧАН, тачка паљења најмање 23ºC	6.1	TF2	II	6.1 +3	61 274	100 ml	E4	P001 IBC02		MP15	T11	TP2 TP27
2997	ПЕСТИЦИД НА БАЗИ ТРИАЗИНА, ОТРОВАН, ЗАПАЉИВ, ТЕЧАН, тачка паљења најмање 23ºC	6.1	TF2	III	6.1 +3	61 274	5 L	E1	P001 IBC03 R001		MP19	T7	TP2 TP28
2998	ПЕСТИЦИД НА БАЗИ ТРИАЗИНА, ОТРОВАН, ТЕЧАН	6.1	T6	I	6.1	61 274 648	0	E5	P001		MP8 MP17	T14	TP2 TP27
2998	ПЕСТИЦИД НА БАЗИ ТРИАЗИНА, ОТРОВАН, ТЕЧАН	6.1	T6	II	6.1	61 274 648	100 ml	E4	P001 IBC02		MP15	T11	TP2 TP27
2998	ПЕСТИЦИД НА БАЗИ ТРИАЗИНА, ОТРОВАН, ТЕЧАН	6.1	T6	III	6.1	61 274 648	5 L	E1	P001 IBC03 LP01 R001		MP19	T7	TP2 TP28
3005	ПЕСТИЦИД НА БАЗИ ТИОКАРБАМАТА, ОТРОВАН, ЗАПАЉИВ, ТЕЧАН, тачка паљења најмање 23ºC	6.1	TF2	I	6.1 +3	61 274	0	E5	P001		MP8 MP17	T14	TP2
3005	ПЕСТИЦИД НА БАЗИ ТИОКАРБАМАТА, ОТРОВАН, ЗАПАЉИВ, ТЕЧАН, тачка паљења најмање 23ºC	6.1	TF2	II	6.1 +3	61 274	100 ml	E4	P001 IBC02		MP15	T11	TP2 TP27
3005	ПЕСТИЦИД НА БАЗИ ТИОКАРБАМАТА, ОТРОВАН, ЗАПАЉИВ, ТЕЧАН, тачка паљења најмање 23ºC	6.1	TF2	III	6.1 +3	61 274	5 L	E1	P001 IBC03 R001		MP19	T7	TP2 TP28
3006	ПЕСТИЦИД НА БАЗИ ТИОКАРБАМАТА, ОТРОВАН, ТЕЧАН	6.1	T6	I	6.1	61 274 648	0	E5	P001		MP8 MP17	T14	TP2
3006	ПЕСТИЦИД НА БАЗИ ТИОКАРБАМАТА, ОТРОВАН, ТЕЧАН	6.1	T6	II	6.1	61 274 648	100 ml	E4	P001 IBC02		MP15	T11	TP2 TP27
3006	ПЕСТИЦИД НА БАЗИ ТИОКАРБАМАТА, ОТРОВАН, ТЕЧАН	6.1	T6	III	6.1	61 274 648	5 L	E1	P001 IBC03 LP01 R001		MP19	T7	TP2 TP28

Министарство грађевинарства, саобраћаја и инфраструктуре, Одсек за транспорт опасне робе, tor@mgsi.gov.rs

ADR цистерне		Возила на превоз у цист.	Транспортна категорија (Кôдови за ограничења за тунеле)	Посебне одредбе за превоз				Број за означавање опасности	УН број	Назив и опис
Кôд цистерне	Посебне одредбе			Комади	Роба у расутом стању	Утовар, истовар и руковање	Транспортне радње			
4.3	4.3.5, 6.8.4	9.1.1.2	1.1.3.6 (8.6)	7.2.4	7.3.3	7.5.11	8.5	5.3.2.3		3.1.2
(12)	(13)	(14)	(15)	(16)	(17)	(18)	(19)	(20)	(1)	(2)
L10CH	TU14 TU15 TE19 TE21	FL	1 (C/E)			CV1 CV13 CV28	S2 S9 S14	663	2993	ПЕСТИЦИД НА БАЗИ АРСЕНА, ОТРОВАН, ЗАПАЉИВ , ТЕЧАН, тачка паљења најмање 23ºC
L4BH	TU15 TE19	FL	2 (D/E)			CV13 CV28	S2 S9 S19	63	2993	ПЕСТИЦИД НА БАЗИ АРСЕНА, ОТРОВАН, ЗАПАЉИВ, ТЕЧАН, тачка паљења најмање 23ºC
L4BH	TU15 TE19	FL	2 (D/E)	V12		CV13 CV28	S2 S9	63	2993	ПЕСТИЦИД НА БАЗИ АРСЕНА, ОТРОВАН, ЗАПАЉИВ, ТЕЧАН, тачка паљења најмање 23ºC
L10CH	TU14 TU15 TE19 TE21	AT	1 (C/E)			CV1 CV13 CV28	S9 S14	66	2994	ПЕСТИЦИД НА БАЗИ АРСЕНА, ОТРОВАН, ТЕЧАН
L4BH	TU15 TE19	AT	2 (D/E)			CV13 CV28	S9 S19	60	2994	ПЕСТИЦИД НА БАЗИ АРСЕНА, ОТРОВАН, ТЕЧАН
L4BH	TU15 TE19	AT	2 (E)	V12		CV13 CV28	S9	60	2994	ПЕСТИЦИД НА БАЗИ АРСЕНА, ОТРОВАН, ТЕЧАН
L10CH	TU14 TU15 TE19 TE21	FL	1 (C/E)			CV1 CV13 CV28	S2 S9 S14	663	2995	ОРГАНОХЛОРНИ ПЕСТИЦИД, ОТРОВАН, ЗАПАЉИВ, ТЕЧАН, тачка паљења најмање 23ºC
L4BH	TU15 TE19	FL	2 (D/E)			CV13 CV28	S2 S9 S19	63	2995	ОРГАНОХЛОРНИ ПЕСТИЦИД, ОТРОВАН, ЗАПАЉИВ, ТЕЧАН, тачка паљења најмање 23ºC
L4BH	TU15 TE19	FL	2 (D/E)	V12		CV13 CV28	S2 S9	63	2995	ОРГАНОХЛОРНИ ПЕСТИЦИД, ОТРОВАН, ЗАПАЉИВ, ТЕЧАН, тачка паљења најмање 23ºC
L10CH	TU14 TU15 TE19 TE21	AT	1 (C/E)			CV1 CV13 CV28	S9 S14	66	2996	ОРГАНОХЛОРНИ ПЕСТИЦИД, ОТРОВАН, ТЕЧАН
L4BH	TU15 TE19	AT	2 (D/E)			CV13 CV28	S9 S19	60	2996	ОРГАНОХЛОРНИ ПЕСТИЦИД, ОТРОВАН, ТЕЧАН
L4BH	TU15 TE19	AT	2 (E)	V12		CV13 CV28	S9	60	2996	ОРГАНОХЛОРНИ ПЕСТИЦИД, ОТРОВАН, ТЕЧАН
L10CH	TU14 TU15 TE19 TE21	FL	1 (C/E)			CV1 CV13 CV28	S2 S9 S14	663	2997	ПЕСТИЦИД НА БАЗИ ТРИАЗИНА, ОТРОВАН, ЗАПАЉИВ, ТЕЧАН, тачка паљења најмање 23ºC
L4BH	TU15 TE19	FL	2 (D/E)			CV13 CV28	S2 S9 S19	63	2997	ПЕСТИЦИД НА БАЗИ ТРИАЗИНА, ОТРОВАН, ЗАПАЉИВ, ТЕЧАН, тачка паљења најмање 23ºC
L4BH	TU15 TE19	FL	2 (D/E)	V12		CV13 CV28	S2 S9	63	2997	ПЕСТИЦИД НА БАЗИ ТРИАЗИНА, ОТРОВАН, ЗАПАЉИВ, ТЕЧАН, тачка паљења најмање 23ºC
L10CH	TU14 TU15 TE19 TE21	AT	1 (C/E)			CV1 CV13 CV28	S9 S14	66	2998	ПЕСТИЦИД НА БАЗИ ТРИАЗИНА, ОТРОВАН, ТЕЧАН
L4BH	TU15 TE19	AT	2 (D/E)			CV13 CV28	S9 S19	60	2998	ПЕСТИЦИД НА БАЗИ ТРИАЗИНА, ОТРОВАН, ТЕЧАН
L4BH	TU15 TE19	AT	2 (E)	V12		CV13 CV28	S9	60	2998	ПЕСТИЦИД НА БАЗИ ТРИАЗИНА, ОТРОВАН, ТЕЧАН
L10CH	TU14 TU15 TE19 TE21	FL	1 (C/E)			CV1 CV13 CV28	S2 S9 S14	663	3005	ПЕСТИЦИД НА БАЗИ ТИОКАРБАМАТА, ОТРОВАН, ЗАПАЉИВ, ТЕЧАН, тачка паљења најмање 23ºC
L4BH	TU15 TE19	FL	2 (D/E)			CV13 CV28	S2 S9 S19	63	3005	ПЕСТИЦИД НА БАЗИ ТИОКАРБАМАТА, ОТРОВАН, ЗАПАЉИВ, ТЕЧАН, тачка паљења најмање 23ºC
L4BH	TU15 TE19	FL	2 (D/E)	V12		CV13 CV28	S2 S9	63	3005	ПЕСТИЦИД НА БАЗИ ТИОКАРБАМАТА, ОТРОВАН, ЗАПАЉИВ, ТЕЧАН, тачка паљења најмање 23ºC
L10CH	TU14 TU15 TE19 TE21	AT	1 (C/E)			CV1 CV13 CV28	S9 S14	66	3006	ПЕСТИЦИД НА БАЗИ ТИОКАРБАМАТА, ОТРОВАН, ТЕЧАН
L4BH	TU15 TE19	AT	2 (D/E)			CV13 CV28	S9 S19	60	3006	ПЕСТИЦИД НА БАЗИ ТИОКАРБАМАТА, ОТРОВАН, ТЕЧАН
L4BH	TU15 TE19	AT	2 (E)	V12		CV13 CV28	S9	60	3006	ПЕСТИЦИД НА БАЗИ ТИОКАРБАМАТА, ОТРОВАН, ТЕЧАН

UN број	Назив и опис	Класа	Класи-фикациони кôд	Група паковања	Налепнице за опасност	Посебне одредбе	Ограничене количине		Амбалажа			Пренос. цист. и конт. за робу у рас. ст.	
									Упутства за паковање	Посебне одредбе за паковање	Одредбе за заједничко паковање	Упутства	Посебне одредбе
	3.1.2	2.2	2.2	2.1.1.3	5.2.2	3.3	3.4	3.5.1.2	4.1.4	4.1.4	4.1.10	4.2.5.2 7.3.2	4.2.5.3
(1)	(2)	(3a)	(3b)	(4)	(5)	(6)	(7a)	(7b)	(8)	(9a)	(9b)	(10)	(11)
3009	ПЕСТИЦИД НА БАЗИ СОЛИ БАКРА, ОТРОВАН, ЗАПАЉИВ, ТЕЧАН, тачка паљења најмање 23ºC	6.1	TF2	I	6.1 +3	61 274	0	E5	P001		MP8 MP17	T14	TP2 TP27
3009	ПЕСТИЦИД НА БАЗИ СОЛИ БАКРА, ОТРОВАН, ЗАПАЉИВ, ТЕЧАН, тачка паљења најмање 23ºC	6.1	TF2	II	6.1 +3	61 274	100 ml	E4	P001 IBC02		MP15	T11	TP2 TP27
3009	ПЕСТИЦИД НА БАЗИ СОЛИ БАКРА, ОТРОВАН, ЗАПАЉИВ, ТЕЧАН, тачка паљења најмање 23ºC	6.1	TF2	III	6.1 +3	61 274	5 L	E1	P001 IBC03 R001		MP19	T7	TP2 TP28
3010	ПЕСТИЦИД НА БАЗИ СОЛИ БАКРА, ОТРОВАН, ТЕЧАН	6.1	T6	I	6.1	61 274 648	0	E5	P001		MP8 MP17	T14	TP2 TP27
3010	ПЕСТИЦИД НА БАЗИ СОЛИ БАКРА, ОТРОВАН, ТЕЧАН	6.1	T6	II	6.1	61 274 648	100 ml	E4	P001 IBC02		MP15	T11	TP2 TP27
3010	ПЕСТИЦИД НА БАЗИ СОЛИ БАКРА, ОТРОВАН, ТЕЧАН	6.1	T6	III	6.1	61 274 648	5 L	E1	P001 IBC03 LP01 R001		MP19	T7	TP2 TP28
3011	ПЕСТИЦИД НА БАЗИ ЖИВЕ, ОТРОВАН, ЗАПАЉИВ, ТЕЧАН, тачка паљења најмање 23ºC	6.1	TF2	I	6.1 +3	61 274	0	E5	P001		MP8 MP17	T14	TP2 TP27
3011	ПЕСТИЦИД НА БАЗИ ЖИВЕ, ОТРОВАН, ЗАПАЉИВ, ТЕЧАН, тачка паљења најмање 23ºC	6.1	TF2	II	6.1 +3	61 274	100 ml	E4	P001 IBC02		MP15	T11	TP2 TP27
3011	ПЕСТИЦИД НА БАЗИ ЖИВЕ, ОТРОВАН, ЗАПАЉИВ, ТЕЧАН, тачка паљења најмање 23ºC	6.1	TF2	III	6.1 +3	61 274	5 L	E1	P001 IBC03 R001		MP19	T7	TP2 TP28
3012	ПЕСТИЦИД НА БАЗИ ЖИВЕ, ОТРОВАН, ТЕЧАН	6.1	T6	I	6.1	61 274 648	0	E5	P001		MP8 MP17	T14	TP2 TP27
3012	ПЕСТИЦИД НА БАЗИ ЖИВЕ, ОТРОВАН, ТЕЧАН	6.1	T6	II	6.1	61 274 648	100 ml	E4	P001 IBC02		MP15	T11	TP2 TP27
3012	ПЕСТИЦИД НА БАЗИ ЖИВЕ, ОТРОВАН, ТЕЧАН	6.1	T6	III	6.1	61 274 648	5 L	E1	P001 IBC03 LP01 R001		MP19	T7	TP2 TP28
3013	ПЕСТИЦИД НА БАЗИ СУПСТИТУИСАНОГ НИТРОФЕНОЛА, ОТРОВАН, ЗАПАЉИВ, ТЕЧАН, тачка паљења најмање 23ºC	6.1	TF2	I	6.1 +3	61 274	0	E5	P001		MP8 MP17	T14	TP2 TP27
3013	ПЕСТИЦИД НА БАЗИ СУПСТИТУИСАНОГ НИТРОФЕНОЛА, ОТРОВАН, ЗАПАЉИВ, ТЕЧАН, тачка паљења најмање 23ºC	6.1	TF2	II	6.1 +3	61 274	100 ml	E4	P001 IBC02		MP15	T11	TP2 TP27
3013	ПЕСТИЦИД НА БАЗИ СУПСТИТУИСАНОГ НИТРОФЕНОЛА, ОТРОВАН, ЗАПАЉИВ, ТЕЧАН, тачка паљења најмање 23ºC	6.1	TF2	III	6.1 +3	61 274	5 L	E1	P001 IBC03 R001		MP19	T7	TP2 TP28
3014	ПЕСТИЦИД НА БАЗИ СУПСТИТУИСАНОГ НИТРОФЕНОЛА, ОТРОВАН, ТЕЧАН	6.1	T6	I	6.1	61 274 648	0	E5	P001		MP8 MP17	T14	TP2 TP27
3014	ПЕСТИЦИД НА БАЗИ СУПСТИТУИСАНОГ НИТРОФЕНОЛА, ОТРОВАН, ТЕЧАН	6.1	T6	II	6.1	61 274 648	100 ml	E4	P001 IBC02		MP15	T11	TP2 TP27
3014	ПЕСТИЦИД НА БАЗИ СУПСТИТУИСАНОГ НИТРОФЕНОЛА, ОТРОВАН, ТЕЧАН	6.1	T6	III	6.1	61 274 648	5 L	E1	P001 IBC03 LP01 R001		MP19	T7	TP2 TP28
3015	ПЕСТИЦИД НА БАЗИ БИПИРИДИЛА, ОТРОВАН, ЗАПАЉИВ, ТЕЧАН, тачка паљења најмање 23ºC	6.1	TF2	I	6.1 +3	61 274	0	E5	P001		MP8 MP17	T14	TP2 TP27
3015	ПЕСТИЦИД НА БАЗИ БИПИРИДИЛА, ОТРОВАН, ЗАПАЉИВ, ТЕЧАН, тачка паљења најмање 23ºC	6.1	TF2	II	6.1 +3	61 274	100 ml	E4	P001 IBC02		MP15	T11	TP2 TP27
3015	ПЕСТИЦИД НА БАЗИ БИПИРИДИЛА, ОТРОВАН, ЗАПАЉИВ, ТЕЧАН, тачка паљења најмање 23ºC	6.1	TF2	III	6.1 +3	61 274	5 L	E1	P001 IBC03 R001		MP19	T7	TP2 TP28
3016	ПЕСТИЦИД НА БАЗИ БИПИРИДИЛА, ОТРОВАН, ТЕЧАН	6.1	T6	I	6.1	61 274 648	0	E5	P001		MP8 MP17	T14	TP2 TP27
3016	ПЕСТИЦИД НА БАЗИ БИПИРИДИЛА, ОТРОВАН, ТЕЧАН	6.1	T6	II	6.1	61 274 648	100 ml	E4	P001 IBC02		MP15	T11	TP2 TP27
3016	ПЕСТИЦИД НА БАЗИ БИПИРИДИЛА, ОТРОВАН, ТЕЧАН	6.1	T6	III	6.1	61 274 648	5 L	E1	P001 IBC03 LP01 R001		MP19	T7	TP2 TP28

ADR цистерне		Возила на превоз у цист.	Транспортна категорија (Кôдови за ограничења за тунеле)	Посебне одредбе за превоз				Број за означавање опасности	UN број	Назив и опис
Кôд цистерне	Посебне одредбе			Комади	Роба у расутом стању	Утовар, истовар и руковање	Транспортне радње			
4.3	4.3.5, 6.8.4	9.1.1.2	1.1.3.6 (8.6)	7.2.4	7.3.3	7.5.11	8.5	5.3.2.3		3.1.2
(12)	(13)	(14)	(15)	(16)	(17)	(18)	(19)	(20)	(1)	(2)
L10CH	TU14 TU15 TE19 TE21	FL	1 (C/E)			CV1 CV13 CV28	S2 S9 S14	663	3009	ПЕСТИЦИД НА БАЗИ СОЛИ БАКРА, ОТРОВАН, ЗАПАЉИВ, ТЕЧАН, тачка паљења најмање 23ºC
L4BH	TU15 TE19	FL	2 (D/E)			CV13 CV28	S2 S9 S19	63	3009	ПЕСТИЦИД НА БАЗИ СОЛИ БАКРА, ОТРОВАН, ЗАПАЉИВ, ТЕЧАН, тачка паљења најмање 23ºC
L4BH	TU15 TE19	FL	2 (D/E)	V12		CV13 CV28	S2 S9	63	3009	ПЕСТИЦИД НА БАЗИ СОЛИ БАКРА, ОТРОВАН, ЗАПАЉИВ, ТЕЧАН, тачка паљења најмање 23ºC
L10CH	TU14 TU15 TE19 TE21	AT	1 (C/E)			CV1 CV13 CV28	S9 S14	66	3010	ПЕСТИЦИД НА БАЗИ СОЛИ БАКРА, ОТРОВАН, ТЕЧАН
L4BH	TU15 TE19	AT	2 (D/E)			CV13 CV28	S9 S19	60	3010	ПЕСТИЦИД НА БАЗИ СОЛИ БАКРА, ОТРОВАН, ТЕЧАН
L4BH	TU15 TE19	AT	2 (E)	V12		CV13 CV28	S9	60	3010	ПЕСТИЦИД НА БАЗИ СОЛИ БАКРА, ОТРОВАН, ТЕЧАН
L10CH	TU14 TU15 TE19 TE21	FL	1 (C/E)			CV1 CV13 CV28	S2 S9 S14	663	3011	ПЕСТИЦИД НА БАЗИ ЖИВЕ, ОТРОВАН, ЗАПАЉИВ, ТЕЧАН, тачка паљења најмање 23ºC
L4BH	TU15 TE19	FL	2 (D/E)			CV13 CV28	S2 S9 S19	63	3011	ПЕСТИЦИД НА БАЗИ ЖИВЕ, ОТРОВАН, ЗАПАЉИВ, ТЕЧАН, тачка паљења најмање 23ºC
L4BH	TU15 TE19	FL	2 (D/E)	V12		CV13 CV28	S2 S9	63	3011	ПЕСТИЦИД НА БАЗИ ЖИВЕ, ОТРОВАН, ЗАПАЉИВ, ТЕЧАН, тачка паљења најмање 23ºC
L10CH	TU14 TU15 TE19 TE21	AT	1 (C/E)			CV1 CV13 CV28	S9 S14	66	3012	ПЕСТИЦИД НА БАЗИ ЖИВЕ, ОТРОВАН, ТЕЧАН
L4BH	TU15 TE19	AT	2 (D/E)			CV13 CV28	S9 S19	60	3012	ПЕСТИЦИД НА БАЗИ ЖИВЕ, ОТРОВАН, ТЕЧАН
L4BH	TU15 TE19	AT	2 (E)	V12		CV13 CV28	S9	60	3012	ПЕСТИЦИД НА БАЗИ ЖИВЕ, ОТРОВАН, ТЕЧАН
L10CH	TU14 TU15 TE19 TE21	FL	1 (C/E)			CV1 CV13 CV28	S2 S9 S14	663	3013	ПЕСТИЦИД НА БАЗИ СУПСТИТУИСАНОГ НИТРОФЕНОЛА, ОТРОВАН, ЗАПАЉИВ, ТЕЧАН, тачка паљења најмање 23ºC
L4BH	TU15 TE19	FL	2 (D/E)			CV13 CV28	S2 S9 S19	63	3013	ПЕСТИЦИД НА БАЗИ СУПСТИТУИСАНОГ НИТРОФЕНОЛА, ОТРОВАН, ЗАПАЉИВ, ТЕЧАН, тачка паљења најмање 23ºC
L4BH	TU15 TE19	FL	2 (D/E)	V12		CV13 CV28	S2 S9	63	3013	ПЕСТИЦИД НА БАЗИ СУПСТИТУИСАНОГ НИТРОФЕНОЛА, ОТРОВАН, ЗАПАЉИВ, ТЕЧАН, тачка паљења најмање 23ºC
L10CH	TU14 TU15 TE19 TE21	AT	1 (C/E)			CV1 CV13 CV28	S9 S14	66	3014	ПЕСТИЦИД НА БАЗИ СУПСТИТУИСАНОГ НИТРОФЕНОЛА, ОТРОВАН, ТЕЧАН
L4BH	TU15 TE19	AT	2 (D/E)			CV13 CV28	S9 S19	60	3014	ПЕСТИЦИД НА БАЗИ СУПСТИТУИСАНОГ НИТРОФЕНОЛА, ОТРОВАН, ТЕЧАН
L4BH	TU15 TE19	AT	2 (E)	V12		CV13 CV28	S9	60	3014	ПЕСТИЦИД НА БАЗИ СУПСТИТУИСАНОГ НИТРОФЕНОЛА, ОТРОВАН, ТЕЧАН
L10CH	TU14 TU15 TE19 TE21	FL	1 (C/E)			CV1 CV13 CV28	S2 S9 S14	663	3015	ПЕСТИЦИД НА БАЗИ БИПИРИДИЛА, ОТРОВАН, ЗАПАЉИВ, ТЕЧАН, тачка паљења најмање 23ºC
L4BH	TU15 TE19	FL	2 (D/E)			CV13 CV28	S2 S9 S19	63	3015	ПЕСТИЦИД НА БАЗИ БИПИРИДИЛА, ОТРОВАН, ЗАПАЉИВ, ТЕЧАН, тачка паљења најмање 23ºC
L4BH	TU15 TE19	FL	2 (D/E)	V12		CV13 CV28	S2 S9	63	3015	ПЕСТИЦИД НА БАЗИ БИПИРИДИЛА, ОТРОВАН, ЗАПАЉИВ, ТЕЧАН, тачка паљења најмање 23ºC
L10CH	TU14 TU15 TE19 TE21	AT	1 (C/E)			CV1 CV13 CV28	S9 S14	66	3016	ПЕСТИЦИД НА БАЗИ БИПИРИДИЛА, ОТРОВАН, ТЕЧАН
L4BH	TU15 TE19	AT	2 (D/E)			CV13 CV28	S9 S19	60	3016	ПЕСТИЦИД НА БАЗИ БИПИРИДИЛА, ОТРОВАН, ТЕЧАН
L4BH	TU15 TE19	AT	2 (E)	V12		CV13 CV28	S9	60	3016	ПЕСТИЦИД НА БАЗИ БИПИРИДИЛА, ОТРОВАН, ТЕЧАН

UN број	Назив и опис	Класа	Класи-фикаци-они кôд	Група паковања	Додатне опасности	Посебне одредбе	Ограничене количине		Амбалажа			Пренос. цист. и конт. за робу у рас. ст.	
									Упутства за паковање	Посебне одредбе за паковање	Одредбе за заједничко паковање	Упутства	Посебне одредбе
	3.1.2	2.2	2.2	2.1.1.3	5.2.2	3.3	3.4	3.5.1.2	4.1.4	4.1.4	4.1.10	4.2.5.2 7.3.2	4.2.5.3
(1)	(2)	(3a)	(3b)	(4)	(5)	(6)	(7a)	(7b)	(8)	(9a)	(9b)	(10)	(11)
3017	ОРГАНОФОСФОРНИ ПЕСТИЦИД, ОТРОВАН, ЗАПАЉИВ, ТЕЧАН, тачка паљења најмање 23ºC	6.1	TF2	I	6.1 +3	61 274	0	E5	P001		MP8 MP17	T14	TP2 TP27
3017	ОРГАНОФОСФОРНИ ПЕСТИЦИД, ОТРОВАН, ЗАПАЉИВ, ТЕЧАН, тачка паљења најмање 23ºC	6.1	TF2	II	6.1 +3	61 274	100 ml	E4	P001 IBC02		MP15	T11	TP2 TP27
3017	ОРГАНОФОСФОРНИ ПЕСТИЦИД, ОТРОВАН, ЗАПАЉИВ, ТЕЧАН, тачка паљења најмање 23ºC	6.1	TF2	III	6.1 +3	61 274	5 L	E1	P001 IBC03 R001		MP19	T7	TP2 TP28
3018	ОРГАНОФОСФОРНИ ПЕСТИЦИД, ОТРОВАН, ТЕЧАН	6.1	T6	I	6.1	61 274 648	0	E5	P001		MP8 MP17	T14	TP2 TP27
3018	ОРГАНОФОСФОРНИ ПЕСТИЦИД, ОТРОВАН, ТЕЧАН	6.1	T6	II	6.1	61 274 648	100 ml	E4	P001 IBC02		MP15	T11	TP2 TP27
3018	ОРГАНОФОСФОРНИ ПЕСТИЦИД, ОТРОВАН, ТЕЧАН	6.1	T6	III	6.1	61 274 648	5 L	E1	P001 IBC03 LP01 R001		MP19	T7	TP2 TP28
3019	ОРГАНОКАЛАЈНИ ПЕСТИЦИД, ОТРОВАН, ЗАПАЉИВ, ТЕЧАН, тачка паљења најмање 23ºC	6.1	TF2	I	6.1 +3	61 274	0	E5	P001		MP8 MP17	T14	TP2 TP27
3019	ОРГАНОКАЛАЈНИ ПЕСТИЦИД, ОТРОВАН, ЗАПАЉИВ, ТЕЧАН, тачка паљења најмање 23ºC	6.1	TF2	II	6.1 +3	61 274	100 ml	E4	P001 IBC02		MP15	T11	TP2 TP27
3019	ОРГАНОКАЛАЈНИ ПЕСТИЦИД, ОТРОВАН, ЗАПАЉИВ, ТЕЧАН, тачка паљења најмање 23ºC	6.1	TF2	III	6.1 +3	61 274	5 L	E1	P001 IBC03 R001		MP19	T7	TP2 TP28
3020	ОРГАНОКАЛАЈНИ ПЕСТИЦИД, ОТРОВАН, ТЕЧАН	6.1	T6	I	6.1	61 274 648	0	E5	P001		MP8 MP17	T14	TP2 TP27
3020	ОРГАНОКАЛАЈНИ ПЕСТИЦИД, ОТРОВАН, ТЕЧАН	6.1	T6	II	6.1	61 274 648	100 ml	E4	P001 IBC02		MP15	T11	TP2 TP27
3020	ОРГАНОКАЛАЈНИ ПЕСТИЦИД, ОТРОВАН, ТЕЧАН	6.1	T6	III	6.1	61 274 648	5 L	E1	P001 IBC03 LP01 R001		MP19	T7	TP2 TP28
3021	ПЕСТИЦИД, ЗАПАЉИВ, ОТРОВАН, ТЕЧАН, Н.Д.Н., тачка паљења нижа од 23ºC	3	FT2	I	3 +6.1	61 274	0	E0	P001		MP7 MP17	T14	TP2 TP27
3021	ПЕСТИЦИД, ЗАПАЉИВ, ОТРОВАН, ТЕЧАН, Н.Д.Н., тачка паљења нижа од 23ºC	3	FT2	II	3 +6.1	61 274	1 L	E2	P001 IBC02 R001		MP19	T11	TP2 TP27
3022	1,2-БУТИЛЕНОКСИД, СТАБИЛИЗОВАН	3	F1	II	3	386 676	1 L	E2	P001 IBC02 R001		MP19	T4	TP1
3023	2-МЕТИЛ-2-ХЕПТАНТИОЛ	6.1	TF1	I	6.1 +3	354	0	E0	P602		MP8 MP17	T20	TP2
3024	ПЕСТИЦИД НА БАЗИ ДЕРИВАТА КУМАРИНА, ЗАПАЉИВ, ОТРОВАН, ТЕЧАН, тачка паљења нижа од 23ºC	3	FT2	I	3 +6.1	61 274	0	E0	P001		MP7 MP17	T14	TP2 TP27
3024	ПЕСТИЦИД НА БАЗИ ДЕРИВАТА КУМАРИНА, ЗАПАЉИВ, ОТРОВАН, ТЕЧАН, тачка паљења нижа од 23ºC	3	FT2	II	3 +6.1	61 274	1 L	E2	P001 IBC02 R001		MP19	T11	TP2 TP27
3025	ПЕСТИЦИД НА БАЗИ ДЕРИВАТА КУМАРИНА, ЗАПАЉИВ, ОТРОВАН, ТЕЧАН, тачка паљења најмање 23ºC	6.1	TF2	I	6.1 +3	61 274	0	E5	P001		MP8 MP17	T14	TP2 TP27
3025	ПЕСТИЦИД НА БАЗИ ДЕРИВАТА КУМАРИНА, ЗАПАЉИВ, ОТРОВАН, ТЕЧАН, тачка паљења најмање 23ºC	6.1	TF2	II	6.1 +3	61 274	100 ml	E4	P001 IBC02		MP15	T11	TP2 TP27
3025	ПЕСТИЦИД НА БАЗИ ДЕРИВАТА КУМАРИНА, ЗАПАЉИВ, ОТРОВАН, ТЕЧАН, тачка паљења најмање 23ºC	6.1	TF2	III	6.1 +3	61 274	5 L	E1	P001 IBC03 R001		MP19	T7	TP1 TP28
3026	ПЕСТИЦИД НА БАЗИ ДЕРИВАТА КУМАРИНА, ОТРОВАН, ТЕЧАН	6.1	T6	I	6.1	61 274 648	0	E5	P001		MP8 MP17	T14	TP2 TP27
3026	ПЕСТИЦИД НА БАЗИ ДЕРИВАТА КУМАРИНА, ОТРОВАН, ТЕЧАН	6.1	T6	II	6.1	61 274 648	100 ml	E4	P001 IBC02		MP15	T11	TP2 TP27
3026	ПЕСТИЦИД НА БАЗИ ДЕРИВАТА КУМАРИНА, ОТРОВАН, ТЕЧАН	6.1	T6	III	6.1	61 274 648	5 L	E1	P001 IBC03 LP01 R001		MP19	T7	TP1 TP28
3027	ПЕСТИЦИД НА БАЗИ ДЕРИВАТА КУМАРИНА, ОТРОВАН, ЧВРСТ	6.1	T7	I	6.1	61 274 648	0	E5	P002 IBC07		MP18	T6	TP33

ADR цистерне		Возила на превоз у цист.	Транспортна категорија (Кôдови за ограничења за тунеле)	Посебне одредбе за превоз				Број за означавање опасности	УН број	Назив и опис
Кôд цистерне	Посебне одредбе			Комади	Роба у расутом стању	Утовар, истовар и руковање	Транспортне радње			
4.3	4.3.5, 6.8.4	9.1.1.2	1.1.3.6 (8.6)	7.2.4	7.3.3	7.5.11	8.5	5.3.2.3		3.1.2
(12)	(13)	(14)	(15)	(16)	(17)	(18)	(19)	(20)	(1)	(2)
L10CH	TU14 TU15 TE19 TE21	FL	1 (C/E)			CV1 CV13 CV28	S2 S9 S14	663	3017	ОРГАНОФОСФОРНИ ПЕСТИЦИД, ОТРОВАН, ЗАПАЉИВ, ТЕЧАН, тачка паљења најмање 23ºC
L4BH	TU15 TE19	FL	2 (D/E)			CV13 CV28	S2 S9 S19	63	3017	ОРГАНОФОСФОРНИ ПЕСТИЦИД, ОТРОВАН, ЗАПАЉИВ, ТЕЧАН, тачка паљења најмање 23ºC
L4BH	TU15 TE19	FL	2 (D/E)	V12		CV13 CV28	S2 S9	63	3017	ОРГАНОФОСФОРНИ ПЕСТИЦИД, ОТРОВАН, ЗАПАЉИВ, ТЕЧАН, тачка паљења најмање 23ºC
L10CH	TU14 TU15 TE19 TE21	AT	1 (C/E)			CV1 CV13 CV28	S9 S14	66	3018	ОРГАНОФОСФОРНИ ПЕСТИЦИД, ОТРОВАН, ТЕЧАН
L4BH	TU15 TE19	AT	2 (D/E)			CV13 CV28	S9 S19	60	3018	ОРГАНОФОСФОРНИ ПЕСТИЦИД, ОТРОВАН, ТЕЧАН
L4BH	TU15 TE19	AT	2 (E)	V12		CV13 CV28	S9	60	3018	ОРГАНОФОСФОРНИ ПЕСТИЦИД, ОТРОВАН, ТЕЧАН
L10CH	TU14 TU15 TE19 TE21	FL	1 (C/E)			CV1 CV13 CV28	S2 S9 S14	663	3019	ОРГАНОКАЛАЈНИ ПЕСТИЦИД, ОТРОВАН, ЗАПАЉИВ, ТЕЧАН, тачка паљења најмање 23ºC
L4BH	TU15 TE19	FL	2 (D/E)			CV13 CV28	S2 S9 S19	63	3019	ОРГАНОКАЛАЈНИ ПЕСТИЦИД, ОТРОВАН, ЗАПАЉИВ, ТЕЧАН, тачка паљења најмање 23ºC
L4BH	TU15 TE19	FL	2 (D/E)	V12		CV13 CV28	S2 S9	63	3019	ОРГАНОКАЛАЈНИ ПЕСТИЦИД, ОТРОВАН, ЗАПАЉИВ, ТЕЧАН, тачка паљења најмање 23ºC
L10CH	TU14 TU15 TE19 TE21	AT	1 (C/E)			CV1 CV13 CV28	S9 S14	66	3020	ОРГАНОКАЛАЈНИ ПЕСТИЦИД, ОТРОВАН, ТЕЧАН
L4BH	TU15 TE19	AT	2 (D/E)			CV13 CV28	S9 S19	60	3020	ОРГАНОКАЛАЈНИ ПЕСТИЦИД, ОТРОВАН, ТЕЧАН
L4BH	TU15 TE19	AT	2 (E)	V12		CV13 CV28	S9	60	3020	ОРГАНОКАЛАЈНИ ПЕСТИЦИД, ОТРОВАН, ТЕЧАН
L10CH	TU14 TU15 TE21	FL	1 (C/E)			CV13 CV28	S2 S22	336	3021	ПЕСТИЦИД, ЗАПАЉИВ, ОТРОВАН, ТЕЧАН, Н.Д.Н., тачка паљења нижа од 23ºC
L4BH	TU15	FL	2 (D/E)			CV13 CV28	S2 S22	336	3021	ПЕСТИЦИД, ЗАПАЉИВ, ОТРОВАН, ТЕЧАН, Н.Д.Н., тачка паљења нижа од 23ºC
LGBF		FL	2 (D/E)	V8			S2 S4 S20	339	3022	1,2-БУТИЛЕНОКСИД, СТАБИЛИЗОВАН
L10CH	TU14 TU15 TE19 TE21	FL	1 (C/D)			CV1 CV13 CV28	S2 S9 S14	663	3023	2-МЕТИЛ-2-ХЕПТАНТИОЛ
L10CH	TU14 TU15 TE21	FL	1 (C/E)			CV13 CV28	S2 S22	336	3024	ПЕСТИЦИД НА БАЗИ ДЕРИВАТА КУМАРИНА, ЗАПАЉИВ, ОТРОВАН, ТЕЧАН, тачка паљења нижа од 23ºC
L4BH	TU15	FL	2 (D/E)			CV13 CV28	S2 S22	336	3024	ПЕСТИЦИД НА БАЗИ ДЕРИВАТА КУМАРИНА, ЗАПАЉИВ, ОТРОВАН, ТЕЧАН, тачка паљења нижа од 23ºC
L10CH	TU14 TU15 TE19 TE21	FL	1 (C/E)			CV1 CV13 CV28	S2 S9 S14	663	3025	ПЕСТИЦИД НА БАЗИ ДЕРИВАТА КУМАРИНА, ЗАПАЉИВ, ОТРОВАН, ТЕЧАН, тачка паљења најмање 23ºC
L4BH	TU15 TE19	FL	2 (D/E)			CV13 CV28	S2 S9 S19	63	3025	ПЕСТИЦИД НА БАЗИ ДЕРИВАТА КУМАРИНА, ЗАПАЉИВ, ОТРОВАН, ТЕЧАН, тачка паљења најмање 23ºC
L4BH	TU15 TE19	FL	2 (D/E)	V12		CV13 CV28	S2 S9	63	3025	ПЕСТИЦИД НА БАЗИ ДЕРИВАТА КУМАРИНА, ЗАПАЉИВ, ОТРОВАН, ТЕЧАН, тачка паљења најмање 23ºC
L10CH	TU14 TU15 TE19 TE21	AT	1 (C/E)			CV1 CV13 CV28	S9 S14	66	3026	ПЕСТИЦИД НА БАЗИ ДЕРИВАТА КУМАРИНА, ОТРОВАН, ТЕЧАН
L4BH	TU15 TE19	AT	2 (D/E)			CV13 CV28	S9 S19	60	3026	ПЕСТИЦИД НА БАЗИ ДЕРИВАТА КУМАРИНА, ОТРОВАН, ТЕЧАН
L4BH	TU15 TE19	AT	2 (E)	V12		CV13 CV28	S9	60	3026	ПЕСТИЦИД НА БАЗИ ДЕРИВАТА КУМАРИНА, ОТРОВАН, ТЕЧАН
S10AH L10CH	TU14 TU15 TE19 TE21	AT	1 (C/E)	V10		CV1 CV13 CV28	S9 S14	66	3027	ПЕСТИЦИД НА БАЗИ ДЕРИВАТА КУМАРИНА, ОТРОВАН, ЧВРСТ

UN број	Назив и опис	Класа	Класификациони кôд	Група паковања	Лисници опасности	Посебне одредбе	Ограничене и изузете количине		Амбалажа			Прен. цист. и конт. за робу у рас. ст.	
									Упутства за паковање	Посебне одредбе за паковање	Одредбе за заједничко паковање	Упутства	Посебне одредбе
	3.1.2	2.2	2.2	2.1.1.3	5.2.2	3.3	3.4	3.5.1.2	4.1.4	4.1.4	4.1.10	4.2.5.2 7.3.2	4.2.5.3
(1)	(2)	(3a)	(3b)	(4)	(5)	(6)	(7a)	(7b)	(8)	(9a)	(9b)	(10)	(11)
3027	ПЕСТИЦИД НА БАЗИ ДЕРИВАТА КУМАРИНА, ОТРОВАН, ЧВРСТ	6.1	T7	II	6.1	61 274 648	500 g	E4	P002 IBC08	B4	MP10	T3	TP33
3027	ПЕСТИЦИД НА БАЗИ ДЕРИВАТА КУМАРИНА, ОТРОВАН, ЧВРСТ	6.1	T7	III	6.1	61 274 648	5 kg	E1	P002 IBC08 LP02 R001	B3	MP10	T1	TP33
3028	АКУМУЛАТОРИ, ЕЛЕКТРИЧНИ, ПУЊЕНИ ЧВРСТИМ КАЛИЈУМХИДРОКСИДОМ	8	C11		8	295 304 598	2 kg	E0	P801				
3048	АЛУМИНИЈУМФОСФИД-ПЕСТИЦИД	6.1	T7	I	6.1	153 648	0	E0	P002 IBC07		MP18	T6	TP33
3054	ЦИКЛОХЕКСИЛ-МЕРКАПТАН	3	F1	III	3		5 L	E1	P001 IBC03 LP01 R001		MP19	T2	TP1
3055	2- (2-АМИНОЕТОКСИ)-ЕТАНОЛ	8	C7	III	8		5 L	E1	P001 IBC03 LP01 R001		MP19	T4	TP1
3056	n-ХЕПТАЛДЕХИД	3	F1	III	3		5 L	E1	P001 IBC03 LP01 R001		MP19	T2	TP1
3057	ТРИФЛУОРАЦЕТИЛ-ХЛОРИД	2	2TC		2.3 +8		0	E0	P200		MP9	T50	TP21
3064	НИТРОГЛИЦЕРИН, РАСТВОРЕН У АЛКОХОЛУ са више од 1% а највише 5% нитроглицерина	3	D	II	3	28 359	0	E0	P300		MP2		
3065	АЛКОХОЛНА ПИЋА са више од 70% (запремине) алкохола	3	F1	II	3		5 L	E2	P001 IBC02 R001	PP2	MP19	T4	TP1
3065	АЛКОХОЛНА ПИЋА, са више од 24% а највише 70% (запремине) алкохола	3	F1	III	3	144 145 247	5 L	E1	P001 IBC03 R001	PP2	MP19	T2	TP1
3066	БОЈА (боја, лак, емајл, бајц, шелак, фирнајз, средство за полирање, пуниоци) или СРОДНИ МАТЕРИЈАЛИ (укључујући разређиваче и раствараче)	8	C9	II	8	163 367	1 L	E2	P001 IBC02		MP15	T7	TP2 TP28
3066	БОЈА (боја, лак, емајл, бајц, шелак, фирнајз, средство за полирање, пуниоци) или СРОДНИ МАТЕРИЈАЛИ (укључујући разређиваче и раствараче)	8	C9	III	8	163 367	5 L	E1	P001 IBC03 R001		MP19	T4	TP1 TP29
3070	ЕТИЛЕНОКСИД И ДИХЛОРДИФЛУОР-МЕТАН, СМЕША са највише 12.5% етилен-оксида	2	2A		2.2	392 662	120 ml	E1	P200		MP9	(M) T50	
3071	МЕРКАПТАНИ, ТЕЧНИ, ОТРОВНИ, ЗАПАЉИВИ, Н.Д.Н. или СМЕША МЕРКАПТАНА, ТЕЧНА, ОТРОВНА, ЗАПАЉИВА, Н.Д.Н.	6.1	TF1	II	6.1 +3	274	100 ml	E4	P001 IBC02		MP15	T11	TP2 TP27
3072	СРЕДСТВА ЗА СПАСАВАЊЕ, КОЈА СЕ САМА НЕ НАДУВАВАЈУ која садрже опасне делове као опрему	9	M5		9	296 635	0	E0	P905				
3073	ВИНИЛПИРИДИНИ, СТАБИЛИЗОВАНИ	6.1	TFC	II	6.1 +3 +8	386 676	100 ml	E4	P001 IBC01		MP15	T7	TP2
3077	МАТЕРИЈА ОПАСНА ПО ЖИВОТНУ СРЕДИНУ, ЧВРСТА, Н.Д.Н.	9	M7	III	9	274 335 375 601	5 kg	E1	P002 IBC08 LP02 R001	PP12 B3	MP10	T1 BK1 BK2 BK3	TP33
3078	ЦЕРИЈУМ, опиљци или крупно зрнасти прах	4.3	W2	II	4.3	550	500 g	E2	P410 IBC07		MP14	T3	TP33
3079	МЕТАКРИЛНИТРИЛ, СТАБИЛИЗОВАН	6.1	TF1	I	6.1 +3	354 386 676	0	E0	P602		MP8 MP17	T20	TP2
3080	ИЗОЦИЈАНАТИ, ОТРОВНИ, ЗАПАЉИВИ, Н.Д.Н. или РАСТВОР ИЗОЦИЈАНАТА, ОТРОВАН, ЗАПАЉИВ, Н.Д.Н.	6.1	TF1	II	6.1 +3	274 551	100 ml	E4	P001 IBC02		MP15	T11	TP2 TP27
3082	МАТЕРИЈА ОПАСНА ПО ЖИВОТНУ СРЕДИНУ, ТЕЧНА, Н.Д.Н.	9	M6	III	9	274 335 375 601 650	5 L	E1	P001 IBC03 LP01 R001	PP1	MP19	T4	TP1 TP29

ADR цистерне		Возила на превоз у цист.	Транспортна категорија (Кôдови за ограничења за тунеле)	Посебне одредбе за превоз				Број за означавање опасности	UN број	Назив и опис
Кôд цистерне	Посебне одредбе			Комади	Роба у расутом стању	Утовар, истовар и руковање	Транспортне радње			
4.3	4.3.5, 6.8.4	9.1.1.2	1.1.3.6 (8.6)	7.2.4	7.3.3	7.5.11	8.5	5.3.2.3		3.1.2
(12)	(13)	(14)	(15)	(16)	(17)	(18)	(19)	(20)	(1)	(2)
SGAH L4BH	TU15 TE19	AT	2 (D/E)	V11		CV13 CV28	S9 S19	60	3027	ПЕСТИЦИД НА БАЗИ ДЕРИВАТА КУМАРИНА, ОТРОВАН, ЧВРСТ
SGAH L4BH	TU15 TE19	AT	2 (E)		VC1 VC2 AP7	CV13 CV28	S9	60	3027	ПЕСТИЦИД НА БАЗИ ДЕРИВАТА КУМАРИНА, ОТРОВАН, ЧВРСТ
			3 (E)		VC1 VC2 AP8			80	3028	АКУМУЛАТОРИ, ЕЛЕКТРИЧНИ, ПУЊЕНИ ЧВРСТИМ КАЛИЈУМХИДРОКСИДОМ
S10AH	TU15 TE19	AT	1 (C/E)	V10		CV1 CV13 CV28	S9 S14	642	3048	АЛУМИНИЈУМФОСФИД-ПЕСТИЦИД
LGBF		FL	3 (D/E)	V12			S2	30	3054	ЦИКЛОХЕКСИЛ-МЕРКАПТАН
L4BN		AT	3 (E)	V12				80	3055	2- (2-АМИНОЕТОКСИ)-ЕТАНОЛ
LGBF		FL	3 (D/E)	V12			S2	30	3056	n-ХЕПТАЛДЕХИД
PxBH(M)	TA4 TT9	AT	1 (C/D)			CV9 CV10 CV36	S14	268	3057	ТРИФЛУОРАЦЕТИЛ-ХЛОРИД
			2 (B)				S2 S14		3064	НИТРОГЛИЦЕРИН, РАСТВОРЕН У АЛКОХОЛУ са више од 1% а највише 5% нитроглицерина
LGBF		FL	2 (D/E)				S2 S20	33	3065	АЛКОХОЛНА ПИЋА са више од 70% (запремине) алкохола
LGBF		FL	3 (D/E)	V12			S2	30	3065	АЛКОХОЛНА ПИЋА, са више од 24% а највише 70% (запремине) алкохола
L4BN		AT	2 (E)					80	3066	БОЈА (боја, лак, емајл, бајц, шелак, фирнајз, средство за полирање, пуниоци) или СРОДНИ МАТЕРИЈАЛИ (укључујући разређиваче и раствараче)
L4BN		AT	3 (E)	V12				80	3066	БОЈА (боја, лак, емајл, бајц, шелак, фирнајз, средство за полирање, пуниоци) или СРОДНИ МАТЕРИЈАЛИ (укључујући разређиваче и раствараче)
PxBN(M)	TA4 TT9	AT	3 (C/E)			CV9 CV10 CV36		20	3070	ЕТИЛЕНОКСИД И ДИХЛОРДИФЛУОР-МЕТАН, СМЕША са највише 12.5% етилен-оксида
L4BH	TU15 TE19	FL	2 (D/E)			CV13 CV28	S2 S9 S19	63	3071	МЕРКАПТАНИ, ТЕЧНИ, ОТРОВНИ, ЗАПАЉИВИ, Н.Д.Н. или СМЕША МЕРКАПТАНА, ТЕЧНА, ОТРОВНА, ЗАПАЉИВА, Н.Д.Н.
			3 (E)						3072	СРЕДСТВА ЗА СПАСАВАЊЕ, КОЈА СЕ САМА НЕ НАДУВАВАЈУ која садрже опасне делове као опрему
L4BH	TU15 TE19	FL	2 (D/E)	V8		CV13 CV28	S2 S4 S9 S19	638	3073	ВИНИЛПИРИДИНИ, СТАБИЛИЗОВАНИ
SGAV LGBV		AT	3 (-)	V13	VC1 VC2	CV13		90	3077	МАТЕРИЈА ОПАСНА ПО ЖИВОТНУ СРЕДИНУ, ЧВРСТА, Н.Д.Н.
SGAN		AT	2 (D/E)	V1		CV23		423	3078	ЦЕРИЈУМ, опиљци или крупно зрнасти прах
L10CH	TU14 TU15 TE19 TE21	FL	1 (C/D)	V8		CV1 CV13 CV28	S2 S4 S9 S14	663	3079	МЕТАКРИЛНИТРИЛ, СТАБИЛИЗОВАН
L4BH	TU15 TE19	FL	2 (D/E)			CV13 CV28	S2 S9 S19	63	3080	ИЗОЦИЈАНАТИ, ОТРОВНИ, ЗАПАЉИВИ, Н.Д.Н. или РАСТВОР ИЗОЦИЈАНАТА, ОТРОВАН, ЗАПАЉИВ, Н.Д.Н.
LGBV		AT	3 (-)	V12		CV13		90	3082	МАТЕРИЈА ОПАСНА ПО ЖИВОТНУ СРЕДИНУ, ТЕЧНА, Н.Д.Н.

UN број	Назив и опис	Класа	Класи-фикациони кôд	Група паковања	Ознаке опасности	Посебне одредбе	Ограничене количине		Амбалажа			Пренос. цист. и конт. за робу у рас. ст.	
									Упутства за паковање	Посебне одредбе за паковање	Одредбе за заједничко паковање	Упутства	Посебне одредбе
	3.1.2	2.2	2.2	2.1.1.3	5.2.2	3.3	3.4	3.5.1.2	4.1.4	4.1.4	4.1.10	4.2.5.2 7.3.2	4.2.5.3
(1)	(2)	(3a)	(3b)	(4)	(5)	(6)	(7a)	(7b)	(8)	(9a)	(9b)	(10)	(11)
3083	ПЕРХЛОРИЛ-ФЛУОРИД	2	2TO		2.3 +5.1		0	E0	P200		MP9	(M)	
3084	НАГРИЗАЈУЋА ЧВРСТА МАТЕРИЈА, ОКСИДАЦИОНО СРЕДСТВО, Н.Д.Н.	8	CO2	I	8 +5.1	274	0	E0	P002		MP18	T6	TP33
3084	НАГРИЗАЈУЋА ЧВРСТА МАТЕРИЈА, ОКСИДАЦИОНО СРЕДСТВО, Н.Д.Н.	8	CO2	II	8 +5.1	274	1 kg	E2	P002 IBC06		MP10	T3	TP33
3085	ОКСИДАЦИОНА ЧВРСТА МАТЕРИЈА, НАГРИЗАЈУЋА, Н.Д.Н.	5.1	OC2	I	5.1 +8	274	0	E0	P503		MP2		
3085	ОКСИДАЦИОНА ЧВРСТА МАТЕРИЈА, НАГРИЗАЈУЋА, Н.Д.Н.	5.1	OC2	II	5.1 +8	274	1 kg	E2	P002 IBC06		MP2	T3	TP33
3085	ОКСИДАЦИОНА ЧВРСТА МАТЕРИЈА, НАГРИЗАЈУЋА, Н.Д.Н.	5.1	OC2	III	5.1 +8	274	5 kg	E1	P002 IBC08 R001	B3	MP2	T1	TP33
3086	ОТРОВНА ЧВРСТА МАТЕРИЈА, ОКСИДАЦИОНО СРЕДСТВО, Н.Д.Н.	6.1	TO2	I	6.1 +5.1	274	0	E5	P002		MP18	T6	TP33
3086	ОТРОВНА ЧВРСТА МАТЕРИЈА, ОКСИДАЦИОНО СРЕДСТВО, Н.Д.Н.	6.1	TO2	II	6.1 +5.1	274	500 g	E4	P002 IBC06		MP10	T3	TP33
3087	ОКСИДАЦИОНА ЧВРСТА МАТЕРИЈА, ОТРОВНА, Н.Д.Н.	5.1	OT2	I	5.1 +6.1	274	0	E0	P503		MP2		
3087	ОКСИДАЦИОНА ЧВРСТА МАТЕРИЈА, ОТРОВНА, Н.Д.Н.	5.1	OT2	II	5.1 +6.1	274	1 kg	E2	P002 IBC06		MP2	T3	TP33
3087	ОКСИДАЦИОНА ЧВРСТА МАТЕРИЈА, ОТРОВНА, Н.Д.Н.	5.1	OT2	III	5.1 +6.1	274	5 kg	E1	P002 IBC08 R001	B3	MP2	T1	TP33
3088	САМОЗАГРЕВАЈУЋА ОРГАНСКА ЧВРСТА МАТЕРИЈА, Н.Д.Н.	4.2	S2	II	4.2	274	0	E2	P410 IBC06		MP14	T3	TP33
3088	САМОЗАГРЕВАЈУЋА ОРГАНСКА ЧВРСТА МАТЕРИЈА, Н.Д.Н.	4.2	S2	III	4.2	274 665	0	E1	P002 IBC08 LP02 R001	B3	MP14	T1	TP33
3089	МЕТАЛНИ ПРАХ, ЗАПАЉИВ, Н.Д.Н.	4.1	F3	II	4.1	552	1 kg	E2	P002 IBC08	B4	MP11	T3	TP33
3089	МЕТАЛНИ ПРАХ, ЗАПАЉИВ, Н.Д.Н.	4.1	F3	III	4.1	552	5 kg	E1	P002 IBC08 R001	B4	MP11	T1	TP33
3090	ЛИТИЈУМ-МЕТАЛНЕ БАТЕРИЈЕ (укључујући батерије од легуре литијума)	9	M4		9A	188 230 310 376 377 387 636 677	0	E0	P903 P908 P909 P910 P911 LP903 LP904 LP905 LP906				
3091	ЛИТИЈУМ-МЕТАЛНЕ БАТЕРИЈЕ У УРЕЂАЈИМА или ЛИТИЈУМ-МЕТАЛНЕ БАТЕРИЈЕ УПАКОВАНЕ СА УРЕЂАЈИМА (укључујући батерије од легуре литијума)	9	M4		9A	188 230 310 360 376 377 387 390 670 677	0	E0	P903 P908 P909 P910 P911 LP903 LP904 LP905 LP906				
3092	1-МЕТОКСИ-2-ПРОПАНОЛ	3	F1	III	3		5 L	E1	P001 IBC03 LP01 R001		MP19	T2	TP1
3093	НАГРИЗАЈУЋА ТЕЧНОСТ, СА ОКСИДАЦИОНИМ СВОЈСТВОМ , Н.Д.Н.	8	CO1	I	8 +5.1	274	0	E0	P001		MP8 MP17		
3093	НАГРИЗАЈУЋА ТЕЧНОСТ, СА ОКСИДАЦИОНИМ СВОЈСТВОМ , Н.Д.Н.	8	CO1	II	8 +5.1	274	1 L	E2	P001 IBC02		MP15		
3094	НАГРИЗАЈУЋА ТЕЧНОСТ, КОЈА РЕАГУЈЕ СА ВОДОМ	8	CW1	I	8 +4.3	274	0	E0	P001		MP8 MP17		
3094	НАГРИЗАЈУЋА ТЕЧНОСТ, КОЈА РЕАГУЈЕ СА ВОДОМ	8	CW1	II	8 +4.3	274	1 L	E2	P001		MP15		
3095	НАГРИЗАЈУЋА ЧВРСТА МАТЕРИЈА, САМОЗАГРЕВАЈУЋА, Н.Д.Н.	8	CS2	I	8 +4.2	274	0	E0	P002		MP18	T6	TP33
3095	НАГРИЗАЈУЋА ЧВРСТА МАТЕРИЈА, САМОЗАГРЕВАЈУЋА, Н.Д.Н.	8	CS2	II	8 +4.2	274	1 kg	E2	P002 IBC06		MP10	T3	TP33
3096	НАГРИЗАЈУЋА ЧВРСТА МАТЕРИЈА, КОЈА РЕАГУЈЕ СА ВОДОМ, Н.Д.Н.	8	CW2	I	8 +4.3	274	0	E0	P002		MP18	T6	TP33
3096	НАГРИЗАЈУЋА ЧВРСТА МАТЕРИЈА, КОЈА РЕАГУЈЕ СА ВОДОМ, Н.Д.Н.	8	CW2	II	8 +4.3	274	1 kg	E2	P002 IBC06		MP10	T3	TP33

Министарство грађевинарства, саобраћаја и инфраструктуре, Одсек за транспорт опасне робе, tor@mgsi.gov.rs

ADR цистерне		Возила за превоз у цист.	Транспортна категорија (Кôдови за ограничења за тунеле)	Посебне одредбе за превоз				Број за означавање опасности	УН број	Назив и опис
Кôд цистерне	Посебне одредбе			Комади	Роба у расутом стању	Утовар, истовар и руковање	Транспортне радње			
4.3	4.3.5, 6.8.4	9.1.1.2	1.1.3.6 (8.6)	7.2.4	7.3.3	7.5.11	8.5	5.3.2.3		3.1.2
(12)	(13)	(14)	(15)	(16)	(17)	(18)	(19)	(20)	(1)	(2)
PxBH(M)	TA4 TT9	AT	1 (C/D)			CV9 CV10 CV36	S14	265	3083	ПЕРХЛОРИЛ-ФЛУОРИД
S10AN L10BH		AT	1 (E)			CV24	S14	885	3084	НАГРИЗАЈУЋА ЧВРСТА МАТЕРИЈА, ОКСИДАЦИОНО СРЕДСТВО, Н.Д.Н.
SGAN L4BN		AT	2 (E)	V11		CV24		85	3084	НАГРИЗАЈУЋА ЧВРСТА МАТЕРИЈА, ОКСИДАЦИОНО СРЕДСТВО, Н.Д.Н.
			1 (E)			CV24	S20		3085	ОКСИДАЦИОНА ЧВРСТА МАТЕРИЈА, НАГРИЗАЈУЋА, Н.Д.Н.
SGAN	TU3	AT	2 (E)	V11		CV24		58	3085	ОКСИДАЦИОНА ЧВРСТА МАТЕРИЈА, НАГРИЗАЈУЋА, Н.Д.Н.
SGAN	TU3	AT	3 (E)			CV24		58	3085	ОКСИДАЦИОНА ЧВРСТА МАТЕРИЈА, НАГРИЗАЈУЋА, Н.Д.Н.
S10AH L10CH	TU14 TU15 TE19 TE21	AT	1 (C/E)			CV1 CV13 CV28	S9 S14	665	3086	ОТРОВНА ЧВРСТА МАТЕРИЈА, ОКСИДАЦИОНО СРЕДСТВО, Н.Д.Н.
SGAH L4BH	TU15 TE19	AT	2 (D/E)	V11		CV13 CV28	S9 S19	65	3086	ОТРОВНА ЧВРСТА МАТЕРИЈА, ОКСИДАЦИОНО СРЕДСТВО, Н.Д.Н.
			1 (E)			CV24 CV28	S20		3087	ОКСИДАЦИОНА ЧВРСТА МАТЕРИЈА, ОТРОВНА, Н.Д.Н.
SGAN	TU3	AT	2 (E)	V11		CV24 CV28		56	3087	ОКСИДАЦИОНА ЧВРСТА МАТЕРИЈА, ОТРОВНА, Н.Д.Н.
SGAN	TU3	AT	3 (E)			CV24 CV28		56	3087	ОКСИДАЦИОНА ЧВРСТА МАТЕРИЈА, ОТРОВНА, Н.Д.Н.
SGAV		AT	2 (D/E)	V1				40	3088	САМОЗАГРЕВАЈУЋА ОРГАНСКА ЧВРСТА МАТЕРИЈА, Н.Д.Н.
SGAV		AT	3 (E)	V1				40	3088	САМОЗАГРЕВАЈУЋА ОРГАНСКА ЧВРСТА МАТЕРИЈА, Н.Д.Н.
SGAN		AT	2 (E)	V11				40	3089	МЕТАЛНИ ПРАХ, ЗАПАЉИВ, Н.Д.Н.
SGAV		AT	3 (E)	V11	VC1 VC2			40	3089	МЕТАЛНИ ПРАХ, ЗАПАЉИВ, Н.Д.Н.
			2 (E)						3090	ЛИТИЈУМ-МЕТАЛНЕ БАТЕРИЈЕ (укључујући батерије од легуре литијума)
			2 (E)						3091	ЛИТИЈУМ-МЕТАЛНЕ БАТЕРИЈЕ У УРЕЂАЈИМА или ЛИТИЈУМ-МЕТАЛНЕ БАТЕРИЈЕ УПАКОВАНЕ СА УРЕЂАЈИМА (укључујући батерије од легуре литијума)
LGBF		FL	3 (D/E)	V12			S2	30	3092	1-МЕТОКСИ-2-ПРОПАНОЛ
L10BH		AT	1 (E)			CV24	S14	885	3093	НАГРИЗАЈУЋА ТЕЧНОСТ, СА ОКСИДАЦИОНИМ СВОЈСТВОМ , Н.Д.Н.
L4BN		AT	2 (E)			CV24		85	3093	НАГРИЗАЈУЋА ТЕЧНОСТ, СА ОКСИДАЦИОНИМ СВОЈСТВОМ , Н.Д.Н.
L10BH		AT	1 (D/E)				S14	823	3094	НАГРИЗАЈУЋА ТЕЧНОСТ, КОЈА РЕАГУЈЕ СА ВОДОМ
L4BN		AT	2 (E)					823	3094	НАГРИЗАЈУЋА ТЕЧНОСТ, КОЈА РЕАГУЈЕ СА ВОДОМ
S10AN		AT	1 (E)				S14	884	3095	НАГРИЗАЈУЋА ЧВРСТА МАТЕРИЈА, САМОЗАГРЕВАЈУЋА, Н.Д.Н.
SGAN		AT	2 (E)	V11				84	3095	НАГРИЗАЈУЋА ЧВРСТА МАТЕРИЈА, САМОЗАГРЕВАЈУЋА, Н.Д.Н.
S10AN L10BH		AT	1 (E)				S14	842	3096	НАГРИЗАЈУЋА ЧВРСТА МАТЕРИЈА, КОЈА РЕАГУЈЕ СА ВОДОМ, Н.Д.Н.
SGAN L4BN		AT	2 (E)	V11				842	3096	НАГРИЗАЈУЋА ЧВРСТА МАТЕРИЈА, КОЈА РЕАГУЈЕ СА ВОДОМ, Н.Д.Н.

UN број	Назив и опис	Класа	Класификациони кôд	Група паковања	Лисице опасности	Посебне одредбе	Ограничене и изузете количине		Амбалажа			Прен. цист. и конт. за робу у рас. ст.	
									Упутства за паковање	Посебне одредбе за паковање	Одредбе за заједничко паковање	Упутства	Посебне одредбе
	3.1.2	2.2	2.2	2.1.1.3	5.2.2	3.3	3.4	3.5.1.2	4.1.4	4.1.4	4.1.10	4.2.5.2 7.3.2	4.2.5.3
(1)	(2)	(3a)	(3b)	(4)	(5)	(6)	(7a)	(7b)	(8)	(9a)	(9b)	(10)	(11)
3097	ЗАПАЉИВА ЧВРСТА МАТЕРИЈА, ОКСИДАЦИОНО СРЕДСТВО, Н.Д.Н.	4.1	FO	ПРЕВОЗ ЗАБРАЊЕН									
3098	ОКСИДАЦИОНА ТЕЧНОСТ, НАГРИЗАЈУЋА, Н.Д.Н.	5.1	OC1	I	5.1 +8	274	0	E0	P502		MP2		
3098	ОКСИДАЦИОНА ТЕЧНОСТ, НАГРИЗАЈУЋА, Н.Д.Н.	5.1	OC1	II	5.1 +8	274	1 L	E2	P504 IBC01		MP2		
3098	ОКСИДАЦИОНА ТЕЧНОСТ, НАГРИЗАЈУЋА, Н.Д.Н.	5.1	OC1	III	5.1 +8	274	5 L	E1	P504 IBC02 R001		MP2		
3099	ОКСИДАЦИОНА ТЕЧНОСТ, ОТРОВНА, Н.Д.Н.	5.1	OT1	I	5.1 +6.1	274	0	E0	P502		MP2		
3099	ОКСИДАЦИОНА ТЕЧНОСТ, ОТРОВНА, Н.Д.Н.	5.1	OT1	II	5.1 +6.1	274	1 L	E2	P504 IBC01		MP2		
3099	ОКСИДАЦИОНА ТЕЧНОСТ, ОТРОВНА, Н.Д.Н.	5.1	OT1	III	5.1 +6.1	274	5 L	E1	P504 IBC02 R001		MP2		
3100	ОКСИДАЦИОНА ЧВРСТА МАТЕРИЈА, САМОЗАГРЕВАЈУЋА, Н.Д.Н.	5.1	OS	ПРЕВОЗ ЗАБРАЊЕН									
3101	ОРГАНСКИ ПЕРОКСИД ТИП B, ТЕЧАН	5.2	P1		5.2 +1	122 181 274	25 ml	E0	P520		MP4		
3102	ОРГАНСКИ ПЕРОКСИД ТИП B, ЧВРСТ	5.2	P1		5.2 +1	122 181 274	100 g	E0	P520		MP4		
3103	ОРГАНСКИ ПЕРОКСИД ТИП C, ТЕЧАН	5.2	P1		5.2	122 274	25 ml	E0	P520		MP4		
3104	ОРГАНСКИ ПЕРОКСИД ТИП C, ЧВРСТ	5.2	P1		5.2	122 274	100 g	E0	P520		MP4		
3105	ОРГАНСКИ ПЕРОКСИД ТИП D, ТЕЧАН	5.2	P1		5.2	122 274	125 ml	E0	P520		MP4		
3106	ОРГАНСКИ ПЕРОКСИД ТИП D, ЧВРСТ	5.2	P1		5.2	122 274	500 g	E0	P520		MP4		
3107	ОРГАНСКИ ПЕРОКСИД ТИП E, ТЕЧАН	5.2	P1		5.2	122 274	125 ml	E0	P520		MP4		
3108	ОРГАНСКИ ПЕРОКСИД ТИП E, ЧВРСТ	5.2	P1		5.2	122 274	500 g	E0	P520		MP4		
3109	ОРГАНСКИ ПЕРОКСИД ТИП F, ТЕЧАН	5.2	P1		5.2	122 274	125 ml	E0	P520 IBC520		MP4	T23	
3110	ОРГАНСКИ ПЕРОКСИД ТИП F, ЧВРСТ	5.2	P1		5.2	122 274	500 g	E0	P520 IBC520		MP4	T23	TP33
3111	ОРГАНСКИ ПЕРОКСИД ТИП B, ТЕЧАН, СА КОНТРОЛОМ ТЕМПЕРАТУРЕ	5.2	P2		5.2 +1	122 181 274	0	E0	P520		MP4		
3112	ОРГАНСКИ ПЕРОКСИД ТИП B, ЧВРСТ, СА КОНТРОЛОМ ТЕМПЕРАТУРЕ	5.2	P2		5.2 +1	122 181 274	0	E0	P520		MP4		
3113	ОРГАНСКИ ПЕРОКСИД ТИП C, ТЕЧАН, СА КОНТРОЛОМ ТЕМПЕРАТУРЕ	5.2	P2		5.2	122 274	0	E0	P520		MP4		
3114	ОРГАНСКИ ПЕРОКСИД ТИП C, ЧВРСТ, СА КОНТРОЛОМ ТЕМПЕРАТУРЕ	5.2	P2		5.2	122 274	0	E0	P520		MP4		

Министарство грађевинарства, саобраћаја и инфраструктуре, Одсек за транспорт опасне робе, tor@mgsi.gov.rs

ADR цистерне		Изузеће за превоз у цист.	Транспортна категорија (Кôдови за ограничења за тунеле)	Посебне одредбе за превоз				Број за означавање опасности	УН број	Назив и опис
Кôд цистерне	Посебне одредбе			Комади	Роба у расутом стању	Утовар, истовар и руковање	Транспортне радње			
4.3	4.3.5, 6.8.4	9.1.1.2	1.1.3.6 (8.6)	7.2.4	7.3.3	7.5.11	8.5	5.3.2.3		3.1.2
(12)	(13)	(14)	(15)	(16)	(17)	(18)	(19)	(20)	(1)	(2)
ПРЕВОЗ ЗАБРАЊЕН									3097	ЗАПАЉИВА ЧВРСТА МАТЕРИЈА, ОКСИДАЦИОНО СРЕДСТВО, Н.Д.Н.
			1 (E)			CV24	S20		3098	ОКСИДАЦИОНА ТЕЧНОСТ, НАГРИЗАЈУЋА, Н.Д.Н.
			2 (E)			CV24			3098	ОКСИДАЦИОНА ТЕЧНОСТ, НАГРИЗАЈУЋА, Н.Д.Н.
			3 (E)			CV24			3098	ОКСИДАЦИОНА ТЕЧНОСТ, НАГРИЗАЈУЋА, Н.Д.Н.
			1 (E)			CV24 CV28	S20		3099	ОКСИДАЦИОНА ТЕЧНОСТ, ОТРОВНА, Н.Д.Н.
			2 (E)			CV24 CV28			3099	ОКСИДАЦИОНА ТЕЧНОСТ, ОТРОВНА, Н.Д.Н.
			3 (E)			CV24 CV28			3099	ОКСИДАЦИОНА ТЕЧНОСТ, ОТРОВНА, Н.Д.Н.
ПРЕВОЗ ЗАБРАЊЕН									3100	ОКСИДАЦИОНА ЧВРСТА МАТЕРИЈА, САМОЗАГРЕВАЈУЋА, Н.Д.Н.
			1 (B)	V1 V5		CV15 CV20 CV22 CV24 CV29	S9 S17		3101	ОРГАНСКИ ПЕРОКСИД ТИП B, ТЕЧАН
			1 (B)	V1 V5		CV15 CV20 CV22 CV24 CV29	S9 S17		3102	ОРГАНСКИ ПЕРОКСИД ТИП B, ЧВРСТ
			1 (D)	V1		CV15 CV20 CV22 CV24	S8 S18		3103	ОРГАНСКИ ПЕРОКСИД ТИП C, ТЕЧАН
			1 (D)	V1		CV15 CV20 CV22 CV24	S8 S18		3104	ОРГАНСКИ ПЕРОКСИД ТИП C, ЧВРСТ
			2 (D)	V1		CV15 CV22 CV24	S19		3105	ОРГАНСКИ ПЕРОКСИД ТИП D, ТЕЧАН
			2 (D)	V1		CV15 CV22 CV24	S19		3106	ОРГАНСКИ ПЕРОКСИД ТИП D, ЧВРСТ
			2 (D)	V1		CV15 CV22 CV24			3107	ОРГАНСКИ ПЕРОКСИД ТИП E, ТЕЧАН
			2 (D)	V1		CV15 CV22 CV24			3108	ОРГАНСКИ ПЕРОКСИД ТИП E, ЧВРСТ
L4BN(+)	TU3 TU13 TU30 TE12 TA2 TM4	AT	2 (D)	V1		CV15 CV22 CV24		539	3109	ОРГАНСКИ ПЕРОКСИД ТИП F, ТЕЧАН
S4AN(+)	TU3 TU13 TU30 TE12 TA2 TM4	AT	2 (D)	V1		CV15 CV22 CV24		539	3110	ОРГАНСКИ ПЕРОКСИД ТИП F, ЧВРСТ
			1 (B)	V8		CV15 CV20 CV21 CV22 CV24	S4 S9 S16		3111	ОРГАНСКИ ПЕРОКСИД ТИП B, ТЕЧАН, СА КОНТРОЛОМ ТЕМПЕРАТУРЕ
			1 (B)	V8		CV15 CV20 CV21 CV22 CV24	S4 S9 S16		3112	ОРГАНСКИ ПЕРОКСИД ТИП B, ЧВРСТ, СА КОНТРОЛОМ ТЕМПЕРАТУРЕ
			1 (D)	V8		CV15 CV20 CV21 CV22 CV24	S4 S8 S17		3113	ОРГАНСКИ ПЕРОКСИД ТИП C, ТЕЧАН, СА КОНТРОЛОМ ТЕМПЕРАТУРЕ
			1 (D)	V8		CV15 CV20 CV21 CV22 CV24	S4 S8 S17		3114	ОРГАНСКИ ПЕРОКСИД ТИП C, ЧВРСТ, СА КОНТРОЛОМ ТЕМПЕРАТУРЕ

UN број	Назив и опис	Класа	Класи-фикаци-они кôд	Група паковања	Ознаке опасности	Посебне одредбе	Ограничене и изузете количине		Амбалажа			Пренос. цист. и конт. за робу у рас. ст.	
									Упутства за паковање	Посебне одредбе за паковање	Одредбе за заједничко паковање	Упутства	Посебне одредбе
	3.1.2	2.2	2.2	2.1.1.3	5.2.2	3.3	3.4	3.5.1.2	4.1.4	4.1.4	4.1.10	4.2.5.2 7.3.2	4.2.5.3
(1)	(2)	(3a)	(3b)	(4)	(5)	(6)	(7a)	(7b)	(8)	(9a)	(9b)	(10)	(11)
3115	ОРГАНСКИ ПЕРОКСИД ТИП D, ТЕЧАН, СА КОНТРОЛОМ ТЕМПЕРАТУРЕ	5.2	P2		5.2	122 274	0	E0	P520		MP4		
3116	ОРГАНСКИ ПЕРОКСИД ТИП D, ЧВРСТ, СА КОНТРОЛОМ ТЕМПЕРАТУРЕ	5.2	P2		5.2	122 274	0	E0	P520		MP4		
3117	ОРГАНСКИ ПЕРОКСИД ТИП E, ТЕЧАН, СА КОНТРОЛОМ ТЕМПЕРАТУРЕ	5.2	P2		5.2	122 274	0	E0	P520		MP4		
3118	ОРГАНСКИ ПЕРОКСИД ТИП E, ЧВРСТ, СА КОНТРОЛОМ ТЕМПЕРАТУРЕ	5.2	P2		5.2	122 274	0	E0	P520		MP4		
3119	ОРГАНСКИ ПЕРОКСИД ТИП F, ТЕЧАН, СА КОНТРОЛОМ ТЕМПЕРАТУРЕ	5.2	P2		5.2	122 274	0	E0	P520 IBC520		MP4	T23	
3120	ОРГАНСКИ ПЕРОКСИД ТИП F, ЧВРСТ, СА КОНТРОЛОМ ТЕМПЕРАТУРЕ	5.2	P2		5.2	122 274	0	E0	P520 IBC520		MP4	T23	TP33
3121	ОКСИДАЦИОНА ЧВРСТА МАТЕРИЈА, КОЈА РЕАГУЈЕ СА ВОДОМ, Н.Д.Н.	5.1	OW	ПРЕВОЗ ЗАБРАЊЕН									
3122	ОТРОВНА ТЕЧНА МАТЕРИЈА, КОЈА ДЕЛУЈЕ ОКСИДИРАЈУЋЕ, Н.Д.Н.	6.1	TO1	I	6.1 +5.1	274 315	0	E0	P001		MP8 MP17		
3122	ОТРОВНА ТЕЧНА МАТЕРИЈА, КОЈА ДЕЛУЈЕ ОКСИДИРАЈУЋЕ, Н.Д.Н.	6.1	TO1	II	6.1 +5.1	274	100 ml	E4	P001 IBC02		MP15		
3123	ОТРОВНА ТЕЧНА МАТЕРИЈА, КОЈА РЕАГУЈЕ СА ВОДОМ, Н.Д.Н.	6.1	TW1	I	6.1 +4.3	274 315	0	E0	P099		MP8 MP17		
3123	ОТРОВНА ТЕЧНА МАТЕРИЈА, КОЈА РЕАГУЈЕ СА ВОДОМ, Н.Д.Н.	6.1	TW1	II	6.1 +4.3	274	100 ml	E4	P001 IBC02		MP15		
3124	ОТРОВНА ЧВРСТА МАТЕРИЈА, САМОЗАГРЕВАЈУЋА, Н.Д.Н.	6.1	TS	I	6.1 +4.2	274	0	E5	P002		MP18	T6	TP33
3124	ОТРОВНА ЧВРСТА МАТЕРИЈА, САМОЗАГРЕВАЈУЋА, Н.Д.Н.	6.1	TS	II	6.1 +4.2	274	0	E4	P002 IBC06		MP10	T3	TP33
3125	ОТРОВНА ЧВРСТА МАТЕРИЈА, КОЈА РЕАГУЈЕ СА ВОДОМ, Н.Д.Н.	6.1	TW2	I	6.1 +4.3	274	0	E5	P099		MP18	T6	TP33
3125	ОТРОВНА ЧВРСТА МАТЕРИЈА, КОЈА РЕАГУЈЕ СА ВОДОМ, Н.Д.Н.	6.1	TW2	II	6.1 +4.3	274	500 g	E4	P002 IBC06		MP10	T3	TP33
3126	САМОЗАГРЕВАЈУЋА ОРГАНСКА ЧВРСТА МАТЕРИЈА, НАГРИЗАЈУЋА, Н.Д.Н.	4.2	SC2	II	4.2 +8	274	0	E2	P410 IBC05		MP14	T3	TP33
3126	САМОЗАГРЕВАЈУЋА ОРГАНСКА ЧВРСТА МАТЕРИЈА, НАГРИЗАЈУЋА, Н.Д.Н.	4.2	SC2	III	4.2 +8	274	0	E1	P002 IBC08 R001	B3	MP14	T1	TP33
3127	САМОЗАГРЕВАЈУЋА ЧВРСТА МАТЕРИЈА, ОКСИДАЦИОНО СРЕДСТВО, Н.Д.Н.	4.2	SO	ПРЕВОЗ ЗАБРАЊЕН									
3128	САМОЗАГРЕВАЈУЋА ОРГАНСКА ЧВРСТА МАТЕРИЈА, ОТРОВНА, Н.Д.Н.	4.2	ST2	II	4.2 +6.1	274	0	E2	P410 IBC05		MP14	T3	TP33
3128	САМОЗАГРЕВАЈУЋА ОРГАНСКА ЧВРСТА МАТЕРИЈА, ОТРОВНА, Н.Д.Н.	4.2	ST2	III	4.2 +6.1	274	0	E1	P002 IBC08 R001	B3	MP14	T1	TP33
3129	ТЕЧНОСТ КОЈА РЕАГУЈЕ СА ВОДОМ, НАГРИЗАЈУЋА, Н.Д.Н.	4.3	WC1	I	4.3 +8	274	0	E0	P402	RR7 RR8	MP2	T14	TP2 TP7
3129	ТЕЧНОСТ КОЈА РЕАГУЈЕ СА ВОДОМ, НАГРИЗАЈУЋА, Н.Д.Н.	4.3	WC1	II	4.3 +8	274	500 ml	E0	P402 IBC01	RR7 RR8	MP15	T11	TP2 TP7
3129	ТЕЧНОСТ КОЈА РЕАГУЈЕ СА ВОДОМ, НАГРИЗАЈУЋА, Н.Д.Н.	4.3	WC1	III	4.3 +8	274	1 L	E1	P001 IBC02 R001		MP15	T7	TP2 TP7
3130	ТЕЧНОСТ КОЈА РЕАГУЈЕ СА ВОДОМ, ОТРОВНА, Н.Д.Н.	4.3	WT1	I	4.3 +6.1	274	0	E0	P402	RR4 RR8	MP2		
3130	ТЕЧНОСТ КОЈА РЕАГУЈЕ СА ВОДОМ, ОТРОВНА, Н.Д.Н.	4.3	WT1	II	4.3 +6.1	274	500 ml	E0	P402 IBC01	RR4 RR8 BB1	MP15		
3130	ТЕЧНОСТ КОЈА РЕАГУЈЕ СА ВОДОМ, ОТРОВНА, Н.Д.Н.	4.3	WT1	III	4.3 +6.1	274	1 L	E1	P001 IBC02 R001		MP15		
3131	ЧВРСТА МАТЕРИЈА, КОЈА РЕАГУЈЕ СА ВОДОМ, НАГРИЗАЈУЋА, Н.Д.Н.	4.3	WC2	I	4.3 +8	274	0	E0	P403		MP2	T9	TP7 TP33
3131	ЧВРСТА МАТЕРИЈА, КОЈА РЕАГУЈЕ СА ВОДОМ, НАГРИЗАЈУЋА, Н.Д.Н.	4.3	WC2	II	4.3 +8	274	500 g	E2	P410 IBC06		MP14	T3	TP33

Министарство грађевинарства, саобраћаја и инфраструктуре, Одсек за транспорт опасне робе, tor@mgsi.gov.rs

ADR цистерне		Возила за превоз у цист.	Транспортна категорија (Кôдови за ограничења за тунеле)	Посебне одредбе за превоз				Број за означавање опасности	УН број	Назив и опис
Кôд цистерне	Посебне одредбе			Комади	Роба у расутом стању	Утовар, истовар и руковање	Транспортне радње			
4.3	4.3.5, 6.8.4	9.1.1.2	1.1.3.6 (8.6)	7.2.4	7.3.3	7.5.11	8.5	5.3.2.3		3.1.2
(12)	(13)	(14)	(15)	(16)	(17)	(18)	(19)	(20)	(1)	(2)
			1 (D)	V8		CV15 CV21 CV22 CV24	S4 S18		3115	ОРГАНСКИ ПЕРОКСИД ТИП D, ТЕЧАН, СА КОНТРОЛОМ ТЕМПЕРАТУРЕ
			1 (D)	V8		CV15 CV21 CV22 CV24	S4 S18		3116	ОРГАНСКИ ПЕРОКСИД ТИП D, ЧВРСТ, СА КОНТРОЛОМ ТЕМПЕРАТУРЕ
			1 (D)	V8		CV15 CV21 CV22 CV24	S4 S19		3117	ОРГАНСКИ ПЕРОКСИД ТИП E, ТЕЧАН, СА КОНТРОЛОМ ТЕМПЕРАТУРЕ
			1 (D)	V8		CV15 CV21 CV22 CV24	S4 S19		3118	ОРГАНСКИ ПЕРОКСИД ТИП E, ЧВРСТ, СА КОНТРОЛОМ ТЕМПЕРАТУРЕ
L4BN(+)	TU3 TU13 TU30 TE12 TA2 TM4	AT	1 (D)	V8		CV15 CV21 CV22 CV24	S4	539	3119	ОРГАНСКИ ПЕРОКСИД ТИП F, ТЕЧАН, СА КОНТРОЛОМ ТЕМПЕРАТУРЕ
S4AN(+)	TU3 TU13 TU30 TE12 TA2 TM4	AT	1 (D)	V8		CV15 CV21 CV22 CV24	S4	539	3120	ОРГАНСКИ ПЕРОКСИД ТИП F, ЧВРСТ, СА КОНТРОЛОМ ТЕМПЕРАТУРЕ
ПРЕВОЗ ЗАБРАЊЕН									3121	ОКСИДАЦИОНА ЧВРСТА МАТЕРИЈА, КОЈА РЕАГУЈЕ СА ВОДОМ, Н.Д.Н.
L10CH	TU14 TU15 TE19 TE21	AT	1 (C/E)			CV1 CV13 CV28	S9 S14	665	3122	ОТРОВНА ТЕЧНА МАТЕРИЈА, КОЈА ДЕЛУЈЕ ОКСИДИРАЈУЋЕ, Н.Д.Н.
L4BH	TU15 TE19	AT	2 (D/E)			CV13 CV28	S9 S19	65	3122	ОТРОВНА ТЕЧНА МАТЕРИЈА, КОЈА ДЕЛУЈЕ ОКСИДИРАЈУЋЕ, Н.Д.Н.
L10CH	TU14 TU15 TE19 TE21	AT	1 (C/E)			CV1 CV13 CV28	S9 S14	623	3123	ОТРОВНА ТЕЧНА МАТЕРИЈА, КОЈА РЕАГУЈЕ СА ВОДОМ, Н.Д.Н.
L4BH	TU15 TE19	AT	2 (D/E)			CV13 CV28	S9 S19	623	3123	ОТРОВНА ТЕЧНА МАТЕРИЈА, КОЈА РЕАГУЈЕ СА ВОДОМ, Н.Д.Н.
S10AH L10CH	TU14 TU15 TE19 TE21	AT	1 (C/E)			CV1 CV13 CV28	S9 S14	664	3124	ОТРОВНА ЧВРСТА МАТЕРИЈА, САМОЗАГРЕВАЈУЋА, Н.Д.Н.
SGAH L4BH	TU15 TE19	AT	2 (D/E)	V11		CV13 CV28	S9 S19	64	3124	ОТРОВНА ЧВРСТА МАТЕРИЈА, САМОЗАГРЕВАЈУЋА, Н.Д.Н.
S10AH L10CH	TU14 TU15 TE19 TE21	AT	1 (C/E)			CV1 CV13 CV28	S9 S14	642	3125	ОТРОВНА ЧВРСТА МАТЕРИЈА, КОЈА РЕАГУЈЕ СА ВОДОМ, Н.Д.Н.
SGAH L4BH	TU15 TE19	AT	2 (D/E)	V11		CV13 CV28	S9 S19	642	3125	ОТРОВНА ЧВРСТА МАТЕРИЈА, КОЈА РЕАГУЈЕ СА ВОДОМ, Н.Д.Н.
SGAN		AT	2 (D/E)	V1				48	3126	САМОЗАГРЕВАЈУЋА ОРГАНСКА ЧВРСТА МАТЕРИЈА, НАГРИЗАЈУЋА, Н.Д.Н.
SGAN		AT	3 (E)	V1				48	3126	САМОЗАГРЕВАЈУЋА ОРГАНСКА ЧВРСТА МАТЕРИЈА, НАГРИЗАЈУЋА, Н.Д.Н.
ПРЕВОЗ ЗАБРАЊЕН									3127	САМОЗАГРЕВАЈУЋА ЧВРСТА МАТЕРИЈА, ОКСИДАЦИОНО СРЕДСТВО, Н.Д.Н.
SGAN		AT	2 (D/E)	V1		CV28		46	3128	САМОЗАГРЕВАЈУЋА ОРГАНСКА ЧВРСТА МАТЕРИЈА, ОТРОВНА, Н.Д.Н.
SGAN		AT	3 (E)	V1		CV28		46	3128	САМОЗАГРЕВАЈУЋА ОРГАНСКА ЧВРСТА МАТЕРИЈА, ОТРОВНА, Н.Д.Н.
L10DH	TU14 TE21 TM2	AT	0 (B/E)	V1		CV23	S20	X382	3129	ТЕЧНОСТ КОЈА РЕАГУЈЕ СА ВОДОМ, НАГРИЗАЈУЋА, Н.Д.Н.
L4DH	TU14 TE21 TM2	AT	0 (D/E)	V1		CV23		382	3129	ТЕЧНОСТ КОЈА РЕАГУЈЕ СА ВОДОМ, НАГРИЗАЈУЋА, Н.Д.Н.
L4DH	TU14 TE21 TM2	AT	0 (E)	V1		CV23		382	3129	ТЕЧНОСТ КОЈА РЕАГУЈЕ СА ВОДОМ, НАГРИЗАЈУЋА, Н.Д.Н.
L10DH	TU14 TE21 TM2	AT	0 (B/E)	V1		CV23 CV28	S20	X362	3130	ТЕЧНОСТ КОЈА РЕАГУЈЕ СА ВОДОМ, ОТРОВНА, Н.Д.Н.
L4DH	TU14 TE21 TM2	AT	0 (D/E)	V1		CV23 CV28		362	3130	ТЕЧНОСТ КОЈА РЕАГУЈЕ СА ВОДОМ, ОТРОВНА, Н.Д.Н.
L4DH	TU14 TE21 TM2	AT	0 (E)	V1		CV23 CV28		362	3130	ТЕЧНОСТ КОЈА РЕАГУЈЕ СА ВОДОМ, ОТРОВНА, Н.Д.Н.
S10AN L10DH	TU4 TU14 TU22 TE21 TM2	AT	0 (B/E)	V1		CV23	S20	X482	3131	ЧВРСТА МАТЕРИЈА, КОЈА РЕАГУЈЕ СА ВОДОМ, НАГРИЗАЈУЋА, Н.Д.Н.
SGAN		AT	0 (D/E)	V1		CV23		482	3131	ЧВРСТА МАТЕРИЈА, КОЈА РЕАГУЈЕ СА ВОДОМ, НАГРИЗАЈУЋА, Н.Д.Н.

UN број	Назив и опис	Класа	Класи-фикаци-они кôд	Група паковања	Ознаке опасности	Посебне одредбе	Ограничене и изузете количине		Амбалажа			Пренос. цист. и конт. за робу у рас. ст.	
									Упутства за паковање	Посебне одредбе за паковање	Одредбе за заједничко паковање	Упутства	Посебне одредбе
	3.1.2	2.2	2.2	2.1.1.3	5.2.2	3.3	3.4	3.5.1.2	4.1.4	4.1.4	4.1.10	4.2.5.2 7.3.2	4.2.5.3
(1)	(2)	(3a)	(3b)	(4)	(5)	(6)	(7a)	(7b)	(8)	(9a)	(9b)	(10)	(11)
3131	ЧВРСТА МАТЕРИЈА, КОЈА РЕАГУЈЕ СА ВОДОМ, НАГРИЗАЈУЋА, Н.Д.Н.	4.3	WC2	III	4.3 +8	274	1 kg	E1	P410 IBC08 R001	B4	MP14	T1	TP33
3132	ЧВРСТА МАТЕРИЈА, КОЈА РЕАГУЈЕ СА ВОДОМ, ЗАПАЉИВА, Н.Д.Н.	4.3	WF2	I	4.3 +4.1	274	0	E0	P403 IBC99		MP2		
3132	ЧВРСТА МАТЕРИЈА, КОЈА РЕАГУЈЕ СА ВОДОМ, ЗАПАЉИВА, Н.Д.Н.	4.3	WF2	II	4.3 +4.1	274	500 g	E2	P410 IBC04		MP14	T3	TP33
3132	ЧВРСТА МАТЕРИЈА, КОЈА РЕАГУЈЕ СА ВОДОМ, ЗАПАЉИВА, Н.Д.Н.	4.3	WF2	III	4.3 +4.1	274	1 kg	E1	P410 IBC06		MP14	T1	TP33
3133	ЧВРСТА МАТЕРИЈА, КОЈА РЕАГУЈЕ СА ВОДОМ, ОКСИДАЦИОНО СРЕДСТВО, Н.Д.Н.	4.3	WO	ПРЕВОЗ ЗАБРАЊЕН									
3134	ЧВРСТА МАТЕРИЈА, КОЈА РЕАГУЈЕ СА ВОДОМ, ОТРОВНА, Н.Д.Н.	4.3	WT2	I	4.3 +6.1	274	0	E0	P403		MP2		
3134	ЧВРСТА МАТЕРИЈА, КОЈА РЕАГУЈЕ СА ВОДОМ, ОТРОВНА, Н.Д.Н.	4.3	WT2	II	4.3 +6.1	274	500 g	E2	P410 IBC05		MP14	T3	TP33
3134	ЧВРСТА МАТЕРИЈА, КОЈА РЕАГУЈЕ СА ВОДОМ, ОТРОВНА, Н.Д.Н.	4.3	WT2	III	4.3 +6.1	274	1 kg	E1	P410 IBC08 R001	B4	MP14	T1	TP33
3135	ЧВРСТА МАТЕРИЈА, КОЈА РЕАГУЈЕ СА ВОДОМ, САМОЗАГРЕВАЈУЋА, Н.Д.Н.	4.3	WS	I	4.3 +4.2	274	0	E0	P403		MP2		
3135	ЧВРСТА МАТЕРИЈА, КОЈА РЕАГУЈЕ СА ВОДОМ, САМОЗАГРЕВАЈУЋА, Н.Д.Н.	4.3	WS	II	4.3 +4.2	274	0	E2	P410 IBC05		MP14	T3	TP33
3135	ЧВРСТА МАТЕРИЈА, КОЈА РЕАГУЈЕ СА ВОДОМ, САМОЗАГРЕВАЈУЋА, Н.Д.Н.	4.3	WS	III	4.3 +4.2	274	0	E1	P410 IBC08	B4	MP14	T1	TP33
3136	ТРИФЛУОР-МЕТАН, ДУБОКО РАСХЛАЂЕН, ТЕЧАН	2	3A		2.2	593	120 ml	E1	P203		MP9	T75	TP5
3137	ОКСИДАЦИОНА ЧВРСТА МАТЕРИЈА, ЗАПАЉИВА, Н.Д.Н.	5.1	OF	ПРЕВОЗ ЗАБРАЊЕН									
3138	СМЕША ЕТИЛЕНА, АЦЕТИЛЕНА И ПРОПИЛЕНА, ДУБОКО РАСХЛАЂЕНА, ТЕЧНА, која садржи најмање 71,5% етилена, не више од 22,5% ацетилена и највише 6% пропилена	2	3F		2.1		0	E0	P203		MP9	T75	TP5
3139	ОКСИДАЦИОНА МАТЕРИЈА, ТЕЧНА, Н.Д.Н.	5.1	O1	I	5.1	274	0	E0	P502		MP2		
3139	ОКСИДАЦИОНА МАТЕРИЈА, ТЕЧНА, Н.Д.Н.	5.1	O1	II	5.1	274	1 L	E2	P504 IBC02		MP2		
3139	ОКСИДАЦИОНА МАТЕРИЈА, ТЕЧНА, Н.Д.Н.	5.1	O1	III	5.1	274	5 L	E1	P504 IBC02 R001		MP2		
3140	АЛКАЛОИДИ, ТЕЧНИ, Н.Д.Н. или СОЛИ АЛКАЛОИДА, ТЕЧНЕ, Н.Д.Н.	6.1	T1	I	6.1	43 274	0	E5	P001		MP8 MP17		
3140	АЛКАЛОИДИ, ТЕЧНИ, Н.Д.Н. или СОЛИ АЛКАЛОИДА, ТЕЧНЕ, Н.Д.Н.	6.1	T1	II	6.1	43 274	100 ml	E4	P001 IBC02		MP15		
3140	АЛКАЛОИДИ, ТЕЧНИ, Н.Д.Н. или СОЛИ АЛКАЛОИДА, ТЕЧНЕ, Н.Д.Н.	6.1	T1	III	6.1	43 274	5 L	E1	P001 IBC03 LP01 R001		MP19		
3141	НЕОРГАНСКО ЈЕДИЊЕЊЕ АНТИМОНА, ТЕЧНО, Н.Д.Н.	6.1	T4	III	6.1	45 274 512	5 L	E1	P001 IBC03 LP01 R001		MP19		
3142	ДЕЗИНФЕКЦИОНО СРЕДСТВО, ОТРОВНО, ТЕЧНО, Н.Д.Н.	6.1	T1	I	6.1	274	0	E5	P001		MP8 MP17		
3142	ДЕЗИНФЕКЦИОНО СРЕДСТВО, ТЕЧНО, ОТРОВНО, Н.Д.Н.	6.1	T1	II	6.1	274	100 ml	E4	P001 IBC02		MP15		
3142	ДЕЗИНФЕКЦИОНО СРЕДСТВО, ОТРОВНО, ТЕЧНО, Н.Д.Н.	6.1	T1	III	6.1	274	5 L	E1	P001 IBC03 LP01 R001		MP19		
3143	БОЈА, ОТРОВНА, ЧВРСТА, Н.Д.Н. или МЕЂУПРОИЗВОД БОЈА, ОТРОВАН, ЧВРСТ, Н.Д.Н.	6.1	T2	I	6.1	274	0	E5	P002 IBC07		MP18	T6	TP33
3143	БОЈА, ОТРОВНА, ЧВРСТА, Н.Д.Н. или МЕЂУПРОИЗВОД БОЈА, ОТРОВАН, ЧВРСТ, Н.Д.Н.	6.1	T2	II	6.1	274	500 g	E4	P002 IBC08	B4	MP10	T3	TP33
3143	БОЈА, ОТРОВНА, ЧВРСТА, Н.Д.Н. или МЕЂУПРОИЗВОД БОЈА, ОТРОВАН, ЧВРСТ, Н.Д.Н.	6.1	T2	III	6.1	274	5 kg	E1	P002 IBC08 LP02 R001	B3	MP10	T1	TP33
3144	ЈЕДИЊЕЊЕ НИКОТИНА, ТЕЧНО, Н.Д.Н. или ПРЕПАРАТ НИКОТИНА, ТЕЧАН, Н.Д.Н.	6.1	T1	I	6.1	43 274	0	E5	P001		MP8 MP17		

Министарство грађевинарства, саобраћаја и инфраструктуре, Одсек за транспорт опасне робе, tor@mgsi.gov.rs

ADR цистерне		Возила на превоз у цист.	Транспортна категорија (Кôдови за ограничења за тунеле)	Посебне одредбе за превоз				Број за означавање опасности	УН број	Назив и опис
Кôд цистерне	Посебне одредбе			Комади	Роба у расутом стању	Утовар, истовар и руковање	Транспортне радње			
4.3	4.3.5, 6.8.4	9.1.1.2	1.1.3.6 (8.6)	7.2.4	7.3.3	7.5.11	8.5	5.3.2.3		3.1.2
(12)	(13)	(14)	(15)	(16)	(17)	(18)	(19)	(20)	(1)	(2)
SGAN		AT	0 (E)	V1		CV23		482	3131	ЧВРСТА МАТЕРИЈА, КОЈА РЕАГУЈЕ СА ВОДОМ, НАГРИЗАЈУЋА, Н.Д.Н.
			0 (E)	V1		CV23	S20		3132	ЧВРСТА МАТЕРИЈА, КОЈА РЕАГУЈЕ СА ВОДОМ, ЗАПАЉИВА, Н.Д.Н.
SGAN L4DH	TU14 TE21 TM2	AT	0 (D/E)	V1		CV23		423	3132	ЧВРСТА МАТЕРИЈА, КОЈА РЕАГУЈЕ СА ВОДОМ, ЗАПАЉИВА, Н.Д.Н.
SGAN L4DH	TU14 TE21 TM2	AT	0 (E)	V1		CV23		423	3132	ЧВРСТА МАТЕРИЈА, КОЈА РЕАГУЈЕ СА ВОДОМ, ЗАПАЉИВА, Н.Д.Н.
ПРЕВОЗ ЗАБРАЊЕН									3133	ЧВРСТА МАТЕРИЈА, КОЈА РЕАГУЈЕ СА ВОДОМ, ОКСИДАЦИОНО СРЕДСТВО, Н.Д.Н.
			0 (E)	V1		CV23 CV28	S20		3134	ЧВРСТА МАТЕРИЈА, КОЈА РЕАГУЈЕ СА ВОДОМ, ОТРОВНА, Н.Д.Н.
SGAN		AT	0 (D/E)	V1		CV23 CV28		462	3134	ЧВРСТА МАТЕРИЈА, КОЈА РЕАГУЈЕ СА ВОДОМ, ОТРОВНА, Н.Д.Н.
SGAN		AT	0 (E)	V1		CV23 CV28		462	3134	ЧВРСТА МАТЕРИЈА, КОЈА РЕАГУЈЕ СА ВОДОМ, ОТРОВНА, Н.Д.Н.
			1 (E)	V1		CV23	S20		3135	ЧВРСТА МАТЕРИЈА, КОЈА РЕАГУЈЕ СА ВОДОМ, САМОЗАГРЕВАЈУЋА, Н.Д.Н.
SGAN L4DH	TU14 TE21 TM2	AT	2 (D/E)	V1		CV23		423	3135	ЧВРСТА МАТЕРИЈА, КОЈА РЕАГУЈЕ СА ВОДОМ, САМОЗАГРЕВАЈУЋА, Н.Д.Н.
SGAN L4DH	TU14 TE21 TM2	AT	3 (E)	V1		CV23		423	3135	ЧВРСТА МАТЕРИЈА, КОЈА РЕАГУЈЕ СА ВОДОМ, САМОЗАГРЕВАЈУЋА, Н.Д.Н.
RxBN	TU19 TA4 TT9	AT	3 (C/E)	V5		CV9 CV11 CV36	S20	22	3136	ТРИФЛУОР-МЕТАН, ДУБОКО РАСХЛАЂЕН, ТЕЧАН
ПРЕВОЗ ЗАБРАЊЕН									3137	ОКСИДАЦИОНА ЧВРСТА МАТЕРИЈА, ЗАПАЉИВА, Н.Д.Н.
RxBN	TU18 TE26 TA4 TT9	FL	2 (B/D)	V5		CV9 CV11 CV36	S2 S17	223	3138	СМЕША ЕТИЛЕНА, АЦЕТИЛЕНА И ПРОПИЛЕНА, ДУБОКО РАСХЛАЂЕНА, ТЕЧНА, која садржи најмање 71,5% етилена, не више од 22,5% ацетилена и највише 6% пропилена
			1 (E)			CV24	S20		3139	ОКСИДАЦИОНА МАТЕРИЈА, ТЕЧНА, Н.Д.Н.
			2 (E)			CV24			3139	ОКСИДАЦИОНА МАТЕРИЈА, ТЕЧНА, Н.Д.Н.
			3 (E)			CV24			3139	ОКСИДАЦИОНА МАТЕРИЈА, ТЕЧНА, Н.Д.Н.
L10CH	TU14 TU15 TE19 TE21	AT	1 (C/E)			CV1 CV13 CV28	S9 S14	66	3140	АЛКАЛОИДИ, ТЕЧНИ, Н.Д.Н. или СОЛИ АЛКАЛОИДА, ТЕЧНЕ, Н.Д.Н.
L4BH	TU15 TE19	AT	2 (D/E)			CV13 CV28	S9 S19	60	3140	АЛКАЛОИДИ, ТЕЧНИ, Н.Д.Н. или СОЛИ АЛКАЛОИДА, ТЕЧНЕ, Н.Д.Н.
L4BH	TU15 TE19	AT	2 (E)	V12		CV13 CV28	S9	60	3140	АЛКАЛОИДИ, ТЕЧНИ, Н.Д.Н. или СОЛИ АЛКАЛОИДА, ТЕЧНЕ, Н.Д.Н.
L4BH	TU15 TE19	AT	2 (E)	V12		CV13 CV28	S9	60	3141	НЕОРГАНСКО ЈЕДИЊЕЊЕ АНТИМОНА, ТЕЧНО, Н.Д.Н.
L10CH	TU14 TU15 TE19 TE21	AT	1 (C/E)			CV1 CV13 CV28	S9 S14	66	3142	ДЕЗИНФЕКЦИОНО СРЕДСТВО, ОТРОВНО, ТЕЧНО, Н.Д.Н.
L4BH	TU15 TE19	AT	2 (D/E)			CV13 CV28	S9 S19	60	3142	ДЕЗИНФЕКЦИОНО СРЕДСТВО, ТЕЧНО, ОТРОВНО, Н.Д.Н.
L4BH	TU15 TE19	AT	2 (E)	V12		CV13 CV28	S9	60	3142	ДЕЗИНФЕКЦИОНО СРЕДСТВО, ОТРОВНО, ТЕЧНО, Н.Д.Н.
S10AH L10CH	TU15 TE19	AT	1 (C/E)	V10		CV1 CV13 CV28	S9 S14	66	3143	БОЈА, ОТРОВНА, ЧВРСТА, Н.Д.Н. или МЕЂУПРОИЗВОД БОЈА, ОТРОВАН, ЧВРСТ, Н.Д.Н.
SGAH L4BH	TU15 TE19	AT	2 (D/E)	V11		CV13 CV28	S9 S19	60	3143	БОЈА, ОТРОВНА, ЧВРСТА, Н.Д.Н. или МЕЂУПРОИЗВОД БОЈА, ОТРОВАН, ЧВРСТ, Н.Д.Н.
SGAH L4BH	TU15 TE19	AT	2 (E)		VC1 VC2 AP7	CV13 CV28	S9	60	3143	БОЈА, ОТРОВНА, ЧВРСТА, Н.Д.Н. или МЕЂУПРОИЗВОД БОЈА, ОТРОВАН, ЧВРСТ, Н.Д.Н.
L10CH	TU14 TU15 TE19 TE21	AT	1 (C/E)			CV1 CV13 CV28	S9 S14	66	3144	ЈЕДИЊЕЊЕ НИКОТИНА, ТЕЧНО, Н.Д.Н. или ПРЕПАРАТ НИКОТИНА, ТЕЧАН, Н.Д.Н.

UN број	Назив и опис	Класа	Класификациони кôд	Група паковања	Ознаке опасности	Посебне одредбе	Ограничене количине		Амбалажа			Пренос. цист. и конт. за робу у рас. ст.	
									Упутства за паковање	Посебне одредбе за паковање	Одредбе за заједничко паковање	Упутства	Посебне одредбе
	3.1.2	2.2	2.2	2.1.1.3	5.2.2	3.3	3.4	3.5.1.2	4.1.4	4.1.4	4.1.10	4.2.5.2 7.3.2	4.2.5.3
(1)	(2)	(3a)	(3b)	(4)	(5)	(6)	(7a)	(7b)	(8)	(9a)	(9b)	(10)	(11)
3144	ЈЕДИЊЕЊЕ НИКОТИНА, ТЕЧНО, Н.Д.Н. или ПРЕПАРАТ НИКОТИНА, ТЕЧАН, Н.Д.Н.	6.1	T1	II	6.1	43 274	100 ml	E4	P001 IBC02		MP15		
3144	ЈЕДИЊЕЊЕ НИКОТИНА, ТЕЧНО, Н.Д.Н. или ПРЕПАРАТ НИКОТИНА, ТЕЧАН, Н.Д.Н.	6.1	T1	III	6.1	43 274	5 L	E1	P001 IBC03 LP01 R001		MP19		
3145	АЛКИЛФЕНОЛИ, ТЕЧНИ, Н.Д.Н. (укључујући C2-C12 хомологе)	8	C3	I	8		0	E0	P001		MP8 MP17	T14	TP2
3145	АЛКИЛФЕНОЛИ, ТЕЧНИ, Н.Д.Н. (укључујући C2-C12 хомологе)	8	C3	II	8		1 L	E2	P001 IBC02		MP15	T11	TP2 TP27
3145	АЛКИЛФЕНОЛИ, ТЕЧНИ, Н.Д.Н. (укључујући C2-C12 хомологе)	8	C3	III	8		5 L	E1	P001 IBC03 LP01 R001		MP19	T7	TP1 TP28
3146	ОРГАНСКО ЈЕДИЊЕЊЕ КАЛАЈА, ЧВРСТО, Н.Д.Н.	6.1	T3	I	6.1	43 274	0	E5	P002 IBC07		MP18	T6	TP33
3146	ОРГАНСКО ЈЕДИЊЕЊЕ КАЛАЈА, ЧВРСТО, Н.Д.Н.	6.1	T3	II	6.1	43 274	500 g	E4	P002 IBC08	B4	MP10	T3	TP33
3146	ОРГАНСКО ЈЕДИЊЕЊЕ КАЛАЈА, ЧВРСТО, Н.Д.Н.	6.1	T3	III	6.1	43 274	5 kg	E1	P002 IBC08 LP02 R001	B3	MP10	T1	TP33
3147	БОЈА, НАГРИЗАЈУЋА, ЧВРСТА, Н.Д.Н. или МЕЂУПРОИЗВОД ЗА БОЈЕ, НАГРИЗАЈУЋИ, ЧВРСТ, Н.Д.Н.	8	C10	I	8	274	0	E0	P002 IBC07		MP18	T6	TP33
3147	БОЈА, НАГРИЗАЈУЋА, ЧВРСТА, Н.Д.Н. или МЕЂУПРОИЗВОД ЗА БОЈЕ, НАГРИЗАЈУЋИ, ЧВРСТ, Н.Д.Н.	8	C10	II	8	274	1 kg	E2	P002 IBC08	B4	MP10	T3	TP33
3147	БОЈА, НАГРИЗАЈУЋА, ЧВРСТА, Н.Д.Н. или МЕЂУПРОИЗВОД ЗА БОЈЕ, НАГРИЗАЈУЋИ, ЧВРСТ, Н.Д.Н.	8	C10	III	8	274	5 kg	E1	P002 IBC08 LP02 R001	B3	MP10	T1	TP33
3148	ТЕЧНА МАТЕРИЈА, КОЈА РЕАГУЈЕ СА ВОДОМ, Н.Д.Н.	4.3	W1	I	4.3	274	0	E0	P402	RR8	MP2	T13	TP2 TP7
3148	ТЕЧНА МАТЕРИЈА, КОЈА РЕАГУЈЕ СА ВОДОМ, Н.Д.Н.	4.3	W1	II	4.3	274	500 ml	E2	P402 IBC01	RR8	MP15	T7	TP2 TP7
3148	ТЕЧНА МАТЕРИЈА, КОЈА РЕАГУЈЕ СА ВОДОМ, Н.Д.Н.	4.3	W1	III	4.3	274	1 L	E1	P001 IBC02 R001		MP15	T7	TP2 TP7
3149	ВОДОНИКПЕРОКСИД И ПЕРСИРЋЕТНА КИСЕЛИНА, СМЕША СТАБИЛИЗОВАНА, са киселином, водом и највише 5% персирћетне киселине	5.1	OC1	II	5.1 +8	196 553	1 L	E2	P504 IBC02	PP10 B5	MP15	T7	TP2 TP6 TP24
3150	УРЕЂАЈИ, МАЛИ, СА УГЉОВОДОНИЧНИМ ГАСОМ са испусним вентилом или ПАТРОНЕ СА УГЉОВОДОНИЧНИМ ГАСОМ ЗА ДОПУНУ ЗА МАЛЕ УРЕЂАЈЕ са испусним вентилом	2	6F		2.1		0	E0	P209		MP9		
3151	ПОЛИХАЛОГЕНОВАНИ БИФЕНИЛИ, ТЕЧНИ или ХАЛОГЕНОВАНИ МОНОМЕТИЛ ДИФЕНИЛМЕТАНИ, ТЕЧНИ или ПОЛИХАЛОГЕНОВАНИ ТЕРФЕНИЛИ, ТЕЧНИ	9	M2	II	9	203 305	1 L	E2	P906 IBC02		MP15		
3152	ПОЛИХАЛОГЕНОВАНИ БИФЕНИЛИ, ЧВРСТИ или ХАЛОГЕНОВАНИ МОНОМЕТИЛ ДИФЕНИЛМЕТАНИ, ЧВРСТИ или ПОЛИХАЛОГЕНОВАНИ ТЕРФЕНИЛИ, ЧВРСТИ	9	M2	II	9	203 305	1 kg	E2	P906 IBC08	B4	MP10	T3	TP33
3153	ПЕРФЛУОР-МЕТИЛВИНИЛЕТАР	2	2F		2.1	662	0	E0	P200		MP9	(M) T50	
3154	ПЕРФЛУОР-ЕТИЛВИНИЛЕТАР	2	2F		2.1	662	0	E0	P200		MP9	(M)	
3155	ПЕНТАХЛОРФЕНОЛ	6.1	T2	II	6.1	43	500 g	E4	P002 IBC08	B4	MP10	T3	TP33
3156	ГАС КОМПРИМОВАНИ СА ОКСИДИРАЈУЋИМ ДЕЈСТВОМ, Н.Д.Н.	2	1O		2.2 +5.1	274 655 662	0	E0	P200		MP9	(M)	
3157	ТЕЧНИ ГАС СА ОКСИДИРАЈУЋИМ ДЕЈСТВОМ, Н.Д.Н.	2	2O		2.2 +5.1	274 662	0	E0	P200		MP9	(M)	
3158	ГАС, ДУБОКО РАСХЛАЂЕН, ТЕЧАН, Н.Д.Н.	2	3A		2.2	274 593	120 ml	E1	P203		MP9	T75	TP5

Министарство грађевинарства, саобраћаја и инфраструктуре, Одсек за транспорт опасне робе, tor@mgsi.gov.rs

ADR цистерне		Возила за превоз у цист.	Транспортна категорија (Кôдови за ограничења за тунеле)	Посебне одредбе за превоз				Број за означавање опасности	УН број	Назив и опис
Кôд цистерне	Посебне одредбе			Комади	Роба у расутом стању	Утовар, истовар и руковање	Транспортне радње			
4.3	4.3.5, 6.8.4	9.1.1.2	1.1.3.6 (8.6)	7.2.4	7.3.3	7.5.11	8.5	5.3.2.3		3.1.2
(12)	(13)	(14)	(15)	(16)	(17)	(18)	(19)	(20)	(1)	(2)
L4BH	TU15 TE19	AT	2 (D/E)			CV13 CV28	S9 S19	60	3144	ЈЕДИЊЕЊЕ НИКОТИНА, ТЕЧНО, Н.Д.Н. или ПРЕПАРАТ НИКОТИНА, ТЕЧАН, Н.Д.Н.
L4BH	TU15 TE19	AT	2 (E)	V12		CV13 CV28	S9	60	3144	ЈЕДИЊЕЊЕ НИКОТИНА, ТЕЧНО, Н.Д.Н. или ПРЕПАРАТ НИКОТИНА, ТЕЧАН, Н.Д.Н.
L10BH		AT	1 (E)				S20	88	3145	АЛКИЛФЕНОЛИ, ТЕЧНИ, Н.Д.Н. (укључујући C2-C12 хомологе)
L4BN		AT	2 (E)					80	3145	АЛКИЛФЕНОЛИ, ТЕЧНИ, Н.Д.Н. (укључујући C2-C12 хомологе)
L4BN		AT	3 (E)	V12				80	3145	АЛКИЛФЕНОЛИ, ТЕЧНИ, Н.Д.Н. (укључујући C2-C12 хомологе)
S10AH L10CH	TU14 TU15 TE19 TE21	AT	1 (C/E)	V10		CV1 CV13 CV28	S9 S14	66	3146	ОРГАНСКО ЈЕДИЊЕЊЕ КАЛАЈА, ЧВРСТО, Н.Д.Н.
SGAH L4BH	TU15 TE19	AT	2 (D/E)	V11		CV13 CV28	S9 S19	60	3146	ОРГАНСКО ЈЕДИЊЕЊЕ КАЛАЈА, ЧВРСТО, Н.Д.Н.
SGAH L4BH	TU15 TE19	AT	2 (E)		VC1 VC2 AP7	CV13 CV28	S9	60	3146	ОРГАНСКО ЈЕДИЊЕЊЕ КАЛАЈА, ЧВРСТО, Н.Д.Н.
S10AN L10BH		AT	1 (E)	V10			S20	88	3147	БОЈА, НАГРИЗАЈУЋА, ЧВРСТА, Н.Д.Н. или МЕЂУПРОИЗВОД ЗА БОЈЕ, НАГРИЗАЈУЋИ, ЧВРСТ, Н.Д.Н.
SGAN L4BN		AT	2 (E)	V11				80	3147	БОЈА, НАГРИЗАЈУЋА, ЧВРСТА, Н.Д.Н. или МЕЂУПРОИЗВОД ЗА БОЈЕ, НАГРИЗАЈУЋИ, ЧВРСТ, Н.Д.Н.
SGAV L4BN		AT	3 (E)		VC1 VC2 AP7			80	3147	БОЈА, НАГРИЗАЈУЋА, ЧВРСТА, Н.Д.Н. или МЕЂУПРОИЗВОД ЗА БОЈЕ, НАГРИЗАЈУЋИ, ЧВРСТ, Н.Д.Н.
L10DH	TU14 TE21 TM2	AT	0 (B/E)	V1		CV23	S20	X323	3148	ТЕЧНА МАТЕРИЈА, КОЈА РЕАГУЈЕ СА ВОДОМ, Н.Д.Н.
L4DH	TU14 TE21 TM2	AT	0 (D/E)	V1		CV23		323	3148	ТЕЧНА МАТЕРИЈА, КОЈА РЕАГУЈЕ СА ВОДОМ, Н.Д.Н.
L4DH	TU14 TE21 TM2	AT	0 (E)	V1		CV23		323	3148	ТЕЧНА МАТЕРИЈА, КОЈА РЕАГУЈЕ СА ВОДОМ, Н.Д.Н.
L4BV(+)	TU3 TC2 TE8 TE11 TT1	AT	2 (E)			CV24		58	3149	ВОДОНИКПЕРОКСИД И ПЕРСИРЋЕТНА КИСЕЛИНА, СМЕША СТАБИЛИЗОВАНА, са киселином, водом и највише 5% персирћетне киселине
			2 (D)			CV9	S2		3150	УРЕЂАЈИ, МАЛИ, СА УГЉОВОДОНИЧНИМ ГАСОМ са испусним вентилом или ПАТРОНЕ СА УГЉОВОДОНИЧНИМ ГАСОМ ЗА ДОПУНУ ЗА МАЛЕ УРЕЂАЈЕ са испусним вентилом
L4BH	TU15	AT	0 (D/E)		VC1 VC2 AP9	CV1 CV13 CV28	S19	90	3151	ПОЛИХАЛОГЕНОВАНИ БИФЕНИЛИ, ТЕЧНИ или ХАЛОГЕНОВАНИ МОНОМЕТИЛ ДИФЕНИЛМЕТАНИ, ТЕЧНИ или ПОЛИХАЛОГЕНОВАНИ ТЕРФЕНИЛИ, ТЕЧНИ
S4AH L4BH	TU15	AT	0 (D/E)	V11	VC1 VC2 AP9	CV1 CV13 CV28	S19	90	3152	ПОЛИХАЛОГЕНОВАНИ БИФЕНИЛИ, ЧВРСТИ или ХАЛОГЕНОВАНИ МОНОМЕТИЛ ДИФЕНИЛМЕТАНИ, ЧВРСТИ или ПОЛИХАЛОГЕНОВАНИ ТЕРФЕНИЛИ, ЧВРСТИ
PxBN(M)	TA4 TT9	FL	2 (B/D)			CV9 CV10 CV36	S2 S20	23	3153	ПЕРФЛУОР-МЕТИЛВИНИЛЕТАР
PxBN(M)	TA4 TT9	FL	2 (B/D)			CV9 CV10 CV36	S2 S20	23	3154	ПЕРФЛУОР-ЕТИЛВИНИЛЕТАР
SGAH	TU15 TE19	AT	2 (D/E)	V11		CV13 CV28	S9 S19	60	3155	ПЕНТАХЛОРФЕНОЛ
CxBN(M)	TA4 TT9	AT	3 (E)			CV9 CV10 CV36		25	3156	ГАС КОМПРИМОВАНИ СА ОКСИДИРАЈУЋИМ ДЕЈСТВОМ, Н.Д.Н.
PxBN(M)	TA4 TT9	AT	3 (C/E)			CV9 CV10 CV36		25	3157	ТЕЧНИ ГАС СА ОКСИДИРАЈУЋИМ ДЕЈСТВОМ, Н.Д.Н.
RxBN	TU19 TA4 TT9	AT	3 (C/E)	V5		CV9 CV11 CV36	S20	22	3158	ГАС, ДУБОКО РАСХЛАЂЕН, ТЕЧАН, Н.Д.Н.

UN број	Назив и опис	Класа	Класи-фикациони кôд	Група паковања	Додатне опасности	Посебне одредбе	Ограничене количине		Амбалажа			Пренос. цист. и конт. за робу у рас. ст.	
									Упутства за паковање	Посебне одредбе за паковање	Одредбе за заједничко паковање	Упутства	Посебне одредбе
	3.1.2	2.2	2.2	2.1.1.3	5.2.2	3.3	3.4	3.5.1.2	4.1.4	4.1.4	4.1.10	4.2.5.2 7.3.2	4.2.5.3
(1)	(2)	(3a)	(3b)	(4)	(5)	(6)	(7a)	(7b)	(8)	(9a)	(9b)	(10)	(11)
3159	1,1,1,2-ТЕТРАФЛУОР-ЕТАН (ГАС ЗА ХЛАЂЕЊЕ R 134a)	2	2A		2.2	662	120 ml	E1	P200		MP9	(M) T50	
3160	ТЕЧНИ ГАС, ОТРОВАН, ЗАПАЉИВ, Н.Д.Н.	2	2TF		2.3 +2.1	274	0	E0	P200		MP9	(M)	
3161	ТЕЧНИ ГАС, ЗАПАЉИВ, Н.Д.Н.	2	2F		2.1	274 662	0	E0	P200		MP9	(M) T50	
3162	ТЕЧНИ ГАС, ОТРОВАН, Н.Д.Н.	2	2T		2.3	274	0	E0	P200		MP9	(M)	
3163	ТЕЧНИ ГАС, Н.Д.Н.	2	2A		2.2	274 392 662	120 ml	E1	P200		MP9	(M) T50	
3164	ПРЕДМЕТИ ПОД ПНЕУМАТСКИМ ПРИТИСКОМ или ПРЕДМЕТИ ПОД ХИДРАУЛИЧКИМ ПРИТИСКОМ (садрже незапаљив гас)	2	6A		2.2	283 371 594	120 ml	E0	P003	PP32	MP9		
3165	РЕЗЕРВОАР ЗА ГОРИВО ЗА ХИДРАУЛИЧНИ АГРЕГАТ ЗА ВАЗДУХОПЛОВЕ (садржи смешу безводног хидразина и метилхидразина) (гориво M86)	3	FTC		3 +6.1 +8		0	E0	P301		MP7		
3166	ВОЗИЛО, НА ПОГОН ЗАПАЉИВИМ ГАСОМ или ВОЗИЛО, НА ПОГОН ЗАПАЉИВОМ ТЕЧНОШЋУ или ВОЗИЛО СА ГОРИВНИМ ЋЕЛИЈАМА НА ПОГОН ЗАПАЉИВИМ ГАСОМ или ВОЗИЛО СА ГОРИВНИМ ЋЕЛИЈАМА НА ПОГОН ЗАПАЉИВОМ ТЕЧНОШЋУ	9	M11			388 666 667 669								
3167	УЗОРАК НЕКОМПРИМОВАНОГ ГАСА, ЗАПАЉИВ, Н.Д.Н., није дубоко расхлађен течан	2	7F		2.1		0	E0	P201		MP9		
3168	УЗОРАК ГАСА, ОТРОВАН, ЗАПАЉИВ, Н.Д.Н., није дубоко расхлађен, течан	2	7TF		2.3 +2.1		0	E0	P201		MP9		
3169	УЗОРАК НЕКОМПРИМОВАНОГ ГАСА, ОТРОВАН, Н.Д.Н., није дубоко расхлађен, течан	2	7T		2.3		0	E0	P201		MP9		
3170	СПОРЕДНИ ПРОИЗВОДИ ПРОЦЕСА ТОПЉЕЊА АЛУМИНИЈУМА или СПОРЕДНИ ПРОИЗВОДИ У ТОКУ ПРОЦЕСА ПОНОВНОГ ТОПЉЕЊА АЛУМИНИЈУМА	4.3	W2	II	4.3	244	500 g	E2	P410 IBC07		MP14	T3 BK1 BK2	TP33
3170	СПОРЕДНИ ПРОИЗВОДИ ПРОЦЕСА ТОПЉЕЊА АЛУМИНИЈУМА или СПОРЕДНИ ПРОИЗВОДИ У ТОКУ ПРОЦЕСА ПОНОВНОГ ТОПЉЕЊА АЛУМИНИЈУМА	4.3	W2	III	4.3	244	1 kg	E1	P002 IBC08 R001	B4	MP14	T1 BK1 BK2	TP33
3171	ВОЗИЛО НА БАТЕРИЈСКИ ПОГОН или ОПРЕМА НА БАТЕРИЈСКИ ПОГОН	9	M11			388 666 667 669							
3172	ОТРОВНЕ СУПСТАНЦЕ, ЕКСТРАХОВАНЕ ИЗ ЖИВИХ ОРГАНИЗАМА, ТЕЧНЕ, Н.Д.Н.	6.1	T1	I	6.1	210 274	0	E5	P001		MP8 MP17		
3172	ОТРОВНЕ СУПСТАНЦЕ, ЕКСТРАХОВАНЕ ИЗ ЖИВИХ ОРГАНИЗАМА, ТЕЧНЕ, Н.Д.Н.	6.1	T1	II	6.1	210 274	100 ml	E4	P001 IBC02		MP15		
3172	ОТРОВНЕ СУПСТАНЦЕ, ЕКСТРАХОВАНЕ ИЗ ЖИВИХ ОРГАНИЗАМА, ТЕЧНЕ, Н.Д.Н.	6.1	T1	III	6.1	210 274	5 L	E1	P001 IBC03 LP01 R001		MP19		
3174	ТИТАНДИСУЛФИД	4.2	S4	III	4.2		0	E1	P002 IBC08 LP02 R001	B3	MP14	T1	TP33
3175	ЧВРСТЕ МАТЕРИЈЕ или смеше чврстих материја (као што су препарати и отпад) КОЈЕ САДРЖЕ ЗАПАЉИВУ ТЕЧНОСТ, Н.Д.Н. са тачком паљења највише до 60ºC	4.1	F1	II	4.1	216 274 601	1 kg	E2	P002 IBC06 R001	PP9	MP11	T3 BK1 BK2	TP33
3176	ЗАПАЉИВА ОРГАНСКА ЧВРСТА МАТЕРИЈА, РАСТОПЉЕНА, Н.Д.Н.	4.1	F2	II	4.1	274	0	E0				T3	TP3 TP26
3176	ЗАПАЉИВА ОРГАНСКА ЧВРСТА МАТЕРИЈА, РАСТОПЉЕНА, Н.Д.Н.	4.1	F2	III	4.1	274	0	E0				T1	TP3 TP26
3178	ЗАПАЉИВА НЕОРГАНСКА ЧВРСТА МАТЕРИЈА, Н.Д.Н.	4.1	F3	II	4.1	274	1 kg	E2	P002 IBC08	B4	MP11	T3	TP33
3178	ЗАПАЉИВА НЕОРГАНСКА ЧВРСТА МАТЕРИЈА, Н.Д.Н.	4.1	F3	III	4.1	274	5 kg	E1	P002 IBC08 LP02 R001	B3	MP11	T1	TP33

Министарство грађевинарства, саобраћаја и инфраструктуре, Одсек за транспорт опасне робе, tor@mgsi.gov.rs

ADR цистерне		Возила за превоз у цист.	Транспортна категорија (Кôдови за ограничења за тунеле)	Посебне одредбе за превоз				Број за означавање опасности	УН број	Назив и опис
Кôд цистерне	Посебне одредбе			Комади	Роба у расутом стању	Утовар, истовар и руковање	Транспортне радње			
4.3	4.3.5, 6.8.4	9.1.1.2	1.1.3.6 (8.6)	7.2.4	7.3.3	7.5.11	8.5	5.3.2.3		3.1.2
(12)	(13)	(14)	(15)	(16)	(17)	(18)	(19)	(20)	(1)	(2)
PxBN(M)	TA4 TT9	AT	3 (C/E)			CV9 CV10 CV36		20	3159	1,1,1,2-ТЕТРАФЛУОР-ЕТАН (ГАС ЗА ХЛАЂЕЊЕ R 134a)
PxBH(M)	TU6 TA4 TT9	FL	1 (B/D)			CV9 CV10 CV36	S2 S14	263	3160	ТЕЧНИ ГАС, ОТРОВАН, ЗАПАЉИВ, Н.Д.Н.
PxBN(M)	TA4 TT9	FL	2 (B/D)			CV9 CV10 CV36	S2 S20	23	3161	ТЕЧНИ ГАС, ЗАПАЉИВ, Н.Д.Н.
PxBH(M)	TU6 TA4 TT9	AT	1 (C/D)			CV9 CV10 CV36	S14	26	3162	ТЕЧНИ ГАС, ОТРОВАН, Н.Д.Н.
PxBN(M)	TA4 TT9	AT	3 (C/E)			CV9 CV10 CV36		20	3163	ТЕЧНИ ГАС, Н.Д.Н.
			3 (E)			CV9			3164	ПРЕДМЕТИ ПОД ПНЕУМАТСКИМ ПРИТИСКОМ или ПРЕДМЕТИ ПОД ХИДРАУЛИЧКИМ ПРИТИСКОМ (садрже незапаљив гас)
			1 (E)			CV13 CV28	S2 S19		3165	РЕЗЕРВОАР ЗА ГОРИВО ЗА ХИДРАУЛИЧНИ АГРЕГАТ ЗА ВАЗДУХОПЛОВЕ (садржи смешу безводног хидразина и метилхидразина) (гориво M86)
			- (-)						3166	ВОЗИЛО, НА ПОГОН ЗАПАЉИВИМ ГАСОМ или ВОЗИЛО, НА ПОГОН ЗАПАЉИВОМ ТЕЧНОШЋУ или ВОЗИЛО СА ГОРИВНИМ ЋЕЛИЈАМА НА ПОГОН ЗАПАЉИВИМ ГАСОМ или ВОЗИЛО СА ГОРИВНИМ ЋЕЛИЈАМА НА ПОГОН ЗАПАЉИВОМ ТЕЧНОШЋУ
			2 (D)			CV9	S2		3167	УЗОРАК НЕКОМПРИМОВАНОГ ГАСА, ЗАПАЉИВ, Н.Д.Н., није дубоко расхлађен течан
			1 (D)			CV9	S2		3168	УЗОРАК ГАСА, ОТРОВАН, ЗАПАЉИВ, Н.Д.Н., није дубоко расхлађен, течан
			1 (D)			CV9			3169	УЗОРАК НЕКОМПРИМОВАНОГ ГАСА, ОТРОВАН, Н.Д.Н., није дубоко расхлађен, течан
SGAN		AT	2 (D/E)	V1	VC1 VC2 AP2	CV23 CV37		423	3170	СПОРЕДНИ ПРОИЗВОДИ ПРОЦЕСА ТОПЉЕЊА АЛУМИНИЈУМА или СПОРЕДНИ ПРОИЗВОДИ У ТОКУ ПРОЦЕСА ПОНОВНОГ ТОПЉЕЊА АЛУМИНИЈУМА
SGAN		AT	3 (E)	V1	VC1 VC2 AP2	CV23 CV37		423	3170	СПОРЕДНИ ПРОИЗВОДИ ПРОЦЕСА ТОПЉЕЊА АЛУМИНИЈУМА или СПОРЕДНИ ПРОИЗВОДИ У ТОКУ ПРОЦЕСА ПОНОВНОГ ТОПЉЕЊА АЛУМИНИЈУМА
			- (-)						3171	ВОЗИЛО НА БАТЕРИЈСКИ ПОГОН или ОПРЕМА НА БАТЕРИЈСКИ ПОГОН
L10CH	TU14 TU15 TE19 TE21	AT	1 (C/E)			CV1 CV13 CV28	S9 S14	66	3172	ОТРОВНЕ СУПСТАНЦЕ, ЕКСТРАХОВАНЕ ИЗ ЖИВИХ ОРГАНИЗАМА, ТЕЧНЕ, Н.Д.Н.
L4BH	TU15 TE19	AT	2 (D/E)			CV13 CV28	S9 S19	60	3172	ОТРОВНЕ СУПСТАНЦЕ, ЕКСТРАХОВАНЕ ИЗ ЖИВИХ ОРГАНИЗАМА, ТЕЧНЕ, Н.Д.Н.
L4BH	TU15 TE19	AT	2 (E)	V12		CV13 CV28	S9	60	3172	ОТРОВНЕ СУПСТАНЦЕ, ЕКСТРАХОВАНЕ ИЗ ЖИВИХ ОРГАНИЗАМА, ТЕЧНЕ, Н.Д.Н.
SGAN		AT	3 (E)	V1				40	3174	ТИТАНДИСУЛФИД
		AT	2 (E)	V11	VC1 VC2 AP2			40	3175	ЧВРСТЕ МАТЕРИЈЕ или смеше чврстих материја (као што су препарати и отпад) КОЈЕ САДРЖЕ ЗАПАЉИВУ ТЕЧНОСТ, Н.Д.Н. са тачком паљења највише до 60ºC
LGBV	TU27 TE4 TE6	AT	2 (E)					44	3176	ЗАПАЉИВА ОРГАНСКА ЧВРСТА МАТЕРИЈА, РАСТОПЉЕНА, Н.Д.Н.
LGBV	TU27 TE4 TE6	AT	3 (E)					44	3176	ЗАПАЉИВА ОРГАНСКА ЧВРСТА МАТЕРИЈА, РАСТОПЉЕНА, Н.Д.Н.
SGAN		AT	2 (E)	V11				40	3178	ЗАПАЉИВА НЕОРГАНСКА ЧВРСТА МАТЕРИЈА, Н.Д.Н.
SGAV		AT	3 (E)		VC1 VC2			40	3178	ЗАПАЉИВА НЕОРГАНСКА ЧВРСТА МАТЕРИЈА, Н.Д.Н.

UN број	Назив и опис	Класа	Класи-фикаци-они кôд	Група паковања	Ознака опасности	Посебне одредбе	Ограничене и изузете количине		Амбалажа			Пренос. цист. и конт. за робу у рас. ст.	
									Упутства за паковање	Посебне одредбе за паковање	Одредбе за заједничко паковање	Упутства	Посебне одредбе
	3.1.2	2.2	2.2	2.1.1.3	5.2.2	3.3	3.4	3.5.1.2	4.1.4	4.1.4	4.1.10	4.2.5.2 7.3.2	4.2.5.3
(1)	(2)	(3a)	(3b)	(4)	(5)	(6)	(7a)	(7b)	(8)	(9a)	(9b)	(10)	(11)
3179	ЗАПАЉИВА НЕОРГАНСКА ЧВРСТА МАТЕРИЈА, ОТРОВНА, Н.Д.Н.	4.1	FT2	II	4.1 +6.1	274	1 kg	E2	P002 IBC06		MP10	T3	TP33
3179	ЗАПАЉИВА НЕОРГАНСКА ЧВРСТА МАТЕРИЈА, ОТРОВНА, Н.Д.Н.	4.1	FT2	III	4.1 +6.1	274	5 kg	E1	P002 IBC06 R001		MP10	T1	TP33
3180	ЗАПАЉИВА НЕОРГАНСКА МАТЕРИЈА, НАГРИЗАЈУЋА, ЧВРСТА Н.Д.Н.	4.1	FC2	II	4.1 +8	274	1 kg	E2	P002 IBC06		MP10	T3	TP33
3180	ЗАПАЉИВА НЕОРГАНСКА МАТЕРИЈА, НАГРИЗАЈУЋА, ЧВРСТА Н.Д.Н.	4.1	FC2	III	4.1 +8	274	5 kg	E1	P002 IBC06 R001		MP10	T1	TP33
3181	ЗАПАЉИВЕ МЕТАЛНЕ СОЛИ ОРГАНСКИХ ЈЕДИЊЕЊА, Н.Д.Н.	4.1	F3	II	4.1	274	1 kg	E2	P002 IBC08	B4	MP11	T3	TP33
3181	ЗАПАЉИВЕ МЕТАЛНЕ СОЛИ ОРГАНСКИХ ЈЕДИЊЕЊА, Н.Д.Н.	4.1	F3	III	4.1	274	5 kg	E1	P002 IBC08 LP02 R001	B3	MP11	T1	TP33
3182	ЗАПАЉИВИ МЕТАЛНИ ХИДРИДИ, Н.Д.Н.	4.1	F3	II	4.1	274 554	1 kg	E2	P410 IBC04	PP40	MP11	T3	TP33
3182	ЗАПАЉИВИ МЕТАЛНИ ХИДРИДИ, Н.Д.Н.	4.1	F3	III	4.1	274 554	5 kg	E1	P002 IBC04 R001		MP11	T1	TP33
3183	САМОЗАГРЕВАЈУЋА ОРГАНСКА ТЕЧНА МАТЕРИЈА, Н.Д.Н.	4.2	S1	II	4.2	274	0	E2	P001 IBC02		MP15		
3183	САМОЗАГРЕВАЈУЋА ОРГАНСКА ТЕЧНА МАТЕРИЈА, Н.Д.Н.	4.2	S1	III	4.2	274	0	E1	P001 IBC02 R001		MP15		
3184	САМОЗАГРЕВАЈУЋА ОРГАНСКА ТЕЧНА МАТЕРИЈА, ОТРОВНА, Н.Д.Н.	4.2	ST1	II	4.2 +6.1	274	0	E2	P402 IBC02		MP15		
3184	САМОЗАГРЕВАЈУЋА ОРГАНСКА ТЕЧНА МАТЕРИЈА, ОТРОВНА, Н.Д.Н.	4.2	ST1	III	4.2 +6.1	274	0	E1	P001 IBC02 R001		MP15		
3185	САМОЗАГРЕВАЈУЋА ОРГАНСКА ТЕЧНА МАТЕРИЈА, НАГРИЗАЈУЋА, Н.Д.Н.	4.2	SC1	II	4.2 +8	274	0	E2	P402 IBC02		MP15		
3185	САМОЗАГРЕВАЈУЋА ОРГАНСКА ТЕЧНА МАТЕРИЈА, НАГРИЗАЈУЋА, Н.Д.Н.	4.2	SC1	III	4.2 +8	274	0	E1	P001 IBC02 R001		MP15		
3186	САМОЗАГРЕВАЈУЋА НЕОРГАНСКА ТЕЧНА МАТЕРИЈА, Н.Д.Н.	4.2	S3	II	4.2	274	0	E2	P001 IBC02		MP15		
3186	САМОЗАГРЕВАЈУЋА НЕОРГАНСКА ТЕЧНА МАТЕРИЈА, Н.Д.Н.	4.2	S3	III	4.2	274	0	E1	P001 IBC02 R001		MP15		
3187	САМОЗАГРЕВАЈУЋА НЕОРГАНСКА ТЕЧНА МАТЕРИЈА, ОТРОВНА, Н.Д.Н.	4.2	ST3	II	4.2 +6.1	274	0	E2	P402 IBC02		MP15		
3187	САМОЗАГРЕВАЈУЋА НЕОРГАНСКА ТЕЧНА МАТЕРИЈА, ОТРОВНА, Н.Д.Н.	4.2	ST3	III	4.2 +6.1	274	0	E1	P001 IBC02 R001		MP15		
3188	САМОЗАГРЕВАЈУЋА НЕОРГАНСКА ТЕЧНА МАТЕРИЈА, НАГРИЗАЈУЋА, Н.Д.Н.	4.2	SC3	II	4.2 +8	274	0	E2	P402 IBC02		MP15		
3188	САМОЗАГРЕВАЈУЋА НЕОРГАНСКА ТЕЧНА МАТЕРИЈА, НАГРИЗАЈУЋА, Н.Д.Н.	4.2	SC3	III	4.2 +8	274	0	E1	P001 IBC02 R001		MP15		
3189	САМОЗАГРЕВАЈУЋИ МЕТАЛ У ПРАХУ, Н.Д.Н.	4.2	S4	II	4.2	274 555	0	E2	P410 IBC06		MP14	T3	TP33
3189	САМОЗАГРЕВАЈУЋИ МЕТАЛ У ПРАХУ, Н.Д.Н.	4.2	S4	III	4.2	274 555	0	E1	P002 IBC08 LP02 R001	B3	MP14	T1	TP33
3190	САМОЗАГРЕВАЈУЋА НЕОРГАНСКА ЧВРСТА МАТЕРИЈА, Н.Д.Н.	4.2	S4	II	4.2	274	0	E2	P410 IBC06		MP14	T3	TP33
3190	САМОЗАГРЕВАЈУЋА НЕОРГАНСКА ЧВРСТА МАТЕРИЈА, Н.Д.Н.	4.2	S4	III	4.2	274	0	E1	P002 IBC08 LP02 R001	B3	MP14	T1	TP33
3191	САМОЗАГРЕВАЈУЋА НЕОРГАНСКА ЧВРСТА МАТЕРИЈА, ОТРОВНА, Н.Д.Н.	4.2	ST4	II	4.2 +6.1	274	0	E2	P410 IBC05		MP14	T3	TP33
3191	САМОЗАГРЕВАЈУЋА НЕОРГАНСКА ЧВРСТА МАТЕРИЈА, ОТРОВНА, Н.Д.Н.	4.2	ST4	III	4.2 +6.1	274	0	E1	P002 IBC08 R001	B3	MP14	T1	TP33
3192	САМОЗАГРЕВАЈУЋА НЕОРГАНСКА ЧВРСТА МАТЕРИЈА, НАГРИЗАЈУЋА, Н.Д.Н.	4.2	SC4	II	4.2 +8	274	0	E2	P410 IBC05		MP14	T3	TP33
3192	САМОЗАГРЕВАЈУЋА НЕОРГАНСКА ЧВРСТА МАТЕРИЈА, НАГРИЗАЈУЋА, Н.Д.Н.	4.2	SC4	III	4.2 +8	274	0	E1	P002 IBC08 R001	B3	MP14	T1	TP33
3194	САМОЗАПАЉИВА НЕОРГАНСКА ТЕЧНА МАТЕРИЈА, Н.Д.Н.	4.2	S3	I	4.2	274	0	E0	P400		MP2		
3200	САМОЗАПАЉИВА НЕОРГАНСКА ЧВРСТА МАТЕРИЈА, Н.Д.Н.	4.2	S4	I	4.2	274	0	E0	P404		MP13	T21	TP7 TP33

ADR цистерне		Возила за превоз у цист.	Транспортна категорија (Кôдови за ограничења за тунеле)	Посебне одредбе за превоз				Број за означавање опасности	УН број	Назив и опис
Кôд цистерне	Посебне одредбе			Комади	Роба у расутом стању	Утовар, истовар и руковање	Транспортне радње			
4.3	4.3.5, 6.8.4	9.1.1.2	1.1.3.6 (8.6)	7.2.4	7.3.3	7.5.11	8.5	5.3.2.3		3.1.2
(12)	(13)	(14)	(15)	(16)	(17)	(18)	(19)	(20)	(1)	(2)
SGAN		AT	2 (E)	V11		CV28		46	3179	ЗАПАЉИВА НЕОРГАНСКА ЧВРСТА МАТЕРИЈА, ОТРОВНА, Н.Д.Н.
SGAN		AT	3 (E)			CV28		46	3179	ЗАПАЉИВА НЕОРГАНСКА ЧВРСТА МАТЕРИЈА, ОТРОВНА, Н.Д.Н.
SGAN		AT	2 (E)	V11				48	3180	ЗАПАЉИВА НЕОРГАНСКА МАТЕРИЈА, НАГРИЗАЈУЋА, ЧВРСТА Н.Д.Н.
SGAN		AT	3 (E)					48	3180	ЗАПАЉИВА НЕОРГАНСКА МАТЕРИЈА, НАГРИЗАЈУЋА, ЧВРСТА Н.Д.Н.
SGAN		AT	2 (E)	V11				40	3181	ЗАПАЉИВЕ МЕТАЛНЕ СОЛИ ОРГАНСКИХ ЈЕДИЊЕЊА, Н.Д.Н.
SGAV		AT	3 (E)		VC1 VC2			40	3181	ЗАПАЉИВЕ МЕТАЛНЕ СОЛИ ОРГАНСКИХ ЈЕДИЊЕЊА, Н.Д.Н.
SGAN		AT	2 (E)					40	3182	ЗАПАЉИВИ МЕТАЛНИ ХИДРИДИ, Н.Д.Н.
SGAV		AT	3 (E)		VC1 VC2			40	3182	ЗАПАЉИВИ МЕТАЛНИ ХИДРИДИ, Н.Д.Н.
L4DH	TU14 TE21	AT	2 (D/E)	V1				30	3183	САМОЗАГРЕВАЈУЋА ОРГАНСКА ТЕЧНА МАТЕРИЈА, Н.Д.Н.
L4DH	TU14 TE21	AT	3 (E)	V1				30	3183	САМОЗАГРЕВАЈУЋА ОРГАНСКА ТЕЧНА МАТЕРИЈА, Н.Д.Н.
L4DH	TU14 TE21	AT	2 (D/E)	V1		CV28		36	3184	САМОЗАГРЕВАЈУЋА ОРГАНСКА ТЕЧНА МАТЕРИЈА, ОТРОВНА, Н.Д.Н.
L4DH	TU14 TE21	AT	3 (E)	V1		CV28		36	3184	САМОЗАГРЕВАЈУЋА ОРГАНСКА ТЕЧНА МАТЕРИЈА, ОТРОВНА, Н.Д.Н.
L4DH	TU14 TE21	AT	2 (D/E)	V1				38	3185	САМОЗАГРЕВАЈУЋА ОРГАНСКА ТЕЧНА МАТЕРИЈА, НАГРИЗАЈУЋА, Н.Д.Н.
L4DH	TU14 TE21	AT	3 (E)	V1				38	3185	САМОЗАГРЕВАЈУЋА ОРГАНСКА ТЕЧНА МАТЕРИЈА, НАГРИЗАЈУЋА, Н.Д.Н.
L4DH	TU14 TE21	AT	2 (D/E)	V1				30	3186	САМОЗАГРЕВАЈУЋА НЕОРГАНСКА ТЕЧНА МАТЕРИЈА, Н.Д.Н.
L4DH	TU14 TE21	AT	3 (E)	V1				30	3186	САМОЗАГРЕВАЈУЋА НЕОРГАНСКА ТЕЧНА МАТЕРИЈА, Н.Д.Н.
L4DH	TU14 TE21	AT	2 (D/E)	V1		CV28		36	3187	САМОЗАГРЕВАЈУЋА НЕОРГАНСКА ТЕЧНА МАТЕРИЈА, ОТРОВНА, Н.Д.Н.
L4DH	TU14 TE21	AT	3 (E)	V1		CV28		36	3187	САМОЗАГРЕВАЈУЋА НЕОРГАНСКА ТЕЧНА МАТЕРИЈА, ОТРОВНА, Н.Д.Н.
L4DH	TU14 TE21	AT	2 (D/E)	V1				38	3188	САМОЗАГРЕВАЈУЋА НЕОРГАНСКА ТЕЧНА МАТЕРИЈА, НАГРИЗАЈУЋА, Н.Д.Н.
L4DH	TU14 TE21	AT	3 (E)	V1				38	3188	САМОЗАГРЕВАЈУЋА НЕОРГАНСКА ТЕЧНА МАТЕРИЈА, НАГРИЗАЈУЋА, Н.Д.Н.
SGAN		AT	2 (D/E)	V1				40	3189	САМОЗАГРЕВАЈУЋИ МЕТАЛ У ПРАХУ, Н.Д.Н.
SGAN		AT	3 (E)	V1	VC1 VC2 AP1			40	3189	САМОЗАГРЕВАЈУЋИ МЕТАЛ У ПРАХУ, Н.Д.Н.
SGAN		AT	2 (D/E)	V1				40	3190	САМОЗАГРЕВАЈУЋА НЕОРГАНСКА ЧВРСТА МАТЕРИЈА, Н.Д.Н.
SGAN		AT	3 (E)	V1	VC1 VC2 AP1			40	3190	САМОЗАГРЕВАЈУЋА НЕОРГАНСКА ЧВРСТА МАТЕРИЈА, Н.Д.Н.
SGAN		AT	2 (D/E)	V1		CV28		46	3191	САМОЗАГРЕВАЈУЋА НЕОРГАНСКА ЧВРСТА МАТЕРИЈА, ОТРОВНА, Н.Д.Н.
SGAN		AT	3 (E)	V1		CV28		46	3191	САМОЗАГРЕВАЈУЋА НЕОРГАНСКА ЧВРСТА МАТЕРИЈА, ОТРОВНА, Н.Д.Н.
SGAN		AT	2 (D/E)	V1				48	3192	САМОЗАГРЕВАЈУЋА НЕОРГАНСКА ЧВРСТА МАТЕРИЈА, НАГРИЗАЈУЋА, Н.Д.Н.
SGAN		AT	3 (E)	V1				48	3192	САМОЗАГРЕВАЈУЋА НЕОРГАНСКА ЧВРСТА МАТЕРИЈА, НАГРИЗАЈУЋА, Н.Д.Н.
L21DH	TU14 TC1 TE21 TM1	AT	0 (B/E)	V1			S20	333	3194	САМОЗАПАЉИВА НЕОРГАНСКА ТЕЧНА МАТЕРИЈА, Н.Д.Н.
		AT	0 (B/E)	V1			S20	43	3200	САМОЗАПАЉИВА НЕОРГАНСКА ЧВРСТА МАТЕРИЈА, Н.Д.Н.

UN број	Назив и опис	Класа	Класи-фикаци-они кôд	Група паковања	Ознаке опасности	Посебне одредбе	Ограничене количине		Амбалажа			Пренос. цист. и конт. за робу у рас. ст.	
									Упутства за паковање	Посебне одредбе за паковање	Одредбе за заједничко паковање	Упутства	Посебне одредбе
	3.1.2	2.2	2.2	2.1.1.3	5.2.2	3.3	3.4	3.5.1.2	4.1.4	4.1.4	4.1.10	4.2.5.2 7.3.2	4.2.5.3
(1)	(2)	(3a)	(3b)	(4)	(5)	(6)	(7a)	(7b)	(8)	(9a)	(9b)	(10)	(11)
3205	АЛКОХОЛАТИ ЗЕМНОАЛКАЛНИХ МЕТАЛА, Н.Д.Н.	4.2	S4	II	4.2	183 274	0	E2	P410 IBC06		MP14	T3	TP33
3205	АЛКОХОЛАТИ ЗЕМНОАЛКАЛНИХ МЕТАЛА, Н.Д.Н.	4.2	S4	III	4.2	183 274	0	E1	P002 IBC08 LP02 R001	B3	MP14	T1	TP33
3206	АЛКОХОЛАТИ ЗЕМНОАЛКАЛНИХ МЕТАЛА, САМОЗАГРЕВАЈУЋИ, НАГРИЗАЈУЋИ, Н.Д.Н.	4.2	SC4	II	4.2 +8	182 274	0	E2	P410 IBC05		MP14	T3	TP33
3206	АЛКОХОЛАТИ ЗЕМНОАЛКАЛНИХ МЕТАЛА, САМОЗАГРЕВАЈУЋИ, НАГРИЗАЈУЋИ, Н.Д.Н.	4.2	SC4	III	4.2 +8	182 274	0	E1	P002 IBC08 R001	B3	MP14	T1	TP33
3208	МЕТАЛНА МАТЕРИЈА, КОЈА РЕАГУЈЕ СА ВОДОМ, Н.Д.Н.	4.3	W2	I	4.3	274 557	0	E0	P403 IBC99		MP2		
3208	МЕТАЛНА МАТЕРИЈА, КОЈА РЕАГУЈЕ СА ВОДОМ, Н.Д.Н.	4.3	W2	II	4.3	274 557	500 g	E2	P410 IBC07		MP14	T3	TP33
3208	МЕТАЛНА МАТЕРИЈА, КОЈА РЕАГУЈЕ СА ВОДОМ, Н.Д.Н.	4.3	W2	III	4.3	274 557	1 kg	E1	P410 IBC08 R001	B4	MP14	T1	TP33
3209	МЕТАЛНА МАТЕРИЈА, КОЈА РЕАГУЈЕ СА ВОДОМ, САМОЗАГРЕВАЈУЋА, Н.Д.Н.	4.3	WS	I	4.3 +4.2	274 558	0	E0	P403		MP2		
3209	МЕТАЛНА МАТЕРИЈА, КОЈА РЕАГУЈЕ СА ВОДОМ, САМОЗАГРЕВАЈУЋА, Н.Д.Н.	4.3	WS	II	4.3 +4.2	274 558	0	E0	P410 IBC05		MP14	T3	TP33
3209	МЕТАЛНА МАТЕРИЈА, КОЈА РЕАГУЈЕ СА ВОДОМ, САМОЗАГРЕВАЈУЋА, Н.Д.Н.	4.3	WS	III	4.3 +4.2	274 558	0	E1	P410 IBC08 R001	B4	MP14	T1	TP33
3210	ХЛОРАТИ, НЕОРГАНСКИ, ВОДЕНИ РАСТВОРИ, Н.Д.Н.	5.1	O1	II	5.1	274 351	1 L	E2	P504 IBC02		MP2	T4	TP1
3210	ХЛОРАТИ, НЕОРГАНСКИ, ВОДЕНИ РАСТВОРИ, Н.Д.Н.	5.1	O1	III	5.1	274 351	5 L	E1	P504 IBC02 R001		MP2	T4	TP1
3211	ПЕРХЛОРАТИ НЕОРГАНСКИ, ВОДЕНИ РАСТВОРИ, Н.Д.Н.	5.1	O1	II	5.1		1 L	E2	P504 IBC02		MP2	T4	TP1
3211	ПЕРХЛОРАТИ НЕОРГАНСКИ, ВОДЕНИ РАСТВОРИ, Н.Д.Н.	5.1	O1	III	5.1		5 L	E1	P504 IBC02 R001		MP2	T4	TP1
3212	ХИПОХЛОРИТИ, НЕОРГАНСКИ, Н.Д.Н.	5.1	O2	II	5.1	274 349	1 kg	E2	P002 IBC08	B4	MP10	T3	TP33
3213	БРОМАТИ, НЕОРГАНСКИ, ВОДЕНИ РАСТВОРИ, Н.Д.Н.	5.1	O1	II	5.1	274 350	1 L	E2	P504 IBC02		MP2	T4	TP1
3213	БРОМАТИ, НЕОРГАНСКИ, ВОДЕНИ РАСТВОРИ, Н.Д.Н.	5.1	O1	III	5.1	274 350	5 L	E1	P504 IBC02 R001		MP15	T4	TP1
3214	ПЕРМАНГАНАТИ, НЕОРГАНСКИ, ВОДЕНИ РАСТВОРИ, Н.Д.Н.	5.1	O1	II	5.1	274 353	1 L	E2	P504 IBC02		MP2	T4	TP1
3215	ПЕРСУЛФАТИ, НЕОРГАНСКИ, Н.Д.Н.	5.1	O2	III	5.1		5 kg	E1	P002 IBC08 LP02 R001	B3	MP10	T1	TP33
3216	ПЕРСУЛФАТИ, НЕОРГАНСКИ, ВОДЕНИ РАСТВОРИ, Н.Д.Н.	5.1	O1	III	5.1		5 L	E1	P504 IBC02 R001		MP15	T4	TP1 TP29
3218	НИТРАТИ, НЕОРГАНСКИ, ВОДЕНИ РАСТВОРИ, Н.Д.Н	5.1	O1	II	5.1	270 511	1 L	E2	P504 IBC02		MP15	T4	TP1
3218	НИТРАТИ, НЕОРГАНСКИ, ВОДЕНИ РАСТВОРИ, Н.Д.Н	5.1	O1	III	5.1	270 511	5 L	E1	P504 IBC02 R001		MP15	T4	TP1
3219	НИТРИТИ, НЕОРГАНСКИ, ВОДЕНИ РАСТВОРИ, Н.Д.Н.	5.1	O1	II	5.1	103 274	1 L	E2	P504 IBC01		MP15	T4	TP1
3219	НИТРИТИ, НЕОРГАНСКИ, ВОДЕНИ РАСТВОРИ, Н.Д.Н.	5.1	O1	III	5.1	103 274	5 L	E1	P504 IBC02 R001		MP15	T4	TP1
3220	ПЕНТА-ФЛУОР-ЕТАН (ГАС ЗА ХЛАЂЕЊЕ R 125)	2	2A		2.2	662	120 ml	E1	P200		MP9	(M) T50	
3221	САМОРЕАГУЈУЋА МАТЕРИЈА ТИП B, ТЕЧНА	4.1	SR1		4.1 +1	181 194 274	25 ml	E0	P520	PP21	MP2		
3222	САМОРЕАГУЈУЋА МАТЕРИЈА ТИП B, ЧВРСТА	4.1	SR1		4.1 +1	181 194 274	100 g	E0	P520	PP21	MP2		
3223	САМОРЕАГУЈУЋА МАТЕРИЈА ТИП C, ТЕЧНА	4.1	SR1		4.1	194 274	25 ml	E0	P520	PP21 PP94 PP95	MP2		
3224	САМОРЕАГУЈУЋА МАТЕРИЈА ТИП C, ЧВРСТА	4.1	SR1		4.1	194 274	100 g	E0	P520	PP21 PP94 PP95	MP2		

ADR цистерне		Забрана за превоз у цист.	Транспортна категорија (Кôдови за ограничења за тунеле)	Посебне одредбе за превоз				Број за означавање опасности	УН број	Назив и опис
Кôд цистерне	Посебне одредбе			Комади	Роба у расутом стању	Утовар, истовар и руковање	Транспортне радње			
4.3	4.3.5, 6.8.4	9.1.1.2	1.1.3.6 (8.6)	7.2.4	7.3.3	7.5.11	8.5	5.3.2.3		3.1.2
(12)	(13)	(14)	(15)	(16)	(17)	(18)	(19)	(20)	(1)	(2)
SGAN		AT	2 (D/E)	V1				40	3205	АЛКОХОЛАТИ ЗЕМНОАЛКАЛНИХ МЕТАЛА, Н.Д.Н.
SGAN		AT	3 (E)	V1				40	3205	АЛКОХОЛАТИ ЗЕМНОАЛКАЛНИХ МЕТАЛА, Н.Д.Н.
SGAN		AT	2 (D/E)	V1				48	3206	АЛКОХОЛАТИ ЗЕМНОАЛКАЛНИХ МЕТАЛА, САМОЗАГРЕВАЈУЋИ, НАГРИЗАЈУЋИ, Н.Д.Н.
SGAN		AT	3 (E)	V1				48	3206	АЛКОХОЛАТИ ЗЕМНОАЛКАЛНИХ МЕТАЛА, САМОЗАГРЕВАЈУЋИ, НАГРИЗАЈУЋИ, Н.Д.Н.
			1 (E)	V1		CV23	S20		3208	МЕТАЛНА МАТЕРИЈА, КОЈА РЕАГУЈЕ СА ВОДОМ, Н.Д.Н.
SGAN		AT	2 (D/E)	V1		CV23		423	3208	МЕТАЛНА МАТЕРИЈА, КОЈА РЕАГУЈЕ СА ВОДОМ, Н.Д.Н.
SGAN		AT	3 (E)	V1	VC1 VC2 AP3 AP4 AP5	CV23		423	3208	МЕТАЛНА МАТЕРИЈА, КОЈА РЕАГУЈЕ СА ВОДОМ, Н.Д.Н.
			1 (E)	V1		CV23	S20		3209	МЕТАЛНА МАТЕРИЈА, КОЈА РЕАГУЈЕ СА ВОДОМ, САМОЗАГРЕВАЈУЋА, Н.Д.Н.
SGAN		AT	2 (D/E)	V1		CV23		423	3209	МЕТАЛНА МАТЕРИЈА, КОЈА РЕАГУЈЕ СА ВОДОМ, САМОЗАГРЕВАЈУЋА, Н.Д.Н.
SGAN		AT	3 (E)	V1	VC1 VC2 AP3 AP4 AP5	CV23		423	3209	МЕТАЛНА МАТЕРИЈА, КОЈА РЕАГУЈЕ СА ВОДОМ, САМОЗАГРЕВАЈУЋА, Н.Д.Н.
L4BN	TU3	AT	2 (E)			CV24		50	3210	ХЛОРАТИ, НЕОРГАНСКИ, ВОДЕНИ РАСТВОРИ, Н.Д.Н.
LGBV	TU3	AT	3 (E)			CV24		50	3210	ХЛОРАТИ, НЕОРГАНСКИ, ВОДЕНИ РАСТВОРИ, Н.Д.Н.
L4BN	TU3	AT	2 (E)			CV24		50	3211	ПЕРХЛОРАТИ НЕОРГАНСКИ, ВОДЕНИ РАСТВОРИ, Н.Д.Н.
LGBV	TU3	AT	3 (E)			CV24		50	3211	ПЕРХЛОРАТИ НЕОРГАНСКИ, ВОДЕНИ РАСТВОРИ, Н.Д.Н.
SGAN	TU3	AT	2 (E)	V11		CV24		50	3212	ХИПОХЛОРИТИ, НЕОРГАНСКИ, Н.Д.Н.
L4BN	TU3	AT	2 (E)			CV24		50	3213	БРОМАТИ, НЕОРГАНСКИ, ВОДЕНИ РАСТВОРИ, Н.Д.Н.
LGBV	TU3	AT	3 (E)			CV24		50	3213	БРОМАТИ, НЕОРГАНСКИ, ВОДЕНИ РАСТВОРИ, Н.Д.Н.
L4BN	TU3	AT	2 (E)			CV24		50	3214	ПЕРМАНГАНАТИ, НЕОРГАНСКИ, ВОДЕНИ РАСТВОРИ, Н.Д.Н.
SGAV	TU3	AT	3 (E)		VC1 VC2 AP6 AP7	CV24		50	3215	ПЕРСУЛФАТИ, НЕОРГАНСКИ, Н.Д.Н.
LGBV	TU3	AT	3 (E)			CV24		50	3216	ПЕРСУЛФАТИ, НЕОРГАНСКИ, ВОДЕНИ РАСТВОРИ, Н.Д.Н.
L4BN	TU3	AT	2 (E)			CV24		50	3218	НИТРАТИ, НЕОРГАНСКИ, ВОДЕНИ РАСТВОРИ, Н.Д.Н
LGBV	TU3	AT	3 (E)			CV24		50	3218	НИТРАТИ, НЕОРГАНСКИ, ВОДЕНИ РАСТВОРИ, Н.Д.Н
L4BN	TU3	AT	2 (E)			CV24		50	3219	НИТРИТИ, НЕОРГАНСКИ, ВОДЕНИ РАСТВОРИ, Н.Д.Н.
LGBV	TU3	AT	3 (E)			CV24		50	3219	НИТРИТИ, НЕОРГАНСКИ, ВОДЕНИ РАСТВОРИ, Н.Д.Н.
PxBN(M)	TA4 TT9	AT	3 (C/E)			CV9 CV10 CV36		20	3220	ПЕНТА-ФЛУОР-ЕТАН (ГАС ЗА ХЛАЂЕЊЕ R 125)
			1 (B)	V1		CV15 CV20 CV22	S9 S17		3221	САМОРЕАГУЈУЋА МАТЕРИЈА ТИП B, ТЕЧНА
			1 (B)	V1		CV15 CV20 CV22	S9 S17		3222	САМОРЕАГУЈУЋА МАТЕРИЈА ТИП B, ЧВРСТА
			1 (D)	V1		CV15 CV20 CV22	S8 S18		3223	САМОРЕАГУЈУЋА МАТЕРИЈА ТИП C, ТЕЧНА
			1 (D)	V1		CV15 CV20 CV22	S8 S18		3224	САМОРЕАГУЈУЋА МАТЕРИЈА ТИП C, ЧВРСТА

UN број	Назив и опис	Класа	Класи-фикаци-они кôд	Група паковања	Ознаке опасности	Посебне одредбе	Ограничене количине		Амбалажа			Пренос. цист. и конт. за робу у рас. ст.	
									Упутства за паковање	Посебне одредбе за паковање	Одредбе за заједничко паковање	Упутства	Посебне одредбе
	3.1.2	2.2	2.2	2.1.1.3	5.2.2	3.3	3.4	3.5.1.2	4.1.4	4.1.4	4.1.10	4.2.5.2 7.3.2	4.2.5.3
(1)	(2)	(3a)	(3b)	(4)	(5)	(6)	(7a)	(7b)	(8)	(9a)	(9b)	(10)	(11)
3225	САМОРЕАГУЈУЋА МАТЕРИЈА ТИП D, ТЕЧНА	4.1	SR1		4.1	194 274	125 ml	E0	P520		MP2		
3226	САМОРЕАГУЈУЋА МАТЕРИЈА ТИП D, ЧВРСТА	4.1	SR1		4.1	194 274	500 g	E0	P520		MP2		
3227	САМОРЕАГУЈУЋА МАТЕРИЈА ТИП E, ТЕЧНА	4.1	SR1		4.1	194 274	125 ml	E0	P520		MP2		
3228	САМОРЕАГУЈУЋА МАТЕРИЈА ТИП E, ЧВРСТА	4.1	SR1		4.1	194 274	500 g	E0	P520		MP2		
3229	САМОРЕАГУЈУЋА МАТЕРИЈА ТИП F, ТЕЧНА	4.1	SR1		4.1	194 274	125 ml	E0	P520 IBC99		MP2	T23	
3230	САМОРЕАГУЈУЋА МАТЕРИЈА ТИП F, ЧВРСТА	4.1	SR1		4.1	194 274	500 g	E0	P520 IBC99		MP2	T23	
3231	САМОРЕАГУЈУЋА МАТЕРИЈА ТИП B, ТЕЧНА, ЧУВАНА НА КОНТРОЛИСАНОЈ ТЕМПЕРАТУРИ	4.1	SR2		4.1 +1	181 194 274	0	E0	P520	PP21	MP2		
3232	САМОРЕАГУЈУЋА МАТЕРИЈА ТИП B, ЧВРСТА, ЧУВАНА НА КОНТРОЛИСАНОЈ ТЕМПЕРАТУРИ	4.1	SR2		4.1 +1	181 194 274	0	E0	P520	PP21	MP2		
3233	САМОРЕАГУЈУЋА МАТЕРИЈА ТИП C, ТЕЧНА, ЧУВАНА НА КОНТРОЛИСАНОЈ ТЕМПЕРАТУРИ	4.1	SR2		4.1	194 274	0	E0	P520	PP21	MP2		
3234	САМОРЕАГУЈУЋА МАТЕРИЈА ТИП C, ЧВРСТА, ЧУВАНА НА КОНТРОЛИСАНОЈ ТЕМПЕРАТУРИ	4.1	SR2		4.1	194 274	0	E0	P520	PP21	MP2		
3235	САМОРЕАГУЈУЋА МАТЕРИЈА ТИП D, ТЕЧНА, ЧУВАНА НА КОНТРОЛИСАНОЈ ТЕМПЕРАТУРИ	4.1	SR2		4.1	194 274	0	E0	P520		MP2		
3236	САМОРЕАГУЈУЋА МАТЕРИЈА ТИП D, ЧВРСТА, ЧУВАНА НА КОНТРОЛИСАНОЈ ТЕМПЕРАТУРИ	4.1	SR2		4.1	194 274	0	E0	P520		MP2		
3237	САМОРЕАГУЈУЋА МАТЕРИЈА ТИП E, ТЕЧНА, ЧУВАНА НА КОНТРОЛИСАНОЈ ТЕМПЕРАТУРИ	4.1	SR2		4.1	194 274	0	E0	P520		MP2		
3238	САМОРЕАГУЈУЋА МАТЕРИЈА ТИП E, ЧВРСТА, ЧУВАНА НА КОНТРОЛИСАНОЈ ТЕМПЕРАТУРИ	4.1	SR2		4.1	194 274	0	E0	P520		MP2		
3239	САМОРЕАГУЈУЋА МАТЕРИЈА ТИП F, ТЕЧНА, ЧУВАНА НА КОНТРОЛИСАНОЈ ТЕМПЕРАТУРИ	4.1	SR2		4.1	194 274	0	E0	P520		MP2	T23	
3240	САМОРЕАГУЈУЋА МАТЕРИЈА ТИП F, ЧВРСТА, ЧУВАНА НА КОНТРОЛИСАНОЈ ТЕМПЕРАТУРИ	4.1	SR2		4.1	194 274	0	E0	P520		MP2	T23	
3241	2-БРОМ-2-НИТРОПРОПАН-1,3-ДИОЛ	4.1	SR1	III	4.1	638	5 kg	E1	P520 IBC08	PP22 B3	MP2		
3242	АЗОДИКАРБОНАМИД	4.1	SR1	II	4.1	215 638	1 kg	E0	P409		MP2	T3	TP33
3243	ЧВРСТА МАТЕРИЈА, КОЈА САДРЖИ ОТРОВНУ ТЕЧНОСТ, Н.Д.Н.	6.1	T9	II	6.1	217 274 601	500 g	E4	P002 IBC02	PP9	MP10	T3 BK1 BK2	TP33
3244	ЧВРСТА МАТЕРИЈА, КОЈА САДРЖИ НАГРИЗАЈУЋУ ТЕЧНОСТ, Н.Д.Н.	8	C10	II	8	218 274	1 kg	E2	P002 IBC05	PP9	MP10	T3 BK1 BK2	TP33
3245	ГЕНЕТСКИ МОДИФИКОВАНИ МИКРООРГАНИЗМИ или ГЕНЕТСКИ МОДИФИКОВАНИ ОРГАНИЗМИ	9	M8		9	219 637	0	E0	P904 IBC08		MP6		
3245	ГЕНЕТСКИ МОДИФИКОВАНИ МИКРООРГАНИЗМИ или ГЕНЕТСКИ МОДИФИКОВАНИ ОРГАНИЗМИ у дубоко расхлађеном течном азоту	9	M8		9 +2.2	219 637	0	E0	P904 IBC08		MP6		
3246	МЕТАНСУЛФОНИЛ-ХЛОРИД	6.1	TC1	I	6.1 +8	354	0	E0	P602		MP8 MP17	T20	TP2
3247	НАТРИЈУМПЕРОКСОБОРАТ, БЕЗВОДНИ	5.1	O2	II	5.1		1 kg	E2	P002 IBC08	B4	MP2	T3	TP33
3248	ЛЕК, ТЕЧАН, ЗАПАЉИВ, ОТРОВАН, Н.Д.Н.	3	FT1	II	3 +6.1	220 221 601	1 L	E2	P001		MP19		
3248	ЛЕК, ТЕЧАН, ЗАПАЉИВ, ОТРОВАН, Н.Д.Н.	3	FT1	III	3 +6.1	220 221 601	5 L	E1	P001 R001		MP19		

Министарство грађевинарства, саобраћаја и инфраструктуре, Одсек за транспорт опасне робе, tor@mgsi.gov.rs

ADR цистерне		Возила на превоз у цист.	Транспортна категорија (Кôдови за ограничења за тунеле)	Посебне одредбе за превоз				Број за означавање опасности	УН број	Назив и опис
Кôд цистерне	Посебне одредбе			Комади	Роба у расутом стању	Утовар, истовар и руковање	Транспортне радње			
4.3	4.3.5, 6.8.4	9.1.1.2	1.1.3.6 (8.6)	7.2.4	7.3.3	7.5.11	8.5	5.3.2.3		3.1.2
(12)	(13)	(14)	(15)	(16)	(17)	(18)	(19)	(20)	(1)	(2)
			2 (D)	V1		CV15 CV22	S19		3225	САМОРЕАГУЈУЋА МАТЕРИЈА ТИП D, ТЕЧНА
			2 (D)	V1		CV15 CV22	S19		3226	САМОРЕАГУЈУЋА МАТЕРИЈА ТИП D, ЧВРСТА
			2 (D)	V1		CV15 CV22			3227	САМОРЕАГУЈУЋА МАТЕРИЈА ТИП E, ТЕЧНА
			2 (D)	V1		CV15 CV22			3228	САМОРЕАГУЈУЋА МАТЕРИЈА ТИП E, ЧВРСТА
		AT	2 (D)	V1		CV15 CV22		40	3229	САМОРЕАГУЈУЋА МАТЕРИЈА ТИП F, ТЕЧНА
		AT	2 (D)	V1		CV15 CV22		40	3230	САМОРЕАГУЈУЋА МАТЕРИЈА ТИП F, ЧВРСТА
			1 (B)	V8		CV15 CV20 CV21 CV22	S4 S9 S16		3231	САМОРЕАГУЈУЋА МАТЕРИЈА ТИП B, ТЕЧНА, ЧУВАНА НА КОНТРОЛИСАНОЈ ТЕМПЕРАТУРИ
			1 (B)	V8		CV15 CV20 CV21 CV22	S4 S9 S16		3232	САМОРЕАГУЈУЋА МАТЕРИЈА ТИП B, ЧВРСТА, ЧУВАНА НА КОНТРОЛИСАНОЈ ТЕМПЕРАТУРИ
			1 (D)	V8		CV15 CV20 CV21 CV22	S4 S8 S17		3233	САМОРЕАГУЈУЋА МАТЕРИЈА ТИП C, ТЕЧНА, ЧУВАНА НА КОНТРОЛИСАНОЈ ТЕМПЕРАТУРИ
			1 (D)	V8		CV15 CV20 CV21 CV22	S4 S8 S17		3234	САМОРЕАГУЈУЋА МАТЕРИЈА ТИП C, ЧВРСТА, ЧУВАНА НА КОНТРОЛИСАНОЈ ТЕМПЕРАТУРИ
			1 (D)	V8		CV15 CV21 CV22	S4 S18		3235	САМОРЕАГУЈУЋА МАТЕРИЈА ТИП D, ТЕЧНА, ЧУВАНА НА КОНТРОЛИСАНОЈ ТЕМПЕРАТУРИ
			1 (D)	V8		CV15 CV21 CV22	S4 S18		3236	САМОРЕАГУЈУЋА МАТЕРИЈА ТИП D, ЧВРСТА, ЧУВАНА НА КОНТРОЛИСАНОЈ ТЕМПЕРАТУРИ
			1 (D)	V8		CV15 CV21 CV22	S4 S19		3237	САМОРЕАГУЈУЋА МАТЕРИЈА ТИП E, ТЕЧНА, ЧУВАНА НА КОНТРОЛИСАНОЈ ТЕМПЕРАТУРИ
			1 (D)	V8		CV15 CV21 CV22	S4 S19		3238	САМОРЕАГУЈУЋА МАТЕРИЈА ТИП E, ЧВРСТА, ЧУВАНА НА КОНТРОЛИСАНОЈ ТЕМПЕРАТУРИ
		AT	1 (D)	V8		CV15 CV21 CV22	S4	40	3239	САМОРЕАГУЈУЋА МАТЕРИЈА ТИП F, ТЕЧНА, ЧУВАНА НА КОНТРОЛИСАНОЈ ТЕМПЕРАТУРИ
		AT	1 (D)	V8		CV15 CV21 CV22	S4	40	3240	САМОРЕАГУЈУЋА МАТЕРИЈА ТИП F, ЧВРСТА, ЧУВАНА НА КОНТРОЛИСАНОЈ ТЕМПЕРАТУРИ
			3 (D)			CV14	S24		3241	2-БРОМ-2-НИТРОПРОПАН-1,3-ДИОЛ
		AT	2 (D)			CV14	S24	40	3242	АЗОДИКАРБОНАМИД
SGAH	TU15 TE19	AT	2 (D/E)		VC1 VC2 AP7	CV13 CV28	S9 S19	60	3243	ЧВРСТА МАТЕРИЈА, КОЈА САДРЖИ ОТРОВНУ ТЕЧНОСТ, Н.Д.Н.
SGAV		AT	2 (E)		VC1 VC2 AP7			80	3244	ЧВРСТА МАТЕРИЈА, КОЈА САДРЖИ НАГРИЗАЈУЋУ ТЕЧНОСТ, Н.Д.Н.
			2 (E)			CV1 CV13 CV26 CV27 CV28	S17		3245	ГЕНЕТСКИ МОДИФИКОВАНИ МИКРООРГАНИЗМИ или ГЕНЕТСКИ МОДИФИКОВАНИ ОРГАНИЗМИ
			2 (E)			CV1 CV13 CV26 CV27 CV28	S17		3245	ГЕНЕТСКИ МОДИФИКОВАНИ МИКРООРГАНИЗМИ или ГЕНЕТСКИ МОДИФИКОВАНИ ОРГАНИЗМИ у дубоко расхлађеном течном азоту
L10CH	TU14 TU15 TE19 TE21	AT	1 (C/D)			CV1 CV13 CV28	S9 S14	668	3246	МЕТАНСУЛФОНИЛ-ХЛОРИД
SGAN	TU3	AT	2 (E)	V11		CV24		50	3247	НАТРИЈУМПЕРОКСОБОРАТ, БЕЗВОДНИ
L4BH	TU15	FL	2 (D/E)			CV13 CV28	S2 S19	336	3248	ЛЕК, ТЕЧАН, ЗАПАЉИВ, ОТРОВАН, Н.Д.Н.
L4BH	TU15	FL	3 (D/E)			CV13 CV28	S2	36	3248	ЛЕК, ТЕЧАН, ЗАПАЉИВ, ОТРОВАН, Н.Д.Н.

UN број	Назив и опис	Класа	Класификациони кôд	Група паковања	Лисници опасности	Посебне одредбе	Ограничене и изузете количине		Амбалажа			Прен. цист. и конт. за робу у рас. ст.	
									Упутства за паковање	Посебне одредбе за паковање	Одредбе за заједничко паковање	Упутства	Посебне одредбе
	3.1.2	2.2	2.2	2.1.1.3	5.2.2	3.3	3.4	3.5.1.2	4.1.4	4.1.4	4.1.10	4.2.5.2 7.3.2	4.2.5.3
(1)	(2)	(3a)	(3b)	(4)	(5)	(6)	(7a)	(7b)	(8)	(9a)	(9b)	(10)	(11)
3249	ЛЕК, ЧВРСТ, ОТРОВАН, Н.Д.Н.	6.1	T2	II	6.1	221 601	500 g	E4	P002		MP10	T3	TP33
3249	ЛЕК, ЧВРСТ, ОТРОВАН, Н.Д.Н.	6.1	T2	III	6.1	221 601	5 kg	E1	P002 LP02 R001		MP10	T1	TP33
3250	ХЛОРСИРЋЕТНА КИСЕЛИНА, РАСТОПЉЕНА	6.1	TC1	II	6.1 +8		0	E0				T7	TP3 TP28
3251	ИЗОСОРБИД-5-МОНОНИТРАТ	4.1	SR1	III	4.1	226 638	5 kg	E0	P409		MP2		
3252	ДИФЛУОР-МЕТАН (ГАС ЗА ХЛАЂЕЊЕ R 32)	2	2F		2.1	662	0	E0	P200		MP9	(M) T50	
3253	ДИНАТРИЈУМ-ТРИОКСИСИЛИКАТ	8	C6	III	8		5 kg	E1	P002 IBC08 LP02 R001	B3	MP10	T1	TP33
3254	ТРИБУТИЛФОСФАН	4.2	S1	I	4.2		0	E0	P400		MP2	T21	TP2 TP7
3255	terc-БУТИЛ-ХИПОХЛОРИТ	4.2	SC1	ПРЕВОЗ ЗАБРАЊЕН									
3256	ЗАГРЕЈАНА ТЕЧНОСТ, ЗАПАЉИВА, Н.Д.Н. са тачком паљења изнад 60ºC на или изнад тачке паљења и испод 100ºC	3	F2	III	3	274 560	0	E0	P099 IBC99		MP2	T3	TP3 TP29
3256	ЗАГРЕЈАНА ТЕЧНОСТ, ЗАПАЉИВА, Н.Д.Н. са тачком паљења изнад 60ºC на или изнад тачке паљења и изнад 100ºC	3	F2	III	3	274 560	0	E0	P099 IBC99		MP2	T3	TP3 TP29
3257	ЗАГРЕЈАНА ТЕЧНОСТ, Н.Д.Н. на или изнад 100ºC и испод њене тачке паљења (укључујући растопљене метале или растопљене соли, итд.), пуњена на температури изнад 190ºC	9	M9	III	9	274 643 668	0	E0	P099 IBC99			T3	TP3 TP29
3257	ЗАГРЕЈАНА ТЕЧНОСТ, Н.Д.Н. на или изнад 100ºC и испод њене тачке паљења (укључујући растопљене метале или растопљене соли, итд.), пуњена на или испод 190ºC	9	M9	III	9	274 643 668	0	E0	P099 IBC99			T3	TP3 TP29
3258	ЗАГРЕЈАНА ЧВРСТА МАТЕРИЈА, Н.Д.Н. на или изнад 240ºC	9	M10	III	9	274 643	0	E0	P099 IBC99				
3259	АМИНИ, ЧВРСТИ, НАГРИЗАЈУЋИ, Н.Д.Н. или ПОЛИАМИНИ, ЧВРСТИ, НАГРИЗАЈУЋИ, Н.Д.Н.	8	C8	I	8	274	0	E0	P002 IBC07		MP18	T6	TP33
3259	АМИНИ, ЧВРСТИ, НАГРИЗАЈУЋИ, Н.Д.Н. или ПОЛИАМИНИ, ЧВРСТИ, НАГРИЗАЈУЋИ, Н.Д.Н.	8	C8	II	8	274	1 kg	E2	P002 IBC08	B4	MP10	T3	TP33
3259	АМИНИ, ЧВРСТИ, НАГРИЗАЈУЋИ, Н.Д.Н. или ПОЛИАМИНИ, ЧВРСТИ, НАГРИЗАЈУЋИ, Н.Д.Н.	8	C8	III	8	274	5 kg	E1	P002 IBC08 LP02 R001	B3	MP10	T1	TP33
3260	НАГРИЗАЈУЋА КИСЕЛА НЕОРГАНСКА ЧВРСТА МАТЕРИЈА, Н.Д.Н	8	C2	I	8	274	0	E0	P002 IBC07		MP18	T6	TP33
3260	НАГРИЗАЈУЋА КИСЕЛА НЕОРГАНСКА ЧВРСТА МАТЕРИЈА, Н.Д.Н	8	C2	II	8	274	1 kg	E2	P002 IBC08	B4	MP10	T3	TP33
3260	НАГРИЗАЈУЋА КИСЕЛА НЕОРГАНСКА ЧВРСТА МАТЕРИЈА, Н.Д.Н	8	C2	III	8	274	5 kg	E1	P002 IBC08 LP02 R001	B3	MP10	T1	TP33
3261	НАГРИЗАЈУЋА КИСЕЛА ОРГАНСКА ЧВРСТА МАТЕРИЈА, Н.Д.Н	8	C4	I	8	274	0	E0	P002 IBC07		MP18	T6	TP33
3261	НАГРИЗАЈУЋА КИСЕЛА ОРГАНСКА ЧВРСТА МАТЕРИЈА, Н.Д.Н	8	C4	II	8	274	1 kg	E2	P002 IBC08	B4	MP10	T3	TP33
3261	НАГРИЗАЈУЋА КИСЕЛА ОРГАНСКА ЧВРСТА МАТЕРИЈА, Н.Д.Н	8	C4	III	8	274	5 kg	E1	P002 IBC08 LP02 R001	B3	MP10	T1	TP33
3262	НАГРИЗАЈУЋА БАЗНА НЕОРГАНСКА ЧВРСТА МАТЕРИЈА, Н.Д.Н	8	C6	I	8	274	0	E0	P002 IBC07		MP18	T6	TP33
3262	НАГРИЗАЈУЋА БАЗНА НЕОРГАНСКА ЧВРСТА МАТЕРИЈА, Н.Д.Н	8	C6	II	8	274	1 kg	E2	P002 IBC08	B4	MP10	T3	TP33
3262	НАГРИЗАЈУЋА БАЗНА НЕОРГАНСКА ЧВРСТА МАТЕРИЈА, Н.Д.Н	8	C6	III	8	274	5 kg	E1	P002 IBC08 LP02 R001	B3	MP10	T1	TP33
3263	НАГРИЗАЈУЋА БАЗНА ОРГАНСКА ЧВРСТА МАТЕРИЈА, Н.Д.Н	8	C8	I	8	274	0	E0	P002 IBC07		MP18	T6	TP33
3263	НАГРИЗАЈУЋА БАЗНА ОРГАНСКА ЧВРСТА МАТЕРИЈА, Н.Д.Н	8	C8	II	8	274	1 kg	E2	P002 IBC08	B4	MP10	T3	TP33
3263	НАГРИЗАЈУЋА БАЗНА ОРГАНСКА ЧВРСТА МАТЕРИЈА, Н.Д.Н	8	C8	III	8	274	5 kg	E1	P002 IBC08 LP02 R001	B3	MP10	T1	TP33

Министарство грађевинарства, саобраћаја и инфраструктуре, Одсек за транспорт опасне робе, tor@mgsi.gov.rs

ADR цистерне		Возила на превоз у цист.	Транспортна категорија (Кôдови за ограничења за тунеле)	Посебне одредбе за превоз				Број за означавање опасности	УН број	Назив и опис
Кôд цистерне	Посебне одредбе			Комади	Роба у расутом стању	Утовар, истовар и руковање	Транспортне радње			
4.3	4.3.5, 6.8.4	9.1.1.2	1.1.3.6 (8.6)	7.2.4	7.3.3	7.5.11	8.5	5.3.2.3		3.1.2
(12)	(13)	(14)	(15)	(16)	(17)	(18)	(19)	(20)	(1)	(2)
SGAH L4BH	TU15 TE19	AT	2 (D/E)			CV13 CV28	S9 S19	60	3249	ЛЕК, ЧВРСТ, ОТРОВАН, Н.Д.Н.
SGAH L4BH	TU15 TE19	AT	2 (E)		VC1 VC2 AP7	CV13 CV28	S9	60	3249	ЛЕК, ЧВРСТ, ОТРОВАН, Н.Д.Н.
L4BH	TU15 TC4 TE19	AT	0 (D/E)			CV13	S9 S19	68	3250	ХЛОРСИРЋЕТНА КИСЕЛИНА, РАСТОПЉЕНА
			3 (D)			CV14	S24		3251	ИЗОСОРБИД-5-МОНОНИТРАТ
PxBN(M)	TA4 TT9	FL	2 (B/D)			CV9 CV10 CV36	S2 S20	23	3252	ДИФЛУОР-МЕТАН (ГАС ЗА ХЛАЂЕЊЕ R 32)
SGAV		AT	3 (E)		VC1 VC2 AP7			80	3253	ДИНАТРИЈУМ-ТРИОКСИСИЛИКАТ
		AT	0 (B/E)	V1			S20	333	3254	ТРИБУТИЛФОСФАН
ПРЕВОЗ ЗАБРАЊЕН									3255	terc-БУТИЛ-ХИПОХЛОРИТ
LGAV	TU35 TE24	FL	3 (D/E)				S2	30	3256	ЗАГРЕЈАНА ТЕЧНОСТ, ЗАПАЉИВА, Н.Д.Н. са тачком паљења изнад 60ºC на или изнад тачке паљења и испод 100ºC
LGAV	TU35 TE24	FL	3 (D/E)				S2	30	3256	ЗАГРЕЈАНА ТЕЧНОСТ, ЗАПАЉИВА, Н.Д.Н. са тачком паљења изнад 60ºC на или изнад тачке паљења и изнад 100ºC
LGAV	TU35 TC7 TE6 TE14 TE18 TE24	AT	3 (D)		VC3 AP11			99	3257	ЗАГРЕЈАНА ТЕЧНОСТ, Н.Д.Н. на или изнад 100ºC и испод њене тачке паљења (укључујући растопљене метале или растопљене соли, итд.), пуњена на температури изнад 190ºC
LGAV	TU35 TC7 TE6 TE14 TE24	AT	3 (D)		VC3			99	3257	ЗАГРЕЈАНА ТЕЧНОСТ, Н.Д.Н. на или изнад 100ºC и испод њене тачке паљења (укључујући растопљене метале или растопљене соли, итд.), пуњена на или испод 190ºC
			3 (D)		VC3			99	3258	ЗАГРЕЈАНА ЧВРСТА МАТЕРИЈА, Н.Д.Н. на или изнад 240ºC
S10AN L10BH		AT	1 (E)	V10			S20	88	3259	АМИНИ, ЧВРСТИ, НАГРИЗАЈУЋИ, Н.Д.Н. или ПОЛИАМИНИ, ЧВРСТИ, НАГРИЗАЈУЋИ, Н.Д.Н.
SGAN L4BN		AT	2 (E)	V11				80	3259	АМИНИ, ЧВРСТИ, НАГРИЗАЈУЋИ, Н.Д.Н. или ПОЛИАМИНИ, ЧВРСТИ, НАГРИЗАЈУЋИ, Н.Д.Н.
SGAV L4BN		AT	3 (E)		VC1 VC2 AP7			80	3259	АМИНИ, ЧВРСТИ, НАГРИЗАЈУЋИ, Н.Д.Н. или ПОЛИАМИНИ, ЧВРСТИ, НАГРИЗАЈУЋИ, Н.Д.Н.
S10AN		AT	1 (E)	V10			S20	88	3260	НАГРИЗАЈУЋА КИСЕЛА НЕОРГАНСКА ЧВРСТА МАТЕРИЈА, Н.Д.Н
SGAN		AT	2 (E)	V11				80	3260	НАГРИЗАЈУЋА КИСЕЛА НЕОРГАНСКА ЧВРСТА МАТЕРИЈА, Н.Д.Н
SGAV		AT	3 (E)		VC1 VC2 AP7			80	3260	НАГРИЗАЈУЋА КИСЕЛА НЕОРГАНСКА ЧВРСТА МАТЕРИЈА, Н.Д.Н
S10AN L10BH		AT	1 (E)	V10			S20	88	3261	НАГРИЗАЈУЋА КИСЕЛА ОРГАНСКА ЧВРСТА МАТЕРИЈА, Н.Д.Н
SGAN L4BN		AT	2 (E)	V11				80	3261	НАГРИЗАЈУЋА КИСЕЛА ОРГАНСКА ЧВРСТА МАТЕРИЈА, Н.Д.Н
SGAV L4BN		AT	3 (E)		VC1 VC2 AP7			80	3261	НАГРИЗАЈУЋА КИСЕЛА ОРГАНСКА ЧВРСТА МАТЕРИЈА, Н.Д.Н
S10AN L10BH		AT	1 (E)	V10			S20	88	3262	НАГРИЗАЈУЋА БАЗНА НЕОРГАНСКА ЧВРСТА МАТЕРИЈА, Н.Д.Н
SGAN L4BN		AT	2 (E)	V11				80	3262	НАГРИЗАЈУЋА БАЗНА НЕОРГАНСКА ЧВРСТА МАТЕРИЈА, Н.Д.Н
SGAV L4BN		AT	3 (E)		VC1 VC2 AP7			80	3262	НАГРИЗАЈУЋА БАЗНА НЕОРГАНСКА ЧВРСТА МАТЕРИЈА, Н.Д.Н
S10AN L10BH		AT	1 (E)	V10			S20	88	3263	НАГРИЗАЈУЋА БАЗНА ОРГАНСКА ЧВРСТА МАТЕРИЈА, Н.Д.Н
SGAN L4BN		AT	2 (E)	V11				80	3263	НАГРИЗАЈУЋА БАЗНА ОРГАНСКА ЧВРСТА МАТЕРИЈА, Н.Д.Н
SGAV L4BN		AT	3 (E)		VC1 VC2 AP7			80	3263	НАГРИЗАЈУЋА БАЗНА ОРГАНСКА ЧВРСТА МАТЕРИЈА, Н.Д.Н

UN број	Назив и опис	Класа	Класификациони кôд	Група паковања	Лисјице опасности	Посебне одредбе	Ограничене и изузете количине		Амбалажа			Прен. цист. и конт. за робу у рас. ст.	
									Упутства за паковање	Посебне одредбе за паковање	Одредбе за заједничко паковање	Упутства	Посебне одредбе
	3.1.2	2.2	2.2	2.1.1.3	5.2.2	3.3	3.4	3.5.1.2	4.1.4	4.1.4	4.1.10	4.2.5.2 7.3.2	4.2.5.3
(1)	(2)	(3a)	(3b)	(4)	(5)	(6)	(7a)	(7b)	(8)	(9a)	(9b)	(10)	(11)
3264	НАГРИЗАЈУЋА КИСЕЛА НЕОРГАНСКА ТЕЧНОСТ, Н.Д.Н	8	C1	I	8	274	0	E0	P001		MP8 MP17	T14	TP2 TP27
3264	НАГРИЗАЈУЋА КИСЕЛА НЕОРГАНСКА ТЕЧНОСТ, Н.Д.Н	8	C1	II	8	274	1 L	E2	P001 IBC02		MP15	T11	TP2 TP27
3264	НАГРИЗАЈУЋА КИСЕЛА НЕОРГАНСКА ТЕЧНОСТ, Н.Д.Н	8	C1	III	8	274	5 L	E1	P001 IBC03 LP01 R001		MP19	T7	TP1 TP28
3265	НАГРИЗАЈУЋА КИСЕЛА ОРГАНСКА ТЕЧНОСТ, Н.Д.Н	8	C3	I	8	274	0	E0	P001		MP8 MP17	T14	TP2 TP27
3265	НАГРИЗАЈУЋА КИСЕЛА ОРГАНСКА ТЕЧНОСТ, Н.Д.Н	8	C3	II	8	274	1 L	E2	P001 IBC02		MP15	T11	TP2 TP27
3265	НАГРИЗАЈУЋА КИСЕЛА ОРГАНСКА ТЕЧНОСТ, Н.Д.Н	8	C3	III	8	274	5 L	E1	P001 IBC03 LP01 R001		MP19	T7	TP1 TP28
3266	НАГРИЗАЈУЋА БАЗНА НЕОРГАНСКА ТЕЧНОСТ, Н.Д.Н	8	C5	I	8	274	0	E0	P001		MP8 MP17	T14	TP2 TP27
3266	НАГРИЗАЈУЋА БАЗНА НЕОРГАНСКА ТЕЧНОСТ, Н.Д.Н	8	C5	II	8	274	1 L	E2	P001 IBC02		MP15	T11	TP2 TP27
3266	НАГРИЗАЈУЋА БАЗНА НЕОРГАНСКА ТЕЧНОСТ, Н.Д.Н	8	C5	III	8	274	5 L	E1	P001 IBC03 LP01 R001		MP19	T7	TP1 TP28
3267	НАГРИЗАЈУЋА БАЗНА ОРГАНСКА ТЕЧНОСТ, Н.Д.Н	8	C7	I	8	274	0	E0	P001		MP8 MP17	T14	TP2 TP27
3267	НАГРИЗАЈУЋА БАЗНА ОРГАНСКА ТЕЧНОСТ, Н.Д.Н	8	C7	II	8	274	1 L	E2	P001 IBC02		MP15	T11	TP2 TP27
3267	НАГРИЗАЈУЋА БАЗНА ОРГАНСКА ТЕЧНОСТ, Н.Д.Н	8	C7	III	8	274	5 L	E1	P001 IBC03 LP01 R001		MP19	T7	TP1 TP28
3268	СИГУРНОСНИ УРЕЂАЈИ, електрично иницирани	9	M5		9	280 289	0	E0	P902 LP902				
3269	КОМПЛЕТ ПОЛИЕСТЕРСКИХ СМОЛА, основна материја течна	3	F1	II	3	236 340	5 L	Види ПО 340	P302 R001				
3269	КОМПЛЕТ ПОЛИЕСТЕРСКИХ СМОЛА, основна материја течна	3	F1	III	3	236 340	5 L	Види ПО 340	P302 R001				
3270	НИТРОЦЕЛУЛОЗНИ МЕМБРАН ФИЛТЕРИ са највише 12.6% азота (рачунато на суву материју)	4.1	F1	II	4.1	237 286 403	1 kg	E2	P411		MP11		
3271	ЕТРИ, Н.Д.Н.	3	F1	II	3	274	1 L	E2	P001 IBC02 R001		MP19	T7	TP1 TP8 TP28
3271	ЕТРИ, Н.Д.Н.	3	F1	III	3	274	5 L	E1	P001 IBC03 LP01 R001		MP19	T4	TP1 TP29
3272	ЕСТРИ, Н.Д.Н.	3	F1	II	3	274 601	1 L	E2	P001 IBC02 R001		MP19	T7	TP1 TP8 TP28
3272	ЕСТРИ, Н.Д.Н.	3	F1	III	3	274 601	5 L	E1	P001 IBC03 LP01 R001		MP19	T4	TP1 TP29
3273	НИТРИЛИ, ЗАПАЉИВИ, ОТРОВНИ, Н.Д.Н.	3	FT1	I	3 +6.1	274	0	E0	P001		MP7 MP17	T14	TP2 TP27
3273	НИТРИЛИ, ЗАПАЉИВИ, ОТРОВНИ, Н.Д.Н.	3	FT1	II	3 +6.1	274	1 L	E2	P001 IBC02		MP19	T11	TP2 TP27
3274	АЛКОХОЛАТИ, РАСТВОР у алкохолу, Н.Д.Н.	3	FC	II	3 +8	274	1 L	E2	P001 IBC02		MP19		
3275	НИТРИЛИ, ОТРОВНИ, ЗАПАЉИВИ, Н.Д.Н.	6.1	TF1	I	6.1 +3	274 315	0	E5	P001		MP8 MP17	T14	TP2 TP27
3275	НИТРИЛИ, ОТРОВНИ, ЗАПАЉИВИ, Н.Д.Н.	6.1	TF1	II	6.1 +3	274	100 ml	E4	P001 IBC02		MP15	T11	TP2 TP27
3276	НИТРИЛИ, ОТРОВНИ, ТЕЧНИ, Н.Д.Н.	6.1	T1	I	6.1	274 315	0	E5	P001		MP8 MP17	T14	TP2 TP27
3276	НИТРИЛИ, ТЕЧНИ, ОТРОВНИ, Н.Д.Н.	6.1	T1	II	6.1	274	100 ml	E4	P001 IBC02		MP15	T11	TP2 TP27
3276	НИТРИЛИ, ТЕЧНИ, ОТРОВНИ, Н.Д.Н.	6.1	T1	III	6.1	274	5 L	E1	P001 IBC03 LP01 R001		MP19	T7	TP1 TP28
3277	ХЛОРФОРМИЈАТИ, ОТРОВНИ, НАГРИЗАЈУЋИ, Н.Д.Н.	6.1	TC1	II	6.1 +8	274 561	100 ml	E4	P001 IBC02		MP15	T8	TP2 TP28

Министарство грађевинарства, саобраћаја и инфраструктуре, Одсек за транспорт опасне робе, tor@mgsi.gov.rs

ADR цистерне		Возила на превоз у цист.	Транспортна категорија (Кôдови за ограничења за тунеле)	Посебне одредбе за превоз				Број за означавање опасности	UN број	Назив и опис
Кôд цистерне	Посебне одредбе			Комади	Роба у расутом стању	Утовар, истовар и руковање	Транспортне радње			
4.3	4.3.5, 6.8.4	9.1.1.2	1.1.3.6 (8.6)	7.2.4	7.3.3	7.5.11	8.5	5.3.2.3		3.1.2
(12)	(13)	(14)	(15)	(16)	(17)	(18)	(19)	(20)	(1)	(2)
L10BH		AT	1 (E)				S20	88	3264	НАГРИЗАЈУЋА КИСЕЛА НЕОРГАНСКА ТЕЧНОСТ, Н.Д.Н
L4BN	TU42	AT	2 (E)					80	3264	НАГРИЗАЈУЋА КИСЕЛА НЕОРГАНСКА ТЕЧНОСТ, Н.Д.Н
L4BN	TU42	AT	3 (E)	V12				80	3264	НАГРИЗАЈУЋА КИСЕЛА НЕОРГАНСКА ТЕЧНОСТ, Н.Д.Н
L10BH		AT	1 (E)				S20	88	3265	НАГРИЗАЈУЋА КИСЕЛА ОРГАНСКА ТЕЧНОСТ, Н.Д.Н
L4BN		AT	2 (E)					80	3265	НАГРИЗАЈУЋА КИСЕЛА ОРГАНСКА ТЕЧНОСТ, Н.Д.Н
L4BN		AT	3 (E)	V12				80	3265	НАГРИЗАЈУЋА КИСЕЛА ОРГАНСКА ТЕЧНОСТ, Н.Д.Н
L10BH		AT	1 (E)				S20	88	3266	НАГРИЗАЈУЋА БАЗНА НЕОРГАНСКА ТЕЧНОСТ, Н.Д.Н
L4BN	TU42	AT	2 (E)					80	3266	НАГРИЗАЈУЋА БАЗНА НЕОРГАНСКА ТЕЧНОСТ, Н.Д.Н
L4BN	TU42	AT	3 (E)	V12				80	3266	НАГРИЗАЈУЋА БАЗНА НЕОРГАНСКА ТЕЧНОСТ, Н.Д.Н
L10BH		AT	1 (E)				S20	88	3267	НАГРИЗАЈУЋА БАЗНА ОРГАНСКА ТЕЧНОСТ, Н.Д.Н
L4BN		AT	2 (E)					80	3267	НАГРИЗАЈУЋА БАЗНА ОРГАНСКА ТЕЧНОСТ, Н.Д.Н
L4BN		AT	3 (E)	V12				80	3267	НАГРИЗАЈУЋА БАЗНА ОРГАНСКА ТЕЧНОСТ, Н.Д.Н
			4 (E)						3268	СИГУРНОСНИ УРЕЂАЈИ, електрично иницирани
			2 (E)				S2 S20		3269	КОМПЛЕТ ПОЛИЕСТЕРСКИХ СМОЛА, основна материја течна
			3 (E)				S2		3269	КОМПЛЕТ ПОЛИЕСТЕРСКИХ СМОЛА, основна материја течна
			2 (E)						3270	НИТРОЦЕЛУЛОЗНИ МЕМБРАН ФИЛТЕРИ са највише 12.6% азота (рачунато на суву материју)
LGBF		FL	2 (D/E)				S2 S20	33	3271	ЕТРИ, Н.Д.Н.
LGBF		FL	3 (D/E)	V12			S2	30	3271	ЕТРИ, Н.Д.Н.
LGBF		FL	2 (D/E)				S2 S20	33	3272	ЕСТРИ, Н.Д.Н.
LGBF		FL	3 (D/E)	V12			S2	30	3272	ЕСТРИ, Н.Д.Н.
L10CH	TU14 TU15 TE21	FL	1 (C/E)			CV13 CV28	S2 S22	336	3273	НИТРИЛИ, ЗАПАЉИВИ, ОТРОВНИ, Н.Д.Н.
L4BH	TU15	FL	2 (D/E)			CV13 CV28	S2 S22	336	3273	НИТРИЛИ, ЗАПАЉИВИ, ОТРОВНИ, Н.Д.Н.
L4BH		FL	2 (D/E)				S2 S20	338	3274	АЛКОХОЛАТИ, РАСТВОР у алкохолу, Н.Д.Н.
L10CH	TU14 TU15 TE19 TE21	FL	1 (C/D)			CV1 CV13 CV28	S2 S9 S14	663	3275	НИТРИЛИ, ОТРОВНИ, ЗАПАЉИВИ, Н.Д.Н.
L4BH	TU15 TE19	FL	2 (D/E)			CV13 CV28	S2 S9 S19	63	3275	НИТРИЛИ, ОТРОВНИ, ЗАПАЉИВИ, Н.Д.Н.
L10CH	TU14 TU15 TE19 TE21	AT	1 (C/E)			CV1 CV13 CV28	S9 S14	66	3276	НИТРИЛИ, ОТРОВНИ, ТЕЧНИ, Н.Д.Н.
L4BH	TU15 TE19	AT	2 (D/E)			CV13 CV28	S9 S19	60	3276	НИТРИЛИ, ТЕЧНИ, ОТРОВНИ, Н.Д.Н.
L4BH	TU15 TE19	AT	2 (E)	V12		CV13 CV28	S9	60	3276	НИТРИЛИ, ТЕЧНИ, ОТРОВНИ, Н.Д.Н.
L4BH	TU15 TE19	AT	2 (D/E)			CV13 CV28	S9 S19	68	3277	ХЛОРФОРМИЈАТИ, ОТРОВНИ, НАГРИЗАЈУЋИ, Н.Д.Н.

UN број	Назив и опис	Класа	Класификациони кôд	Група паковања	Лисници опасности	Посебне одредбе	Ограничене изузете количине		Амбалажа			Прен. цист. и конт. за робу у рас. ст.	
									Упутства за паковање	Посебне одредбе за паковање	Одредбе за заједничко паковање	Упутства	Посебне одредбе
	3.1.2	2.2	2.2	2.1.1.3	5.2.2	3.3	3.4	3.5.1.2	4.1.4	4.1.4	4.1.10	4.2.5.2 7.3.2	4.2.5.3
(1)	(2)	(3a)	(3b)	(4)	(5)	(6)	(7a)	(7b)	(8)	(9a)	(9b)	(10)	(11)
3278	ОРГАНОФОСФОРНО ЈЕДИЊЕЊЕ, ТЕЧНО ОТРОВНО, Н.Д.Н.	6.1	T1	I	6.1	43 274 315	0	E5	P001		MP8 MP17	T14	TP2 TP27
3278	ОРГАНОФОСФОРНО ЈЕДИЊЕЊЕ, ОТРОВНО, ТЕЧНО, Н.Д.Н.	6.1	T1	II	6.1	43 274	100 ml	E4	P001 IBC02		MP15	T11	TP2 TP27
3278	ОРГАНОФОСФОРНО ЈЕДИЊЕЊЕ, ОТРОВНО, ТЕЧНО, Н.Д.Н.	6.1	T1	III	6.1	43 274	5 L	E1	P001 IBC03 LP01 R001		MP19	T7	TP1 TP28
3279	ОРГАНОФОСФОРНО ЈЕДИЊЕЊЕ, ОТРОВНО, ЗАПАЉИВО, Н.Д.Н.	6.1	TF1	I	6.1 +3	43 274 315	0	E5	P001		MP8 MP17	T14	TP2 TP27
3279	ОРГАНОФОСФОРНО ЈЕДИЊЕЊЕ, ОТРОВНО, ЗАПАЉИВО, Н.Д.Н.	6.1	TF1	II	6.1 +3	43 274	100 ml	E4	P001		MP15	T11	TP2 TP27
3280	ОРГАНОАРСЕНОВО ЈЕДИЊЕЊЕ, ТЕЧНО, Н.Д.Н.	6.1	T3	I	6.1	274 315	0	E5	P001		MP8 MP17	T14	TP2 TP27
3280	ОРГАНОАРСЕНОВО ЈЕДИЊЕЊЕ, ТЕЧНО, Н.Д.Н.	6.1	T3	II	6.1	274	100 ml	E4	P001 IBC02		MP15	T11	TP2 TP27
3280	ОРГАНОАРСЕНОВО ЈЕДИЊЕЊЕ, ТЕЧНО, Н.Д.Н.	6.1	T3	III	6.1	274	5 L	E1	P001 IBC03 LP01 R001		MP19	T7	TP1 TP28
3281	КАРБОНИЛИ МЕТАЛА ТЕЧНИ, Н.Д.Н	6.1	T3	I	6.1	274 315 562	0	E5	P601		MP8 MP17	T14	TP2 TP27
3281	КАРБОНИЛИ МЕТАЛА ТЕЧНИ, Н.Д.Н	6.1	T3	II	6.1	274 562	100 ml	E4	P001 IBC02		MP15	T11	TP2 TP27
3281	КАРБОНИЛИ МЕТАЛА ТЕЧНИ, Н.Д.Н	6.1	T3	III	6.1	274 562	5 L	E1	P001 IBC03 LP01 R001		MP19	T7	TP1 TP28
3282	ОРГАНОМЕТАЛНО ЈЕДИЊЕЊЕ, ТЕЧНО ОТРОВНО, Н.Д.Н.	6.1	T3	I	6.1	274 562	0	E5	P001		MP8 MP17	T14	TP2 TP27
3282	ОРГАНОМЕТАЛНО ЈЕДИЊЕЊЕ, ТЕЧНО ОТРОВНО, Н.Д.Н.	6.1	T3	II	6.1	274 562	100 ml	E4	P001 IBC02		MP15	T11	TP2 TP27
3282	ОРГАНОМЕТАЛНО ЈЕДИЊЕЊЕ, ТЕЧНО ОТРОВНО, Н.Д.Н.	6.1	T3	III	6.1	274 562	5 L	E1	P001 IBC03 LP01 R001		MP19	T7	TP1 TP28
3283	ЈЕДИЊЕЊЕ СЕЛЕНА, ЧВРСТО, Н.Д.Н.	6.1	T5	I	6.1	274 563	0	E5	P002 IBC07		MP18	T6	TP33
3283	ЈЕДИЊЕЊЕ СЕЛЕНА, ЧВРСТО, Н.Д.Н.	6.1	T5	II	6.1	274 563	500 g	E4	P002 IBC08	B4	MP10	T3	TP33
3283	ЈЕДИЊЕЊЕ СЕЛЕНА, ЧВРСТО, Н.Д.Н.	6.1	T5	III	6.1	274 563	5 kg	E1	P002 IBC08 LP02 R001	B3	MP10	T1	TP33
3284	ЈЕДИЊЕЊЕ ТЕЛУРА, Н.Д.Н.	6.1	T5	I	6.1	274	0	E5	P002 IBC07		MP18	T6	TP33
3284	ЈЕДИЊЕЊЕ ТЕЛУРА, Н.Д.Н.	6.1	T5	II	6.1	274	500 g	E4	P002 IBC08	B4	MP10	T3	TP33
3284	ЈЕДИЊЕЊЕ ТЕЛУРА, Н.Д.Н.	6.1	T5	III	6.1	274	5 kg	E1	P002 IBC08 LP02 R001	B3	MP10	T1	TP33
3285	ЈЕДИЊЕЊЕ ВАНАДИЈУМА, Н.Д.Н.	6.1	T5	I	6.1	274 564	0	E5	P002 IBC07		MP18	T6	TP33
3285	ЈЕДИЊЕЊЕ ВАНАДИЈУМА, Н.Д.Н.	6.1	T5	II	6.1	274 564	500 g	E4	P002 IBC08	B4	MP10	T3	TP33
3285	ЈЕДИЊЕЊЕ ВАНАДИЈУМА, Н.Д.Н.	6.1	T5	III	6.1	274 564	5 kg	E1	P002 IBC08 LP02 R001	B3	MP10	T1	TP33
3286	ЗАПАЉИВА ТЕЧНОСТ, ОТРОВНА, НАГРИЗАЈУЋА, Н.Д.Н.	3	FTC	I	3 +6.1 +8	274	0	E0	P001		MP7 MP17	T14	TP2 TP27
3286	ЗАПАЉИВА ТЕЧНОСТ, ОТРОВНА, НАГРИЗАЈУЋА, Н.Д.Н.	3	FTC	II	3 +6.1 +8	274	1 L	E2	P001 IBC02		MP19	T11	TP2 TP27
3287	ОТРОВНА НЕОРГАНСКА ТЕЧНОСТ, Н.Д.Н.	6.1	T4	I	6.1	274 315	0	E5	P001		MP8 MP17	T14	TP2 TP27

ADR цистерне		Возила на превоз у цист.	Транспортна категорија (Кôдови за ограничења за тунеле)	Посебне одредбе за превоз				Број за означавање опасности	УН број	Назив и опис
Кôд цистерне	Посебне одредбе			Комади	Роба у расутом стању	Утовар, истовар и руковање	Транспортне радње			
4.3	4.3.5, 6.8.4	9.1.1.2	1.1.3.6 (8.6)	7.2.4	7.3.3	7.5.11	8.5	5.3.2.3		3.1.2
(12)	(13)	(14)	(15)	(16)	(17)	(18)	(19)	(20)	(1)	(2)
L10CH	TU14 TU15 TE19 TE21	AT	1 (C/E)			CV1 CV13 CV28	S9 S14	66	3278	ОРГАНОФОСФОРНО ЈЕДИЊЕЊЕ, ТЕЧНО ОТРОВНО, Н.Д.Н.
L4BH	TU15 TE19	AT	2 (D/E)			CV13 CV28	S9 S19	60	3278	ОРГАНОФОСФОРНО ЈЕДИЊЕЊЕ, ОТРОВНО, ТЕЧНО, Н.Д.Н.
L4BH	TU15 TE19	AT	2 (E)	V12		CV13 CV28	S9	60	3278	ОРГАНОФОСФОРНО ЈЕДИЊЕЊЕ, ОТРОВНО, ТЕЧНО, Н.Д.Н.
L10CH	TU14 TU15 TE19 TE21	FL	1 (C/D)			CV1 CV13 CV28	S2 S9 S14	663	3279	ОРГАНОФОСФОРНО ЈЕДИЊЕЊЕ, ОТРОВНО, ЗАПАЉИВО, Н.Д.Н.
L4BH	TU15 TE19	FL	2 (D/E)			CV13 CV28	S2 S9 S19	63	3279	ОРГАНОФОСФОРНО ЈЕДИЊЕЊЕ, ОТРОВНО, ЗАПАЉИВО, Н.Д.Н.
L10CH	TU14 TU15 TE19 TE21	AT	1 (C/E)			CV1 CV13 CV28	S9 S14	66	3280	ОРГАНОАРСЕНОВО ЈЕДИЊЕЊЕ, ТЕЧНО, Н.Д.Н.
L4BH	TU15 TE19	AT	2 (D/E)			CV13 CV28	S9 S19	60	3280	ОРГАНОАРСЕНОВО ЈЕДИЊЕЊЕ, ТЕЧНО, Н.Д.Н.
L4BH	TU15 TE19	AT	2 (E)	V12		CV13 CV28	S9	60	3280	ОРГАНОАРСЕНОВО ЈЕДИЊЕЊЕ, ТЕЧНО, Н.Д.Н.
L10CH	TU14 TU15 TE19 TE21	AT	1 (C/E)			CV1 CV13 CV28	S9 S14	66	3281	КАРБОНИЛИ МЕТАЛА ТЕЧНИ, Н.Д.Н
L4BH	TU15 TE19	AT	2 (D/E)			CV13 CV28	S9 S19	60	3281	КАРБОНИЛИ МЕТАЛА ТЕЧНИ, Н.Д.Н
L4BH	TU15 TE19	AT	2 (E)	V12		CV13 CV28	S9	60	3281	КАРБОНИЛИ МЕТАЛА ТЕЧНИ, Н.Д.Н
L10CH	TU14 TU15 TE19 TE21	AT	1 (C/E)			CV1 CV13 CV28	S9 S14	66	3282	ОРГАНОМЕТАЛНО ЈЕДИЊЕЊЕ, ТЕЧНО ОТРОВНО, Н.Д.Н.
L4BH	TU15 TE19	AT	2 (D/E)			CV13 CV28	S9 S19	60	3282	ОРГАНОМЕТАЛНО ЈЕДИЊЕЊЕ, ТЕЧНО ОТРОВНО, Н.Д.Н.
L4BH	TU15 TE19	AT	2 (E)	V12		CV13 CV28	S9	60	3282	ОРГАНОМЕТАЛНО ЈЕДИЊЕЊЕ, ТЕЧНО ОТРОВНО, Н.Д.Н.
S10AH L10CH	TU14 TU15 TE19 TE21	AT	1 (C/E)	V10		CV1 CV13 CV28	S9 S14	66	3283	ЈЕДИЊЕЊЕ СЕЛЕНА, ЧВРСТО, Н.Д.Н.
SGAH L4BH	TU15 TE19	AT	2 (D/E)	V11		CV13 CV28	S9 S19	60	3283	ЈЕДИЊЕЊЕ СЕЛЕНА, ЧВРСТО, Н.Д.Н.
SGAH L4BH	TU15 TE19	AT	2 (E)		VC1 VC2 AP7	CV13 CV28	S9	60	3283	ЈЕДИЊЕЊЕ СЕЛЕНА, ЧВРСТО, Н.Д.Н.
S10AH L10CH	TU14 TU15 TE19 TE21	AT	1 (C/E)	V10		CV1 CV13 CV28	S9 S14	66	3284	ЈЕДИЊЕЊЕ ТЕЛУРА, Н.Д.Н.
SGAH L4BH	TU15 TE19	AT	2 (D/E)	V11		CV13 CV28	S9 S19	60	3284	ЈЕДИЊЕЊЕ ТЕЛУРА, Н.Д.Н.
SGAH L4BH	TU15 TE19	AT	2 (E)		VC1 VC2 AP7	CV13 CV28	S9	60	3284	ЈЕДИЊЕЊЕ ТЕЛУРА, Н.Д.Н.
S10AH L10CH	TU14 TU15 TE19 TE21	AT	1 (C/E)	V10		CV1 CV13 CV28	S9 S14	66	3285	ЈЕДИЊЕЊЕ ВАНАДИЈУМА, Н.Д.Н.
SGAH L4BH	TU15 TE19	AT	2 (D/E)	V11		CV13 CV28	S9 S19	60	3285	ЈЕДИЊЕЊЕ ВАНАДИЈУМА, Н.Д.Н.
SGAH L4BH	TU15 TE19	AT	2 (E)		VC1 VC2 AP7	CV13 CV28	S9	60	3285	ЈЕДИЊЕЊЕ ВАНАДИЈУМА, Н.Д.Н.
L10CH	TU14 TU15 TE21	FL	1 (C/E)			CV13 CV28	S2 S22	368	3286	ЗАПАЉИВА ТЕЧНОСТ, ОТРОВНА, НАГРИЗАЈУЋА, Н.Д.Н.
L4BH	TU15	FL	2 (D/E)			CV13 CV28	S2 S22	368	3286	ЗАПАЉИВА ТЕЧНОСТ, ОТРОВНА, НАГРИЗАЈУЋА, Н.Д.Н.
L10CH	TU14 TU15 TE19 TE21	AT	1 (C/E)			CV1 CV13 CV28	S9 S14	66	3287	ОТРОВНА НЕОРГАНСКА ТЕЧНОСТ, Н.Д.Н.

UN број	Назив и опис	Класа	Класи-фикациони кôд	Група паковања	Додатне опасности	Посебне одредбе	Ограничене количине		Амбалажа			Пренос. цист. и конт. за робу у рас. ст.	
									Упутства за паковање	Посебне одредбе за паковање	Одредбе за заједничко паковање	Упутства	Посебне одредбе
	3.1.2	2.2	2.2	2.1.1.3	5.2.2	3.3	3.4	3.5.1.2	4.1.4	4.1.4	4.1.10	4.2.5.2 7.3.2	4.2.5.3
(1)	(2)	(3a)	(3b)	(4)	(5)	(6)	(7a)	(7b)	(8)	(9a)	(9b)	(10)	(11)
3287	ОТРОВНА НЕОРГАНСКА ТЕЧНОСТ, Н.Д.Н.	6.1	T4	II	6.1	274	100 ml	E4	P001 IBC02		MP15	T11	TP2 TP27
3287	ОТРОВНА НЕОРГАНСКА ТЕЧНОСТ, Н.Д.Н.	6.1	T4	III	6.1	274	5 L	E1	P001 IBC03 LP01 R001		MP19	T7	TP1 TP28
3288	ОТРОВНА НЕОРГАНСКА ЧВРСТА МАТЕРИЈА, Н.Д.Н.	6.1	T5	I	6.1	274	0	E5	P002 IBC07		MP18	T6	TP33
3288	ОТРОВНА НЕОРГАНСКА ЧВРСТА МАТЕРИЈА, Н.Д.Н.	6.1	T5	II	6.1	274	500 g	E4	P002 IBC08	B4	MP10	T3	TP33
3288	ОТРОВНА НЕОРГАНСКА ЧВРСТА МАТЕРИЈА, Н.Д.Н.	6.1	T5	III	6.1	274	5 kg	E1	P002 IBC08 LP02 R001	B3	MP10	T1	TP33
3289	ОТРОВНА НЕОРГАНСКА ТЕЧНОСТ, НАГРИЗАЈУЋА, Н.Д.Н.	6.1	TC3	I	6.1 +8	274 315	0	E5	P001		MP8 MP17	T14	TP2 TP27
3289	ОТРОВНА НЕОРГАНСКА ТЕЧНОСТ, НАГРИЗАЈУЋА, Н.Д.Н.	6.1	TC3	II	6.1 +8	274	100 ml	E4	P001 IBC02		MP15	T11	TP2 TP27
3290	ОТРОВНА НЕОРГАНСКА ЧВРСТА МАТЕРИЈА, НАГРИЗАЈУЋА, Н.Д.Н.	6.1	TC4	I	6.1 +8	274	0	E5	P002 IBC05		MP18	T6	TP33
3290	ОТРОВНА НЕОРГАНСКА ЧВРСТА МАТЕРИЈА, НАГРИЗАЈУЋА, Н.Д.Н.	6.1	TC4	II	6.1 +8	274	500 g	E4	P002 IBC06		MP10	T3	TP33
3291	КЛИНИЧКИ ОТПАД, БЕЗ ТЕХНИЧКИХ ПОДАТАКА, Н.Д.Н. или (БИО)МЕДИЦИНСКИ ОТПАД, Н.Д.Н. или ДЕФИНИСАН МЕДИЦИНСКИ ОТПАД, Н.Д.Н.	6.2	I3		6.2	565	0	E0	P621 IBC620 LP621		MP6	BK2	
3291	КЛИНИЧКИ ОТПАД, БЕЗ ТЕХНИЧКИХ ПОДАТАКА, Н.Д.Н. или (БИО)МЕДИЦИНСКИ ОТПАД, Н.Д.Н. или ДЕФИНИСАН МЕДИЦИНСКИ ОТПАД, Н.Д.Н. у дубоко расхлађеном течном азоту	6.2	I3		6.2 +2.2	565	0	E0	P621 IBC620 LP621		MP6		
3292	БАТЕРИЈЕ, КОЈЕ САДРЖЕ МЕТАЛНИ НАТРИЈУМ ИЛИ ЛЕГУРУ НАТРИЈУМА или ЋЕЛИЈЕ, КОЈЕ САДРЖЕ МЕТАЛНИ НАТРИЈУМ ИЛИ ЛЕГУРУ НАТРИЈУМА	4.3	W3		4.3	239 295 401	0	E0	P408				
3293	ХИДРАЗИН, ВОДЕНИ РАСТВОР са највише 37% (масених) хидразина	6.1	T4	III	6.1	566	5 L	E1	P001 IBC03 LP01 R001		MP19	T4	TP1
3294	ЦИЈАНОВОДОНИК, АЛКОХОЛНИ РАСТВОР, са највише 45% (масених) цијановодоника	6.1	TF1	I	6.1 +3	610	0	E0	P601		MP8 MP17	T14	TP2
3295	УГЉОВОДОНИЦИ, ТЕЧНИ, Н.Д.Н.	3	F1	I	3		500 ml	E3	P001		MP7 MP17	T11	TP1 TP8 TP28
3295	УГЉОВОДОНИЦИ, ТЕЧНИ, Н.Д.Н. (притисак паре на 50ºC већи од 110 kPa)	3	F1	II	3	640C	1 L	E2	P001		MP19	T7	TP1 TP8 TP28
3295	УГЉОВОДОНИЦИ, ТЕЧНИ, Н.Д.Н. (притисак паре на 50ºC највише 110 kPa)	3	F1	II	3	640D	1 L	E2	P001 IBC02 R001		MP19	T7	TP1 TP8 TP28
3295	УГЉОВОДОНИЦИ, ТЕЧНИ, Н.Д.Н.	3	F1	III	3		5 L	E1	P001 IBC03 LP01 R001		MP19	T4	TP1 TP29
3296	ХЕПТАФЛУОР-ПРОПАН (ГАС ЗА ХЛАЂЕЊЕ R 227)	2	2A		2.2	662	120 ml	E1	P200		MP9	(M) T50	
3297	ЕТИЛЕНОКСИД И (ХЛОРТЕТРАФЛУОР) ЕТАН, СМЕША са највише 8,8% етилен-оксида	2	2A		2.2	392 662	120 ml	E1	P200		MP9	(M) T50	
3298	ЕТИЛЕНОКСИД И (ПЕНТА-ФЛУОР)ЕТАН, СМЕША са највише 7,9% етилен-оксида	2	2A		2.2	392 662	120 ml	E1	P200		MP9	(M) T50	
3299	ЕТИЛЕНОКСИД И (ТЕТРАФЛУОР) ЕТАН, СМЕША са највише 5,6% етилен-оксида	2	2A		2.2	392 662	120 ml	E1	P200		MP9	(M) T50	
3300	ЕТИЛЕНОКСИД И УГЉЕНДИОКСИД, СМЕША са више од 87% етилен-оксида	2	2TF		2.3 +2.1		0	E0	P200		MP9	(M)	
3301	НАГРИЗАЈУЋА ТЕЧНОСТ, САМОЗАГРЕВАЈУЋА, Н.Д.Н.	8	CS1	I	8 +4.2	274	0	E0	P001		MP8 MP17		
3301	НАГРИЗАЈУЋА ТЕЧНОСТ, САМОЗАГРЕВАЈУЋА, Н.Д.Н.	8	CS1	II	8 +4.2	274	0	E2	P001		MP15		

Министарство грађевинарства, саобраћаја и инфраструктуре, Одсек за транспорт опасне робе, tor@mgsi.gov.rs

ADR цистерне		Возила на превоз у цист.	Транспортна категорија (Кôдови за ограничења за тунеле)	Посебне одредбе за превоз				Број за означавање опасности	УН број	Назив и опис
Кôд цистерне	Посебне одредбе			Комади	Роба у расутом стању	Утовар, истовар и руковање	Транспортне радње			
4.3	4.3.5, 6.8.4	9.1.1.2	1.1.3.6 (8.6)	7.2.4	7.3.3	7.5.11	8.5	5.3.2.3		3.1.2
(12)	(13)	(14)	(15)	(16)	(17)	(18)	(19)	(20)	(1)	(2)
L4BH	TU15 TE19	AT	2 (D/E)			CV13 CV28	S9 S19	60	3287	ОТРОВНА НЕОРГАНСКА ТЕЧНОСТ, Н.Д.Н.
L4BH	TU15 TE19	AT	2 (E)	V12		CV13 CV28	S9	60	3287	ОТРОВНА НЕОРГАНСКА ТЕЧНОСТ, Н.Д.Н.
S10AH L10CH	TU14 TU15 TE19 TE21	AT	1 (C/E)	V10		CV1 CV13 CV28	S9 S14	66	3288	ОТРОВНА НЕОРГАНСКА ЧВРСТА МАТЕРИЈА, Н.Д.Н.
SGAH L4BH	TU15 TE19	AT	2 (D/E)	V11		CV13 CV28	S9 S19	60	3288	ОТРОВНА НЕОРГАНСКА ЧВРСТА МАТЕРИЈА, Н.Д.Н.
SGAH L4BH	TU15 TE19	AT	2 (E)		VC1 VC2 AP7	CV13 CV28	S9	60	3288	ОТРОВНА НЕОРГАНСКА ЧВРСТА МАТЕРИЈА, Н.Д.Н.
L10CH	TU14 TU15 TE19 TE21	AT	1 (C/E)			CV1 CV13 CV28	S9 S14	668	3289	ОТРОВНА НЕОРГАНСКА ТЕЧНОСТ, НАГРИЗАЈУЋА, Н.Д.Н.
L4BH	TU15 TE19	AT	2 (D/E)			CV13 CV28	S9 S19	68	3289	ОТРОВНА НЕОРГАНСКА ТЕЧНОСТ, НАГРИЗАЈУЋА, Н.Д.Н.
S10AH L10CH	TU15 TE19	AT	1 (C/E)	V10		CV1 CV13 CV28	S9 S14	668	3290	ОТРОВНА НЕОРГАНСКА ЧВРСТА МАТЕРИЈА, НАГРИЗАЈУЋА, Н.Д.Н.
SGAH L4BH	TU15 TE19	AT	2 (D/E)	V11		CV13 CV28	S9 S19	68	3290	ОТРОВНА НЕОРГАНСКА ЧВРСТА МАТЕРИЈА, НАГРИЗАЈУЋА, Н.Д.Н.
S4AH L4BH	TU15 TE19	AT	2 (-)	V1	VC3	CV13 CV25 CV28	S3	606	3291	КЛИНИЧКИ ОТПАД, БЕЗ ТЕХНИЧКИХ ПОДАТАКА, Н.Д.Н. или (БИО)МЕДИЦИНСКИ ОТПАД, Н.Д.Н. или ДЕФИНИСАН МЕДИЦИНСКИ ОТПАД, Н.Д.Н.
			2 (-)	V1		CV13 CV25 CV28	S3		3291	КЛИНИЧКИ ОТПАД, БЕЗ ТЕХНИЧКИХ ПОДАТАКА, Н.Д.Н. или (БИО)МЕДИЦИНСКИ ОТПАД, Н.Д.Н. или ДЕФИНИСАН МЕДИЦИНСКИ ОТПАД, Н.Д.Н. у дубоко расхлађеном течном азоту
			2 (E)	V1		CV23			3292	БАТЕРИЈЕ, КОЈЕ САДРЖЕ МЕТАЛНИ НАТРИЈУМ ИЛИ ЛЕГУРУ НАТРИЈУМА или ЋЕЛИЈЕ, КОЈЕ САДРЖЕ МЕТАЛНИ НАТРИЈУМ ИЛИ ЛЕГУРУ НАТРИЈУМА
L4BH	TU15 TE19	AT	2 (E)	V12		CV13 CV28	S9	60	3293	ХИДРАЗИН, ВОДЕНИ РАСТВОР са највише 37% (масених) хидразина
L15DH(+)	TU14 TU15 TE19 TE21	FL	0 (C/D)			CV1 CV13 CV28	S2 S9 S14	663	3294	ЦИЈАНОВОДОНИК, АЛКОХОЛНИ РАСТВОР, са највише 45% (масених) цијановодоника
L4BN		FL	1 (D/E)				S2 S20	33	3295	УГЉОВОДОНИЦИ, ТЕЧНИ, Н.Д.Н.
L1.5BN		FL	2 (D/E)				S2 S20	33	3295	УГЉОВОДОНИЦИ, ТЕЧНИ, Н.Д.Н. (притисак паре на 50ºC већи од 110 kPa)
LGBF		FL	2 (D/E)				S2 S20	33	3295	УГЉОВОДОНИЦИ, ТЕЧНИ, Н.Д.Н. (притисак паре на 50ºC највише 110 kPa)
LGBF		FL	3 (D/E)	V12			S2	30	3295	УГЉОВОДОНИЦИ, ТЕЧНИ, Н.Д.Н.
PxBN(M)	TA4 TT9	AT	3 (C/E)			CV9 CV10 CV36		20	3296	ХЕПТАФЛУОР-ПРОПАН (ГАС ЗА ХЛАЂЕЊЕ R 227)
PxBN(M)	TA4 TT9	AT	3 (C/E)			CV9 CV10 CV36		20	3297	ЕТИЛЕНОКСИД И (ХЛОРТЕТРАФЛУОР) ЕТАН, СМЕША са највише 8,8% етилен-оксида
PxBN(M)	TA4 TT9	AT	3 (C/E)			CV9 CV10 CV36		20	3298	ЕТИЛЕНОКСИД И (ПЕНТА-ФЛУОР)ЕТАН, СМЕША са највише 7,9% етилен-оксида
PxBN(M)	TA4 TT9	AT	3 (C/E)			CV9 CV10 CV36		20	3299	ЕТИЛЕНОКСИД И (ТЕТРАФЛУОР) ЕТАН, СМЕША са највише 5,6% етилен-оксида
PxBH(M)	TA4 TT9	FL	1 (B/D)			CV9 CV10 CV36	S2 S14	263	3300	ЕТИЛЕНОКСИД И УГЉЕНДИОКСИД, СМЕША са више од 87% етилен-оксида
L10BH		AT	1 (E)				S14	884	3301	НАГРИЗАЈУЋА ТЕЧНОСТ, САМОЗАГРЕВАЈУЋА, Н.Д.Н.
L4BN		AT	2 (E)					84	3301	НАГРИЗАЈУЋА ТЕЧНОСТ, САМОЗАГРЕВАЈУЋА, Н.Д.Н.

UN број	Назив и опис	Класа	Класи-фикациони кôд	Група паковања	Главна опасност	Посебне одредбе	Ограничене количине		Амбалажа			Пренос. цист. и конт. за робу у рас. ст.	
									Упутства за паковање	Посебне одредбе за паковање	Одредбе за заједничко паковање	Упутства	Посебне одредбе
	3.1.2	2.2	2.2	2.1.1.3	5.2.2	3.3	3.4	3.5.1.2	4.1.4	4.1.4	4.1.10	4.2.5.2 7.3.2	4.2.5.3
(1)	(2)	(3a)	(3b)	(4)	(5)	(6)	(7a)	(7b)	(8)	(9a)	(9b)	(10)	(11)
3302	2-ДИМЕТИЛАМИНО-ЕТИЛАКРИЛАТ, СТАБИЛИЗОВАН	6.1	T1	II	6.1	386 676	100 ml	E4	P001 IBC02		MP15	T7	TP2
3303	КОМПРИМОВАН ГАС, ОТРОВАН, ОКСИДАЦИОНИ, Н.Д.Н.	2	1TO		2.3 +5.1	274	0	E0	P200		MP9	(M)	
3304	КОМПРИМОВАН ГАС, ОТРОВАН, НАГРИЗАЈУЋИ, Н.Д.Н.	2	1TC		2.3 +8	274	0	E0	P200		MP9	(M)	
3305	КОМПРИМОВАН ГАС, ОТРОВАН, ЗАПАЉИВ, НАГРИЗАЈУЋИ, Н.Д.Н.	2	1TFC		2.3 +2.1 +8	274	0	E0	P200		MP9	(M)	
3306	КОМПРИМОВАН ГАС, ОТРОВАН, ОКСИДАЦИОНИ, НАГРИЗАЈУЋИ, Н.Д.Н.	2	1TOC		2.3 +5.1 +8	274	0	E0	P200		MP9	(M)	
3307	ТЕЧАН ГАС, ОТРОВАН, ОКСИДАЦИОНИ, Н.Д.Н.	2	2TO		2.3 +5.1	274	0	E0	P200		MP9	(M)	
3308	ТЕЧАН ГАС, ОТРОВАН, НАГРИЗАЈУЋИ, Н.Д.Н.	2	2TC		2.3 +8	274	0	E0	P200		MP9	(M)	
3309	ТЕЧАН ГАС, ОТРОВАН, ЗАПАЉИВ, НАГРИЗАЈУЋИ, Н.Д.Н.	2	2TFC		2.3 +2.1 +8	274	0	E0	P200		MP9	(M)	
3310	ТЕЧАН ГАС, ОТРОВАН, ОКСИДАЦИОНИ, НАГРИЗАЈУЋИ, Н.Д.Н.	2	2TOC		2.3 +5.1 +8	274	0	E0	P200		MP9	(M)	
3311	ГАС, ДУБОКО РАСХЛАЂЕН, ТЕЧАН, ОКСИДАЦИОНИ, Н.Д.Н.	2	3O		2.2 +5.1	274	0	E0	P203		MP9	T75	TP5 TP22
3312	ГАС, ДУБОКО РАСХЛАЂЕН, ТЕЧАН, ЗАПАЉИВ, Н.Д.Н.	2	3F		2.1	274	0	E0	P203		MP9	T75	TP5
3313	САМОЗАГРЕВАЈУЋИ ОРГАНСКИ ПИГМЕНТИ	4.2	S2	II	4.2		0	E2	P002 IBC08	B4	MP14	T3	TP33
3313	САМОЗАГРЕВАЈУЋИ ОРГАНСКИ ПИГМЕНТИ	4.2	S2	III	4.2		0	E1	P002 IBC08 LP02 R001	B3	MP14	T1	TP33
3314	СМЕША ЗА ИЗРАДУ ПЛАСТИЧНИХ МАТЕРИЈА тестасте конзистенције, у листовима или као пресовано уже, ослобађа запаљиве паре	9	M3	III	Ниједан	207 633 675	5 kg	E1	P002 IBC08 R001	PP14 B3 B6	MP10		
3315	ХЕМИЈСКИ УЗОРАК, ОТРОВАН	6.1	T8	I	6.1	250	0	E0	P099		MP8 MP17		
3316	ХЕМИЈСКИ ПРИБОР ИЛИ ПРИБОР ЗА ПРВУ ПОМОЋ	9	M11		9	251 340 671	Види ПО 251	Види ПО 340	P901				
3317	2-АМИНО-4,6-ДИНИТРОФЕНОЛ, ВЛАЖАН, са најмање 20% (масених) воде	4.1	D	I	4.1	28	0	E0	P406	PP26	MP2		
3318	АМОНИЈАК, ВОДЕНИ РАСТВОР, релативна густина мања од 0,880 на 15ºC, са више од 50% амонијака	2	4TC		2.3 +8	23	0	E0	P200		MP9	(M) T50	
3319	НИТРОГЛИЦЕРИНСКА СМЕША, УМАЊЕНЕ ОСЕТЉИВОСТИ, ЧВРСТА , Н.Д.Н. са више од 2% а највише 10% (масених) нитроглицерина	4.1	D	II	4.1	28 272 274	0	E0	P099 IBC99		MP2		
3320	НАТРИЈУМ-БОРХИДРИД И НАТРИЈУМ-ХИДРОКСИД, РАСТВОР са највише 12% натријум-борхидрида и највише 40% (масених) натријум-хидроксида	8	C5	II	8		1 L	E2	P001 IBC02		MP15	T7	TP2
3320	НАТРИЈУМ-БОРХИДРИД И НАТРИЈУМ-ХИДРОКСИД, РАСТВОР са највише 12% натријум-борхидрида и највише 40% (масених) натријум-хидроксида	8	C5	III	8		5 L	E1	P001 IBC03 LP01 R001		MP19	T4	TP2
3321	РАДИОАКТИВНА МАТЕРИЈА, НИСКЕ СПЕЦИФИЧНЕ АКТИВНОСТИ (LSA-II), нефисиона или фисиона, изузета	7			7X	172 317 325 336	0	E0	Види 2.2.7 и 4.1.9	Види 4.1.9.1.3		T5	TP4
3322	РАДИОАКТИВНА МАТЕРИЈА, НИСКЕ СПЕЦИФИЧНЕ АКТИВНОСТИ (LSA-III), нефисиона или фисиона, изузета	7			7X	172 317 325 336	0	E0	Види 2.2.7 и 4.1.9	Види 4.1.9.1.3		T5	TP4
3323	РАДИОАКТИВНА МАТЕРИЈА, КОМАД ТИПА C, нефисиони или фисиони, изузет	7			7X	172 317 325	0	E0	Види 2.2.7 и 4.1.9	Види 4.1.9.1.3			

Министарство грађевинарства, саобраћаја и инфраструктуре, Одсек за транспорт опасне робе, tor@mgsi.gov.rs

ADR цистерне		Возила на превоз у цист.	Транспортна категорија (Кôдови за ограничења за тунеле)	Посебне одредбе за превоз				Број за означавање опасности	UN број	Назив и опис
Кôд цистерне	Посебне одредбе			Комади	Роба у расутом стању	Утовар, истовар и руковање	Транспортне радње			
4.3	4.3.5, 6.8.4	9.1.1.2	1.1.3.6 (8.6)	7.2.4	7.3.3	7.5.11	8.5	5.3.2.3		3.1.2
(12)	(13)	(14)	(15)	(16)	(17)	(18)	(19)	(20)	(1)	(2)
L4BH	TU15 TE19	AT	2 (D/E)	V8		CV13 CV28	S4 S9 S19	60	3302	2-ДИМЕТИЛАМИНО-ЕТИЛАКРИЛАТ, СТАБИЛИЗОВАН
CxBH(M)	TU6 TA4 TT9	AT	1 (C/D)			CV9 CV10 CV36	S14	265	3303	КОМПРИМОВАН ГАС, ОТРОВАН, ОКСИДАЦИОНИ, Н.Д.Н.
CxBH(M)	TU6 TA4 TT9	AT	1 (C/D)			CV9 CV10 CV36	S14	268	3304	КОМПРИМОВАН ГАС, ОТРОВАН, НАГРИЗАЈУЋИ, Н.Д.Н.
CxBH(M)	TU6 TA4 TT9	FL	1 (B/D)			CV9 CV10 CV36	S2 S14	263	3305	КОМПРИМОВАН ГАС, ОТРОВАН, ЗАПАЉИВ, НАГРИЗАЈУЋИ, Н.Д.Н.
CxBH(M)	TU6 TA4 TT9	AT	1 (C/D)			CV9 CV10 CV36	S14	265	3306	КОМПРИМОВАН ГАС, ОТРОВАН, ОКСИДАЦИОНИ, НАГРИЗАЈУЋИ, Н.Д.Н.
PxBH(M)	TU6 TA4 TT9	AT	1 (C/D)			CV9 CV10 CV36	S14	265	3307	ТЕЧАН ГАС, ОТРОВАН, ОКСИДАЦИОНИ, Н.Д.Н.
PxBH(M)	TU6 TA4 TT9	AT	1 (C/D)			CV9 CV10 CV36	S14	268	3308	ТЕЧАН ГАС, ОТРОВАН, НАГРИЗАЈУЋИ, Н.Д.Н.
PxBH(M)	TU6 TA4 TT9	FL	1 (B/D)			CV9 CV10 CV36	S2 S14	263	3309	ТЕЧАН ГАС, ОТРОВАН, ЗАПАЉИВ, НАГРИЗАЈУЋИ, Н.Д.Н.
PxBH(M)	TU6 TA4 TT9	AT	1 (C/D)			CV9 CV10 CV36	S14	265	3310	ТЕЧАН ГАС, ОТРОВАН, ОКСИДАЦИОНИ, НАГРИЗАЈУЋИ, Н.Д.Н.
RxBN	TU7 TU19 TA4 TT9	AT	3 (C/E)	V5		CV9 CV11 CV36	S20	225	3311	ГАС, ДУБОКО РАСХЛАЂЕН, ТЕЧАН, ОКСИДАЦИОНИ, Н.Д.Н.
RxBN	TU18 TE26 TA4 TT9	FL	2 (B/D)	V5		CV9 CV11 CV36	S2 S17	223	3312	ГАС, ДУБОКО РАСХЛАЂЕН, ТЕЧАН, ЗАПАЉИВ, Н.Д.Н.
SGAV		AT	2 (D/E)	V1				40	3313	САМОЗАГРЕВАЈУЋИ ОРГАНСКИ ПИГМЕНТИ
SGAV		AT	3 (E)	V1				40	3313	САМОЗАГРЕВАЈУЋИ ОРГАНСКИ ПИГМЕНТИ
			3 (D/E)		VC1 VC2 AP2	CV36		90	3314	СМЕША ЗА ИЗРАДУ ПЛАСТИЧНИХ МАТЕРИЈА тестасте конзистенције, у листовима или као пресовано уже, ослобађа запаљиве паре
			1 (E)			CV1 CV13 CV28	S9 S14		3315	ХЕМИЈСКИ УЗОРАК, ОТРОВАН
			Види ПО 671 (E)						3316	ХЕМИЈСКИ ПРИБОР ИЛИ ПРИБОР ЗА ПРВУ ПОМОЋ
			1 (B)				S14		3317	2-АМИНО-4,6-ДИНИТРОФЕНОЛ, ВЛАЖАН, са најмање 20% (масених) воде
PxBH(M)	TA4 TT9	AT	1 (C/D)			CV9 CV10	S14	268	3318	АМОНИЈАК, ВОДЕНИ РАСТВОР, релативна густина мања од 0,880 на 15ºC, са више од 50% амонијака
			2 (B)				S14		3319	НИТРОГЛИЦЕРИНСКА СМЕША, УМАЊЕНЕ ОСЕТЉИВОСТИ, ЧВРСТА , Н.Д.Н. са више од 2% а највише 10% (масених) нитроглицерина
L4BN		AT	2 (E)					80	3320	НАТРИЈУМ-БОРХИДРИД И НАТРИЈУМ-ХИДРОКСИД, РАСТВОР са највише 12% натријум-борхидрида и највише 40% (масених) натријум-хидроксида
L4BN		AT	3 (E)	V12				80	3320	НАТРИЈУМ-БОРХИДРИД И НАТРИЈУМ-ХИДРОКСИД, РАСТВОР са највише 12% натријум-борхидрида и највише 40% (масених) натријум-хидроксида
S2.65AN(+) L2.65CN(+)	TU36 TT7 TM7	AT	0 (E)			CV33	S6 S11 S21	70	3321	РАДИОАКТИВНА МАТЕРИЈА, НИСКЕ СПЕЦИФИЧНЕ АКТИВНОСТИ (LSA-II), нефисиона или фисиона, изузета
S2.65AN(+) L2.65CN(+)	TU36 TT7 TM7	AT	0 (E)			CV33	S6 S11 S21	70	3322	РАДИОАКТИВНА МАТЕРИЈА, НИСКЕ СПЕЦИФИЧНЕ АКТИВНОСТИ (LSA-III), нефисиона или фисиона, изузета
			0 (E)			CV33	S6 S11 S21	70	3323	РАДИОАКТИВНА МАТЕРИЈА, КОМАД ТИПА C, нефисиони или фисиони, изузет

UN број	Назив и опис	Класа	Класи-фикаци-они кôд	Група паковања	Етикете опасности	Посебне одредбе	Ограничене количине		Амбалажа			Пренос. цист. и конт. за робу у рас. ст.	
									Упутства за паковање	Посебне одредбе за паковање	Одредбе за заједничко паковање	Упутства	Посебне одредбе
	3.1.2	2.2	2.2	2.1.1.3	5.2.2	3.3	3.4	3.5.1.2	4.1.4	4.1.4	4.1.10	4.2.5.2 7.3.2	4.2.5.3
(1)	(2)	(3a)	(3b)	(4)	(5)	(6)	(7a)	(7b)	(8)	(9a)	(9b)	(10)	(11)
3324	РАДИОАКТИВНА МАТЕРИЈА, НИСКЕ СПЕЦИФИЧНЕ АКТИВНОСТИ (LSA-II), ФИСИОНА	7			7X +7E	172 326 336	0	E0	Види 2.2.7 и 4.1.9	Види 4.1.9.1.3			
3325	РАДИОАКТИВНА МАТЕРИЈА, НИСКЕ СПЕЦИФИЧНЕ АКТИВНОСТИ (LSA-III), ФИСИОНА	7			7X +7E	172 326 336	0	E0	Види 2.2.7 и 4.1.9	Види 4.1.9.1.3			
3326	РАДИОАКТИВНА МАТЕРИЈА, ПОВРШИНСКИ КОНТАМИНИРАНИ ПРЕДМЕТИ (SCO-I или SCO-II), ФИСИОНИ	7			7X +7E	172 326	0	E0	Види 2.2.7 и 4.1.9	Види 4.1.9.1.3			
3327	РАДИОАКТИВНА МАТЕРИЈА, КОМАД ТИПА A, ФИСИОНИ, уобичајеног облика	7			7X +7E	172 326	0	E0	Види 2.2.7 и 4.1.9	Види 4.1.9.1.3			
3328	РАДИОАКТИВНА МАТЕРИЈА, КОМАД ТИПА B(U), ФИСИОНИ	7			7X +7E	172 326 337	0	E0	Види 2.2.7 и 4.1.9	Види 4.1.9.1.3			
3329	РАДИОАКТИВНА МАТЕРИЈА, КОМАД ТИПА B(M), ФИСИОНИ	7			7X +7E	172 326 337	0	E0	Види 2.2.7 и 4.1.9	Види 4.1.9.1.3			
3330	РАДИОАКТИВНА МАТЕРИЈА, КОМАД ТИПА C, ФИСИОНИ	7			7X +7E	172 326	0	E0	Види 2.2.7 и 4.1.9	Види 4.1.9.1.3			
3331	РАДИОАКТИВНА МАТЕРИЈА, ТРАНСПОРТОВАНА НА ОСНОВУ ПОСЕБНОГ СПОРАЗУМА, ФИСИОНА	7			7X +7E	172 326	0	E0	Види 2.2.7 и 4.1.9	Види 4.1.9.1.3			
3332	РАДИОАКТИВНА МАТЕРИЈА, КОМАД ТИПА A, ПОСЕБНОГ ОБЛИКА, нефисиони или фисиони, изузет	7			7X	172 317	0	E0	Види 2.2.7 и 4.1.9	Види 4.1.9.1.3			
3333	РАДИОАКТИВНА МАТЕРИЈА, КОМАД ТИПА A, ПОСЕБНОГ ОБЛИКА, ФИСИОНИ	7			7X +7E	172	0	E0	Види 2.2.7 и 4.1.9	Види 4.1.9.1.3			
3334	Течна МАТЕРИЈА, КОЈА подлеже прописима који важе за ваздушни саобраћај, Н.Д.Н.	9	M11	НЕ ПОДЛЕЖЕ ОДРЕДБАМА ADR									
3335	Чврста МАТЕРИЈА, КОЈА подлеже прописима који важе за ваздушни саобраћај, Н.Д.Н.	9	M11	НЕ ПОДЛЕЖЕ ОДРЕДБАМА ADR									
3336	МЕРКАПТАНИ, ТЕЧНИ, ЗАПАЉИВИ, Н.Д.Н. или СМЕША МЕРКАПТАНА, ТЕЧНА, ЗАПАЉИВА, Н.Д.Н.	3	F1	I	3	274	0	E0	P001		MP7 MP17	T11	TP2
3336	МЕРКАПТАНИ, ТЕЧНИ, ЗАПАЉИВИ, Н.Д.Н. или СМЕША МЕРКАПТАНА, ТЕЧНА, ЗАПАЉИВА, Н.Д.Н. (притисак паре на 50ºC већи од 110kPa)	3	F1	II	3	274 640C	1 L	E2	P001		MP19	T7	TP1 TP8 TP28
3336	МЕРКАПТАНИ, ТЕЧНИ, ЗАПАЉИВИ, Н.Д.Н. или СМЕША МЕРКАПТАНА, ТЕЧНА, ЗАПАЉИВА, Н.Д.Н. (притисак паре на 50ºC највише 110kPa)	3	F1	II	3	274 640D	1 L	E2	P001 IBC02 R001		MP19	T7	TP1 TP8 TP28
3336	МЕРКАПТАНИ, ЗАПАЉИВИ, ТЕЧНИ, Н.Д.Н. или СМЕША МЕРКАПТАНА, ЗАПАЉИВА, ТЕЧНА, Н.Д.Н.	3	F1	III	3	274	5 L	E1	P001 IBC03 LP01 R001		MP19	T4	TP1 TP29
3337	ГАС ЗА ХЛАЂЕЊЕ R 404A (Азеотропна смеша пентафлуоретана, 1,1,1-трифлуоретана и 1,1,1,2-тетрафлуоретана са приближно 44% пентафлуоретана и 52% 1,1,1-трифлуоретана)	2	2A		2.2	662	120 ml	E1	P200		MP9	(M) T50	
3338	ГАС ЗА ХЛАЂЕЊЕ R 407A (Азеотропна смеша дифлуорметана, пентафлуоретана и 1,1,1,2-тетрафлуоретана са приближно 20% дифлуорметана и 40% пентафлуоретана)	2	2A		2.2	662	120 ml	E1	P200		MP9	(M) T50	
3339	ГАС ЗА ХЛАЂЕЊЕ R 407B (Азеотропна смеша дифлуорметана, пентафлуоретана и 1,1,1,2-тетрафлуоретана са приближно 10% дифлуорметана и 70% пентафлуоретана)	2	2A		2.2	662	120 ml	E1	P200		MP9	(M) T50	
3340	ГАС ЗА ХЛАЂЕЊЕ R 407C (Азеотропна смеша дифлуорметана, пентафлуоретана и 1,1,1,2-тетрафлуоретана са приближно 23% дифлуорметана и 25% пентафлуоретана)	2	2A		2.2	662	120 ml	E1	P200		MP9	(M) T50	
3341	ТИОУРЕАДИОКСИД	4.2	S2	II	4.2		0	E2	P002 IBC06		MP14	T3	TP33
3341	ТИОУРЕАДИОКСИД	4.2	S2	III	4.2		0	E1	P002 IBC08 LP02 R001	B3	MP14	T1	TP33
3342	КСАНТАТИ	4.2	S2	II	4.2		0	E2	P002 IBC06		MP14	T3	TP33
3342	КСАНТАТИ	4.2	S2	III	4.2		0	E1	P002 IBC08 LP02 R001	B3	MP14	T1	TP33

Министарство грађевинарства, саобраћаја и инфраструктуре, Одсек за транспорт опасне робе, tor@mgsi.gov.rs

ADR цистерне		Возила за превоз у цист.	Транспортна категорија (Кôдови за ограничења за тунеле)	Посебне одредбе за превоз				Број за означавање опасности	UN број	Назив и опис
Кôд цистерне	Посебне одредбе			Комади	Роба у расутом стању	Утовар, истовар и руковање	Транспортне радње			
4.3	4.3.5, 6.8.4	9.1.1.2	1.1.3.6 (8.6)	7.2.4	7.3.3	7.5.11	8.5	5.3.2.3		3.1.2
(12)	(13)	(14)	(15)	(16)	(17)	(18)	(19)	(20)	(1)	(2)
			0 (E)			CV33	S6 S11 S21	70	3324	РАДИОАКТИВНА МАТЕРИЈА, НИСКЕ СПЕЦИФИЧНЕ АКТИВНОСТИ (LSA-II), ФИСИОНА
			0 (E)			CV33	S6 S11 S21	70	3325	РАДИОАКТИВНА МАТЕРИЈА, НИСКЕ СПЕЦИФИЧНЕ АКТИВНОСТИ (LSA-III), ФИСИОНА
			0 (E)			CV33	S6 S11 S21	70	3326	РАДИОАКТИВНА МАТЕРИЈА, ПОВРШИНСКИ КОНТАМИНИРАНИ ПРЕДМЕТИ (SCO-I или SCO-II), ФИСИОНИ
			0 (E)			CV33	S6 S11 S21	70	3327	РАДИОАКТИВНА МАТЕРИЈА, КОМАД ТИПА A, ФИСИОНИ, уобичајеног облика
			0 (E)			CV33	S6 S11 S21	70	3328	РАДИОАКТИВНА МАТЕРИЈА, КОМАД ТИПА B(U), ФИСИОНИ
			0 (E)			CV33	S6 S11 S21	70	3329	РАДИОАКТИВНА МАТЕРИЈА, КОМАД ТИПА B(M), ФИСИОНИ
			0 (E)			CV33	S6 S11 S21	70	3330	РАДИОАКТИВНА МАТЕРИЈА, КОМАД ТИПА C, ФИСИОНИ
			0 (-)			CV33	S6 S11 S21	70	3331	РАДИОАКТИВНА МАТЕРИЈА, ТРАНСПОРТОВАНА НА ОСНОВУ ПОСЕБНОГ СПОРАЗУМА, ФИСИОНА
			0 (E)			CV33	S6 S11 S12 S21	70	3332	РАДИОАКТИВНА МАТЕРИЈА, КОМАД ТИПА A, ПОСЕБНОГ ОБЛИКА, нефисиони или фисиони, изузет
			0 (E)			CV33	S6 S11 S21	70	3333	РАДИОАКТИВНА МАТЕРИЈА, КОМАД ТИПА A, ПОСЕБНОГ ОБЛИКА, ФИСИОНИ
НЕ ПОДЛЕЖЕ ОДРЕДБАМА ADR									3334	Течна МАТЕРИЈА, КОЈА подлеже прописима који важе за ваздушни саобраћај, Н.Д.Н.
НЕ ПОДЛЕЖЕ ОДРЕДБАМА ADR									3335	Чврста МАТЕРИЈА, КОЈА подлеже прописима који важе за ваздушни саобраћај, Н.Д.Н.
L4BN		FL	1 (D/E)				S2 S20	33	3336	МЕРКАПТАНИ, ТЕЧНИ, ЗАПАЉИВИ, Н.Д.Н. или СМЕША МЕРКАПТАНА, ТЕЧНА, ЗАПАЉИВА, Н.Д.Н.
L1.5BN		FL	2 (D/E)				S2 S20	33	3336	МЕРКАПТАНИ, ТЕЧНИ, ЗАПАЉИВИ, Н.Д.Н. или СМЕША МЕРКАПТАНА, ТЕЧНА, ЗАПАЉИВА, Н.Д.Н. (притисак паре на 50ºC већи од 110kPa)
LGBF		FL	2 (D/E)				S2 S20	33	3336	МЕРКАПТАНИ, ТЕЧНИ, ЗАПАЉИВИ, Н.Д.Н. или СМЕША МЕРКАПТАНА, ТЕЧНА, ЗАПАЉИВА, Н.Д.Н. (притисак паре на 50ºC највише 110kPa)
LGBF		FL	3 (D/E)	V12			S2	30	3336	МЕРКАПТАНИ, ЗАПАЉИВИ, ТЕЧНИ, Н.Д.Н. или СМЕША МЕРКАПТАНА, ЗАПАЉИВА, ТЕЧНА, Н.Д.Н.
PxBN(M)	TA4 TT9	AT	3 (C/E)			CV9 CV10 CV36		20	3337	ГАС ЗА ХЛАЂЕЊЕ R 404A (Азеотропна смеша пентафлуоретана, 1,1,1-трифлуоретана и 1,1,1,2-тетрафлуоретана са приближно 44% пентафлуоретана и 52% 1,1,1-трифлуоретана)
PxBN(M)	TA4 TT9	AT	3 (C/E)			CV9 CV10 CV36		20	3338	ГАС ЗА ХЛАЂЕЊЕ R 407A (Азеотропна смеша дифлуорметана, пентафлуоретана и 1,1,1,2-тетрафлуоретана са приближно 20% дифлуорметана и 40% пентафлуоретана)
PxBN(M)	TA4 TT9	AT	3 (C/E)			CV9 CV10 CV36		20	3339	ГАС ЗА ХЛАЂЕЊЕ R 407B (Азеотропна смеша дифлуорметана, пентафлуоретана и 1,1,1,2-тетрафлуоретана са приближно 10% дифлуорметана и 70% пентафлуоретана)
PxBN(M)	TA4 TT9	AT	3 (C/E)			CV9 CV10 CV36		20	3340	ГАС ЗА ХЛАЂЕЊЕ R 407C (Азеотропна смеша дифлуорметана, пентафлуоретана и 1,1,1,2-тетрафлуоретана са приближно 23% дифлуорметана и 25% пентафлуоретана)
SGAV		AT	2 (D/E)	V1				40	3341	ТИОУРЕАДИОКСИД
SGAV		AT	3 (E)	V1				40	3341	ТИОУРЕАДИОКСИД
SGAV		AT	2 (D/E)	V1				40	3342	КСАНТАТИ
SGAV		AT	3 (E)	V1				40	3342	КСАНТАТИ

UN број	Назив и опис	Класа	Класи-фикациони кôд	Група паковања	Етикете опасности	Посебне одредбе	Ограничене количине		Амбалажа			Пренос. цист. и конт. за робу у рас. ст.	
									Упутства за паковање	Посебне одредбе за паковање	Одредбе за заједничко паковање	Упутства	Посебне одредбе
	3.1.2	2.2	2.2	2.1.1.3	5.2.2	3.3	3.4	3.5.1.2	4.1.4	4.1.4	4.1.10	4.2.5.2 7.3.2	4.2.5.3
(1)	(2)	(3a)	(3b)	(4)	(5)	(6)	(7a)	(7b)	(8)	(9a)	(9b)	(10)	(11)
3343	НИТРОГЛИЦЕРИН, СМЕША, УМАЊЕНЕ ОСЕТЉИВОСТИ, ТЕЧНА, ЗАПАЉИВА, Н.Д.Н. са највише 30% (масених) нитроглицерина	3	D		3	28 274 278	0	E0	P099		MP2		
3344	ПЕНТАЕРИТРИТ-ТЕТРАНИТРАТ (ПЕНТАЕРИТРИТОЛ-ТЕТРАНИТРАТ) (PENT), СМЕША, УМАЊЕНЕ ОСЕТЉИВОСТИ, ЧВРСТА, Н.Д.Н. са више од 10% а највише 20% (масених) PETN	4.1	D	II	4.1	28 272 274	0	E0	P099		MP2		
3345	ПЕСТИЦИД, ДЕРИВАТ ФЕНОКСИСИРЋЕТНЕ КИСЕЛИНЕ, ЧВРСТ, ОТРОВАН	6.1	T7	I	6.1	61 274 648	0	E5	P002 IBC07		MP18	T6	TP33
3345	ПЕСТИЦИД, ДЕРИВАТ ФЕНОКСИСИРЋЕТНЕ КИСЕЛИНЕ, ЧВРСТ, ОТРОВАН	6.1	T7	II	6.1	61 274 648	500 g	E4	P002 IBC08	B4	MP10	T3	TP33
3345	ПЕСТИЦИД, ДЕРИВАТ ФЕНОКСИСИРЋЕТНЕ КИСЕЛИНЕ, ЧВРСТ, ОТРОВАН	6.1	T7	III	6.1	61 274 648	5 kg	E1	P002 IBC08 LP02 R001	B3	MP10	T1	TP33
3346	ПЕСТИЦИД, ДЕРИВАТ ФЕНОКСИСИРЋЕТНЕ КИСЕЛИНЕ, ЗАПАЉИВ, ОТРОВАН, ТЕЧАН, тачка паљења испод 23ºC	3	FT2	I	3 +6.1	61 274	0	E0	P001		MP7 MP17	T14	TP2 TP27
3346	ПЕСТИЦИД, ДЕРИВАТ ФЕНОКСИСИРЋЕТНЕ КИСЕЛИНЕ, ЗАПАЉИВ, ОТРОВАН, ТЕЧАН, тачка паљења испод 23ºC	3	FT2	II	3 +6.1	61 274	1 L	E2	P001 IBC02 R001		MP19	T11	TP2 TP27
3347	ПЕСТИЦИД, ДЕРИВАТ ФЕНОКСИСИРЋЕТНЕ КИСЕЛИНЕ, ОТРОВАН, ЗАПАЉИВ, ТЕЧАН, тачка паљења најмање 23ºC	6.1	TF2	I	6.1 +3	61 274	0	E5	P001		MP8 MP17	T14	TP2 TP27
3347	ПЕСТИЦИД, ДЕРИВАТ ФЕНОКСИСИРЋЕТНЕ КИСЕЛИНЕ, ОТРОВАН, ЗАПАЉИВ, ТЕЧАН, тачка паљења најмање 23ºC	6.1	TF2	II	6.1 +3	61 274	100 ml	E4	P001 IBC02		MP15	T11	TP2 TP27
3347	ПЕСТИЦИД, ДЕРИВАТ ФЕНОКСИСИРЋЕТНЕ КИСЕЛИНЕ, ОТРОВАН, ЗАПАЉИВ, ТЕЧАН, тачка паљења најмање 23ºC	6.1	TF2	III	6.1 +3	61 274	5 L	E1	P001 IBC03 R001		MP19	T7	TP2 TP28
3348	ПЕСТИЦИД, ДЕРИВАТ ФЕНОКСИСИРЋЕТНЕ КИСЕЛИНЕ, ОТРОВАН, ТЕЧАН	6.1	T6	I	6.1	61 274 648	0	E5	P001		MP8 MP17	T14	TP2 TP27
3348	ПЕСТИЦИД, ДЕРИВАТ ФЕНОКСИСИРЋЕТНЕ КИСЕЛИНЕ, ОТРОВАН, ТЕЧАН	6.1	T6	II	6.1	61 274 648	100 ml	E4	P001 IBC02		MP15	T11	TP2 TP27
3348	ПЕСТИЦИД, ДЕРИВАТ ФЕНОКСИСИРЋЕТНЕ КИСЕЛИНЕ, ОТРОВАН, ТЕЧАН	6.1	T6	III	6.1	61 274 648	5 L	E1	P001 IBC03 LP01 R001		MP19	T7	TP2 TP28
3349	ИНСЕКТИЦИД НА БАЗИ ПИРЕТРИНА, ОТРОВАН, ЧВРСТ	6.1	T7	I	6.1	61 274 648	0	E5	P002 IBC07		MP18	T6	TP33
3349	ИНСЕКТИЦИД НА БАЗИ ПИРЕТРИНА, ОТРОВАН, ЧВРСТ	6.1	T7	II	6.1	61 274 648	500 g	E4	P002 IBC08	B4	MP10	T3	TP33
3349	ИНСЕКТИЦИД НА БАЗИ ПИРЕТРИНА, ОТРОВАН, ЧВРСТ	6.1	T7	III	6.1	61 274 648	5 kg	E1	P002 IBC08 LP02 R001	B3	MP10	T1	TP33
3350	ИНСЕКТИЦИД НА БАЗИ ПИРЕТРИНА, ОТРОВАН, ЗАПАЉИВ, ТЕЧАН, тачка паљења највише 23ºC	3	FT2	I	3 +6.1	61 274	0	E0	P001		MP7 MP17	T14	TP2 TP27
3350	ИНСЕКТИЦИД НА БАЗИ ПИРЕТРИНА, ЗАПАЉИВ, ОТРОВАН, ТЕЧАН, тачка паљења највише 23ºC	3	FT2	II	3 +6.1	61 274	1 L	E2	P001 IBC02 R001		MP19	T11	TP2 TP27
3351	ИНСЕКТИЦИД НА БАЗИ ПИРЕТРИНА, ОТРОВАН, ЗАПАЉИВ, ТЕЧАН, тачка паљења најмање 23ºC	6.1	TF2	I	6.1 +3	61 274	0	E5	P001		MP8 MP17	T14	TP2 TP27
3351	ИНСЕКТИЦИД НА БАЗИ ПИРЕТРИНА, ОТРОВАН, ЗАПАЉИВ, ТЕЧАН, тачка паљења најмање 23ºC	6.1	TF2	II	6.1 +3	61 274	100 ml	E4	P001 IBC02		MP15	T11	TP2 TP27
3351	ИНСЕКТИЦИД НА БАЗИ ПИРЕТРИНА, ОТРОВАН, ЗАПАЉИВ, ТЕЧАН, тачка паљења најмање 23ºC	6.1	TF2	III	6.1 +3	61 274	5 L	E1	P001 IBC03 R001		MP19	T7	TP2 TP28
3352	ИНСЕКТИЦИД НА БАЗИ ПИРЕТРИНА, ОТРОВАН, ТЕЧАН	6.1	T6	I	6.1	61 274 648	0	E5	P001		MP8 MP17	T14	TP2 TP27
3352	ИНСЕКТИЦИД НА БАЗИ ПИРЕТРИНА, ОТРОВАН, ТЕЧАН	6.1	T6	II	6.1	61 274 648	100 ml	E4	P001 IBC02		MP15	T11	TP2 TP27

Министарство грађевинарства, саобраћаја и инфраструктуре, Одсек за транспорт опасне робе, tor@mgsi.gov.rs

ADR цистерне		Возила за превоз у цист.	Транспортна категорија (Кôдови за ограничења за тунеле)	Посебне одредбе за превоз				Број за означавање опасности	УН број	Назив и опис
Кôд цистерне	Посебне одредбе			Комади	Роба у расутом стању	Утовар, истовар и руковање	Транспортне радње			
4.3	4.3.5, 6.8.4	9.1.1.2	1.1.3.6 (8.6)	7.2.4	7.3.3	7.5.11	8.5	5.3.2.3		3.1.2
(12)	(13)	(14)	(15)	(16)	(17)	(18)	(19)	(20)	(1)	(2)
			0 (B)				S2 S14		3343	НИТРОГЛИЦЕРИН, СМЕША, УМАЊЕНЕ ОСЕТЉИВОСТИ, ТЕЧНА, ЗАПАЉИВА, Н.Д.Н. са највише 30% (масених) нитроглицерина
			2 (B)				S14		3344	ПЕНТАЕРИТРИТ-ТЕТРАНИТРАТ (ПЕНТАЕРИТРИТОЛ-ТЕТРАНИТРАТ) (PENT), СМЕША, УМАЊЕНЕ ОСЕТЉИВОСТИ, ЧВРСТА, Н.Д.Н. са више од 10% а највише 20% (масених) PETN
S10AH L10CH	TU14 TU15 TE19 TE21	AT	1 (C/E)	V10		CV1 CV13 CV28	S9 S14	66	3345	ПЕСТИЦИД, ДЕРИВАТ ФЕНОКСИСИРЋЕТНЕ КИСЕЛИНЕ, ЧВРСТ, ОТРОВАН
SGAH L4BH	TU15 TE19	AT	2 (D/E)	V11		CV13 CV28	S9 S19	60	3345	ПЕСТИЦИД, ДЕРИВАТ ФЕНОКСИСИРЋЕТНЕ КИСЕЛИНЕ, ЧВРСТ, ОТРОВАН
SGAH L4BH	TU15 TE19	AT	2 (E)		VC1 VC2 AP7	CV13 CV28	S9	60	3345	ПЕСТИЦИД, ДЕРИВАТ ФЕНОКСИСИРЋЕТНЕ КИСЕЛИНЕ, ЧВРСТ, ОТРОВАН
L10CH	TU14 TU15 TE21	FL	1 (C/E)			CV13 CV28	S2 S22	336	3346	ПЕСТИЦИД, ДЕРИВАТ ФЕНОКСИСИРЋЕТНЕ КИСЕЛИНЕ, ЗАПАЉИВ, ОТРОВАН, ТЕЧАН, тачка паљења испод 23ºC
L4BH	TU15	FL	2 (D/E)			CV13 CV28	S2 S22	336	3346	ПЕСТИЦИД, ДЕРИВАТ ФЕНОКСИСИРЋЕТНЕ КИСЕЛИНЕ, ЗАПАЉИВ, ОТРОВАН, ТЕЧАН, тачка паљења испод 23ºC
L10CH	TU14 TU15 TE19 TE21	FL	1 (C/E)			CV1 CV13 CV28	S2 S9 S14	663	3347	ПЕСТИЦИД, ДЕРИВАТ ФЕНОКСИСИРЋЕТНЕ КИСЕЛИНЕ, ОТРОВАН, ЗАПАЉИВ, ТЕЧАН, тачка паљења најмање 23ºC
L4BH	TU15 TE19	FL	2 (D/E)			CV13 CV28	S2 S9 S19	63	3347	ПЕСТИЦИД, ДЕРИВАТ ФЕНОКСИСИРЋЕТНЕ КИСЕЛИНЕ, ОТРОВАН, ЗАПАЉИВ, ТЕЧАН, тачка паљења најмање 23ºC
L4BH	TU15 TE19	FL	2 (D/E)	V12		CV13 CV28	S2 S9	63	3347	ПЕСТИЦИД, ДЕРИВАТ ФЕНОКСИСИРЋЕТНЕ КИСЕЛИНЕ, ОТРОВАН, ЗАПАЉИВ, ТЕЧАН, тачка паљења најмање 23ºC
L10CH	TU14 TU15 TE19 TE21	AT	1 (C/E)			CV1 CV13 CV28	S9 S14	66	3348	ПЕСТИЦИД, ДЕРИВАТ ФЕНОКСИСИРЋЕТНЕ КИСЕЛИНЕ, ОТРОВАН, ТЕЧАН
L4BH	TU15 TE19	AT	2 (D/E)			CV13 CV28	S9 S19	60	3348	ПЕСТИЦИД, ДЕРИВАТ ФЕНОКСИСИРЋЕТНЕ КИСЕЛИНЕ, ОТРОВАН, ТЕЧАН
L4BH	TU15 TE19	AT	2 (E)	V12		CV13 CV28	S9	60	3348	ПЕСТИЦИД, ДЕРИВАТ ФЕНОКСИСИРЋЕТНЕ КИСЕЛИНЕ, ОТРОВАН, ТЕЧАН
S10AH L10CH	TU14 TU15 TE19 TE21	AT	1 (C/E)	V10		CV1 CV13 CV28	S9 S14	66	3349	ИНСЕКТИЦИД НА БАЗИ ПИРЕТРИНА, ОТРОВАН, ЧВРСТ
SGAH L4BH	TU15 TE19	AT	2 (D/E)	V11		CV13 CV28	S9 S19	60	3349	ИНСЕКТИЦИД НА БАЗИ ПИРЕТРИНА, ОТРОВАН, ЧВРСТ
SGAH L4BH	TU15 TE19	AT	2 (E)		VC1 VC2 AP7	CV13 CV28	S9	60	3349	ИНСЕКТИЦИД НА БАЗИ ПИРЕТРИНА, ОТРОВАН, ЧВРСТ
L10CH	TU14 TU15 TE21	FL	1 (C/E)			CV13 CV28	S2 S22	336	3350	ИНСЕКТИЦИД НА БАЗИ ПИРЕТРИНА, ОТРОВАН, ЗАПАЉИВ, ТЕЧАН, тачка паљења највише 23ºC
L4BH	TU15	FL	2 (D/E)			CV13 CV28	S2 S22	336	3350	ИНСЕКТИЦИД НА БАЗИ ПИРЕТРИНА, ЗАПАЉИВ, ОТРОВАН, ТЕЧАН, тачка паљења највише 23ºC
L10CH	TU14 TU15 TE19 TE21	FL	1 (C/E)			CV1 CV13 CV28	S2 S9 S14	663	3351	ИНСЕКТИЦИД НА БАЗИ ПИРЕТРИНА, ОТРОВАН, ЗАПАЉИВ, ТЕЧАН, тачка паљења најмање 23ºC
L4BH	TU15 TE19	FL	2 (D/E)			CV13 CV28	S2 S9 S19	63	3351	ИНСЕКТИЦИД НА БАЗИ ПИРЕТРИНА, ОТРОВАН, ЗАПАЉИВ, ТЕЧАН, тачка паљења најмање 23ºC
L4BH	TU15 TE19	FL	2 (D/E)	V12		CV13 CV28	S2 S9	63	3351	ИНСЕКТИЦИД НА БАЗИ ПИРЕТРИНА, ОТРОВАН, ЗАПАЉИВ, ТЕЧАН, тачка паљења најмање 23ºC
L10CH	TU14 TU15 TE19 TE21	AT	1 (C/E)			CV1 CV13 CV28	S9 S14	66	3352	ИНСЕКТИЦИД НА БАЗИ ПИРЕТРИНА, ОТРОВАН, ТЕЧАН
L4BH	TU15 TE19	AT	2 (D/E)			CV13 CV28	S9 S19	60	3352	ИНСЕКТИЦИД НА БАЗИ ПИРЕТРИНА, ОТРОВАН, ТЕЧАН

UN број	Назив и опис	Класа	Класи-фикациони кôд	Група паковања	Напомене о опасности	Посебне одредбе	Ограничене количине		Амбалажа			Пренос. цист. и конт. за робу у рас. ст.	
									Упутства за паковање	Посебне одредбе за паковање	Одредбе за заједничко паковање	Упутства	Посебне одредбе
	3.1.2	2.2	2.2	2.1.1.3	5.2.2	3.3	3.4	3.5.1.2	4.1.4	4.1.4	4.1.10	4.2.5.2 7.3.2	4.2.5.3
(1)	(2)	(3a)	(3b)	(4)	(5)	(6)	(7a)	(7b)	(8)	(9a)	(9b)	(10)	(11)
3352	ИНСЕКТИЦИД НА БАЗИ ПИРЕТРИНА, ОТРОВАН, ТЕЧАН	6.1	T6	III	6.1	61 274 648	5 L	E1	P001 IBC03 LP01 R001		MP19	T7	TP2 TP28
3354	ИНСЕКТИЦИД, ЗАПАЉИВ, ГАСОВИТ, Н.Д.Н.	2	2F		2.1	274 662	0	E0	P200		MP9	(M)	
3355	ИНСЕКТИЦИД, ГАСОВИТ, ОТРОВАН, ЗАПАЉИВ, Н.Д.Н.	2	2TF		2.3 +2.1	274	0	E0	P200		MP9	(M)	
3356	ГЕНЕРАТОР КИСЕОНИКА, ХЕМИЈСКИ	5.1	O3		5.1	284	0	E0	P500		MP2		
3357	НИТРОГЛИЦЕРИН, СМЕША, УМАЊЕНЕ ОСЕТЉИВОСТИ, ТЕЧНА, Н.Д.Н. са највише 30% (масених) нитроглицерина	3	D	II	3	28 274 288	0	E0	P099		MP2		
3358	РАСХЛАДНИ УРЕЂАЈИ са запаљивим, неотровним, течним гасом	2	6F		2.1	291	0	E0	P003	PP32	MP9		
3359	ФУМИГАЦИЈСКА ТЕРЕТНА ТРАНСПОРТНА ЈЕДИНИЦА	9	M11			302							
3360	Осушена биљна влакна	4.1	F1	НЕ ПОДЛЕЖЕ ОДРЕДБАМА ADR									
3361	ХЛОРСИЛАНИ, ОТРОВНИ, НАГРИЗАЈУЋИ, Н.Д.Н.	6.1	TC1	II	6.1 +8	274	0	E0	P010		MP15	T14	TP2 TP7 TP27
3362	ХЛОРСИЛАНИ, ОТРОВНИ, НАГРИЗАЈУЋИ, ЗАПАЉИВИ, Н.Д.Н.	6.1	TFC	II	6.1 +3 +8	274	0	E0	P010		MP15	T14	TP2 TP7 TP27
3363	ОПАСНА РОБА У ПРЕДМЕТИМА или ОПАСНА РОБА У МАШИНАМА или ОПАСНА РОБА У АПАРАТИМА	9	M11		9	301 672	0	E0	P907				
3364	ТРИНИТРОФЕНОЛ (ПИКРИНСКА КИСЕЛИНА), ВЛАЖНА са најмање 10% (масених) воде	4.1	D	I	4.1	28	0	E0	P406	PP24	MP2		
3365	ТРИНИТРОХЛОРОБЕНЗЕН, (ПИКРИЛХЛОРИД), ВЛАЖАН, са најмање 10% (масених) воде	4.1	D	I	4.1	28	0	E0	P406	PP24	MP2		
3366	ТРИНИТРОТОЛУЕН (TNT), ВЛАЖАН, са најмање 10% (масених) воде	4.1	D	I	4.1	28	0	E0	P406	PP24	MP2		
3367	ТРИНИТРОБЕНЗЕН, ВЛАЖАН, са најмање 10% (масених) воде	4.1	D	I	4.1	28	0	E0	P406	PP24	MP2		
3368	ТРИНИТРОБЕНЗОЕВА КИСЕЛИНА, ВЛАЖНА, са најмање 10% (масених) воде	4.1	D	I	4.1	28	0	E0	P406	PP24	MP2		
3369	НАТРИЈУМ-ДИНИТРО-о-КРЕЗОЛАТ, ВЛАЖАН, са најмање 10% (масених) воде	4.1	DT	I	4.1 +6.1	28	0	E0	P406	PP24	MP2		
3370	УРЕА-НИТРАТ, ВЛАЖАН, са најмање 10% (масених) воде	4.1	D	I	4.1	28	0	E0	P406	PP78	MP2		
3371	2-МЕТИЛБУТАНАЛ	3	F1	II	3		1 L	E2	P001 IBC02 R001		MP19	T4	TP1
3373	БИОЛОШКА МАТЕРИЈА, КАТЕГОРИЈА Б	6.2	I4		6.2	319	0	E0	P650			T1	TP1
3373	БИОЛОШКА МАТЕРИЈА, КАТЕГОРИЈА Б (само животињске материје)	6.2	I4		6.2	319	0	E0	P650			T1 BK1 BK2	TP1
3374	АЦЕТИЛЕН, БЕЗ РАСТВАРАЧА	2	2F		2.1	662	0	E0	P200		MP9		
3375	АМОНИЈУМ-НИТРАТ, ЕМУЛЗИЈА или АМОНИЈУМ-НИТРАТ, СУСПЕНЗИЈА или АМОНИЈУМ-НИТРАТ, ГЕЛ, полуфабрикат из ког се добија експлозив, течан	5.1	O1	II	5.1	309	0	E2	P505 IBC02	B16	MP2	T1	TP1 TP9 TP17 TP32
3375	АМОНИЈУМ-НИТРАТ, ЕМУЛЗИЈА или АМОНИЈУМ-НИТРАТ, СУСПЕНЗИЈА или АМОНИЈУМ-НИТРАТ, ГЕЛ, полуфабрикат из ког се добија експлозив, чврст	5.1	O2	II	5.1	309	0	E2	P505 IBC02	B16	MP2	T1	TP1 TP9 TP17 TP32
3376	4-НИТРОФЕНИЛ-ХИДРАЗИН са најмање 30% (масених) воде	4.1	D	I	4.1	28	0	E0	P406	PP26	MP2		
3377	НАТРИЈУМ-ПЕРБОРАТ-МОНОХИДРАТ	5.1	O2	III	5.1		5 kg	E1	P002 IBC08 LP02 R001	B3	MP10	T1 BK1 BK2 BK3	TP33
3378	НАТРИЈУМ-КАРБОНАТ- ПЕРОКСИХИДРАТ	5.1	O2	II	5.1		1 kg	E2	P002 IBC08	B4	MP10	T3 BK1 BK2	TP33
3378	НАТРИЈУМ-КАРБОНАТ- ПЕРОКСИХИДРАТ	5.1	O2	III	5.1		5 kg	E1	P002 IBC08 LP02 R001	B3	MP10	T1 BK1 BK2 BK3	TP33

Министарство грађевинарства, саобраћаја и инфраструктуре, Одсек за транспорт опасне робе, tor@mgsi.gov.rs

ADR цистерне		Возила на превоз у цист.	Транспортна категорија (Кôдови за ограничења за тунеле)	Посебне одредбе за превоз				Број за означавање опасности	УН број	Назив и опис
Кôд цистерне	Посебне одредбе			Комади	Роба у расутом стању	Утовар, истовар и руковање	Транспортне радње			
4.3	4.3.5, 6.8.4	9.1.1.2	1.1.3.6 (8.6)	7.2.4	7.3.3	7.5.11	8.5	5.3.2.3		3.1.2
(12)	(13)	(14)	(15)	(16)	(17)	(18)	(19)	(20)	(1)	(2)
L4BH	TU15 TE19	AT	2 (E)	V12		CV13 CV28	S9	60	3352	ИНСЕКТИЦИД НА БАЗИ ПИРЕТРИНА, ОТРОВАН, ТЕЧАН
PxBN(M)	TA4 TT9	FL	2 (B/D)			CV9 CV10 CV36	S2 S20	23	3354	ИНСЕКТИЦИД, ЗАПАЉИВ, ГАСОВИТ, Н.Д.Н.
PxBH(M)	TU6 TA4 TT9	FL	1 (B/D)			CV9 CV10 CV36	S2 S14	263	3355	ИНСЕКТИЦИД, ГАСОВИТ, ОТРОВАН, ЗАПАЉИВ, Н.Д.Н.
			2 (E)			CV24			3356	ГЕНЕРАТОР КИСЕОНИКА, ХЕМИЈСКИ
			2 (B)				S2 S14		3357	НИТРОГЛИЦЕРИН, СМЕША, УМАЊЕНЕ ОСЕТЉИВОСТИ, ТЕЧНА, Н.Д.Н. са највише 30% (масених) нитроглицерина
			2 (D)			CV9	S2		3358	РАСХЛАДНИ УРЕЂАЈИ са запаљивим, неотровним, течним гасом
			- (-)						3359	ФУМИГАЦИЈСКА ТЕРЕТНА ТРАНСПОРТНА ЈЕДИНИЦА
НЕ ПОДЛЕЖЕ ОДРЕДБАМА ADR									3360	Осушена биљна влакна
L4BH	TU15 TE19	AT	2 (D/E)			CV13 CV28	S9 S19	68	3361	ХЛОРСИЛАНИ, ОТРОВНИ, НАГРИЗАЈУЋИ, Н.Д.Н.
L4BH	TU15 TE19	FL	2 (D/E)			CV13 CV28	S2 S9 S19	638	3362	ХЛОРСИЛАНИ, ОТРОВНИ, НАГРИЗАЈУЋИ, ЗАПАЉИВИ, Н.Д.Н.
									3363	ОПАСНА РОБА У ПРЕДМЕТИМА или ОПАСНА РОБА У МАШИНАМА или ОПАСНА РОБА У АПАРАТИМА
			1 (B)				S14		3364	ТРИНИТРОФЕНОЛ (ПИКРИНСКА КИСЕЛИНА), ВЛАЖНА са најмање 10% (масених) воде
			1 (B)				S14		3365	ТРИНИТРОХЛОРОБЕНЗЕН, (ПИКРИЛХЛОРИД), ВЛАЖАН, са најмање 10% (масених) воде
			1 (B)				S14		3366	ТРИНИТРОТОЛУЕН (TNT), ВЛАЖАН, са најмање 10% (масених) воде
			1 (B)				S14		3367	ТРИНИТРОБЕНЗЕН, ВЛАЖАН, са најмање 10% (масених) воде
			1 (B)				S14		3368	ТРИНИТРОБЕНЗОЕВА КИСЕЛИНА, ВЛАЖНА, са најмање 10% (масених) воде
			1 (B)			CV13 CV28	S14		3369	НАТРИЈУМ-ДИНИТРО-о-КРЕЗОЛАТ, ВЛАЖАН, са најмање 10% (масених) воде
			1 (B)				S14		3370	УРЕА-НИТРАТ, ВЛАЖАН, са најмање 10% (масених) воде
LGBF		FL	2 (D/E)				S2 S20	33	3371	2-МЕТИЛБУТАНАЛ
L4BH	TU15 TU37 TE19	AT	- (-)				S3	606	3373	БИОЛОШКА МАТЕРИЈА, КАТЕГОРИЈА Б
L4BH	TU15 TU37 TE19	AT	- (-)				S3	606	3373	БИОЛОШКА МАТЕРИЈА, КАТЕГОРИЈА Б (само животињске материје)
			2 (D)			CV9 CV10 CV36	S2 S20		3374	АЦЕТИЛЕН, БЕЗ РАСТВАРАЧА
LGAV(+)	TU3 TU12 TU39 TE10 TE23 TA1 TA3	AT	2 (E)			CV24	S9 S23	50	3375	АМОНИЈУМ-НИТРАТ, ЕМУЛЗИЈА или АМОНИЈУМ-НИТРАТ, СУСПЕНЗИЈА или АМОНИЈУМ-НИТРАТ, ГЕЛ, полуфабрикат из ког се добија експлозив, течан
SGAV(+)	TU3 TU12 TU39 TE10 TE23 TA1 TA3	AT	2 (E)			CV24	S9 S23	50	3375	АМОНИЈУМ-НИТРАТ, ЕМУЛЗИЈА или АМОНИЈУМ-НИТРАТ, СУСПЕНЗИЈА или АМОНИЈУМ-НИТРАТ, ГЕЛ, полуфабрикат из ког се добија експлозив, чврст
			1 (B)	V1			S14		3376	4-НИТРОФЕНИЛ-ХИДРАЗИН са најмање 30% (масених) воде
SGAV	TU3	AT	3 (E)		VC1 VC2 AP6 AP7	CV24		50	3377	НАТРИЈУМ-ПЕРБОРАТ-МОНОХИДРАТ
SGAV	TU3	AT	2 (E)	V11	VC1 VC2 AP6 AP7	CV24		50	3378	НАТРИЈУМ-КАРБОНАТ- ПЕРОКСИХИДРАТ
SGAV	TU3	AT	3 (E)		VC1 VC2 AP6 AP7	CV24		50	3378	НАТРИЈУМ-КАРБОНАТ- ПЕРОКСИХИДРАТ

UN број	Назив и опис	Класа	Класификациони кôд	Група паковања	Лисници опасности	Посебне одредбе	Ограничене и изузете количине		Амбалажа			Прен. цист. и конт. за робу у рас. ст.	
									Упутства за паковање	Посебне одредбе за паковање	Одредбе за заједничко паковање	Упутства	Посебне одредбе
	3.1.2	2.2	2.2	2.1.1.3	5.2.2	3.3	3.4	3.5.1.2	4.1.4	4.1.4	4.1.10	4.2.5.2 7.3.2	4.2.5.3
(1)	(2)	(3a)	(3b)	(4)	(5)	(6)	(7a)	(7b)	(8)	(9a)	(9b)	(10)	(11)
3379	ЕКСПЛОЗИВ СА СМАЊЕНОМ ОСЕТЉИВОШЋУ, ТЕЧАН, Н.Д.Н.	3	D	I	3	274 311	0	E0	P099		MP2		
3380	ЕКСПЛОЗИВ СА СМАЊЕНОМ ОСЕТЉИВОШЋУ, ЧВРСТ, Н.Д.Н.	4.1	D	I	4.1	274 311 394	0	E0	P099		MP2		
3381	ОТРОВНА ТЕЧНА МАТЕРИЈА ПРИ УДИСАЊУ, Н.Д.Н. вредност LC50 мања или једнака 200 ml/m³ а концентрација засићених пара већа или једнака 500 LC50	6.1	T1 or T4	I	6.1	274	0	E0	P601		MP8 MP17	T22	TP2
3382	ОТРОВНА ТЕЧНА МАТЕРИЈА ПРИ УДИСАЊУ, Н.Д.Н. вредност LC50 мања или једнака 1000 ml/m³ а концентрација засићених пара већа или једнака 10 LC50	6.1	T1 or T4	I	6.1	274	0	E0	P602		MP8 MP17	T20	TP2
3383	ОТРОВНА ТЕЧНА МАТЕРИЈА ПРИ УДИСАЊУ, ЗАПАЉИВА, Н.Д.Н.вредност LC50 мања или једнака 200 ml/m³ а концентрација засићених пара већа или једнака 500 LC50	6.1	TF1	I	6.1 +3	274	0	E0	P601		MP8 MP17	T22	TP2
3384	ОТРОВНА, ТЕЧНА МАТЕРИЈА ПРИ УДИСАЊУ, ЗАПАЉИВА, Н.Д.Н. вредност LC50 мања или једнака 1000 ml/m³ а концентрација засићених пара већа или једнака 10 LC50	6.1	TF1	I	6.1 +3	274	0	E0	P602		MP8 MP17	T20	TP2
3385	ОТРОВНА ТЕЧНА МАТЕРИЈА ПРИ УДИСАЊУ, КОЈА РЕАГУЈЕ СА ВОДОМ, Н.Д.Н. вредност LC50 мања или једнака 200 ml/m³ а концентрација засићених пара већа или једнака 500 LC50	6.1	TW1	I	6.1 +4.3	274	0	E0	P601		MP8 MP17	T22	TP2
3386	ОТРОВНА ТЕЧНА МАТЕРИЈА ПРИ УДИСАЊУ, КОЈА РЕАГУЈЕ СА ВОДОМ, Н.Д.Н. вредност LC50 мања или једнака 1000 ml/m³ а концентрација засићених пара већа или једнака 10 LC50	6.1	TW1	I	6.1 +4.3	274	0	E0	P602		MP8 MP17	T20	TP2
3387	ОТРОВНА ТЕЧНА МАТЕРИЈА ПРИ УДИСАЊУ, КОЈА ДЕЛУЈЕ ЗАПАЉИВО (ОКСИДИРАЈУЋЕ), Н.Д.Н. вредност LC50 мања или једнака 200 ml/m³ а концентрација засићених пара већа или једнака 500 LC50	6.1	TO1	I	6.1 +5.1	274	0	E0	P601		MP8 MP17	T22	TP2
3388	ОТРОВНА ТЕЧНА МАТЕРИЈА ПРИ УДИСАЊУ, КОЈА ДЕЛУЈЕ ЗАПАЉИВО (ОКСИДИРАЈУЋЕ), Н.Д.Н. вредност LC50 мања или једнака 1000 ml/m³ а концентрација засићених пара већа или једнака 10 LC50	6.1	TO1	I	6.1 +5.1	274	0	E0	P602		MP8 MP17	T20	TP2
3389	ОТРОВНА ТЕЧНА МАТЕРИЈА ПРИ УДИСАЊУ, НАГРИЗАЈУЋА, Н.Д.Н. вредност LC50 мања или једнака 200 ml/m³ а концентрација засићених пара већа или једнака 500 LC50	6.1	TC1 or TC3	I	6.1 +8	274	0	E0	P601		MP8 MP17	T22	TP2
3390	ОТРОВНА ТЕЧНА МАТЕРИЈА ПРИ УДИСАЊУ, НАГРИЗАЈУЋА, Н.Д.Н. вредност LC50 мања или једнака 1000 ml/m³ а концентрација засићених пара већа или једнака 10 LC50	6.1	TC1 or TC3	I	6.1 +8	274	0	E0	P602		MP8 MP17	T20	TP2
3391	ОРГАНОМЕТАЛИ, САМОЗАПАЉИВИ, ЧВРСТИ	4.2	S5	I	4.2	274	0	E0	P404	PP86	MP2	T21	TP7 TP33 TP36
3392	ОРГАНОМЕТАЛИ, САМОЗАПАЉИВИ, ТЕЧНИ	4.2	S5	I	4.2	274	0	E0	P400	PP86	MP2	T21	TP2 TP7 TP36
3393	ОРГАНОМЕТАЛИ, САМОЗАПАЉИВИ, РЕАКТИВНИ СА ВОДОМ, ЧВРСТИ	4.2	SW1	I	4.2 +4.3	274	0	E0	P404	PP86	MP2	T21	TP7 TP33 TP36 TP41
3394	ОРГАНОМЕТАЛИ, САМОЗАПАЉИВИ, РЕАКТИВНИ СА ВОДОМ, ТЕЧНИ	4.2	SW1	I	4.2 +4.3	274	0	E0	P400	PP86	MP2	T21	TP2 TP7 TP36 TP41
3395	ОРГАНОМЕТАЛИ, РЕАКТИВНИ СА ВОДОМ, ЧВРСТИ	4.3	W2	I	4.3	274	0	E0	P403		MP2	T9	TP7 TP33 TP36 TP41
3395	ОРГАНОМЕТАЛИ, РЕАКТИВНИ СА ВОДОМ, ЧВРСТИ	4.3	W2	II	4.3	274	500 g	E2	P410 IBC04		MP14	T3	TP33 TP36 TP41

Министарство грађевинарства, саобраћаја и инфраструктуре, Одсек за транспорт опасне робе, tor@mgsi.gov.rs

ADR цистерне		Возила за превоз у цист.	Транспортна категорија (Кôдови за ограничења за тунеле)	Посебне одредбе за превоз				Број за означавање опасности	UN број	Назив и опис
Кôд цистерне	Посебне одредбе			Комади	Роба у расутом стању	Утовар, истовар и руковање	Транспортне радње			
4.3	4.3.5, 6.8.4	9.1.1.2	1.1.3.6 (8.6)	7.2.4	7.3.3	7.5.11	8.5	5.3.2.3		3.1.2
(12)	(13)	(14)	(15)	(16)	(17)	(18)	(19)	(20)	(1)	(2)
			1 (B)				S2 S14		3379	ЕКСПЛОЗИВ СА СМАЊЕНОМ ОСЕТЉИВОШЋУ, ТЕЧАН, Н.Д.Н.
			1 (B)				S14		3380	ЕКСПЛОЗИВ СА СМАЊЕНОМ ОСЕТЉИВОШЋУ, ЧВРСТ, Н.Д.Н.
L15CH	TU14 TU15 TE19 TE21	AT	1 (C/D)			CV1 CV13 CV28	S9 S14	66	3381	ОТРОВНА ТЕЧНА МАТЕРИЈА ПРИ УДИСАЊУ, Н.Д.Н. вредност LC50 мања или једнака 200 ml/m³ а концентрација засићених пара већа или једнака 500 LC50
L10CH	TU14 TU15 TE19 TE21	AT	1 (C/D)			CV1 CV13 CV28	S9 S14	66	3382	ОТРОВНА ТЕЧНА МАТЕРИЈА ПРИ УДИСАЊУ, Н.Д.Н. вредност LC50 мања или једнака 1000 ml/m³ а концентрација засићених пара већа или једнака 10 LC50
L15CH	TU14 TU15 TE19 TE21	FL	1 (C/D)			CV1 CV13 CV28	S2 S9 S14	663	3383	ОТРОВНА ТЕЧНА МАТЕРИЈА ПРИ УДИСАЊУ, ЗАПАЉИВА, Н.Д.Н.вредност LC50 мања или једнака 200 ml/m³ а концентрација засићених пара већа или једнака 500 LC50
L10CH	TU14 TU15 TE19 TE21	FL	1 (C/D)			CV1 CV13 CV28	S2 S9 S14	663	3384	ОТРОВНА, ТЕЧНА МАТЕРИЈА ПРИ УДИСАЊУ, ЗАПАЉИВА, Н.Д.Н. вредност LC50 мања или једнака 1000 ml/m³ а концентрација засићених пара већа или једнака 10 LC50
L15CH	TU14 TU15 TE19 TE21	AT	1 (C/D)			CV1 CV13 CV28	S9 S14	623	3385	ОТРОВНА ТЕЧНА МАТЕРИЈА ПРИ УДИСАЊУ, КОЈА РЕАГУЈЕ СА ВОДОМ, Н.Д.Н. вредност LC50 мања или једнака 200 ml/m³ а концентрација засићених пара већа или једнака 500 LC50
L10CH	TU14 TU15 TE19 TE21	AT	1 (C/D)			CV1 CV13 CV28	S9 S14	623	3386	ОТРОВНА ТЕЧНА МАТЕРИЈА ПРИ УДИСАЊУ, КОЈА РЕАГУЈЕ СА ВОДОМ, Н.Д.Н. вредност LC50 мања или једнака 1000 ml/m³ а концентрација засићених пара већа или једнака 10 LC50
L15CH	TU14 TU15 TE19 TE21	AT	1 (C/D)			CV1 CV13 CV28	S9 S14	665	3387	ОТРОВНА ТЕЧНА МАТЕРИЈА ПРИ УДИСАЊУ, КОЈА ДЕЛУЈЕ ЗАПАЉИВО (ОКСИДИРАЈУЋЕ), Н.Д.Н. вредност LC50 мања или једнака 200 ml/m³ а концентрација засићених пара већа или једнака 500 LC50
L10CH	TU14 TU15 TE19 TE21	AT	1 (C/D)			CV1 CV13 CV28	S9 S14	665	3388	ОТРОВНА ТЕЧНА МАТЕРИЈА ПРИ УДИСАЊУ, КОЈА ДЕЛУЈЕ ЗАПАЉИВО (ОКСИДИРАЈУЋЕ), Н.Д.Н. вредност LC50 мања или једнака 1000 ml/m³ а концентрација засићених пара већа или једнака 10 LC50
L15CH	TU14 TU15 TE19 TE21	AT	1 (C/D)			CV1 CV13 CV28	S9 S14	668	3389	ОТРОВНА ТЕЧНА МАТЕРИЈА ПРИ УДИСАЊУ, НАГРИЗАЈУЋА, Н.Д.Н. вредност LC50 мања или једнака 200 ml/m³ а концентрација засићених пара већа или једнака 500 LC50
L10CH	TU14 TU15 TE19 TE21	AT	1 (C/D)			CV1 CV13 CV28	S9 S14	668	3390	ОТРОВНА ТЕЧНА МАТЕРИЈА ПРИ УДИСАЊУ, НАГРИЗАЈУЋА, Н.Д.Н. вредност LC50 мања или једнака 1000 ml/m³ а концентрација засићених пара већа или једнака 10 LC50
L21DH	TU4 TU14 TU22 TC1 TE21 TM1	AT	0 (B/E)	V1			S20	43	3391	ОРГАНОМЕТАЛИ, САМОЗАПАЉИВИ, ЧВРСТИ
L21DH	TU4 TU14 TU22 TC1 TE21 TM1	AT	0 (B/E)	V1			S20	333	3392	ОРГАНОМЕТАЛИ, САМОЗАПАЉИВИ, ТЕЧНИ
L21DH	TU4 TU14 TU22 TC1 TE21 TM1	AT	0 (B/E)	V1			S20	X432	3393	ОРГАНОМЕТАЛИ, САМОЗАПАЉИВИ, РЕАКТИВНИ СА ВОДОМ, ЧВРСТИ
L21DH	TU4 TU14 TU22 TC1 TE21 TM1	AT	0 (B/E)	V1			S20	X333	3394	ОРГАНОМЕТАЛИ, САМОЗАПАЉИВИ, РЕАКТИВНИ СА ВОДОМ, ТЕЧНИ
S10AN L10DH	TU4 TU14 TU22 TE21 TM2	AT	1 (B/E)	V1		CV23	S20	X423	3395	ОРГАНОМЕТАЛИ, РЕАКТИВНИ СА ВОДОМ, ЧВРСТИ
SGAN L4DH	TU14 TE21 TM2	AT	2 (D/E)	V1		CV23		423	3395	ОРГАНОМЕТАЛИ, РЕАКТИВНИ СА ВОДОМ, ЧВРСТИ

UN број	Назив и опис	Класа	Класификациони кôд	Група паковања	Лисице опасности	Посебне одредбе	Ограничене и изузете количине		Амбалажа			Прен. цист. и конт. за робу у рас. ст.	
									Упутства за паковање	Посебне одредбе за паковање	Одредбе за заједничко паковање	Упутства	Посебне одредбе
	3.1.2	2.2	2.2	2.1.1.3	5.2.2	3.3	3.4	3.5.1.2	4.1.4	4.1.4	4.1.10	4.2.5.2 7.3.2	4.2.5.3
(1)	(2)	(3a)	(3b)	(4)	(5)	(6)	(7a)	(7b)	(8)	(9a)	(9b)	(10)	(11)
3395	ОРГАНОМЕТАЛИ, РЕАКТИВНИ СА ВОДОМ, ЧВРСТИ	4.3	W2	III	4.3	274	1 kg	E1	P410 IBC06		MP14	T1	TP33 TP36 TP41
3396	ОРГАНОМЕТАЛИ, РЕАКТИВНИ СА ВОДОМ, ЗАПАЉИВИ, ЧВРСТИ	4.3	WF2	I	4.3 +4.1	274	0	E0	P403		MP2	T9	TP7 TP33 TP36 TP41
3396	ОРГАНОМЕТАЛИ, РЕАКТИВНИ СА ВОДОМ, ЗАПАЉИВИ, ЧВРСТИ	4.3	WF2	II	4.3 +4.1	274	500 g	E2	P410 IBC04		MP14	T3	TP33 TP36 TP41
3396	ОРГАНОМЕТАЛИ, РЕАКТИВНИ СА ВОДОМ, ЗАПАЉИВИ, ЧВРСТИ	4.3	WF2	III	4.3 +4.1	274	1 kg	E1	P410 IBC06		MP14	T1	TP33 TP36 TP41
3397	ОРГАНОМЕТАЛИ, РЕАКТИВНИ СА ВОДОМ, САМОЗАГРЕВАЈУЋИ, ЧВРСТИ	4.3	WS	I	4.3 +4.2	274	0	E0	P403		MP2	T9	TP7 TP33 TP36 TP41
3397	ОРГАНОМЕТАЛИ, РЕАКТИВНИ СА ВОДОМ, САМОЗАГРЕВАЈУЋИ, ЧВРСТИ	4.3	WS	II	4.3 +4.2	274	500 g	E2	P410 IBC04		MP14	T3	TP33 TP36 TP41
3397	ОРГАНОМЕТАЛИ, РЕАКТИВНИ СА ВОДОМ, САМОЗАГРЕВАЈУЋИ, ЧВРСТИ	4.3	WS	III	4.3 +4.2	274	1 kg	E1	P410 IBC06		MP14	T1	TP33 TP36 TP41
3398	ОРГАНОМЕТАЛИ, РЕАКТИВНИ СА ВОДОМ, ТЕЧНИ	4.3	W1	I	4.3	274	0	E0	P402		MP2	T13	TP2 TP7 TP36 TP41
3398	ОРГАНОМЕТАЛИ, РЕАКТИВНИ СА ВОДОМ, ТЕЧНИ	4.3	W1	II	4.3	274	500 ml	E2	P001 IBC01		MP15	T7	TP2 TP7 TP36 TP41
3398	ОРГАНОМЕТАЛИ, РЕАКТИВНИ СА ВОДОМ, ТЕЧНИ	4.3	W1	III	4.3	274	1 L	E1	P001 IBC02		MP15	T7	TP2 TP7 TP36 TP41
3399	ОРГАНОМЕТАЛИ, РЕАКТИВНИ СА ВОДОМ, ЗАПАЉИВИ, ТЕЧНИ	4.3	WF1	I	4.3 +3	274	0	E0	P402		MP2	T13	TP2 TP7 TP36 TP41
3399	ОРГАНОМЕТАЛИ, РЕАКТИВНИ СА ВОДОМ, ЗАПАЉИВИ, ТЕЧНИ	4.3	WF1	II	4.3 +3	274	500 ml	E2	P001 IBC01		MP15	T7	TP2 TP7 TP36 TP41
3399	ОРГАНОМЕТАЛИ, РЕАКТИВНИ СА ВОДОМ, ЗАПАЉИВИ, ТЕЧНИ	4.3	WF1	III	4.3 +3	274	1 L	E1	P001 IBC02 R001		MP15	T7	TP2 TP7 TP36 TP41
3400	ОРГАНОМЕТАЛИ, САМОЗАГРЕВАЈУЋИ, ЧВРСТИ	4.2	S5	II	4.2	274	500 g	E2	P410 IBC06		MP14	T3	TP33 TP36
3400	ОРГАНОМЕТАЛИ, САМОЗАГРЕВАЈУЋИ, ЧВРСТИ	4.2	S5	III	4.2	274	1 kg	E1	P002 IBC08		MP14	T1	TP33 TP36
3401	АМАЛГАМИ ЖИВЕ И АЛКАЛНОГ МЕТАЛА, ЧВРСТИ	4.3	W2	I	4.3	182	0	E0	P403		MP2	T9	TP7 TP33
3402	АМАЛГАМИ ЖИВЕ И ЗЕМНОАЛКАЛНОГ МЕТАЛА, ЧВРСТА	4.3	W2	I	4.3	183 506	0	E0	P403		MP2	T9	TP7 TP33
3403	КАЛИЈУММЕТАЛ ЛЕГУРЕ, ЧВРСТЕ	4.3	W2	I	4.3		0	E0	P403		MP2	T9	TP7 TP33
3404	КАЛИЈУМ-НАТРИЈУМ ЛЕГУРЕ, ЧВРСТЕ	4.3	W2	I	4.3		0	E0	P403		MP2	T9	TP7 TP33
3405	БАРИЈУМ-ХЛОРАТ, РАСТВОР	5.1	OT1	II	5.1 +6.1		1 L	E2	P504 IBC02		MP2	T4	TP1
3405	БАРИЈУМ-ХЛОРАТ, РАСТВОР	5.1	OT1	III	5.1 +6.1		5 L	E1	P001 IBC02		MP2	T4	TP1
3406	БАРИЈУМПЕРХЛОРАТ, РАСТВОР	5.1	OT1	II	5.1 +6.1		1 L	E2	P504 IBC02		MP2	T4	TP1
3406	БАРИЈУМПЕРХЛОРАТ, РАСТВОР	5.1	OT1	III	5.1 +6.1		5 L	E1	P001 IBC02		MP2	T4	TP1
3407	ХЛОРАТ И МАГНЕЗИЈУМ-ХЛОРИД, СМЕША, РАСТВОР	5.1	O1	II	5.1		1 L	E2	P504 IBC02		MP2	T4	TP1
3407	ХЛОРАТ И МАГНЕЗИЈУМ-ХЛОРИД, СМЕША, РАСТВОР	5.1	O1	III	5.1		5 L	E1	P504 IBC02		MP2	T4	TP1
3408	ОЛОВОПЕРХЛОРАТ, РАСТВОР	5.1	OT1	II	5.1 +6.1		1 L	E2	P504 IBC02		MP2	T4	TP1
3408	ОЛОВОПЕРХЛОРАТ, РАСТВОР	5.1	OT1	III	5.1 +6.1		5 L	E1	P001 IBC02		MP2	T4	TP1
3409	(ХЛОРНИТРО) БЕНЗЕНИ, ТЕЧНИ	6.1	T1	II	6.1	279	100 ml	E4	P001 IBC02		MP15	T7	TP2

Министарство грађевинарства, саобраћаја и инфраструктуре, Одсек за транспорт опасне робе, tor@mgsi.gov.rs

ADR цистерне		Изузеће за превоз у цист.	Транспортна категорија (Кôдови за ограничења за тунеле)	Посебне одредбе за превоз				Број за означавање опасности	УН број	Назив и опис
Кôд цистерне	Посебне одредбе			Комади	Роба у расутом стању	Утовар, истовар и руковање	Транспортне радње			
4.3	4.3.5, 6.8.4	9.1.1.2	1.1.3.6 (8.6)	7.2.4	7.3.3	7.5.11	8.5	5.3.2.3		3.1.2
(12)	(13)	(14)	(15)	(16)	(17)	(18)	(19)	(20)	(1)	(2)
SGAN L4DH	TU14 TE21 TM2	AT	3 (E)	V1		CV23		423	3395	ОРГАНОМЕТАЛИ, РЕАКТИВНИ СА ВОДОМ, ЧВРСТИ
S10AN L10DH	TU4 TU14 TU22 TE21 TM2	AT	0 (B/E)	V1		CV23	S20	X423	3396	ОРГАНОМЕТАЛИ, РЕАКТИВНИ СА ВОДОМ, ЗАПАЉИВИ, ЧВРСТИ
SGAN L4DH	TU14 TE21 TM2	AT	0 (D/E)	V1		CV23		423	3396	ОРГАНОМЕТАЛИ, РЕАКТИВНИ СА ВОДОМ, ЗАПАЉИВИ, ЧВРСТИ
SGAN L4DH	TU14 TE21 TM2	AT	0 (E)	V1		CV23		423	3396	ОРГАНОМЕТАЛИ, РЕАКТИВНИ СА ВОДОМ, ЗАПАЉИВИ, ЧВРСТИ
S10AN L10DH	TU14 TE21 TM2	AT	1 (B/E)	V1		CV23	S20	X423	3397	ОРГАНОМЕТАЛИ, РЕАКТИВНИ СА ВОДОМ, САМОЗАГРЕВАЈУЋИ, ЧВРСТИ
SGAN L4DH		AT	2 (D/E)	V1		CV23		423	3397	ОРГАНОМЕТАЛИ, РЕАКТИВНИ СА ВОДОМ, САМОЗАГРЕВАЈУЋИ, ЧВРСТИ
SGAN L4DH		AT	3 (E)	V1		CV23		423	3397	ОРГАНОМЕТАЛИ, РЕАКТИВНИ СА ВОДОМ, САМОЗАГРЕВАЈУЋИ, ЧВРСТИ
L10DH	TU4 TU14 TU22 TE21 TM2	AT	0 (B/E)	V1		CV23	S20	X323	3398	ОРГАНОМЕТАЛИ, РЕАКТИВНИ СА ВОДОМ, ТЕЧНИ
L4DH	TU14 TE21 TM2	AT	0 (D/E)	V1		CV23		323	3398	ОРГАНОМЕТАЛИ, РЕАКТИВНИ СА ВОДОМ, ТЕЧНИ
L4DH	TU14 TE21 TM2	AT	0 (E)	V1		CV23		323	3398	ОРГАНОМЕТАЛИ, РЕАКТИВНИ СА ВОДОМ, ТЕЧНИ
L10DH	TU4 TU14 TU22 TE21 TM2	FL	0 (B/E)	V1		CV23	S2 S20	X323	3399	ОРГАНОМЕТАЛИ, РЕАКТИВНИ СА ВОДОМ, ЗАПАЉИВИ, ТЕЧНИ
L4DH	TU4 TU14 TU22 TE21 TM2	FL	0 (D/E)	V1		CV23	S2	323	3399	ОРГАНОМЕТАЛИ, РЕАКТИВНИ СА ВОДОМ, ЗАПАЉИВИ, ТЕЧНИ
L4DH	TU14 TE21 TM2	FL	0 (E)	V1		CV23	S2	323	3399	ОРГАНОМЕТАЛИ, РЕАКТИВНИ СА ВОДОМ, ЗАПАЉИВИ, ТЕЧНИ
SGAN L4BN		AT	2 (D/E)	V1				40	3400	ОРГАНОМЕТАЛИ, САМОЗАГРЕВАЈУЋИ, ЧВРСТИ
SGAN L4BN		AT	3 (E)	V1				40	3400	ОРГАНОМЕТАЛИ, САМОЗАГРЕВАЈУЋИ, ЧВРСТИ
L10BN(+)	TU1 TE5 TT3 TM2	AT	1 (B/E)	V1		CV23	S20	X423	3401	АМАЛГАМИ ЖИВЕ И АЛКАЛНОГ МЕТАЛА, ЧВРСТИ
L10BN(+)	TU1 TE5 TT3 TM2	AT	1 (B/E)	V1		CV23	S20	X423	3402	АМАЛГАМИ ЖИВЕ И ЗЕМНОАЛКАЛНОГ МЕТАЛА, ЧВРСТА
L10BN(+)	TU1 TE5 TT3 TM2	AT	1 (B/E)	V1		CV23	S20	X423	3403	КАЛИЈУММЕТАЛ ЛЕГУРЕ, ЧВРСТЕ
L10BN(+)	TU1 TE5 TT3 TM2	AT	1 (B/E)	V1		CV23	S20	X423	3404	КАЛИЈУМ-НАТРИЈУМ ЛЕГУРЕ, ЧВРСТЕ
L4BN	TU3	AT	2 (E)			CV24 CV28		56	3405	БАРИЈУМ-ХЛОРАТ, РАСТВОР
LGBV	TU3	AT	3 (E)			CV24 CV28		56	3405	БАРИЈУМ-ХЛОРАТ, РАСТВОР
L4BN	TU3	AT	2 (E)			CV24 CV28		56	3406	БАРИЈУМПЕРХЛОРАТ, РАСТВОР
LGBV	TU3	AT	3 (E)			CV24 CV28		56	3406	БАРИЈУМПЕРХЛОРАТ, РАСТВОР
L4BN	TU3	AT	2 (E)			CV24		50	3407	ХЛОРАТ И МАГНЕЗИЈУМ-ХЛОРИД, СМЕША, РАСТВОР
LGBV	TU3	AT	3 (E)			CV24		50	3407	ХЛОРАТ И МАГНЕЗИЈУМ-ХЛОРИД, СМЕША, РАСТВОР
L4BN	TU3	AT	2 (E)			CV24 CV28		56	3408	ОЛОВОПЕРХЛОРАТ, РАСТВОР
LGBV	TU3	AT	3 (E)			CV24 CV28		56	3408	ОЛОВОПЕРХЛОРАТ, РАСТВОР
L4BH	TU15 TE19	AT	2 (D/E)			CV13 CV28	S9 S19	60	3409	(ХЛОРНИТРО) БЕНЗЕНИ, ТЕЧНИ

UN број	Назив и опис	Класа	Класи-фикациони кôд	Група паковања	Ознаке опасности	Посебне одредбе	Ограничене и изузете количине		Амбалажа			Пренос. цист. и конт. за робу у рас. ст.	
									Упутства за паковање	Посебне одредбе за паковање	Одредбе за заједничко паковање	Упутства	Посебне одредбе
	3.1.2	2.2	2.2	2.1.1.3	5.2.2	3.3	3.4	3.5.1.2	4.1.4	4.1.4	4.1.10	4.2.5.2 7.3.2	4.2.5.3
(1)	(2)	(3a)	(3b)	(4)	(5)	(6)	(7a)	(7b)	(8)	(9a)	(9b)	(10)	(11)
3410	4-ХЛОР-о-ТОЛУИДИН-МОНОХИДРОХЛОРИД, РАСТВОР	6.1	T1	III	6.1		5 L	E1	P001 IBC03 R001		MP19	T4	TP1
3411	beta-НАФТИЛ-АМИН, РАСТВОР	6.1	T1	II	6.1		100 ml	E4	P001 IBC02		MP15	T7	TP2
3411	beta-НАФТИЛ-АМИН, РАСТВОР	6.1	T1	III	6.1		5 L	E1	P001 IBC02		MP19	T7	TP2
3412	МРАВЉА КИСЕЛИНА са најмање 10% а највише 85% (масених) киселине	8	C3	II	8		1 L	E2	P001 IBC02		MP15	T7	TP2
3412	МРАВЉА КИСЕЛИНА са најмање 5% и мање од 10% (масених) киселине	8	C3	III	8		5 L	E1	P001 IBC03 LP01 R001		MP19	T4	TP1
3413	КАЛИЈУМЦИЈАНИД, РАСТВОР	6.1	T4	I	6.1		0	E5	P001		MP8 MP17	T14	TP2
3413	КАЛИЈУМЦИЈАНИД, РАСТВОР	6.1	T4	II	6.1		100 ml	E4	P001 IBC02		MP15	T11	TP2 TP27
3413	КАЛИЈУМЦИЈАНИД, РАСТВОР	6.1	T4	III	6.1		5 L	E1	P001 IBC03 LP01 R001		MP19	T7	TP2 TP28
3414	НАТРИЈУМЦИЈАНИД, РАСТВОР	6.1	T4	I	6.1		0	E5	P001		MP8 MP17	T14	TP2
3414	НАТРИЈУМЦИЈАНИД, РАСТВОР	6.1	T4	II	6.1		100 ml	E4	P001 IBC02		MP15	T11	TP2 TP27
3414	НАТРИЈУМЦИЈАНИД, РАСТВОР	6.1	T4	III	6.1		5 L	E1	P001 IBC03 LP01 R001		MP19	T7	TP2 TP28
3415	НАТРИЈУМФЛУОРИД, РАСТВОР	6.1	T4	III	6.1		5 L	E1	P001 IBC03 LP01 R001		MP19	T4	TP1
3416	ХЛОРАЦЕТОФЕНОН, ТЕЧАН	6.1	T1	II	6.1		0	E0	P001 IBC02		MP15	T7	TP2
3417	КСИЛИЛБРОМИД, ЧВРСТ	6.1	T2	II	6.1		0	E4	P002 IBC08	B4	MP10	T3	TP33
3418	2,4-ТОЛУИДЕНДИАМИН, РАСТВОР	6.1	T1	III	6.1		5 L	E1	P001 IBC03 LP01 R001		MP19	T4	TP1
3419	КОМПЛЕКС БОРТРИФЛУОРИДА И СИРЋЕТНЕ КИСЕЛИНЕ, ЧВРСТ	8	C4	II	8		1 kg	E2	P002 IBC08	B4	MP10	T3	TP33
3420	КОМПЛЕКС БОРТРИФЛУОРИДА И ПРОПИОНСКЕ КИСЕЛИНЕ, ЧВРСТ	8	C4	II	8		1 kg	E2	P002 IBC08	B4	MP10	T3	TP33
3421	КАЛИЈУМ-ХИДРОГЕНДИФЛУОРИД, РАСТВОР	8	CT1	II	8 +6.1		1 L	E2	P001 IBC02		MP15	T7	TP2
3421	КАЛИЈУМ-ХИДРОГЕНДИФЛУОРИД, РАСТВОР	8	CT1	III	8 +6.1		5 L	E1	P001 IBC03 R001		MP19	T4	TP1
3422	КАЛИЈУМФЛУОРИД, РАСТВОР	6.1	T4	III	6.1		5 L	E1	P001 IBC03 LP01 R001		MP19	T4	TP1
3423	ТЕТРАМЕТИЛАМОНИЈУМ-ХИДРОКСИД, ЧВРСТ	6.1	TC2	I	6.1 +8	279	0	E5	P002 IBC99		MP18	T6	TP33
3424	АМОНИЈУМ-ДИНИТРО-о-КРЕЗОЛАТ, РАСТВОР	6.1	T1	II	6.1		100 ml	E4	P001 IBC02		MP15	T7	TP2
3424	АМОНИЈУМ-ДИНИТРО-о-КРЕЗОЛАТ, РАСТВОР	6.1	T1	III	6.1		5 L	E1	P001 IBC02		MP19	T7	TP2
3425	БРОМСИРЋЕТНА КИСЕЛИНА, ЧВРСТА	8	C4	II	8		1 kg	E2	P002 IBC08	B4	MP10	T3	TP33
3426	АКРИЛАМИД, РАСТВОР	6.1	T1	III	6.1		5 L	E1	P001 IBC03 LP01 R001		MP19	T4	TP1
3427	ХЛОРБЕНЗИЛХЛОРИДИ, ЧВРСТИ	6.1	T2	III	6.1		5 kg	E1	P002 IBC08 LP02 R001	B3	MP10	T1	TP33
3428	3-ХЛОР-4-МЕТИЛФЕНИЛ-ИЗОЦИЈАНАТ, ЧВРСТ	6.1	T2	II	6.1		500 g	E4	P002 IBC08	B4	MP10	T3	TP33

Министарство грађевинарства, саобраћаја и инфраструктуре, Одсек за транспорт опасне робе, tor@mgsi.gov.rs

ADR цистерне		Изузеће за превоз у цист.	Транспортна категорија (Кôдови за ограничења за тунеле)	Посебне одредбе за превоз				Број за означавање опасности	УН број	Назив и опис
Кôд цистерне	Посебне одредбе			Комади	Роба у расутом стању	Утовар, истовар и руковање	Транспортне радње			
4.3	4.3.5, 6.8.4	9.1.1.2	1.1.3.6 (8.6)	7.2.4	7.3.3	7.5.11	8.5	5.3.2.3		3.1.2
(12)	(13)	(14)	(15)	(16)	(17)	(18)	(19)	(20)	(1)	(2)
L4BH	TU15 TE19	AT	2 (E)	V12		CV13 CV28	S9	60	3410	4-ХЛОР-о-ТОЛУИДИН-МОНОХИДРОХЛОРИД, РАСТВОР
L4BH	TU15 TE19	AT	2 (D/E)			CV13 CV28	S9 S19	60	3411	beta-НАФТИЛ-АМИН, РАСТВОР
L4BH	TU15 TE19	AT	2 (E)			CV13 CV28	S9	60	3411	beta-НАФТИЛ-АМИН, РАСТВОР
L4BN		AT	2 (E)					80	3412	МРАВЉА КИСЕЛИНА са најмање 10% а највише 85% (масених) киселине
L4BN		AT	3 (E)	V12				80	3412	МРАВЉА КИСЕЛИНА са најмање 5% и мање од 10% (масених) киселине
L10CH	TU14 TU15 TE19 TE21	AT	1 (C/E)			CV1 CV13 CV28	S9 S14	66	3413	КАЛИЈУМЦИЈАНИД, РАСТВОР
L4BH	TU15 TE19	AT	2 (D/E)			CV13 CV28	S9 S19	60	3413	КАЛИЈУМЦИЈАНИД, РАСТВОР
L4BH	TU15 TE19	AT	2 (E)	V12		CV13 CV28	S9	60	3413	КАЛИЈУМЦИЈАНИД, РАСТВОР
L10CH	TU14 TU15 TE19 TE21	AT	1 (C/E)			CV1 CV13 CV28	S9 S14	66	3414	НАТРИЈУМЦИЈАНИД, РАСТВОР
L4BH	TU15 TE19	AT	2 (D/E)			CV13 CV28	S9 S19	60	3414	НАТРИЈУМЦИЈАНИД, РАСТВОР
L4BH	TU15 TE19	AT	2 (E)	V12		CV13 CV28	S9	60	3414	НАТРИЈУМЦИЈАНИД, РАСТВОР
L4BH	TU15 TE19	AT	2 (E)	V12		CV13 CV28	S9	60	3415	НАТРИЈУМФЛУОРИД, РАСТВОР
L4BH	TU15 TE19	AT	2 (D/E)			CV13 CV28	S9 S19	60	3416	ХЛОРАЦЕТОФЕНОН, ТЕЧАН
SGAH L4BH	TU15 TE19	AT	2 (D/E)	V11		CV13 CV28	S9 S19	60	3417	КСИЛИЛБРОМИД, ЧВРСТ
L4BH	TU15 TE19	AT	2 (E)	V12		CV13 CV28	S9	60	3418	2,4-ТОЛУИДЕНДИАМИН, РАСТВОР
SGAN L4BN		AT	2 (E)	V11				80	3419	КОМПЛЕКС БОРТРИФЛУОРИДА И СИРЋЕТНЕ КИСЕЛИНЕ, ЧВРСТ
SGAN L4BN		AT	2 (E)	V11				80	3420	КОМПЛЕКС БОРТРИФЛУОРИДА И ПРОПИОНСКЕ КИСЕЛИНЕ, ЧВРСТ
L4DH	TU14 TE21	AT	2 (E)			CV13 CV28		86	3421	КАЛИЈУМ-ХИДРОГЕНДИФЛУОРИД, РАСТВОР
L4DH	TU14 TE21	AT	3 (E)	V12		CV13 CV28		86	3421	КАЛИЈУМ-ХИДРОГЕНДИФЛУОРИД, РАСТВОР
L4BH	TU15 TE19	AT	2 (E)	V12		CV13 CV28	S9	60	3422	КАЛИЈУМФЛУОРИД, РАСТВОР
S10AH L10CH	TU14 TU15 TE19 TE21	AT	1 (C/E)	V11		CV1 CV13 CV28	S9 S14	668	3423	ТЕТРАМЕТИЛАМОНИЈУМ-ХИДРОКСИД, ЧВРСТ
L4BH	TU15 TE19	AT	2 (D/E)			CV13 CV28	S9 S19	60	3424	АМОНИЈУМ-ДИНИТРО-о-КРЕЗОЛАТ, РАСТВОР
L4BH	TU15 TE19	AT	2 (E)			CV13 CV28	S9	60	3424	АМОНИЈУМ-ДИНИТРО-о-КРЕЗОЛАТ, РАСТВОР
SGAN L4BN		AT	2 (E)	V11				80	3425	БРОМСИРЋЕТНА КИСЕЛИНА, ЧВРСТА
L4BH	TU15 TE19	AT	2 (E)	V12		CV13 CV28	S9	60	3426	АКРИЛАМИД, РАСТВОР
SGAH L4BH	TU15 TE19	AT	2 (E)		VC1 VC2 AP7	CV13 CV28	S9	60	3427	ХЛОРБЕНЗИЛХЛОРИДИ, ЧВРСТИ
SGAH L4BH	TU15 TE19	AT	2 (D/E)	V11		CV13 CV28	S9 S19	60	3428	3-ХЛОР-4-МЕТИЛФЕНИЛ-ИЗОЦИЈАНАТ, ЧВРСТ

UN број	Назив и опис	Класа	Класификациони кôд	Група паковања	Лисници опасности	Посебне одредбе	Ограничене и изузете количине		Амбалажа			Прен. цист. и конт. за робу у рас. ст.	
									Упутства за паковање	Посебне одредбе за паковање	Одредбе за заједничко паковање	Упутства	Посебне одредбе
	3.1.2	2.2	2.2	2.1.1.3	5.2.2	3.3	3.4	3.5.1.2	4.1.4	4.1.4	4.1.10	4.2.5.2 7.3.2	4.2.5.3
(1)	(2)	(3a)	(3b)	(4)	(5)	(6)	(7a)	(7b)	(8)	(9a)	(9b)	(10)	(11)
3429	ХЛОРТОЛУИДИНИ, ТЕЧНИ	6.1	T1	III	6.1		5 L	E1	P001 IBC03 LP01 R001		MP19	T4	TP1
3430	КСИЛЕНОЛИ, ТЕЧНИ	6.1	T1	II	6.1		100 ml	E4	P001 IBC02		MP15	T7	TP2
3431	НИТРОБЕНЗО-ТРИФЛУОРИДИ, ЧВРСТИ	6.1	T2	II	6.1		500 g	E4	P002 IBC08	B4	MP10	T3	TP33
3432	ПОЛИХЛОРОВАНИ БИФЕНИЛИ, ЧВРСТИ	9	M2	II	9	305	1 kg	E2	P906 IBC08	B4	MP10	T3	TP33
3434	НИТРОКРЕЗОЛИ, ТЕЧНИ	6.1	T1	III	6.1		5 L	E1	P001 IBC03 LP01 R001		MP19	T4	TP1
3436	ХЕКСА-ФЛУОРАЦЕТОН ХИДРАТ, ЧВРСТ	6.1	T2	II	6.1		500 g	E4	P002 IBC08	B4	MP10	T3	TP33
3437	ХЛОРКРЕЗОЛИ, ЧВРСТИ	6.1	T2	II	6.1		500 g	E4	P002 IBC08	B4	MP10	T3	TP33
3438	alfa-МЕТИЛ-БЕНЗИЛАЛКОХОЛ, ЧВРСТ	6.1	T2	III	6.1		5 kg	E1	P002 IBC08 LP02 R001	B3	MP10	T1	TP33
3439	НИТРИЛИ, ЧВРСТИ, ОТРОВНИ, Н.Д.Н.	6.1	T2	I	6.1	274	0	E5	P002 IBC07		MP18	T6	TP33
3439	НИТРИЛИ, ЧВРСТИ, ОТРОВНИ, Н.Д.Н.	6.1	T2	II	6.1	274	500 g	E4	P002 IBC08	B4	MP10	T3	TP33
3439	НИТРИЛИ, ЧВРСТИ, ОТРОВНИ, Н.Д.Н.	6.1	T2	III	6.1	274	5 kg	E1	P002 IBC08 LP02 R001	B3	MP10	T1	TP33
3440	ЈЕДИЊЕЊЕ СЕЛЕНА, ТЕЧНО, Н.Д.Н.	6.1	T4	I	6.1	274 563	0	E5	P001		MP8 MP17	T14	TP2 TP27
3440	ЈЕДИЊЕЊЕ СЕЛЕНА, ТЕЧНО, Н.Д.Н.	6.1	T4	II	6.1	274 563	100 ml	E4	P001 IBC02		MP15	T11	TP2 TP27
3440	ЈЕДИЊЕЊЕ СЕЛЕНА, ТЕЧНО, Н.Д.Н.	6.1	T4	III	6.1	274 563	5 L	E1	P001 IBC03 R001		MP19	T7	TP1 TP28
3441	(ХЛОРДИНИТРО) БЕНЗЕНИ, ЧВРСТИ	6.1	T2	II	6.1	279	500 g	E4	P002 IBC08	B4	MP10	T3	TP33
3442	ДИХЛОРАНИЛИНИ, ЧВРСТИ	6.1	T2	II	6.1	279	500 g	E4	P002 IBC08	B4	MP10	T3	TP33
3443	ДИНИТРОБЕНЗЕНИ, ЧВРСТИ	6.1	T2	II	6.1		500 g	E4	P002 IBC08	B4	MP10	T3	TP33
3444	НИКОТИНХИДРОХЛОРИД, ЧВРСТ	6.1	T2	II	6.1	43	500 g	E4	P002 IBC08	B4	MP10	T3	TP33
3445	НИКОТИНСУЛФАТ, ЧВРСТ	6.1	T2	II	6.1		500 g	E4	P002 IBC08	B4	MP10	T3	TP33
3446	НИТРОТОЛУЕНИ, ЧВРСТИ	6.1	T2	II	6.1		500 g	E4	P002 IBC08	B4	MP10	T3	TP33
3447	НИТРОКСИЛЕНИ, ЧВРСТИ	6.1	T2	II	6.1		500 g	E4	P002 IBC08	B4	MP10	T3	TP33
3448	МАТЕРИЈА ЗА ПРОИЗВОДЊУ СУЗАВАЦА, ЧВРСТА, Н.Д.Н.	6.1	T2	I	6.1	274	0	E0	P002		MP18	T6	TP33
3448	МАТЕРИЈА ЗА ПРОИЗВОДЊУ СУЗАВАЦА, ЧВРСТА, Н.Д.Н.	6.1	T2	II	6.1	274	0	E0	P002 IBC08	B4	MP10	T3	TP33
3449	БРОМБЕНЗИЛ-ЦИЈАНИДИ, ЧВРСТИ	6.1	T2	I	6.1	138	0	E5	P002		MP18	T6	TP33
3450	ДИФЕНИЛХЛОР-АРСИН, ЧВРСТ	6.1	T3	I	6.1		0	E0	P002 IBC07		MP18	T6	TP33
3451	ТОЛУИДИНИ, ЧВРСТИ	6.1	T2	II	6.1	279	500 g	E4	P002 IBC08	B4	MP10	T3	TP33
3452	КСИЛИДИНИ, ЧВРСТИ	6.1	T2	II	6.1		500 g	E4	P002 IBC08	B4	MP10	T3	TP33
3453	ФОСФОРНА КИСЕЛИНА, ЧВРСТА	8	C2	III	8		5 kg	E1	P002 IBC08 LP02 R001	B3	MP10	T1	TP33
3454	ДИНИТРОТОЛУЕНИ, ЧВРСТИ	6.1	T2	II	6.1		500 g	E4	P002 IBC08	B4	MP10	T3	TP33
3455	КРЕЗОЛИ, ЧВРСТИ	6.1	TC2	II	6.1 +8		500 g	E4	P002 IBC08	B4	MP10	T3	TP33

ADR цистерне		Забрана за превоз у цист.	Транспортна категорија (Кôдови за ограничења за тунеле)	Посебне одредбе за превоз				Број за означавање опасности	УН број	Назив и опис
Кôд цистерне	Посебне одредбе			Комади	Роба у расутом стању	Утовар, истовар и руковање	Транспортне радње			
4.3	4.3.5, 6.8.4	9.1.1.2	1.1.3.6 (8.6)	7.2.4	7.3.3	7.5.11	8.5	5.3.2.3		3.1.2
(12)	(13)	(14)	(15)	(16)	(17)	(18)	(19)	(20)	(1)	(2)
L4BH	TU15 TE19	AT	2 (E)	V12		CV13 CV28	S9	60	3429	ХЛОРТОЛУИДИНИ, ТЕЧНИ
L4BH	TU15 TE19	AT	2 (D/E)			CV13 CV28	S9 S19	60	3430	КСИЛЕНОЛИ, ТЕЧНИ
SGAH L4BH	TU15 TE19	AT	2 (D/E)	V11		CV13 CV28	S9 S19	60	3431	НИТРОБЕНЗО-ТРИФЛУОРИДИ, ЧВРСТИ
S4AH L4BH	TU15	AT	0 (D/E)	V11	VC1 VC2 AP9	CV1 CV13 CV28	S19	90	3432	ПОЛИХЛОРОВАНИ БИФЕНИЛИ, ЧВРСТИ
L4BH	TU15 TE19	AT	2 (E)	V12		CV13 CV28	S9	60	3434	НИТРОКРЕЗОЛИ, ТЕЧНИ
SGAH L4BH	TU15 TE19	AT	2 (D/E)	V11		CV13 CV28	S9 S19	60	3436	ХЕКСА-ФЛУОРАЦЕТОН ХИДРАТ, ЧВРСТ
SGAH L4BH	TU15 TE19	AT	2 (D/E)	V11		CV13 CV28	S9 S19	60	3437	ХЛОРКРЕЗОЛИ, ЧВРСТИ
SGAH L4BH	TU15 TE19	AT	2 (E)		VC1 VC2 AP7	CV13 CV28	S9	60	3438	alfa-МЕТИЛ-БЕНЗИЛАЛКОХОЛ, ЧВРСТ
S10AH L10CH	TU14 TU15 TE19 TE21	AT	1 (C/E)	V10		CV1 CV13 CV28	S9 S14	66	3439	НИТРИЛИ, ЧВРСТИ, ОТРОВНИ, Н.Д.Н.
SGAH L4BH	TU15 TE19	AT	2 (D/E)	V11		CV13 CV28	S9 S19	60	3439	НИТРИЛИ, ЧВРСТИ, ОТРОВНИ, Н.Д.Н.
SGAH L4BH	TU15 TE19	AT	2 (E)		VC1 VC2 AP7	CV13 CV28	S9	60	3439	НИТРИЛИ, ЧВРСТИ, ОТРОВНИ, Н.Д.Н.
L10CH	TU14 TU15 TE19 TE21	AT	1 (C/E)			CV1 CV13 CV28	S9 S14	66	3440	ЈЕДИЊЕЊЕ СЕЛЕНА, ТЕЧНО, Н.Д.Н.
L4BH	TU15 TE19	AT	2 (D/E)			CV13 CV28	S9 S19	60	3440	ЈЕДИЊЕЊЕ СЕЛЕНА, ТЕЧНО, Н.Д.Н.
L4BH	TU15 TE19	AT	2 (E)	V12		CV13 CV28	S9	60	3440	ЈЕДИЊЕЊЕ СЕЛЕНА, ТЕЧНО, Н.Д.Н.
SGAH L4BH	TU15 TE19	AT	2 (D/E)	V11		CV13 CV28	S9 S19	60	3441	(ХЛОРДИНИТРО) БЕНЗЕНИ, ЧВРСТИ
SGAH L4BH	TU15 TE19	AT	2 (D/E)	V11		CV13 CV28	S9 S19	60	3442	ДИХЛОРАНИЛИНИ, ЧВРСТИ
SGAH L4BH	TU15 TE19	AT	2 (D/E)	V11		CV13 CV28	S9 S19	60	3443	ДИНИТРОБЕНЗЕНИ, ЧВРСТИ
SGAH	TU15 TE19	AT	2 (D/E)	V11		CV13 CV28	S9 S19	60	3444	НИКОТИНХИДРОХЛОРИД, ЧВРСТ
SGAH	TU15 TE19	AT	2 (D/E)	V11		CV13 CV28	S9 S19	60	3445	НИКОТИНСУЛФАТ, ЧВРСТ
SGAH L4BH	TU15 TE19	AT	2 (D/E)	V11		CV13 CV28	S9 S19	60	3446	НИТРОТОЛУЕНИ, ЧВРСТИ
SGAH L4BH	TU15 TE19	AT	2 (D/E)	V11		CV13 CV28	S9 S19	60	3447	НИТРОКСИЛЕНИ, ЧВРСТИ
S10AH L10CH	TU14 TU15 TE19 TE21	AT	1 (C/E)			CV1 CV13 CV28	S9 S14	66	3448	МАТЕРИЈА ЗА ПРОИЗВОДЊУ СУЗАВАЦА, ЧВРСТА, Н.Д.Н.
SGAH L4BH	TU15 TE19	AT	2 (D/E)	V11		CV13 CV28	S9 S19	60	3448	МАТЕРИЈА ЗА ПРОИЗВОДЊУ СУЗАВАЦА, ЧВРСТА, Н.Д.Н.
S10AH L10CH	TU15 TE19	AT	1 (C/E)			CV1 CV13 CV28	S9 S14	66	3449	БРОМБЕНЗИЛ-ЦИЈАНИДИ, ЧВРСТИ
S10AH L10CH	TU15 TE19	AT	1 (C/E)	V10		CV1 CV13 CV28	S9 S14	66	3450	ДИФЕНИЛХЛОР-АРСИН, ЧВРСТ
SGAH L4BH	TU15 TE19	AT	2 (D/E)	V11		CV13 CV28	S9 S19	60	3451	ТОЛУИДИНИ, ЧВРСТИ
SGAH L4BH	TU15 TE19	AT	2 (D/E)	V11		CV13 CV28	S9 S19	60	3452	КСИЛИДИНИ, ЧВРСТИ
SGAV L4BN		AT	3 (E)		VC1 VC2 AP7			80	3453	ФОСФОРНА КИСЕЛИНА, ЧВРСТА
SGAH L4BH	TU15 TE19	AT	2 (D/E)	V11		CV13 CV28	S9 S19	60	3454	ДИНИТРОТОЛУЕНИ, ЧВРСТИ
SGAH L4BH	TU15 TE19	AT	2 (D/E)	V11		CV13 CV28	S9 S19	68	3455	КРЕЗОЛИ, ЧВРСТИ

UN број	Назив и опис	Класа	Класи-фикациони кôд	Група паковања	Ознаке опасности	Посебне одредбе	Ограничене количине		Амбалажа			Пренос. цист. и конт. за робу у рас. ст.	
									Упутства за паковање	Посебне одредбе за паковање	Одредбе за заједничко паковање	Упутства	Посебне одредбе
	3.1.2	2.2	2.2	2.1.1.3	5.2.2	3.3	3.4	3.5.1.2	4.1.4	4.1.4	4.1.10	4.2.5.2 7.3.2	4.2.5.3
(1)	(2)	(3a)	(3b)	(4)	(5)	(6)	(7a)	(7b)	(8)	(9a)	(9b)	(10)	(11)
3456	НИТРОЗИЛ СУМПОРНА КИСЕЛИНА, ЧВРСТА	8	C2	II	8		1 kg	E2	P002 IBC08	B4	MP10	T3	TP33
3457	(ХЛОРОНИТРО) ТОЛУЕНИ, ЧВРСТИ	6.1	T2	III	6.1		5 kg	E1	P002 IBC08 LP02 R001	B3	MP10	T1	TP33
3458	НИТРОАНИЗОЛИ, ЧВРСТИ	6.1	T2	III	6.1	279	5 kg	E1	P002 IBC08 LP02 R001	B3	MP10	T1	TP33
3459	НИТРОБРОМ-БЕНЗЕНИ, ЧВРСТИ	6.1	T2	III	6.1		5 kg	E1	P002 IBC08 LP02 R001	B3	MP10	T1	TP33
3460	N-ЕТИЛБЕНЗИЛ-ТОЛУИДИНИ, ЧВРСТИ	6.1	T2	III	6.1		5 kg	E1	P002 IBC08 LP02 R001	B3	MP10	T1	TP33
3462	ТОКСИНИ ЕКСТРАХОВАНИ ИЗ ЖИВИХ ОРГАНИЗАМА, ЧВРСТИ, Н.Д.Н.	6.1	T2	I	6.1	210 274	0	E5	P002 IBC07		MP18	T6	TP33
3462	ТОКСИНИ ЕКСТРАХОВАНИ ИЗ ЖИВИХ ОРГАНИЗАМА, ЧВРСТИ, Н.Д.Н.	6.1	T2	II	6.1	210 274	500 g	E4	P002 IBC08	B4	MP10	T3	TP33
3462	ТОКСИНИ ЕКСТРАХОВАНИ ИЗ ЖИВИХ ОРГАНИЗАМА, ЧВРСТИ, Н.Д.Н.	6.1	T2	III	6.1	210 274	5 kg	E1	P002 IBC08 R001	B3	MP10	T1	TP33
3463	ПРОПИОНСКА КИСЕЛИНА са најмање 90% (масених) киселине	8	CF1	II	8 +3		1 L	E2	P001 IBC02		MP15	T7	TP2
3464	ОРГАНОФОСФОРНА ЈЕДИЊЕЊА, ЧВРСТА, ОТРОВНА, Н.Д.Н.	6.1	T2	I	6.1	43 274	0	E5	P002 IBC07		MP18	T6	TP33
3464	ОРГАНОФОСФОРНА ЈЕДИЊЕЊА, ЧВРСТА, ОТРОВНА, Н.Д.Н.	6.1	T2	II	6.1	43 274	500 g	E4	P002 IBC08	B4	MP10	T3	TP33
3464	ОРГАНОФОСФОРНА ЈЕДИЊЕЊА, ЧВРСТА, ОТРОВНА, Н.Д.Н.	6.1	T2	III	6.1	43 274	5 kg	E1	P002 IBC08 LP02 R001	B3	MP10	T1	TP33
3465	ОРГАНОАРСЕНОВА ЈЕДИЊЕЊА, ЧВРСТА, Н.Д.Н.	6.1	T3	I	6.1	274	0	E5	P002 IBC07		MP18	T6	TP33
3465	ОРГАНОАРСЕНОВА ЈЕДИЊЕЊА, ЧВРСТА, Н.Д.Н.	6.1	T3	II	6.1	274	500 g	E4	P002 IBC08	B4	MP10	T3	TP33
3465	ОРГАНОАРСЕНОВА ЈЕДИЊЕЊА, ЧВРСТА, Н.Д.Н.	6.1	T3	III	6.1	274	5 kg	E1	P002 IBC08 LP02 R001	B3	MP10	T1	TP33
3466	КАРБОНИЛИ МЕТАЛА, ЧВРСТИ, Н.Д.Н.	6.1	T3	I	6.1	274 562	0	E5	P002 IBC07		MP18	T6	TP33
3466	КАРБОНИЛИ МЕТАЛА, ЧВРСТИ, Н.Д.Н.	6.1	T3	II	6.1	274 562	500 g	E4	P002 IBC08	B4	MP10	T3	TP33
3466	КАРБОНИЛИ МЕТАЛА, ЧВРСТИ, Н.Д.Н.	6.1	T3	III	6.1	274 562	5 kg	E1	P002 IBC08 LP02 R001	B3	MP10	T1	TP33
3467	ОРГАНОМЕТАЛНО ЈЕДИЊЕЊЕ, ЧВРСТО, ОТРОВНО, Н.Д.Н.	6.1	T3	I	6.1	274 562	0	E5	P002 IBC07		MP18	T6	TP33
3467	ОРГАНОМЕТАЛНО ЈЕДИЊЕЊЕ, ЧВРСТО, ОТРОВНО, Н.Д.Н.	6.1	T3	II	6.1	274 562	500 g	E4	P002 IBC08	B4	MP10	T3	TP33
3467	ОРГАНОМЕТАЛНО ЈЕДИЊЕЊЕ, ЧВРСТО, ОТРОВНО, Н.Д.Н.	6.1	T3	III	6.1	274 562	5 kg	E1	P002 IBC08 LP02 R001	B3	MP10	T1	TP33
3468	ВОДОНИК У ОБЛИКУ ХИДРИДА МЕТАЛА - СИСТЕМ НАПАЈАЊА или ВОДОНИК У ОБЛИКУ ХИДРИДА МЕТАЛА - СИСТЕМ НАПАЈАЊА У УРЕЂАЈИМА или ВОДОНИК У ОБЛИКУ ХИДРИДА МЕТАЛА - СИСТЕМ НАПАЈАЊА, УПАКОВАН СА УРЕЂАЈИМА	2	1F		2.1	321 356	0	E0	P205		MP9		
3469	БОЈА, ЗАПАЉИВА, НАГРИЗАЈУЋА (боја, лак, емајл, бајц, шелак, фирнајз, средство за полирање, пуниоци) или ДОДАТНИ МАТЕРИЈАЛИ ЗА БОЈЕ, ЗАПАЉИВИ, НАГРИЗАЈУЋИ (укључујући разређиваче и растваче)	3	FC	I	3 +8	163 367	0	E0	P001		MP7 MP17	T11	TP2 TP27

ADR цистерне		Возила за превоз у цист.	Транспортна категорија (Кôдови за ограничења за тунеле)	Посебне одредбе за превоз				Број за означавање опасности	УН број	Назив и опис
Кôд цистерне	Посебне одредбе			Комади	Роба у расутом стању	Утовар, истовар и руковање	Транспортне радње			
4.3	4.3.5, 6.8.4	9.1.1.2	1.1.3.6 (8.6)	7.2.4	7.3.3	7.5.11	8.5	5.3.2.3		3.1.2
(12)	(13)	(14)	(15)	(16)	(17)	(18)	(19)	(20)	(1)	(2)
SGAN L4BN		AT	2 (E)	V11				X80	3456	НИТРОЗИЛ СУМПОРНА КИСЕЛИНА, ЧВРСТА
SGAH L4BH	TU15 TE19	AT	2 (E)		VC1 VC2 AP7	CV13 CV28	S9	60	3457	(ХЛОРОНИТРО) ТОЛУЕНИ, ЧВРСТИ
SGAH L4BH	TU15 TE19	AT	2 (E)		VC1 VC2 AP7	CV13 CV28	S9	60	3458	НИТРОАНИЗОЛИ, ЧВРСТИ
SGAH L4BH	TU15 TE19	AT	2 (E)		VC1 VC2 AP7	CV13 CV28	S9	60	3459	НИТРОБРОМ-БЕНЗЕНИ, ЧВРСТИ
SGAH L4BH	TU15 TE19	AT	2 (E)		VC1 VC2 AP7	CV13 CV28	S9	60	3460	N-ЕТИЛБЕНЗИЛ-ТОЛУИДИНИ, ЧВРСТИ
S10AH L10CH	TU15 TE19	AT	1 (C/E)	V10		CV1 CV13 CV28	S9 S14	66	3462	ТОКСИНИ ЕКСТРАХОВАНИ ИЗ ЖИВИХ ОРГАНИЗАМА, ЧВРСТИ, Н.Д.Н.
SGAH L4BH	TU15 TE19	AT	2 (D/E)	V11		CV13 CV28	S9 S19	60	3462	ТОКСИНИ ЕКСТРАХОВАНИ ИЗ ЖИВИХ ОРГАНИЗАМА, ЧВРСТИ, Н.Д.Н.
SGAH L4BH	TU15 TE19	AT	2 (E)		VC1 VC2 AP7	CV13 CV28	S9	60	3462	ТОКСИНИ ЕКСТРАХОВАНИ ИЗ ЖИВИХ ОРГАНИЗАМА, ЧВРСТИ, Н.Д.Н.
L4BN		FL	2 (D/E)				S2	83	3463	ПРОПИОНСКА КИСЕЛИНА са најмање 90% (масених) киселине
S10AH L10CH	TU14 TU15 TE19 TE21	AT	1 (C/E)	V10		CV1 CV13 CV28	S9 S14	66	3464	ОРГАНОФОСФОРНА ЈЕДИЊЕЊА, ЧВРСТА, ОТРОВНА, Н.Д.Н.
SGAH L4BH	TU15 TE19	AT	2 (D/E)	V11		CV13 CV28	S9 S19	60	3464	ОРГАНОФОСФОРНА ЈЕДИЊЕЊА, ЧВРСТА, ОТРОВНА, Н.Д.Н.
SGAH L4BH	TU15 TE19	AT	2 (E)		VC1 VC2 AP7	CV13 CV28	S9	60	3464	ОРГАНОФОСФОРНА ЈЕДИЊЕЊА, ЧВРСТА, ОТРОВНА, Н.Д.Н.
S10AH L10CH	TU14 TU15 TE19 TE21	AT	1 (C/E)	V10		CV1 CV13 CV28	S9 S14	66	3465	ОРГАНОАРСЕНОВА ЈЕДИЊЕЊА, ЧВРСТА, Н.Д.Н.
SGAH L4BH	TU15 TE19	AT	2 (D/E)	V11		CV13 CV28	S9 S19	60	3465	ОРГАНОАРСЕНОВА ЈЕДИЊЕЊА, ЧВРСТА, Н.Д.Н.
SGAH L4BH	TU15 TE19	AT	2 (E)		VC1 VC2 AP7	CV13 CV28	S9	60	3465	ОРГАНОАРСЕНОВА ЈЕДИЊЕЊА, ЧВРСТА, Н.Д.Н.
S10AH L10CH	TU14 TU15 TE19 TE21	AT	1 (C/E)	V10		CV1 CV13 CV28	S9 S14	66	3466	КАРБОНИЛИ МЕТАЛА, ЧВРСТИ, Н.Д.Н.
SGAH L4BH	TU15 TE19	AT	2 (D/E)	V11		CV13 CV28	S9 S19	60	3466	КАРБОНИЛИ МЕТАЛА, ЧВРСТИ, Н.Д.Н.
SGAH L4BH	TU15 TE19	AT	2 (E)		VC1 VC2 AP7	CV13 CV28	S9	60	3466	КАРБОНИЛИ МЕТАЛА, ЧВРСТИ, Н.Д.Н.
S10AH L10CH	TU14 TU15 TE19 TE21	AT	1 (C/E)	V10		CV1 CV13 CV28	S9 S14	66	3467	ОРГАНОМЕТАЛНО ЈЕДИЊЕЊЕ, ЧВРСТО, ОТРОВНО, Н.Д.Н.
SGAH L4BH	TU15 TE19	AT	2 (D/E)	V11		CV13 CV28	S9 S19	60	3467	ОРГАНОМЕТАЛНО ЈЕДИЊЕЊЕ, ЧВРСТО, ОТРОВНО, Н.Д.Н.
SGAH L4BH	TU15 TE19	AT	2 (E)		VC1 VC2 AP7	CV13 CV28	S9	60	3467	ОРГАНОМЕТАЛНО ЈЕДИЊЕЊЕ, ЧВРСТО, ОТРОВНО, Н.Д.Н.
			2 (D)			CV9 CV10 CV36	S2 S20		3468	ВОДОНИК У ОБЛИКУ ХИДРИДА МЕТАЛА - СИСТЕМ НАПАЈАЊА или ВОДОНИК У ОБЛИКУ ХИДРИДА МЕТАЛА - СИСТЕМ НАПАЈАЊА У УРЕЂАЈИМА или ВОДОНИК У ОБЛИКУ ХИДРИДА МЕТАЛА - СИСТЕМ НАПАЈАЊА, УПАКОВАН СА УРЕЂАЈИМА
L10CH	TU14 TE21	FL	1 (C/E)				S2 S20	338	3469	БОЈА, ЗАПАЉИВА, НАГРИЗАЈУЋА (боја, лак, емајл, бајц, шелак, фирнајз, средство за полирање, пуниоци) или ДОДАТНИ МАТЕРИЈАЛИ ЗА БОЈЕ, ЗАПАЉИВИ, НАГРИЗАЈУЋИ (укључујући разређиваче и растваче)

Министарство грађевинарства, саобраћаја и инфраструктуре, Одсек за транспорт опасне робе, tor@mgsi.gov.rs

UN број	Назив и опис	Класа	Класи-фикаци-они кôд	Група паковања	Ознаке опасности	Посебне одредбе	Ограничене или изузете количине		Амбалажа			Прен. цист. и конт. за робу у рас. ст.	
									Упутства за паковање	Посебне одредбе за паковање	Одредбе за заједничко паковање	Упутства	Посебне одредбе
	3.1.2	2.2	2.2	2.1.1.3	5.2.2	3.3	3.4	3.5.1.2	4.1.4	4.1.4	4.1.10	4.2.5.2 7.3.2	4.2.5.3
(1)	(2)	(3a)	(3b)	(4)	(5)	(6)	(7a)	(7b)	(8)	(9a)	(9b)	(10)	(11)
3469	БОЈА, ЗАПАЉИВА, НАГРИЗАЈУЋА (боја, лак, емајл, бајц, шелак, фирнајз, средство за полирање, пуниоци) или ДОДАТНИ МАТЕРИЈАЛИ ЗА БОЈЕ, ЗАПАЉИВИ, НАГРИЗАЈУЋИ (укључујући разређиваче и раствараче)	3	FC	II	3 +8	163 367	1 L	E2	P001 IBC02		MP19	T7	TP2 TP8 TP28
3469	БОЈА, ЗАПАЉИВА, НАГРИЗАЈУЋА (боја, лак, емајл, бајц, шелак, фирнајз, средство за полирање, пуниоци) или ДОДАТНИ МАТЕРИЈАЛИ ЗА БОЈЕ, ЗАПАЉИВИ, НАГРИЗАЈУЋИ (укључујући разређиваче и раствараче)	3	FC	III	3 +8	163 367	5 L	E1	P001 IBC03 R001		MP19	T4	TP1 TP29
3470	БОЈА, НАГРИЗАЈУЋА, ЗАПАЉИВА, (боја, лак, емајл, бајц, шелак, фирнајз, средство за полирање, пуниоци) или ДОДАТНИ МАТЕРИЈАЛИ ЗА БОЈЕ, НАГРИЗАЈУЋИ, ЗАПАЉИВИ, (укључујући разређиваче и раствараче)	8	CF1	II	8 +3	163 367	1 L	E2	P001 IBC02		MP15	T7	TP2 TP8 TP28
3471	ВОДОНИК ДИФЛУОРИД, РАСТВОР, Н.Д.Н.	8	CT1	II	8 +6.1		1 L	E2	P001 IBC02		MP15	T7	TP2
3471	ВОДОНИКДИФЛУОРИД, РАСТВОР, Н.Д.Н.	8	CT1	III	8 +6.1		5 L	E1	P001 IBC03 R001		MP19	T4	TP1
3472	КРОТОНСКА КИСЕЛИНА, ТЕЧНА	8	C3	III	8		5 L	E1	P001 IBC03 LP01 R001		MP19	T4	TP1
3473	ПАТРОНЕ ГОРИВНИХ ЋЕЛИЈА или ПАТРОНЕ ГОРИВНИХ ЋЕЛИЈА У УРЕЂАЈИМА или ПАТРОНЕ ГОРИВНИХ ЋЕЛИЈА, УПАКОВАНЕ СА УРЕЂАЈИМА, садржи запаљиве течности	3	F3		3	328	1 L	E0	P004				
3474	1-ХИДРОКСИБЕНЗО-ТРИАЗОЛМОНО-ХИДРАТ	4.1	D	I	4.1		0	E0	P406	PP48	MP2		
3475	ЕТАНОЛ и БЕНЗИН, СМЕША или ЕТАНОЛ И ГОРИВО ЗА ОТО МОТОРЕ, СМЕША са више од 10 % етанола	3	F1	II	3	333 664	1 L	E2	P001 IBC02		MP19	T4	TP1
3476	ПАТРОНЕ ГОРИВНИХ ЋЕЛИЈА или ПАТРОНЕ ГОРИВНИХ ЋЕЛИЈА У УРЕЂАЈИМА или ПАТРОНЕ ГОРИВНИХ ЋЕЛИЈА, УПАКОВАНЕ СА УРЕЂАЈИМА, садрже материје које реагују са водом	4.3	W3		4.3	328 334	500 ml or 500 g	E0	P004				
3477	ПАТРОНЕ ГОРИВНИХ ЋЕЛИЈА или ПАТРОНЕ ГОРИВНИХ ЋЕЛИЈА У УРЕЂАЈИМА или ПАТРОНЕ ГОРИВНИХ ЋЕЛИЈА, УПАКОВАНЕ СА УРЕЂАЈИМА, садрже нагризајуће материје	8	C11		8	328 334	1 L or 1 kg	E0	P004				
3478	ПАТРОНЕ ГОРИВНИХ ЋЕЛИЈА или ПАТРОНЕ ГОРИВНИХ ЋЕЛИЈА У УРЕЂАЈИМА или ПАТРОНЕ ГОРИВНИХ ЋЕЛИЈА, УПАКОВАНЕ СА УРЕЂАЈИМА, садрже течни запаљив гас	2	6F		2.1	328 338	120 ml	E0	P004				
3479	ПАТРОНЕ ГОРИВНИХ ЋЕЛИЈА или ПАТРОНЕ ГОРИВНИХ ЋЕЛИЈА У УРЕЂАЈИМА или ПАТРОНЕ ГОРИВНИХ ЋЕЛИЈА, УПАКОВАНЕ СА УРЕЂАЈИМА, садрже водоник у металхидриду	2	6F		2.1	328 339	120 ml	E0	P004				
3480	ЛИТИЈУМ-ЈОНСКЕ БАТЕРИЈЕ (укључујући литијум-јонске-полимер батерије)	9	M4		9A	188 230 310 348 376 377 387 636 677	0	E0	P903 P908 P909 P910 P911 LP903 LP904 LP905 LP906				

Министарство грађевинарства, саобраћаја и инфраструктуре, Одсек за транспорт опасне робе, tor@mgsi.gov.rs

ADR цистерне		Возила за превоз у цист.	Транспортна категорија (Кôдови за ограничења за тунеле)	Посебне одредбе за превоз				Број за означавање опасности	UN број	Назив и опис
Кôд цистерне	Посебне одредбе			Комади	Роба у расутом стању	Утовар, истовар и руковање	Транспортне радње			
4.3	4.3.5, 6.8.4	9.1.1.2	1.1.3.6 (8.6)	7.2.4	7.3.3	7.5.11	8.5	5.3.2.3		3.1.2
(12)	(13)	(14)	(15)	(16)	(17)	(18)	(19)	(20)	(1)	(2)
L4BH		FL	2 (D/E)				S2 S20	338	3469	БОЈА, ЗАПАЉИВА, НАГРИЗАЈУЋА (боја, лак, емајл, бајц, шелак, фирнајз, средство за полирање, пуниоци) или ДОДАТНИ МАТЕРИЈАЛИ ЗА БОЈЕ, ЗАПАЉИВИ, НАГРИЗАЈУЋИ (укључујући разређиваче и раствараче)
L4BN		FL	3 (D/E)	V12			S2	38	3469	БОЈА, ЗАПАЉИВА, НАГРИЗАЈУЋА (боја, лак, емајл, бајц, шелак, фирнајз, средство за полирање, пуниоци) или ДОДАТНИ МАТЕРИЈАЛИ ЗА БОЈЕ, ЗАПАЉИВИ, НАГРИЗАЈУЋИ (укључујући разређиваче и раствараче)
L4BN		FL	2 (D/E)				S2	83	3470	БОЈА, НАГРИЗАЈУЋА, ЗАПАЉИВА, (боја, лак, емајл, бајц, шелак, фирнајз, средство за полирање, пуниоци) или ДОДАТНИ МАТЕРИЈАЛИ ЗА БОЈЕ, НАГРИЗАЈУЋИ, ЗАПАЉИВИ, (укључујући разређиваче и раствараче)
L4DH	TU14 TE21	AT	2 (E)			CV13 CV28		86	3471	ВОДОНИК ДИФЛУОРИД, РАСТВОР, Н.Д.Н.
L4DH	TU14 TE21	AT	3 (E)	V12		CV13 CV28		86	3471	ВОДОНИКДИФЛУОРИД, РАСТВОР, Н.Д.Н.
L4BN		AT	3 (E)	V12				80	3472	КРОТОНСКА КИСЕЛИНА, ТЕЧНА
			3 (E)				S2		3473	ПАТРОНЕ ГОРИВНИХ ЋЕЛИЈА или ПАТРОНЕ ГОРИВНИХ ЋЕЛИЈА У УРЕЂАЈИМА или ПАТРОНЕ ГОРИВНИХ ЋЕЛИЈА, УПАКОВАНЕ СА УРЕЂАЈИМА, садржи запаљиве течности
			1 (B)				S17		3474	1-ХИДРОКСИБЕНЗО-ТРИАЗОЛМОНО-ХИДРАТ
LGBF		FL	2 (D/E)				S2 S20	33	3475	ЕТАНОЛ и БЕНЗИН, СМЕША или ЕТАНОЛ И ГОРИВО ЗА ОТО МОТОРЕ, СМЕША са више од 10 % етанола
			3 (E)	V1		CV23			3476	ПАТРОНЕ ГОРИВНИХ ЋЕЛИЈА или ПАТРОНЕ ГОРИВНИХ ЋЕЛИЈА У УРЕЂАЈИМА или ПАТРОНЕ ГОРИВНИХ ЋЕЛИЈА, УПАКОВАНЕ СА УРЕЂАЈИМА, садрже материје које реагују са водом
			3 (E)						3477	ПАТРОНЕ ГОРИВНИХ ЋЕЛИЈА или ПАТРОНЕ ГОРИВНИХ ЋЕЛИЈА У УРЕЂАЈИМА или ПАТРОНЕ ГОРИВНИХ ЋЕЛИЈА, УПАКОВАНЕ СА УРЕЂАЈИМА, садрже нагризајуће материје
			2 (D)			CV9 CV12	S2		3478	ПАТРОНЕ ГОРИВНИХ ЋЕЛИЈА или ПАТРОНЕ ГОРИВНИХ ЋЕЛИЈА У УРЕЂАЈИМА или ПАТРОНЕ ГОРИВНИХ ЋЕЛИЈА, УПАКОВАНЕ СА УРЕЂАЈИМА, садрже течни запаљив гас
			2 (D)			CV9 CV12	S2		3479	ПАТРОНЕ ГОРИВНИХ ЋЕЛИЈА или ПАТРОНЕ ГОРИВНИХ ЋЕЛИЈА У УРЕЂАЈИМА или ПАТРОНЕ ГОРИВНИХ ЋЕЛИЈА, УПАКОВАНЕ СА УРЕЂАЈИМА, садрже водоник у металхидриду
			2 (E)						3480	ЛИТИЈУМ-ЈОНСКЕ БАТЕРИЈЕ (укључујући литијум-јонске-полимер батерије)

UN број	Назив и опис	Класа	Класи-фикациони кôд	Група паковања	Налепнице за опасност	Посебне одредбе	Ограничене количине		Амбалажа			Прен. цист. и конт. за робу у рас. ст.	
									Упутства за паковање	Посебне одредбе за паковање	Одредбе за заједничко паковање	Упутства	Посебне одредбе
	3.1.2	2.2	2.2	2.1.1.3	5.2.2	3.3	3.4	3.5.1.2	4.1.4	4.1.4	4.1.10	4.2.5.2 7.3.2	4.2.5.3
(1)	(2)	(3a)	(3b)	(4)	(5)	(6)	(7a)	(7b)	(8)	(9a)	(9b)	(10)	(11)
3481	ЛИТИЈУМ-ЈОНСКЕ БАТЕРИЈЕ У УРЕЂАЈИМА или ЛИТИЈУМ-ЈОНСКЕ БАТЕРИЈЕ, УПАКОВАНЕ СА УРЕЂАЈИМА (укључујући литијум-јонске-полимер батерије)	9	M4		9A	188 230 310 348 360 376 377 387 390 670 677	0	E0	P903 P908 P909 P910 P911 LP903 LP904 LP905 LP906				
3482	ДИСПЕРЗИЈА АЛКАЛНОГ МЕТАЛА, ЗАПАЉИВА или ДИСПЕРЗИЈА ЗЕМНОАЛКАЛНОГ МЕТАЛА, ЗАПАЉИВА	4.3	WF1	I	4.3 +3	182 183 506	0	E0	P402	RR8	MP2	T13	TP2 TP7 TP42
3483	СМЕША МОТОРНОГ ГОРИВА СА АНТИДЕТОНАТОРИМА, ЗАПАЉИВА	6.1	TF1	I	6.1 +3		0	E0	P602		MP8 MP17	T14	TP2
3484	ХИДРАЗИН, ВОДЕНИ РАСТВОР, ЗАПАЉИВ, са највише 37 % (масених) хидразина	8	CFT	I	8 +3 +6.1	530	0	E0	P001		MP8 MP17	T10	TP2
3485	КАЛЦИЈУМ-ХИПОХЛОРИТ, СУВ, НАГРИЗАЈУЋИ или СМЕША КАЛЦИЈУМ-ХИПОХЛОРИТА, СУВА, НАГРИЗАЈУЋА са више од 39 % активног хлора (8,8 % активног кисеоника)	5.1	OC2	II	5.1 +8	314	1 kg	E2	P002 IBC08	B4 B13	MP2		
3486	СМЕША КАЛЦИЈУМ-ХИПОХЛОРИТА, СУВА, НАГРИЗАЈУЋА са више од 10 % а највише 39 % активног хлора	5.1	OC2	III	5.1 +8	314	5 kg	E1	P002 IBC08 LP02 R001	B3 B13 L3	MP2		
3487	КАЛЦИЈУМ-ХИПОХЛОРИТ, ХИДРАТИСАН, НАГРИЗАЈУЋИ или СМЕША КАЛЦИЈУМ-ХИПОХЛОРИТА, ХИДРАТИСАНА, НАГРИЗАЈУЋА са најмање 5,5% а највише 16% воде	5.1	OC2	II	5.1 +8	314 322	1 kg	E2	P002 IBC08	B4 B13	MP2		
3487	КАЛЦИЈУМ-ХИПОХЛОРИТ, ХИДРАТИСАН, НАГРИЗАЈУЋИ или СМЕША КАЛЦИЈУМ-ХЛОРИТА, ХИДРАТИСАНА, НАГРИЗАЈУЋА са најмање 5,5% а највише 16% воде	5.1	OC2	III	5.1 +8	314	5 kg	E1	P002 IBC08 R001	B4 B13	MP2		
3488	ОТРОВНА ТЕЧНА МАТЕРИЈА ПРИ УДИСАЊУ, ЗАПАЉИВА, НАГРИЗАЈУЋА, Н.Д.Н. са вредношћу LC50 од највише 200 ml/m³ и засићеном концентрацијом паре од најмање 500 LC50	6.1	TFC	I	6.1 +3 +8	274	0	E0	P601		MP8 MP17	T22	TP2
3489	ОТРОВНА ТЕЧНА МАТЕРИЈА ПРИ УДИСАЊУ, ЗАПАЉИВА, НАГРИЗАЈУЋА, Н.Д.Н. са вредношћу LC50 од највише 1000 ml/m³ и засићеном концентрацијом паре од најмање 10 LC50	6.1	TFC	I	6.1 +3 +8	274	0	E0	P602		MP8 MP17	T20	TP2
3490	ОТРОВНА ТЕЧНА МАТЕРИЈА ПРИ УДИСАЊУ, КОЈА РЕАГУЈЕ СА ВОДОМ, ЗАПАЉИВА, Н.Д.Н. са вредношћу LC50 од највише 200 ml/m³ и засићеном концентрацијом паре од најмање 500 LC50	6.1	TFW	I	6.1 +3 +4.3	274	0	E0	P601		MP8 MP17	T22	TP2
3491	ОТРОВНА ТЕЧНА МАТЕРИЈА ПРИ УДИСАЊУ, КОЈА РЕАГУЈЕ СА ВОДОМ, ЗАПАЉИВА Н.Д.Н. са вредношћу LC50 од највише 1000 ml/m³ и засићеном концентрацијом паре од најмање 10 LC50	6.1	TFW	I	6.1 +3 +4.3	274	0	E0	P602		MP8 MP17	T20	TP2
3494	СИРОВА НАФТА БОГАТА СУМПОРОМ, ЗАПАЉИВА, ОТРОВНА	3	FT1	I	3 +6.1	343	0	E0	P001		MP7 MP17	T14	TP2
3494	СИРОВА НАФТА БОГАТА СУМПОРОМ, ЗАПАЉИВА, ОТРОВНА	3	FT1	II	3 +6.1	343	1 L	E2	P001 IBC02		MP19	T7	TP2
3494	СИРОВА НАФТА БОГАТА СУМПОРОМ, ЗАПАЉИВА, ОТРОВНА	3	FT1	III	3 +6.1	343	5 L	E1	P001 IBC03 R001		MP19	T4	TP1
3495	ЈОД	8	CT2	III	8 +6.1	279	5 kg	E1	P002 IBC08 R001	B3	MP10	T1	TP33
3496	Батерије, никл-метал-хидрид	9	M11	НЕ ПОДЛЕЖЕ ОДРЕДБАМА ADR									
3497	КРИЛ БРАШНО	4,2	S2	II	4.2	300	0	E2	P410 IBC06		MP14	T3	TP33
3497	КРИЛ БРАШНО	4,2	S2	III	4.2	300	0	E1	P002 IBC08 LP02 R001	B3	MP14	T1	TP33

Министарство грађевинарства, саобраћаја и инфраструктуре, Одсек за транспорт опасне робе, tor@mgsi.gov.rs

ADR цистерне		Изузеће за превоз у цист.	Транспортна категорија (Кôдови за ограничења за тунеле)	Посебне одредбе за превоз				Број за означавање опасности	УН број	Назив и опис
Кôд цистерне	Посебне одредбе			Комади	Роба у расутом стању	Утовар, истовар и руковање	Транспортне радње			
4.3	4.3.5, 6.8.4	9.1.1.2	1.1.3.6 (8.6)	7.2.4	7.3.3	7.5.11	8.5	5.3.2.3		3.1.2
(12)	(13)	(14)	(15)	(16)	(17)	(18)	(19)	(20)	(1)	(2)
			2 (E)						3481	ЛИТИЈУМ-ЈОНСКЕ БАТЕРИЈЕ У УРЕЂАЈИМА или ЛИТИЈУМ-ЈОНСКЕ БАТЕРИЈЕ, УПАКОВАНЕ СА УРЕЂАЈИМА (укључујући литијум-јонске-полимер батерије)
L10BN (+)	TU1 TE5 TT3 TM2	FL	1 (B/E)	V1		CV23	S2 S20	X323	3482	ДИСПЕРЗИЈА АЛКАЛНОГ МЕТАЛА, ЗАПАЉИВА или ДИСПЕРЗИЈА ЗЕМНОАЛКАЛНОГ МЕТАЛА, ЗАПАЉИВА
L10CH	TU14 TU15 TE19 TE21 TT6	FL	1 (C/D)			CV1 CV13 CV28	S2 S9 S14	663	3483	СМЕША МОТОРНОГ ГОРИВА СА АНТИДЕТОНАТОРИМА, ЗАПАЉИВА
L10BH		FL	1 (C/D)			CV13 CV28	S2 S14	886	3484	ХИДРАЗИН, ВОДЕНИ РАСТВОР, ЗАПАЉИВ, са највише 37 % (масених) хидразина
SGAN	TU3	AT	2 (E)	V11		CV24 CV35		58	3485	КАЛЦИЈУМ-ХИПОХЛОРИТ, СУВ, НАГРИЗАЈУЋИ или СМЕША КАЛЦИЈУМ-ХИПОХЛОРИТА, СУВА, НАГРИЗАЈУЋА са више од 39 % активног хлора (8,8 % активног кисеоника)
SGAN	TU3	AT	3 (E)			CV24 CV35		58	3486	СМЕША КАЛЦИЈУМ-ХИПОХЛОРИТА, СУВА, НАГРИЗАЈУЋА са више од 10 % а највише 39 % активног хлора
SGAN	TU3	AT	2 (E)	V11		CV24 CV35		58	3487	КАЛЦИЈУМ-ХИПОХЛОРИТ, ХИДРАТИСАН, НАГРИЗАЈУЋИ или СМЕША КАЛЦИЈУМ-ХИПОХЛОРИТА, ХИДРАТИСАНА, НАГРИЗАЈУЋА са најмање 5,5% а највише 16% воде
SGAN	TU3	AT	3 (E)			CV24 CV35		58	3487	КАЛЦИЈУМ-ХИПОХЛОРИТ, ХИДРАТИСАН, НАГРИЗАЈУЋИ или СМЕША КАЛЦИЈУМ-ХЛОРИТА, ХИДРАТИСАНА, НАГРИЗАЈУЋА са најмање 5,5% а највише 16% воде
L15CH	TU14 TU15 TE19 TE21	FL	1 (C/D)			CV1 CV13 CV28	S2 S9 S14	663	3488	ОТРОВНА ТЕЧНА МАТЕРИЈА ПРИ УДИСАЊУ, ЗАПАЉИВА, НАГРИЗАЈУЋА, Н.Д.Н. са вредношћу LC50 од највише 200 ml/m³ и засићеном концентрацијом паре од најмање 500 LC50
L10CH	TU14 TU15 TE19 TE21	FL	1 (C/D)			CV1 CV13 CV28	S2 S9 S14	663	3489	ОТРОВНА ТЕЧНА МАТЕРИЈА ПРИ УДИСАЊУ, ЗАПАЉИВА, НАГРИЗАЈУЋА, Н.Д.Н. са вредношћу LC50 од највише 1000 ml/m³ и засићеном концентрацијом паре од најмање 10 LC50
L15CH	TU14 TU15 TE19 TE21	FL	1 (C/D)			CV1 CV13 CV28	S2 S9 S14	623	3490	ОТРОВНА ТЕЧНА МАТЕРИЈА ПРИ УДИСАЊУ, КОЈА РЕАГУЈЕ СА ВОДОМ, ЗАПАЉИВА, Н.Д.Н. са вредношћу LC50 од највише 200 ml/m³ и засићеном концентрацијом паре од најмање 500 LC50
L10CH	TU14 TU15 TE19 TE21	FL	1 (C/D)			CV1 CV13 CV28	S2 S9 S14	623	3491	ОТРОВНА ТЕЧНА МАТЕРИЈА ПРИ УДИСАЊУ, КОЈА РЕАГУЈЕ СА ВОДОМ, ЗАПАЉИВА Н.Д.Н. са вредношћу LC50 од највише 1000 ml/m³ и засићеном концентрацијом паре од најмање 10 LC50
L10CH	TU14 TU15 TE21	FL	1 (C/E)			CV13 CV28	S2 S22	336	3494	СИРОВА НАФТА БОГАТА СУМПОРОМ, ЗАПАЉИВА, ОТРОВНА
L4BH	TU15	FL	2 (D/E)			CV13 CV28	S2 S19	336	3494	СИРОВА НАФТА БОГАТА СУМПОРОМ, ЗАПАЉИВА, ОТРОВНА
L4BH	TU15	FL	3 (D/E)	V12		CV13 CV28	S2	36	3494	СИРОВА НАФТА БОГАТА СУМПОРОМ, ЗАПАЉИВА, ОТРОВНА
SGAV L4BN		AT	3 (E)		VC1 VC2 AP7	CV13 CV28		86	3495	ЈОД
НЕ ПОДЛЕЖЕ ОДРЕДБАМА ADR									3496	Батерије, никл-метал-хидрид
SGAN		AT	2 (D/E)	V1				40	3497	КРИЛ БРАШНО
SGAV		AT	3 (E)	V1	VC1 VC2 AP1			40	3497	КРИЛ БРАШНО

UN број	Назив и опис	Класа	Класи-фикациони кôд	Група паковања	Главни опасности	Посебне одредбе	Ограничене количине		Амбалажа			Прен. цист. и конт. за робу у рас. ст.	
									Упутства за паковање	Посебне одредбе за паковање	Одредбе за заједничко паковање	Упутства	Посебне одредбе
	3.1.2	2.2	2.2	2.1.1.3	5.2.2	3.3	3.4	3.5.1.2	4.1.4	4.1.4	4.1.10	4.2.5.2 7.3.2	4.2.5.3
(1)	(2)	(3a)	(3b)	(4)	(5)	(6)	(7a)	(7b)	(8)	(9a)	(9b)	(10)	(11)
3498	ЈОД МОНОХЛОРИД, ТЕЧАН	8	C1	II	8		1 L	E0	P001 IBC02		MP15	T7	TP2
3499	КОНДЕНЗАТОР, ЕЛЕКТРИЧНИ ДВОСЛОЈНИ (са капацитетом за складиштење енергије већим од 0,3 Wh)	9	M11		9	361	0	E0	P003				
3500	ХЕМИКАЛИЈА ПОД ПРИТИСКОМ, Н.Д.Н.	2	8A		2.2	274 659	0	E0	P206	PP97	MP9	T50	TP4 TP40
3501	ХЕМИКАЛИЈА ПОД ПРИТИСКОМ, ЗАПАЉИВА Н.Д.Н.	2	8F		2.1	274 659	0	E0	P206	PP89	MP9	T50	TP4 TP40
3502	ХЕМИКАЛИЈА ПОД ПРИТИСКОМ, ОТРОВНА, Н.Д.Н.	2	8T		2.2 +6.1	274 659	0	E0	P206	PP89	MP9	T50	TP4 TP40
3503	ХЕМИКАЛИЈА ПОД ПРИТИСКОМ, НАГРИЗАЈУЋА, Н.Д.Н.	2	8C		2.2 +8	274 659	0	E0	P206	PP89	MP9	T50	TP4 TP40
3504	ХЕМИКАЛИЈА ПОД ПРИТИСКОМ, ЗАПАЉИВА, ОТРОВНА, Н.Д.Н.	2	8TF		2.1 +6.1	274 659	0	E0	P206	PP89	MP9	T50	TP4 TP40
3505	ХЕМИКАЛИЈА ПОД ПРИТИСКОМ, ЗАПАЉИВА, НАГРИЗАЈУЋА, Н.Д.Н.	2	8FC		2.1 +8	274 659	0	E0	P206	PP89	MP9	T50	TP4 TP40
3506	ЖИВА САДРЖАНА У ПРОИЗВЕДЕНИМ ПРЕДМЕТИМА	8	CT3		8 +6.1	366	5 kg	E0	P003	PP90	MP15		
3507	УРАНИЈУМ ХЕКСАФЛУОРИД, РАДИОАКТИВНА МАТЕРИЈА, ИЗУЗЕТ КОМАД, мање од 0,1 kg по комаду, нефисиони или фисиони, изузет	6.1		I	6.1 +8	317 369	0	E0	P603				
3508	КОНДЕНЗАТОР, АСИМЕТРИЧНИ (са капацитетом за складиштење енергије већим од 0,3 Wh)	9	M11		9	372	0	E0	P003				
3509	АМБАЛАЖА, ОДБАЧЕНА, ПРАЗНА, НЕОЧИШЋЕНА	9	M11		9	663	0	E0	P003 IBC08 LP02	RR9 BB3 LL1		BK2	
3510	АДСОРБОВАНИ ГАС, ЗАПАЉИВ, Н.Д.Н.	2	9F		2,1	274	0	E0	P208		MP9		
3511	АДСОРБОВАНИ ГАС, Н.Д.Н.	2	9A		2,2	274	0	E0	P208		MP9		
3512	АДСОРБОВАНИ ГАС, ОТРОВАН, Н.Д.Н	2	9T		2,3	274	0	E0	P208		MP9		
3513	АДСОРБОВАНИ ГАС, ОКСИДИРАЈУЋИ, Н.Д.Н.	2	9O		2.2 +5.1	274	0	E0	P208		MP9		
3514	АДСОРБОВАНИ ГАС, ОТРОВАН, ЗАПАЉИВ, Н.Д.Н.	2	9TF		2.3 +2.1	274	0	E0	P208		MP9		
3515	АДСОРБОВАНИ ГАС, ОТРОВАН, ОКСИДИРАЈУЋИ, Н.Д.Н.	2	9TO		2.3 +5.1	274	0	E0	P208		MP9		
3516	АДСОРБОВАНИ ГАС, ОТРОВАН, НАГРИЗАЈУЋИ, Н.Д.Н.	2	9TC		2.3 +8	274 379	0	E0	P208		MP9		
3517	АДСОРБОВАНИ ГАС, ОТРОВАН, ЗАПАЉИВ, НАГРИЗАЈУЋИ, Н.Д.Н.	2	9TFC		2.3 +2.1 +8	274	0	E0	P208		MP9		

ADR цистерне		Возила на превоз у цист.	Транспортна категорија (Кôдови за ограничења за тунеле)	Посебне одредбе за превоз				Број за означавање опасности	УН број	Назив робе
Кôд цистерне	Посебне одредбе			Комади	Роба у расутом стању	Утовар, истовар и руковање	Транспортне радње			
4.3	4.3.5, 6.8.4	9.1.1.2	1.1.3.6 (8.6)	7.2.4	7.3.3	7.5.11	8.5	5.3.2.3		3.1.2
(12)	(13)	(14)	(15)	(16)	(17)	(18)	(19)	(20)	(1)	(2)
L4BN		AT	2 (E)					80	3498	ЈОД МОНОХЛОРИД, ТЕЧАН
			4 (E)						3499	КОНДЕНЗАТОР, ЕЛЕКТРИЧНИ ДВОСЛОЈНИ (са капацитетом за складиштење енергије већим од 0,3 Wh)
		AT	3 (C/E)			CV9 CV10 CV12 CV36		20	3500	ХЕМИКАЛИЈА ПОД ПРИТИСКОМ, Н.Д.Н.
		FL	2 (B/D)			CV9 CV10 CV12 CV36	S2	23	3501	ХЕМИКАЛИЈА ПОД ПРИТИСКОМ, ЗАПАЉИВА Н.Д.Н.
		AT	1 (C/D)			CV9 CV10 CV12 CV28 CV36		26	3502	ХЕМИКАЛИЈА ПОД ПРИТИСКОМ, ОТРОВНА, Н.Д.Н.
		AT	1 (C/D)			CV9 CV10 CV12 CV36		28	3503	ХЕМИКАЛИЈА ПОД ПРИТИСКОМ, НАГРИЗАЈУЋА, Н.Д.Н.
		FL	1 (B/D)			CV9 CV10 CV12 CV28 CV36	S2	263	3504	ХЕМИКАЛИЈА ПОД ПРИТИСКОМ, ЗАПАЉИВА, ОТРОВНА, Н.Д.Н.
		FL	1 (B/D)			CV9 CV10 CV12 CV36	S2	238	3505	ХЕМИКАЛИЈА ПОД ПРИТИСКОМ, ЗАПАЉИВА, НАГРИЗАЈУЋА, Н.Д.Н.
			3 (E)			CV13 CV28			3506	ЖИВА САДРЖАНА У ПРОИЗВЕДЕНИМ ПРЕДМЕТИМА
			1 (D)			Види SP 369	S21		3507	УРАНИЈУМ ХЕКСАФЛУОРИД, РАДИОАКТИВНА МАТЕРИЈА, ИЗУЗЕТ КОМАД, мање од 0,1 kg по комаду, нефисиони или фисиони, изузет
			4 (E)						3508	КОНДЕНЗАТОР, АСИМЕТРИЧНИ (са капацитетом за складиштење енергије већим од 0,3 Wh)
			4 (E)		VC1 VC2 AP10			90	3509	АМБАЛАЖА, ОДБАЧЕНА, ПРАЗНА, НЕОЧИШЋЕНА
			2 (D)			CV9 CV10 CV36	S2		3510	АДСОРБОВАНИ ГАС, ЗАПАЉИВ, Н.Д.Н.
			3 (E)			CV9 CV10 CV36			3511	АДСОРБОВАНИ ГАС, Н.Д.Н.
			1 (D)			CV9 CV10 CV36	S14		3512	АДСОРБОВАНИ ГАС, ОТРОВАН, Н.Д.Н
			3 (E)			CV9 CV10 CV36			3513	АДСОРБОВАНИ ГАС, ОКСИДИРАЈУЋИ, Н.Д.Н.
			1 (D)			CV9 CV10 CV36	S2 S14		3514	АДСОРБОВАНИ ГАС, ОТРОВАН, ЗАПАЉИВ, Н.Д.Н.
			1 (D)			CV9 CV10 CV36	S14		3515	АДСОРБОВАНИ ГАС, ОТРОВАН, ОКСИДИРАЈУЋИ, Н.Д.Н.
			1 (D)			CV9 CV10 CV36	S14		3516	АДСОРБОВАНИ ГАС, ОТРОВАН, НАГРИЗАЈУЋИ, Н.Д.Н.
			1 (D)			CV9 CV10 CV36	S2 S14		3517	АДСОРБОВАНИ ГАС, ОТРОВАН, ЗАПАЉИВ, НАГРИЗАЈУЋИ, Н.Д.Н.

UN број	Назив и опис	Класа	Класификациони кôд	Група паковања	Лисници опасности	Посебне одредбе	Ограничене и изузете количине		Амбалажа			Прен. цист. и конт. за робу у рас. ст.	
									Упутства за паковање	Посебне одредбе за паковање	Одредбе за заједничко паковање	Упутства	Посебне одредбе
	3.1.2	2.2	2.2	2.1.1.3	5.2.2	3.3	3.4	3.5.1.2	4.1.4	4.1.4	4.1.10	4.2.5.2 7.3.2	4.2.5.3
(1)	(2)	(3a)	(3b)	(4)	(5)	(6)	(7a)	(7b)	(8)	(9a)	(9b)	(10)	(11)
3518	АДСОРБОВАНИ ГАС, ОТРОВАН, ОКСИДИРАЈУЋИ, НАГРИЗАЈУЋИ, Н.Д.Н.	2	9TOC		2.3 +5.1 +8	274	0	E0	P208		MP9		
3519	БОРТРИФЛУОРИД, АДСОРБОВАНИ	2	9TC		2.3 +8		0	E0	P208		MP9		
3520	ХЛОР, АДСОРБОВАНИ	2	9TOC		2.3 +5.1 +8		0	E0	P208		MP9		
3521	СИЛИЦИЈУМТЕТРАФЛУОРИД, АДСОРБОВАНИ	2	9TC		2.3 +8		0	E0	P208		MP9		
3522	АРСЕНОВОДОНИК (АРСИН), АДСОРБОВАНИ	2	9TF		2.3 +2.1		0	E0	P208		MP9		
3523	ГЕРМАНИЈУМ-ВОДОНИК (ГЕРМАН), АДСОРБОВАНИ	2	9TF		2.3 +2.1		0	E0	P208		MP9		
3524	ФОСФОРПЕНТАФЛУОРИД, АДСОРБОВАНИ	2	9TC		2.3 +8		0	E0	P208		MP9		
3525	ФОСФОРОВОДОНИК (ФОСФИН), АДСОРБОВАНИ	2	9TF		2.3 +2.1		0	E0	P208		MP9		
3526	СЕЛЕНОВОДОНИК, АДСОРБОВАНИ	2	9TF		2.3 +2.1		0	E0	P208		MP9		
3527	КОМПЛЕТ ПОЛИЕСТЕРСКИХ СМОЛА, основна материја чврста	4.1	F1	II	4.1	236 340	5Kg	Види ПО 340	P412				
3527	КОМПЛЕТ ПОЛИЕСТЕРСКИХ СМОЛА, основна материја чврста	4.1	F1	III	4.1	236 340	5Kg	Види ПО 340	P412				
3528	МОТОР, СА УНУТРАШЊИМ САГОРЕВАЊЕМ, НА ПОГОН ЗАПАЉИВОМ ТЕЧНОШЋУ или МОТОР, СА ГОРИВНИМ ЋЕЛИЈАМА, НА ПОГОН ЗАПАЉИВОМ ТЕЧНОШЋУ или МАШИНЕ, СА УНУТРАШЊИМ САГОРЕВАЊЕМ, НА ПОГОН ЗАПАЉИВОМ ТЕЧНОШЋУ или МАШИНЕ, СА ГОРИВНИМ ЋЕЛИЈАМА, НА ПОГОН ЗАПАЉИВОМ ТЕЧНОШЋУ	3	F3		3	363 667 669	0	E0	P005				
3529	МОТОР, СА УНУТРАШЊИМ САГОРЕВАЊЕМ, НА ПОГОН ЗАПАЉИВИМ ГАСОМ или МОТОР, СА ГОРИВНИМ ЋЕЛИЈАМА, НА ПОГОН ЗАПАЉИВИМ ГАСОМ или МАШИНЕ, СА УНУТРАШЊИМ САГОРЕВАЊЕМ, НА ПОГОН ЗАПАЉИВИМ ГАСОМ или МАШИНЕ, СА ГОРИВНИМ ЋЕЛИЈАМА, НА ПОГОН ЗАПАЉИВИМ ГАСОМ	2	6F		2.1	363 667 669	0	E0	P005				
3530	МОТОР, СА УНУТРАШЊИМ САГОРЕВАЊЕМ или МАШИНЕ, СА УНУТРАШЊИМ САГОРЕВАЊЕМ	9	M11		9	363 667 669	0	E0	P005				
3531	МАТЕРИЈА ПОДЛОЖНА ПОЛИМЕРИЗАЦИЈИ, ЧВРСТА, СТАБИЛИЗОВАНА, Н.Д.Н.	4.1	PM1	III	4.1	274 386 676	0	E0	P002 IBC07	PP92 B18		T7	TP4 TP6 TP33
3532	МАТЕРИЈА ПОДЛОЖНА ПОЛИМЕРИЗАЦИЈИ, ТЕЧНА, СТАБИЛИЗОВАНА, Н.Д.Н.	4.1	PM1	III	4.1	274 386 676	0	E0	P001 IBC03	PP93 B19		T7	TP4 TP6
3533	МАТЕРИЈА ПОДЛОЖНА ПОЛИМЕРИЗАЦИЈИ, ЧВРСТА, ЧУВАНА НА КОНТРОЛИСАНОЈ ТЕМПЕРАТУРИ, Н.Д.Н.	4.1	PM2	III	4.1	274 386 676	0	E0	P002 IBC07	PP92 B18		T7	TP4 TP6 TP33
3534	МАТЕРИЈА ПОДЛОЖНА ПОЛИМЕРИЗАЦИЈИ, ТЕЧНА, ЧУВАНА НА КОНТРОЛИСАНОЈ ТЕМПЕРАТУРИ, Н.Д.Н.	4.1	PM2	III	4.1	274 386 676	0	E0	P001 IBC03	PP93 B19		T7	TP4 TP6

Министарство грађевинарства, саобраћаја и инфраструктуре, Одсек за транспорт опасне робе, tor@mgsi.gov.rs

ADR цистерне		Возила за превоз у цист.	Транспортна категорија (Кôдови за ограничења за тунеле)	Посебне одредбе за превоз				Број за означавање опасности	УН број	Назив и опис
Кôд цистерне	Посебне одредбе			Комади	Роба у расутом стању	Утовар, истовар и руковање	Транспортне радње			
4.3	4.3.5, 6.8.4	9.1.1.2	1.1.3.6 (8.6)	7.2.4	7.3.3	7.5.11	8.5	5.3.2.3		3.1.2
(12)	(13)	(14)	(15)	(16)	(17)	(18)	(19)	(20)	(1)	(2)
			1 (D)			CV9 CV10 CV36	S14		3518	АДСОРБОВАНИ ГАС, ОТРОВАН, ОКСИДИРАЈУЋИ, НАГРИЗАЈУЋИ, Н.Д.Н.
			1 (D)			CV9 CV10 CV36	S14		3519	БОРТРИФЛУОРИД, АДСОРБОВАНИ
			1 (D)			CV9 CV10 CV36	S14		3520	ХЛОР, АДСОРБОВАНИ
			1 (D)			CV9 CV10 CV36	S14		3521	СИЛИЦИЈУМТЕТРАФЛУОРИД, АДСОРБОВАНИ
			1 (D)			CV9 CV10 CV36	S2 S14		3522	АРСЕНОВОДОНИК (АРСИН), АДСОРБОВАНИ
			1 (D)			CV9 CV10 CV36	S2 S14		3523	ГЕРМАНИЈУМ-ВОДОНИК (ГЕРМАН), АДСОРБОВАНИ
			1 (D)			CV9 CV10 CV36	S14		3524	ФОСФОРПЕНТАФЛУОРИД, АДСОРБОВАНИ
			1 (D)			CV9 CV10 CV36	S2 S14		3525	ФОСФОРОВОДОНИК (ФОСФИН), АДСОРБОВАНИ
			1 (D)			CV9 CV10 CV36	S2 S14		3526	СЕЛЕНОВОДОНИК, АДСОРБОВАНИ
			2 (E)						3527	КОМПЛЕТ ПОЛИЕСТЕРСКИХ СМОЛА, основна материја чврста
			3 (E)						3527	КОМПЛЕТ ПОЛИЕСТЕРСКИХ СМОЛА, основна материја чврста
			- (D)						3528	МОТОР, СА УНУТРАШЊИМ САГОРЕВАЊЕМ, НА ПОГОН ЗАПАЉИВОМ ТЕЧНОШЋУ или МОТОР, СА ГОРИВНИМ ЋЕЛИЈАМА, НА ПОГОН ЗАПАЉИВОМ ТЕЧНОШЋУ или МАШИНЕ, СА УНУТРАШЊИМ САГОРЕВАЊЕМ, НА ПОГОН ЗАПАЉИВОМ ТЕЧНОШЋУ или МАШИНЕ, СА ГОРИВНИМ ЋЕЛИЈАМА, НА ПОГОН ЗАПАЉИВОМ ТЕЧНОШЋУ
			- (B)						3529	МОТОР, СА УНУТРАШЊИМ САГОРЕВАЊЕМ, НА ПОГОН ЗАПАЉИВИМ ГАСОМ или МОТОР, СА ГОРИВНИМ ЋЕЛИЈАМА, НА ПОГОН ЗАПАЉИВИМ ГАСОМ или МАШИНЕ, СА УНУТРАШЊИМ САГОРЕВАЊЕМ, НА ПОГОН ЗАПАЉИВИМ ГАСОМ или МАШИНЕ, СА ГОРИВНИМ ЋЕЛИЈАМА, НА ПОГОН ЗАПАЉИВИМ ГАСОМ
			- (E)						3530	МОТОР, СА УНУТРАШЊИМ САГОРЕВАЊЕМ или МАШИНЕ, СА УНУТРАШЊИМ САГОРЕВАЊЕМ
SGAN(+)	TU30 TE11	AT	2 (D)	V1		CV15 CV22		40	3531	МАТЕРИЈА ПОДЛОЖНА ПОЛИМЕРИЗАЦИЈИ, ЧВРСТА, СТАБИЛИЗОВАНА, Н.Д.Н.
L4BN(+)	TU30 TE11	AT	2 (D)	V1		CV15 CV22		40	3532	МАТЕРИЈА ПОДЛОЖНА ПОЛИМЕРИЗАЦИЈИ, ТЕЧНА, СТАБИЛИЗОВАНА, Н.Д.Н.
SGAN(+)	TU30 TE11	AT	1 (D)	V8		CV15 CV21 CV22	S4	40	3533	МАТЕРИЈА ПОДЛОЖНА ПОЛИМЕРИЗАЦИЈИ, ЧВРСТА, ЧУВАНА НА КОНТРОЛИСАНОЈ ТЕМПЕРАТУРИ, Н.Д.Н.
L4BN(+)	TU30 TE11	AT	1 (D)	V8		CV15 CV21 CV22	S4	40	3534	МАТЕРИЈА ПОДЛОЖНА ПОЛИМЕРИЗАЦИЈИ, ТЕЧНА, ЧУВАНА НА КОНТРОЛИСАНОЈ ТЕМПЕРАТУРИ, Н.Д.Н.

UN број	Назив и опис	Класа	Класи-фикациони кôд	Група паковања	Ознаке опасности	Посебне одредбе	Ограничене количине		Амбалажа			Пренос. цист. и конт. за робу у рас. ст.	
									Упутства за паковање	Посебне одредбе за паковање	Одредбе за заједничко паковање	Упутства	Посебне одредбе
	3.1.2	2.2	2.2	2.1.1.3	5.2.2	3.3	3.4	3.5.1.2	4.1.4	4.1.4	4.1.10	4.2.5.2 7.3.2	4.2.5.3
(1)	(2)	(3a)	(3b)	(4)	(5)	(6)	(7a)	(7b)	(8)	(9a)	(9b)	(10)	(11)
3535	ОТРОВНА ЧВРСТА МАТЕРИЈА, ЗАПАЉИВА, НЕОРГАНСКА, Н.Д.Н.	6.1	TF3	I	6.1 +4.1	274	0	E5	P002 IBC99			MP18	T6
3535	ОТРОВНА ЧВРСТА МАТЕРИЈА, ЗАПАЉИВА, НЕОРГАНСКА, Н.Д.Н	6.1	TF3	II	6.1 +4.1	274	500 g	E4	P002 IBC08	B4	MP10	T3	TP33
3536	ЛИТИЈУМСКЕ БАТЕРИЈЕ УГРАЂЕНЕ У ТЕРЕТНЕ ТРАНСПОРТНЕ ЈЕДИНИЦЕ литијум-јонске батерије или литијум-металне батерије	9	M4		9	389	0	E0					
3537	ПРЕДМЕТИ КОЈИ САДРЖЕ ЗАПАЉИВИ ГАС, Н.Д.Н.	2	6F		Види 5.2.2.1.12	274 310	0	E0	P006 LP03				
3538	ПРЕДМЕТИ КОЈИ САДРЖЕ НЕЗАПАЉИВИ ГАС, НЕОТРОВНИ ГАС, Н.Д.Н.	2	6A		Види 5.2.2.1.12	274 310 396	0	E0	P006 LP03				
3539	ПРЕДМЕТИ КОЈИ САДРЖЕ ОТРОВНИ ГАС, Н.Д.Н.	2	6T		Види 5.2.2.1.12	274	0	E0	P006 LP03				
3540	ПРЕДМЕТИ КОЈИ САДРЖЕ ЗАПАЉИВУ ТЕЧНОСТ, Н.Д.Н.	3	F3		Види 5.2.2.1.12	274 310	0	E0	P006 LP03				
3541	ПРЕДМЕТИ КОЈИ САДРЖЕ ЗАПАЉИВЕ ЧВРСТЕ МАТЕРИЈЕ, Н.Д.Н.	4.1	F4		Види 5.2.2.1.12	274 310	0	E0	P006 LP03				
3542	ПРЕДМЕТИ КОЈИ САДРЖЕ САМОЗАПАЉИВЕ МАТЕРИЈЕ, Н.Д.Н.	4.2	S6		Види 5.2.2.1.12	274	0	E0	P006 LP03				
3543	ПРЕДМЕТИ КОЈИ САДРЖЕ МАТЕРИЈЕ КОЈЕ У ДОДИРУ СА ВОДОМ РАЗВИЈАЈУ ЗАПАЉИВЕ ГАСОВЕ, Н.Д.Н.	4.3	W3		Види 5.2.2.1.12	274	0	E0	P006 LP03				
3544	ПРЕДМЕТИ КОЈИ САДРЖЕ ОКСИДИРАЈУЋЕ МАТЕРИЈЕ, Н.Д.Н.	5.1	O3		Види 5.2.2.1.12	274	0	E0	P006 LP03				
3545	ПРЕДМЕТИ КОЈИ САДРЖЕ ОРГАНСКЕ ПЕРОКСИДЕ, Н.Д.Н.	5.2	P1 или P2		Види 5.2.2.1.12	274	0	E0	P006 LP03				
3546	ПРЕДМЕТИ КОЈИ САДРЖЕ ОТРОВНЕ МАТЕРИЈЕ, Н.Д.Н.	6.1	T10		Види 5.2.2.1.12	274 310	0	E0	P006 LP03				
3547	ПРЕДМЕТИ КОЈИ САДРЖЕ НАГРИЗАЈУЋЕ МАТЕРИЈЕ, Н.Д.Н.	8	C11		Види 5.2.2.1.12	274 310	0	E0	P006 LP03				
3548	ПРЕДМЕТИ КОЈИ САДРЖЕ РАЗЛИЧИТУ ОПАСНУ РОБУ, Н.Д.Н.	9	M11		Види 5.2.2.1.12	274 310	0	E0	P006 LP03				
3549	МЕДИЦИНСКИ ОТПАД, КАТЕГОРИЈЕ А, ЗАРАЗАН ЗА ЉУДЕ, чврст или МЕДИЦИНСКИ ОТПАД, КАТЕГОРИЈЕ А, ЗАРАЗАН само ЗА ЖИВОТИЊЕ, чврст	6.2	I3		6.2	395	0	E0	P622 LP622		MP2		
3550	КОБАЛТ ДИХИДРОКСИД ПРАХ, који садржи не мање од 10 % честица које се могу удисати	6.1	T5	I	6.1		0	E5	P002 IBC07	B20	MP18	T6	TP33
3551	НАТРИЈУМ-ЈОНСКЕ БАТЕРИЈЕ са органским електролитом	9	M4		9A	188 230 310 348 376 377 400 401 636 677	0	E0	P903 P908 P909 P910 P911 LP903 LP904 LP905 LP906				
3552	НАТРИЈУМ-ЈОНСКЕ БАТЕРИЈЕ САДРЖАНЕ У ОПРЕМИ или НАТРИЈУМ-ЈОНСКЕ БАТЕРИЈЕ, УПАКОВАНЕ СА ОПРЕМОМ, са органским електролитом.	9	M4		9A	188 230 310 348 360 376 377 400 401 670 677	0	E0	P903 P908 P909 P910 P911 LP903 LP904 LP905 LP906				
3553	ДИСИЛАН	2	2F		2.1	632 662	0	E0	P200		MP9	(M)	
3554	ГАЛИЈУМ САДРЖАН У ПРОИЗВЕДЕНИМ ПРЕДМЕТИМА	8	C11		8	366	5 kg	E0	P003	PP90	MP10		
3555	ТРИФЛУОРОМЕТИЛТЕТРАЗОЛ СО НАТРИЈУМА У АЦЕТОНУ, са најмање 68% по маси ацетона	3	D	II	3	28	0	E0	P303	PP26	MP2		
3556	ВОЗИЛО, НА ПОГОН ЛИТИЈУМ-ЈОНСКОМ БАТЕРИЈОМ	9	M11		9A	388 666 667 669	0	E0	P912				

Министарство грађевинарства, саобраћаја и инфраструктуре, Одсек за транспорт опасне робе, tor@mgsi.gov.rs

ADR цистерне		Возила на превоз у цист.	Транспортна категорија (Кôдови за ограничења за тунеле)	Посебне одредбе за превоз				Број за означавање опасности	UN број	Назив и опис
Кôд цистерне	Посебне одредбе			Комади	Роба у расутом стању	Утовар, истовар и руковање	Транспортне радње			
4.3	4.3.5, 6.8.4	9.1.1.2	1.1.3.6 (8.6)	7.2.4	7.3.3	7.5.11	8.5	5.3.2.3		3.1.2
(12)	(13)	(14)	(15)	(16)	(17)	(18)	(19)	(20)	(1)	(2)
TP33		AT	1 (C/E)	V10		CV1 CV13 CV28	S9 S14	664	3535	ОТРОВНА ЧВРСТА МАТЕРИЈА, ЗАПАЉИВА, НЕОРГАНСКА, Н.Д.Н.
SGAH	TU15 TE19	AT	2 (D/E)	V11		CV13 CV28	S9 S19	64	3535	ОТРОВНА ЧВРСТА МАТЕРИЈА, ЗАПАЉИВА, НЕОРГАНСКА, Н.Д.Н
			2 (E)						3536	ЛИТИЈУМСКЕ БАТЕРИЈЕ УГРАЂЕНЕ У ТЕРЕТНЕ ТРАНСПОРТНЕ ЈЕДИНИЦЕ литијум-јонске батерије или литијум-металне батерије
			4 (E)			CV13 CV28			3537	ПРЕДМЕТИ КОЈИ САДРЖЕ ЗАПАЉИВИ ГАС, Н.Д.Н.
			4 (E)			CV13 CV28			3538	ПРЕДМЕТИ КОЈИ САДРЖЕ НЕЗАПАЉИВИ ГАС, НЕОТРОВНИ ГАС, Н.Д.Н.
			4 (E)			CV13 CV28			3539	ПРЕДМЕТИ КОЈИ САДРЖЕ ОТРОВНИ ГАС, Н.Д.Н.
			4 (E)			CV13 CV28			3540	ПРЕДМЕТИ КОЈИ САДРЖЕ ЗАПАЉИВУ ТЕЧНОСТ, Н.Д.Н.
			4 (E)			CV13 CV28			3541	ПРЕДМЕТИ КОЈИ САДРЖЕ ЗАПАЉИВЕ ЧВРСТЕ МАТЕРИЈЕ, Н.Д.Н.
			4 (E)			CV13 CV28			3542	ПРЕДМЕТИ КОЈИ САДРЖЕ САМОЗАПАЉИВЕ МАТЕРИЈЕ, Н.Д.Н.
			4 (E)			CV13 CV28			3543	ПРЕДМЕТИ КОЈИ САДРЖЕ МАТЕРИЈЕ КОЈЕ У ДОДИРУ СА ВОДОМ РАЗВИЈАЈУ ЗАПАЉИВЕ ГАСОВЕ, Н.Д.Н.
			4 (E)			CV13 CV28			3544	ПРЕДМЕТИ КОЈИ САДРЖЕ ОКСИДИРАЈУЋЕ МАТЕРИЈЕ, Н.Д.Н.
			4 (E)			CV13 CV28			3545	ПРЕДМЕТИ КОЈИ САДРЖЕ ОРГАНСКЕ ПЕРОКСИДЕ, Н.Д.Н.
			4 (E)			CV13 CV28			3546	ПРЕДМЕТИ КОЈИ САДРЖЕ ОТРОВНЕ МАТЕРИЈЕ, Н.Д.Н.
			4 (E)			CV13 CV28			3547	ПРЕДМЕТИ КОЈИ САДРЖЕ НАГРИЗАЈУЋЕ МАТЕРИЈЕ, Н.Д.Н.
			4 (E)			CV13 CV28			3548	ПРЕДМЕТИ КОЈИ САДРЖЕ РАЗЛИЧИТУ ОПАСНУ РОБУ, Н.Д.Н.
			0 (-)	V1		CV13 CV25 CV26 CV28	S3 S9 S15		3549	МЕДИЦИНСКИ ОТПАД, КАТЕГОРИЈЕ А, ЗАРАЗАН ЗА ЉУДЕ, чврст или МЕДИЦИНСКИ ОТПАД, КАТЕГОРИЈЕ А, ЗАРАЗАН само ЗА ЖИВОТИЊЕ, чврст
S10AH	TU15 TE19	AT	1 (C/E)	V15		CV1 CV13 CV28	S9 S14	66	3550	КОБАЛТ ДИХИДРОКСИД ПРАХ, који садржи не мање од 10 % честица које се могу удисати
			2 (E)						3551	НАТРИЈУМ-ЈОНСКЕ БАТЕРИЈЕ са органским електролитом
			2 (E)						3552	НАТРИЈУМ-ЈОНСКЕ БАТЕРИЈЕ САДРЖАНЕ У ОПРЕМИ или НАТРИЈУМ-ЈОНСКЕ БАТЕРИЈЕ, УПАКОВАНЕ СА ОПРЕМОМ, са органским електролитом.
PxBN(M)	TA4 TT9	FL	2 (B/D)			CV9 CV10 CV36	S2 S20	23	3553	ДИСИЛАН
			3 (E)						3554	ГАЛИЈУМ У ПРОИЗВЕДЕНИМ ПРЕДМЕТИМА
			2 (B)			CV14 CV29	S2 S14		3555	ТРИФЛУОРОМЕТИЛТЕТРАЗОЛ СО НАТРИЈУМА У АЦЕТОНУ, са најмање 68% по маси ацетона
			- (-)						3556	ВОЗИЛО, НА ПОГОН ЛИТИЈУМ-ЈОНСКОМ БАТЕРИЈОМ

UN број	Назив и опис	Класа	Класи-фикациони кôд	Група паковања	Ознаке опасности	Посебне одредбе	Ограничене или изузете количине		Паковање			Пренос. цист. и конт. за робу у рас. ст.	
									Упутства за паковање	Посебне одредбе за паковање	Одредбе за заједничко паковање	Упутства	Посебне одредбе
	3.1.2	2.2	2.2	2.1.1.3	5.2.2	3.3	3.4	3.5.1.2	4.1.4	4.1.4	4.1.10	4.2.5.2 7.3.2	4.2.5.3
(1)	(2)	(3a)	(3b)	(4)	(5)	(6)	(7a)	(7b)	(8)	(9a)	(9b)	(10)	(11)
3557	ВОЗИЛО, НА ПОГОН ЛИТИЈУМ-МЕТАЛНОМ БАТЕРИЈОМ	9	M11		9A	388 666 667 669	0	E0	P912				
3558	ВОЗИЛО, НА ПОГОН НАТРИЈУМ-ЈОНСКОМ БАТЕРИЈОМ	9	M11		9A	388 404 666 667 669	0	E0	P912				
3559	УРЕЂАЈИ ЗА РАСПРШИВАЊЕ СРЕДСТВА ЗА ГАШЕЊЕ ПОЖАРА	9	M5		9	407	0	E0	P902				
3560	ТЕТРАМЕТИЛАМОНИЈУМ-ХИДРОКСИД, ВОДЕНИ РАСТВОР са најмање 25% тетраметиламонијум-хидроксида	6.1	TC1	I	6.1 +8	279 408	0	E5	P001		MP8 MP17	T14	TP2

ADR цистерне		Возила за превоз у цист.	Транспортна категорија (Кôдови за ограничења за тунеле)	Посебне одредбе за пакете				Број за означавање опасности	УН број	Назив робе
Кôд цистерне	Посебне одредбе			Комади	Роба у расутом стању	Утовар, истовар и руковање	Транспортне радње			
4.3	4.3.5, 6.8.4	9.1.1.2	1.1.3.6 (8.6)	7.2.4	7.3.3	7.5.11	8.5	5.3.2.3		3.1.2
(12)	(13)	(14)	(15)	(16)	(17)	(18)	(19)	(20)	(1)	(2)
			- (-)						3557	ВОЗИЛО, НА ПОГОН ЛИТИЈУМ-МЕТАЛНОМ БАТЕРИЈОМ
			- (-)						3558	ВОЗИЛО, НА ПОГОН НАТРИЈУМ-ЈОНСКОМ БАТЕРИЈОМ
			4 (E)						3559	УРЕЂАЈИ ЗА РАСПРШИВАЊЕ СРЕДСТВА ЗА ГАШЕЊЕ ПОЖАРА
L10CH	TU14 TU15 TE19 TE21	AT	1 (C/E)			CV1 CV13 CV28	S9 S14	668	3560	ТЕТРАМЕТИЛАМОНИЈУМ-ХИДРОКСИД, ВОДЕНИ РАСТВОР са најмање 25% тетраметиламонијум-хидроксида

3.2.2 Табела „Б”: Списак материја и предмета ADR по азбучном редоследу

Табела Б у наставку садржи азбучни списак материја и предмета који су наведени по UN нумеричком редоследу у Табели „А” 3.2.1. Она не чини саставни део ADR. Она није достављена Радној групи за транспорт опасне робе Комитета за унутрашњи транспорт нити уговорним странама ADR ради формалног одобрења или прихватања. Табела је припремљена, са свом потребном пажњом од стране Секретаријата привредне комисије за Европу, Уједињених Нација, ради лакше претраге прилога „А” и „Б”, али она ни у ком случају не може да замени одредбе ових прилога, који су у случају противречности обавезујући и због тога се са пажњом морају испитати и применити.

Напомена 1: *У сврху азбучног редоследа следеће информације нису узете у обзир, иако су део заваничног назива за транспорт: бројеви, грчка слова, слова, скраћенице као „sec” и „terc”; слова „N” (nitrogen), „n” (normal), „o” (ortho) „m” (meta), и „p” (para) и „Н.Д.Н.” (није другачије наведен).*

Напомена 2: *Називи материја и предмета писани великим словима сматрају се као званични називи за транспорт (види 3.1.2).*

Напомена 3: *Ако је иза назива материје и предмета написано великим словима „види”, то значи да се ради о алтернативи за званични назив за транспорт или само о делу званичног назива (изузев PCB) (види 3.1.2.1).*

Напомена 3: *Ако је иза назива материје и предмета написано малим словима „види”, то значи да се не ради о званичном називу за транспорт, него је то само синоним.*

Напомена 4: *Ако је назив написан делом великим словима, делом малим словима, текст са малим словима не сматра се као завничан назив за транспорт (види 3.1.2.1).*

Напомена 5: *У документима за обележавање комада, званични назив за транспорт се, у зависности од случаја, може користити у једнини или у множини (види 3.1.2.3).*

Напомена 7: *За тачно одређивање званичног назива за транспорт види одељак 3.1.2.*

Назив и опис робе	UN	Класа	Напомена
АВИО-БОМБЕ, ФОТО-ФЛЕШ	0037	1	
	0038	1	
	0039	1	
	0299	1	
АВИО-БОМБЕ, са експлозивним пуњењем	0033	1	
	0034	1	
	0035	1	
	0291	1	
АВИО-БОМБЕ СА ЗАПАЉИВОМ ТЕЧНОШЋУ, са експлозивним пуњењем	0399	1	
	0400	1	
АДСОРБОВАНИ ГАС, ЗАПАЉИВ, Н.Д.Н.	3510	2	
АДСОРБОВАНИ ГАС, Н.Д.Н.	3511	2	
АДСОРБОВАНИ ГАС, ОКСИДИРАЈУЋИ, Н.Д.Н.	3513	2	
АДСОРБОВАНИ ГАС, ОТРОВАН, ЗАПАЉИВ, НАГРИЗАЈУЋИ, Н.Д.Н.	3517	2	
АДСОРБОВАНИ ГАС, ОТРОВАН, ЗАПАЉИВ, Н.Д.Н.	3514	2	
АДСОРБОВАНИ ГАС, ОТРОВАН, НАГРИЗАЈУЋИ, Н.Д.Н.	3516	2	
АДСОРБОВАНИ ГАС, ОТРОВАН, Н.Д.Н	3512	2	
АДСОРБОВАНИ ГАС, ОТРОВАН, ОКСИДИРАЈУЋИ, НАГРИЗАЈУЋИ, Н.Д.Н.	3518	2	
АДСОРБОВАНИ ГАС, ОТРОВАН, ОКСИДИРАЈУЋИ, Н.Д.Н.	3515	2	
АЕРОСОЛИ, загушљиви	1950	2	
АЗБЕСТ, АМФИБОЛ	2212	9	
АЗБЕСТ, КРИЗОТИЛ	2590	9	
АЗОДИКАРБОНАМИД	3242	4.1	
АЗОТ ДИОКСИД	1067	2	
АЗОТ, ДУБОКО РАСХЛАЂЕН, ТЕЧАН	1977	2	
АЗОТ, КОМПРИМОВАН	1066	2	
АЗОТ СУБОКСИД, ТЕЧАН, ДУБОКО РАСХЛАЂЕН	2201	2	
АЗОТ ТРИОКСИД	2421	2	Превоз забрањен
АЗОТ-МОНОКСИД И АЗОТ-ДИОКСИД, СМЕША	1975	2	
АЗОТМОНОКСИД, КОМПРИМОВАН (ОКСИД АЗОТА, КОМПРИМОВАН)	1660	2	

Назив и опис робе	UN	Класа	Напомена
АЗОТНА КИСЕЛИНА, осим пушљиве, са више од 70%(масених) азотне киселине	2031	8	
АЗОТНА КИСЕЛИНА, осим пушљиве, са мање од 65%(масених) киселине	2031	8	
АЗОТНА КИСЕЛИНА, осим пушљиве, са најмање од 65%(масених) али не више од 70% (масених) киселине	2031	8	
АЗОТНА КИСЕЛИНА, ПУШЉИВА	2032	8	
АЗОТСУБОКСИД	1070	2	
АЗОТТРИФЛУОРИД	2451	2	
АКРИДИН	2713	6.1	
АКРИЛАМИД, РАСТВОР	3426	6.1	
АКРИЛАМИД, ЧВРСТ	2074	6.1	
АКРИЛНА КИСЕЛИНА, СТАБИЛИЗОВАНА	2218	8	
АКРИЛОНИТРИЛ, СТАБИЛИЗОВАН	1093	3	
АКРОЛЕИН, СТАБИЛИЗОВАН	1092	6.1	
АКРОЛЕИНДИМЕР, СТАБИЛИЗОВАН	2607	3	
Актинолит: види	2212	9	
Акумулатори, електрични, види	2794	8	
	2795	8	
	2800	8	
	3028	8	
	3292	4.3	
АКУМУЛАТОРИ, ЕЛЕКТРИЧНИ, СА ТЕЧНИМ ЕЛЕКТРОЛИТОМ	2794	8	
	2795		
АКУМУЛАТОРИ, ЕЛЕКТРИЧНИ, КОЈИ НЕ ЦУРЕ	2800	8	
АКУМУЛАТОРИ, ЕЛЕКТРИЧНИ, ПУЊЕНИ ЧВРСТИМ КАЛИЈУМ-ХИДРОКСИДОМ	3028	8	
АКУМУЛАТОРСКА КИСЕЛИНА	2796	8	
АЛДЕХИДИ, ЗАПАЉИВИ, ОТРОВНИ, Н.Д.Н.	1988	3	
АЛДЕХИДИ, Н.Д.Н.	1989	3	
АЛДОЛ	2839	6.1	
АЛИКИЛСУЛФОНСКЕ КИСЕЛИНЕ, ТЕЧНЕ са више од 5% слободне сумпорне киселине	2584	8	

Назив и опис робе	UN	Класа	Напомена
АЛИКИЛСУЛФОНСКЕ КИСЕЛИНЕ, ТЕЧНЕ са највише 5% слободне сумпорне киселине	2586	8	
АЛИЛАЛКОХОЛ	1098	6.1	
АЛИЛАМИН	2334	6.1	
АЛИЛАЦЕТАТ	2333	3	
АЛИЛБРОМИД	1099	3	
АЛИЛ-ГЛИЦИДИЛЕТАР	2219	3	
АЛИЛЕТИЛЕТАР	2335	3	
АЛИЛИЗОТИО-ЦИЈАНАТ, СТАБИЛИЗОВАН	1545	6.1	
АЛИЛЈОДИД	1723	3	
АЛИЛТРИХЛОР-СИЛАН, СТАБИЛИЗОВАН	1724	8	
АЛИЛФОРМИЈАТ	2336	3	
АЛИЛХЛОРИД	1100	3	
АЛИЛХЛОР-ФОРМИЈАТ	1722	6.1	
АЛКАЛНИ ЕЛЕКТРОЛИТ ЗА ПУЊЕЊЕ БАТЕРИЈА	2797	8	
АЛКАЛОИДИ, ТЕЧНИ Н.Д.Н.	3140	6.1	
АЛКАЛОИДИ, ЧВРСТИ, Н.Д.Н.	1544	6.1	
АЛКИЛСУЛФОНСКЕ КИСЕЛИНЕ, ЧВРСТЕ са највише 5% слободне сумпорне киселине	2585	8	
АЛКИЛСУЛФОНСКЕ КИСЕЛИНЕ, ЧВРСТЕ са више од 5% слободне сумпорне киселине	2583	8	
АЛКИЛСУМПОРНА КИСЕЛИНА	2571	8	
АЛКИЛФЕНОЛИ, ТЕЧНИ, Н.Д.Н. (укључујући C2-C12 хомологе)	3145	8	
АЛКИЛФЕНОЛИ, ЧВРСТИ, Н.Д.Н. (укључујући C2-C12 хомологе)	2430	8	
АЛКОХОЛАТИ ЗЕМНОАЛКАЛНИХ МЕТАЛА, Н.Д.Н.	3205	4.2	
АЛКОХОЛАТИ ЗЕМНОАЛКАЛНИХ МЕТАЛА, САМОЗАГРЕВАЈУЋИ, НАГРИЗАЈУЋИ, Н.Д.Н.	3206	4.2	
АЛКОХОЛАТИ, РАСТВОР у алкохолу, Н.Д.Н.	3274	3	
АЛКОХОЛИ, ЗАПАЉИВИ, ОТРОВНИ, Н.Д.Н.	1986	3	
АЛКОХОЛИ, Н.Д.Н.	1987	3	
АЛКОХОЛНА ПИЋА	3065	3	
АЛУМИНИЈУМ У ПРАХУ, ОБЛОЖЕН	1309	4.1	
АЛУМИНИЈУМ У ПРАХУ, НЕОБЛОЖЕН	1396	4.3	
АЛУМИНИЈУМБОРХИДРИД	2870	4.2	
АЛУМИНИЈУМБОРХИДРИД У УРЕЂАЈИМА	2870	4.2	
АЛУМИНИЈУМБРОМИД, БЕЗВОДНИ	1725	8	
АЛУМИНИЈУМБРОМИД, РАСТВОР	2580	8	
АЛУМИНИЈУМКАРБИД	1394	4.3	
АЛУМИНИЈУМНИТРАТ	1438	5.1	
АЛУМИНИЈУМРЕЗИНАТ	2715	4.1	
АЛУМИНИЈУМСИЛИЦИД, ПРАХ, НЕОБЛОЖЕН	1398	4.3	
Алуминијумферосиликат, прашкасти: види	1395	4.3	
АЛУМИНИЈУМФОСФИД	1397	4.3	
АЛУМИНИЈУМФОСФИД ПЕСТИЦИД	3048	6.1	
АЛУМИНИЈУМХИДРИД	2463	4.3	
АЛУМИНИЈУМХЛОРИД, РАСТВОР	2581	8	
АЛУМИНИЈУМХЛОРИД, БЕЗВОДНИ	1726	8	
АМАЛГАМ АЛКАЛНОГ МЕТАЛА, ТЕЧАН	1389	4.3	
АМАЛГАМ ЗЕМНОАЛКАЛНОГ МЕТАЛА, ТЕЧАН	1392	4.3	
АМАЛГАМИ ЖИВЕ И АЛКАЛНОГ МЕТАЛА, ЧВРСТИ	3401	4.3	
АМАЛГАМИ ЖИВЕ И ЗЕМНОАЛКАЛНОГ МЕТАЛА, ЧВРСТА	3402	4.3	
АМБАЛАЖА, ОДБАЧЕНА, ПРАЗНА, НЕОЧИШЋЕНА	3509	9	
АМИДИ АЛКАЛНИХ МЕТАЛА	1390	4.3	
АМИЛАМИН	1106	3	
n-Амиламин: види:	1106	3	
sec-Амиламин: види:	1106	3	
terc-Амиламин: види:	1106	3	
АМИЛАЦЕТАТ	1104	3	

Назив и опис робе	UN	Класа	Напомена
АМИЛБУТИРАТ	2620	3	
АМИЛМЕРКАПТАН	1111	3	
n-АМИЛМЕТИЛКЕТОН	1110	3	
АМИЛНИТРАТ	1112	3	
АМИЛНИТРИТ	1113	3	
АМИЛТРИХЛОРСИЛАН	1728	8	
АМИЛФОРМИЈАТИ	1109	3	
АМИЛФОСФАТ КИСЕЛИ	2819	8	
АМИЛХЛОРИД	1107	3	
АМИНИ, ЗАПАЉИВИ, НАГРИЗАЈУЋИ, Н.Д.Н.	2733	3	
АМИНИ, НАГРИЗАЈУЋИ, ТЕЧНИ, Н.Д.Н.	2735	8	
АМИНИ, НАГРИЗАЈУЋИ, ЗАПАЉИВИ, ТЕЧНИ, Н.Д.Н.	2734	8	
АМИНИ, ЧВРСТИ, НАГРИЗАЈУЋИ, Н.Д.Н.	3259	8	
2-АМИНО-4,6-ДИНИТРОФЕНОЛ, ВЛАЖАН, са најмање 20%(масених) воде	3317	4.1	
2-АМИНО-4-ХЛОРФЕНОЛ	2673	6.1	
2-АМИНО-5-ДИЕТИЛАМИНОПЕНТАН	2946	6.1	
2-(2-АМИНОЕТОКСИ)ЕТАНОЛ	3055	8	
АМИНОПИРИДИНИ (o-, m-, p-)	2671	6.1	
АМИНОФЕНОЛИ (o-, m-, p-)	2512	6.1	
Амозит: види	2212	9	
АМОНИЈАК, БЕЗВОДНИ	1005	2	
АМОНИЈАК, ВОДЕНИ РАСТВОР релативна густина мања од 0,880 на 15º C, са више од 50% амонијака	3318	2	
АМОНИЈАК, РАСТВОР у води, релативна густина на 15ºC између 0,880 и 0,957 са више од 10% а највише 35% амонијака	2672	8	
АМОНИЈУМАРСЕНАТ	1546	6.1	
АМОНИЈУМДИНИТРО-o-КРЕЗОЛАТ, РАСТВОР	3424	6.1	
АМОНИЈУМДИНИТРО-o-КРЕЗОЛАТ, ЧВРСТ	1843	6.1	
АМОНИЈУМДИХРОМАТ	1439	5.1	
АМОНИЈУММЕТАВАНАДАТ	2859	6.1	
АМОНИЈУМ-НИТРАТ	0222	1	
АМОНИЈУМ-НИТРАТ са највише 0,2% запаљиве материје, укључујући било коју органску материју која се рачуна као угљеник, искључујући сваку другу додату материју	1942	5.1	
АМОНИЈУМНИТРАТ ТЕЧНИ (топао концентрован раствор)	2426	5.1	
АМОНИЈУМНИТРАТ, ГЕЛ, полуфабрикат из ког се добија експлозив, течан	3375	5.1	
АМОНИЈУМНИТРАТ, ЕМУЛЗИЈА полуфабрикат из ког се добија експлозив, течан	3375	5.1	
АМОНИЈУМНИТРАТ, СУСПЕНЗИЈА полуфабрикат из ког се добија експлозив, течан	3375	5.1	
АМОНИЈУМПЕРСУЛФАТ	1444	5.1	
АМОНИЈУМПЕРХЛОРАТ	0402 1442	1 5.1	
АМОНИЈУМПИКРАТ, ВЛАЖАН, са најмање 10%(масених) воде	1310	4.1	
АМОНИЈУМПИКРАТ, сув или влажан са мање од 10%(масених) воде	0004	1	
АМОНИЈУМПОЛИВАНАДАТ	2861	6.1	
АМОНИЈУМ-ПОЛИСУЛФИД, РАСТВОР	2818	8	
АМОНИЈУМСУЛФИД, РАСТВОР	2683	8	
АМОНИЈУМФЛУОРИД	2505	6.1	
АМОНИЈУМ-ФЛУОРСИЛИКАТ	2854	6.1	
АМОНИЈУМХИДРОГЕН-ДИФЛУОРИД, РАСТВОР	2817	8	
АМОНИЈУМХИДРОГЕН-ДИФЛУОРИД, ЧВРСТ	1727	8	
АМОНИЈУМХИДРОГЕН-СУЛФАТ	2506	8	
АНИЗИДИНИ	2431	6.1	
АНИЗОИЛХЛОРИД	1729	8	
АНИЗОЛ	2222	3	
АНИЛИН	1547	6.1	
АНИЛИНМОНОХИДРО-ХЛОРИД	1548	6.1	
АНТИМОН У ПРАХУ	2871	6.1	
АНТИМОНИЛ КАЛИЈУМ-ТАРТАРАТ	1551	6.1	

Назив и опис робе	UN	Класа	Напомена
АНТИМОНЛАКТАТ	1550	6.1	
АНТИМОНПЕНТАФЛУОРИД	1732	8	
АНТИМОНПЕНТАХЛОРИД РАСТВОР	1731	8	
АНТИМОНПЕНТАХЛОРИД ТЕЧАН	1730	8	
АНТИМОНТРИХЛОРИД	1733	8	
АНТИМОНХИДРИД (СТИБИН)	2676	2	
Антофилит: види:	2212	9	
АНХИДРИД БУТЕРНЕ КИСЕЛИНЕ	2739	8	
АНХИДРИД МАЛЕИНСКЕ КИСЕЛИНЕ	2215	8	
АНХИДРИД МАЛЕИНСКЕ КИСЕЛИНЕ, РАСТОПЉЕН	2215	8	
АНХИДРИД ПРОПИОНСКЕ КИСЕЛИНЕ	2496	8	
АНХИДРИД СИРЋЕТНЕ КИСЕЛИНЕ	1715	8	
АНХИДРИД ТЕТРАХИДРОФТАЛНЕ КИСЕЛИНЕ, са више од 0,05% анхидрида малеинске киселине	2698	8	
АНХИДРИД ФТАЛНЕ КИСЕЛИНЕ са више од 0.05% анхидрида малеинске киселине	2214	8	
АПАРАТ ЗА ГАШЕЊЕ ПОЖАРА са компримованим или течним гасом	1044	2	
АРГОН, ДУБОКО РАСХЛАЂЕН, ТЕЧАН	1951	2	
АРГОН, КОМПРИМОВАН	1006	2	
АРИЛСУЛФОНСКЕ КИСЕЛИНЕ, ТЕЧНЕ са више од 5% слободне сумпорне киселине	2584	8	
АРИЛСУЛФОНСКЕ КИСЕЛИНЕ, ТЕЧНЕ са највише 5% слободне сумпорне киселине	2586	8	
АРИЛСУЛФОНСКЕ КИСЕЛИНЕ, ЧВРСТЕ са више од 5% слободне сумпорне киселине	2583	8	
АРИЛСУЛФОНСКЕ КИСЕЛИНЕ, ЧВРСТЕ са највише 5% слободне сумпорне киселине	2585	8	
АРСЕН	1558	6.1	
Арсенати н.д.н: види	1556	6.1	
	1557	6.1	
АРСЕНИБРОМИД	1555	6.1	
Арсенити н.д.н.: види	1556	6.1	
	1557	6.1	
АРСЕНОВ ПРАХ	1562	6.1	
АРСЕНОВА КИСЕЛИНА, ТЕЧНА	1553	6.1	
АРСЕНОВА КИСЕЛИНА, ЧВРСТА	1554	6.1	
АРСЕНОВОДОНИК	2188	2	
АРСЕНОВОДОНИК (АРСИН), АДСОРБОВАНИ	3522	2	
АРСЕНПЕНТОКСИД	1559	6.1	
Арсен-сулфиди н.д.н: види	1556	6.1	
	1557	6.1	
АРСЕНТРИОКСИД	1561	6.1	
АРСЕНТРИХЛОРИД	1560	6.1	
АРСИН	2188	2	
АРСИН, АДСОРБОВАНИ	3522	2	
АЦЕТАЛ	1088	3	
АЦЕТАЛДЕХИД	1089	3	
АЦЕТАЛДЕХИД АМОНИЈАЧНИ	1841	9	
АЦЕТАЛДЕХИДОКСИМ	2332	3	
Ацетилацетон: види	2310	3	
АЦЕТИЛБРОМИД	1716	8	
АЦЕТИЛЕН, БЕЗ РАСТВАРАЧА	3374	2	
АЦЕТИЛЕН, РАСТВОРЕН	1001	2	
Ацетилентетрабромид: види	2504	6.1	
Ацетилентетрахлорид: види	1702	6.1	
АЦЕТИЛЈОДИД	1898	8	
АЦЕТИЛМЕТИЛКАРБИНОЛ	2621	3	
АЦЕТИЛХЛОРИД	1717	3	
Ацетоин: види	2621	3	
АЦЕТОН	1090	3	
АЦЕТОНИТРИЛ	1648	3	
АЦЕТОНСКА УЉА	1091	3	
АЦЕТОНЦИЈАНОХИДРИН, СТАБИЛИЗОВАН	1541	6.1	
Бајц: види	1263	3	
	3066	8	
	3469	3	
	3470	8	
БАКАР(II)ЕТИЛЕНДИАМИН, РАСТВОР	1761	8	

Назив и опис робе	UN	Класа	Напомена
БАКАРАРСЕНИТ	1586	6.1	
БАКАРАЦЕТОАРСЕНИТ	1585	6.1	
БАКАРХЛОРАТ	2721	5.1	
БАКАРХЛОРИД	2802	8	
БАКАРЦИЈАНИД	1587	6.1	
БАКЉЕ, ВАЗДУШНЕ	0093 0403 0404 0420 0421	1 1 1 1 1	
БАКЉЕ, ПОВРШИНСКЕ	0092 0418 0419	1 1 1	
БАРИЈУМ	1400	4.3	
БАРИЈУМАЗИД, ВЛАЖАН, са најмање 50%(масених) воде	1571	4.1	
БАРИЈУМБРОМАТ	2719	5.1	
БАРИЈУМНИТРАТ	1446	5.1	
БАРИЈУМОКСИД	1884	6.1	
БАРИЈУМПЕРМАНГАНАТ	1448	5.1	
БАРИЈУМПЕРОКСИД	1449	5.1	
БАРИЈУМПЕРХЛОРАТ, РАСТВОР	3406	5.1	
БАРИЈУМПЕРХЛОРАТ, ЧВРСТ	1447	5.1	
БАРИЈУМХИПОХЛОРИТ са више од 22% доступног хлора	2741	5.1	
БАРИЈУМХЛОРАТ, РАСТВОР	3405	5.1	
БАРИЈУМХЛОРАТ, ЧВРСТ	1445	5.1	
БАРИЈУМЦИЈАНИД	1565	6.1	
БАРИУМАЗИД сув или влажан са мање од 50%(масених) воде	0224	1	
БАРУТ МАЛОДИМНИ	0160 0161 0509	1 1 1	
БАРУТ, СВЕТЛЕЋИ	0094 0305	1 1	
БАРУТ, ЦРНИ, у гранулама или у праху	0027	1	
БАРУТ, ЦРНИ, ПРЕСОВАН или БАРУТ, ЦРНИ, ГРАНУЛИСАН	0028	1	
БАТЕРИЈЕ, ВЛАЖНЕ СА АЛКАЛИЈАМА	2795	8	
БАТЕРИЈЕ, ВЛАЖНЕ, КОЈЕ НЕ ЦУРЕ	2800	8	
БАТЕРИЈЕ, ВЛАЖНЕ, ПУЊЕНЕ КИСЕЛИНОМ	2794	8	
БАТЕРИЈЕ КОЈЕ САДРЖЕ МЕТАЛНИ НАТРИЈУМ или ЛЕГУРУ НАТРИЈУМА	3292	4.3	
Батерије, натријум-никал-хлорид: види	3292	4.3	
Батерије, никл-метал-хидрид	3496		Не подлеже одредбама ADR
БАТЕРИЈЕ, СУВЕ, ПУЊЕНЕ ЧВРСТИМ КАЛИЈУМ-ХИДРОКСИДОМ акумулатор	3028	8	
БЕНЗАЛДЕХИД	1990	9	
БЕНЗЕН	1114	3	
(ТРИНИТРОХЛОР)БЕНЗЕН, ВЛАЖАН, са најмање 10%(масених) воде	3365	4.1	
(ХЛОРНИТРО)БЕНЗЕНИ, ТЕЧНИ	3409	6.1	
(ХЛОРДИНИТРО)БЕНЗЕНИ ЧВРСТИ	3441	6.1	
БЕНЗЕНСУЛФОНИЛ-ХЛОРИД	2225	8	
БЕНЗИДИН	1885	6.1	
БЕНЗИЛБРОМИД	1737	6.1	
БЕНЗИЛДИМЕТИЛАМИН	2619	8	
БЕНЗИЛИДЕНХЛОРИД	1886	6.1	
БЕНЗИЛЈОДИД	2653	6.1	
БЕНЗИЛХЛОРИД	1738	6.1	
БЕНЗИЛХЛОРФОРМИЈАТ	1739	8	
Бензилцијанид: види	2470	6.1	
БЕНЗИН	1203	3	
БЕНЗОИЛХЛОРИД	1736	8	
БЕНЗОНИТРИЛ	2224	6.1	
БЕНЗОТРИФЛУОРИД	2338	3	
БЕНЗОТРИХЛОРИД	2226	8	
БЕНЗОХИНОН	2587	6.1	
БЕРИЛИЈУМ У ПРАХУ	1567	6.1	
БЕРИЛИЈУМНИТРАТ	2464	5.1	
БИОЛОШКА МАТЕРИЈА, КАТЕГОРИЈА Б	3373	6.2	
БИСУЛФАТИ, ВОДЕНИ РАСТВОР	2837	8	
Бисулфати, водени раствор: види	2837	8	
БИСУЛФИТИ, ВОДЕНИ РАСТВОР, Н.Д.Н.	2693	8	
БИЦИКЛО-[2,2,1]-ХЕПТА-2,5-ДИЕН, СТАБИЛИЗОВАН	2251	3	

Назив и опис робе	UN	Класа	Напомена
БОЈА (боја, лак, емајл, бајц, шелак, фирнајз, средство за полирање, пуниоци) или СРОДНИ МАТЕРИЈАЛИ (укључујући разређиваче и растваре)	3066	8	
БОЈА, ЗАПАЉИВА, НАГРИЗАЈУЋА (боја, лак, емајл, бајц, шелак, фирнајз, средство за полирање, пуниоци)	3469	3	
БОЈА, НАГРИЗАЈУЋА, ЗАПАЉИВА, (боја, лак, емајл, бајц, шелак, фирнајз, средство за полирање, пуниоци)	3470	8	
БОЈА, НАГРИЗАЈУЋА, ТЕЧНА, Н.Д.Н.	2801	8	
БОЈА, НАГРИЗАЈУЋА, ЧВРСТА, Н.Д.Н.	3147	8	
БОЈА, ОТРОВНА, ЧВРСТА, Н.Д.Н.	3143	6.1	
БОЈЕ (боја, лак, емајл, бајц, шелак, фирнајз, средство за полирање, пуниоци) или ДОДАТНИ МАТЕРИЈАЛИ ЗА БОЈЕ (укључујући разређиваче и растваре)	1263	3	
БОЈЕ, ОТРОВНЕ, ТЕЧНЕ, Н.Д.Н.	1602	6.1	
БОЈЕВЕ ГЛАВЕ, РАКЕТА са експлозивним пуњењем	0287	1	
БОЈЕВЕ ГЛАВЕ, РАКЕТНЕ са детонатором или избацним пуњењем	0370 0371	1 1	
БОЈЕВЕ ГЛАВЕ, РАКЕТНЕ са експлозивним пуњењем	0369 0286	1 1	
БОЈЕВЕ ГЛАВЕ, ТОРПЕДНЕ са експлозивним пуњењем	0221	1	
БОМБЕ, ДИМНЕ, ЗА МАГЛУ, НЕЕКСПЛОЗИВНЕ које садрже нагризајућу течност, без упаљача	2028	8	
БОМБЕ, ДУБИНСКЕ	0056	1	
БОМБЕ ручне или МИНЕ тромблонске, ВЕЖБОВНЕ	0110 0372	1 1	
БОМБЕ ручне или МИНЕ тромблонске, са експлозивним пуњењем	0292 0293	1 1	
БОРНЕОЛ	1312	4.1	
БОРОВО УЉЕ	1272	3	
БОРТРИБРОМИД	2692	8	
БОРТРИФЛУОРИД	1008	2	
БОРТРИФЛУОРИД, АДСОРБОВАНИ	3519	2	
БОРТРИФЛУОРИД-ДИЕТИЛЕТЕРАТ	2604	8	
БОРТРИФЛУОРИД-ДИМЕТИЛ ЕТАР	2965	4.3	
БОРТРИФЛУОРИДДИХИДРАТ	2851	8	
БОРТРИХЛОРИД	1741	2	
БРАШНО РИЦИНУСА	2969	9	
БРЗОГОРЕЋЕ СОЛИ МЕТАЛА И АРОМАТИЧНИХ НИТРОДЕРИВАТА, Н.Д.Н.	0132	1	
БРОМ	1744	8	
2-БРОМ-2-НИТРОПРОПАН-1,3-ДИОЛ	3241	4.1	
1-БРОМ-3-МЕТИЛБУТАН	2341	3	
1-БРОМ-3-ХЛОРПРОПАН	2688	6.1	
БРОМАТИ НЕОРГАНСКИ, Н.Д.Н.	1450	5.1	
БРОМАТИ, НЕОРГАНСКИ, ВОДЕНИ РАСТВОРИ, Н.Д.Н.	3213	5.1	
БРОМАЦЕТИЛБРОМИД	2513	8	
БРОМАЦЕТОН	1569	6.1	
БРОМБЕНЗЕН	2514	3	
БРОМБЕНЗИЛЦИЈАНИДИ, ТЕЧНИ	1694	6.1	
БРОМБЕНЗИЛЦИЈАНИДИ, ЧВРСТИ	3449	6.1	
1-БРОМБУТАН	2339	3	
2-БРОМБУТАН	1126	3	
n-Бромбутан: види	1126	3	
Брометан, види	1891	3	
2-БРОМЕТИЛЕТИЛЕТАР	2340	3	
БРОММЕТИЛПРОПАН	2342	3	
БРОМОВОДОНИК, БЕЗВОДНИ	1048	2	
БРОМОВОДОНИЧНА КИСЕЛИНА	1788	8	
БРОМОТРИФЛУОРМЕТАН	1009	2	
БРОМОФОРМ	2515	6.1	
2-БРОМПЕНТАН	2343	3	
БРОМПЕНТАФЛУОРИД	1745	5.1	
БРОМПРОПАНИ	2344	3	
3-БРОМПРОПИН	2345	3	
БРОМСИРЋЕТНА КИСЕЛИНА, РАСТВОР	1938	8	

Назив и опис робе	UN	Класа	Напомена
БРОМСИРЋЕТНА КИСЕЛИНА, ЧВРСТА	3425	8	
БРОМТРИФЛУОРЕТИЛЕН	2419	2	
БРОМТРИФЛУОРИД	1746	5.1	
БРОМХЛОРДИФЛУОР-МЕТАН	1974	2	
БРОМХЛОРИД	2901	2	
БРОМХЛОРМЕТАН	1887	6.1	
БРУЦИН	1570	6.1	
Бут-2-ин: види	1144	3	
БУТАДИЕНИ, СТАБИЛИЗОВАНИ (бута-1,2-диен)	1010	2	
БУТАДИЕНИ, СТАБИЛИЗОВАНИ (бута-1,3-диен)	1010	2	
БУТАН	1011	2	
БУТАНДИОН	2346	3	
БУТАНОЛИ	1120	3	
БУТЕРНА КИСЕЛИНА	2820	8	
5-terc-БУТИЛ-2,4,6-ТРИНИТРО-m-КСИЛЕН	2956	4.1	
БУТИЛАКРИЛАТИ, СТАБИЛИЗОВАНИ	2348	3	
n-БУТИЛАМИН	1125	3	
N-БУТИЛАНИЛИН	2738	6.1	
БУТИЛАЦЕТАТИ	1123	3	
БУТИЛБЕНЗЕНИ	2709	3	
БУТИЛВИНИЛЕТАР, СТАБИЛИЗОВАН	2352	3	
БУТИЛЕН	1012	2	
1-БУТИЛЕН, види	1012	2	
cis-2-БУТИЛЕН, види	1012	2	
trans-2-БУТИЛЕН, види	1012	2	
БУТИЛЕНИ, СМЕША, види	1012	2	
1,2-БУТИЛЕНОКСИД, СТАБИЛИЗОВАН	3022	3	
n-БУТИЛИЗОЦИЈАНАТ	2485	6.1	
terc-БУТИЛИЗОЦИЈАНАТ	2484	6.1	
N,n-БУТИЛИМИДАЗОЛ	2690	6.1	
БУТИЛМЕРКАПТАН	2347	3	
n-БУТИЛМЕТАКРИЛАТ, СТАБИЛИЗОВАН	2227	3	
БУТИЛМЕТИЛЕТАР	2350	3	
БУТИЛНИТРИТИ	2351	3	
БУТИЛПРОПИОНАТ	1914	3	
БУТИЛТОЛУЕНИ	2667	6.1	
БУТИЛТРИХЛОРСИЛАН	1747	8	
n-БУТИЛФОРМИЈАТ	1128	3	
БУТИЛФОСФАТ	1718	8	
terc-БУТИЛХИПОХЛОРИТ	3255	4.2	Превоз забрањен
n-БУТИЛХЛОФОРМИЈАТ	2743	6.1	
terc-БУТИЛ-ЦИКЛОХЕКСИЛ-ХЛОРФОРМИЈАТ	2747	6.1	
БУТИН-1,4-ДИОЛ	2716	6.1	
БУТИРАЛДЕХИД	1129	3	
БУТИРАЛДОКСИМ	2840	3	
БУТИРИЛХЛОРИД	2353	3	
БУТИРОНИТРИЛ	2411	3	
Бхуса	1327	4.1	Не подлеже одребама ADR
ВАЗДУХ, ДУБОКО РАСХЛАЂЕН, ТЕЧАН	1003	2	
ВАЗДУХ, КОМПРИМОВАН	1002	2	
ВАЛЕРАЛДЕХИД	2058	3	
ВАЛЕРИЛХЛОРИД	2502	8	
Валијанска киселина хлорид: види	2502	8	
ВАНАДИЈУМ-ОКСИТРИХЛОРИД	2443	8	
ВАНАДИЈУМ-ПЕНТОКСИД, нерастопљен	2862	6.1	
ВАНАДИЈУМ-ТЕТРАХЛОРИД	2444	8	
ВАНАДИЈУМТРИХЛОРИД	2475	8	
ВАНАДИЛСУЛФАТ	2931	6.1	
ВАТРОМЕТНА ТЕЛА	0333 0334 0335 0336 0337	1 1 1 1 1	види 2.2.1.1.7
ВЕШТАЧКЕ МАТЕРИЈЕ НА БАЗИ НИТРОЦЕЛУЛОЗЕ, САМОЗАГРЕВАЈУЋЕ, Н.Д.Н.	2006	4.2	
ВИНИЛАЦЕТАТ, СТАБИЛИЗОВАН	1301	3	
Винилбензен, мономер, стабилизован: види	2055	3	
ВИНИЛБРОМИД, СТАБИЛИЗОВАН	1085	2	
ВИНИЛБУТИРАТ, СТАБИЛИЗОВАН	2838	3	

Назив и опис робе	UN	Класа	Напомена
ВИНИЛЕТИЛЕТАР, СТАБИЛИЗОВАН	1302	3	
ВИНИЛИДЕН-ХЛОРИД, СТАБИЛИЗОВАН	1303	3	
ВИНИЛИЗОБУТИЛЕТАР, СТАБИЛИЗОВАН	1304	3	
ВИНИЛМЕТИЛЕТАР, СТАБИЛИЗОВАН	1087	2	
ВИНИЛПИРИДИНИ, СТАБИЛИЗОВАНИ	3073	6.1	
ВИНИЛТОЛУЕНИ, СТАБИЛИЗОВАНИ	2618	3	
ВИНИЛТРИХЛОСИЛАН	1305	3	
ВИНИЛФЛУОРИД, СТАБИЛИЗОВАН	1860	2	
ВИНИЛХЛОРАЦЕТАТ	2589	6.1	
ВИНИЛХЛОРИД, СТАБИЛИЗОВАН	1086	2	
ВЛАКНА БИЉНОГ ПОРЕКЛА, Н.Д.Н. са уљем	1372	4.2	Не подлеже одредбама ADR
ВЛАКНА ЖИВОТИЊСКОГ ПОРЕКЛА, Н.Д.Н. са уљем	1372	4.2	Не подлеже одредбама ADR
ВЛАКНА или ТКАНИНЕ, ЖИВОТИЊСКОГ или БИЉНОГ ПОРЕКЛА или СИНТЕТИЧКА, Н.Д.Н. науљена	1373	4.2	
ВЛАКНА ИМПРЕГНИРАНА СЛАБО НИТРОВАНОМ НИТРОЦЕЛУЛОЗОМ, Н.Д.Н.	1353	4.1	
Влакна, биљног порекла, сува	3360	4.1	Не подлеже одредбама ADR
Влакна, животињског порекла или биљна влакна паљена, мокра или влажна	1372	4.2	Не подлеже одредбама ADR
ВОДЕНИ РАСТВОР АМОНИЈАКА релативна густина мања од 0,880 на 15ºC са садржајем амонијака између 35% и 50%	2073	2	
ВОДОНИК ДИФЛУОРИД, РАСТВОР, Н.Д.Н.	3471	8	
ВОДОНИК И МЕТАН, СМЕША, КОМПРИМОВАНА	2034	2	
ВОДОНИКПЕРОКСИД, ВОДЕНИ РАСТВОР, СТАБИЛИЗОВАН са више од 60% и највише 70% водоникпероксида	2015	5.1	
ВОДОНИКПЕРОКСИД, ВОДЕНИ РАСТВОР, СТАБИЛИЗОВАН са више од 70% водоникпероксида	2015	5.1	
ВОДОНИКПЕРОКСИД, СТАБИЛИЗОВАН	2015	5.1	
ВОДОНИК У ОБЛИКУ ХИДРИДА МЕТАЛА - СИСТЕМ НАПАЈАЊА УПАКОВАН СА УРЕЂАЈИМА	3468	2	
ВОДОНИК У ОБЛИКУ ХИДРИДА МЕТАЛА - СИСТЕМ НАПАЈАЊА	3468	2	
ВОДОНИК У ОБЛИКУ ХИДРИДА МЕТАЛА - СИСТЕМ НАПАЈАЊА, У УРЕЂАЈИМА	3468	2	
ВОДОНИК, ДУБОКО РАСХЛАЂЕН, ТЕЧАН	1966	2	
ВОДОНИК, КОМПРИМОВАН	1049	2	
ВОДОНИКПЕРОКСИД И ПЕРСИРЋЕТНА КИСЕЛИНА, СМЕША СТАБИЛИЗОВАНА, са киселином, водом и највише 5% персирћетне киселине	3149	5.1	
ВОДОНИКПЕРОКСИД, ВОДЕНИ РАСТВОР са најмање 20% и највише 60% водоник-пероксида (стабилизованог по потреби)	2014	5.1	
ВОДОНИКПЕРОКСИД, ВОДЕНИ РАСТВОР са најмање 8% и највише 20% водоник-пероксида(стабилизованог по потреби)	2984	5.1	
ВОДОНИКСУЛФИД	1053	2	
ВОЗИЛО НА БАТЕРИЈСКИ ПОГОН	3171	9	
ВОЗИЛО, НА ПОГОН ЗАПАЉИВИМ ГАСОМ	3166	9	
ВОЗИЛО, НА ПОГОН ЗАПАЉИВОМ ТЕЧНОШЋУ	3166	9	
ВОЗИЛО, НА ПОГОН ЛИТИЈУМ-ЈОНСКОМ БАТЕРИЈОМ	3556	9	
ВОЗИЛО, НА ПОГОН ЛИТИЈУМ-МЕТАЛНОМ БАТЕРИЈОМ	3557	9	

Назив и опис робе	UN	Класа	Напомена
ВОЗИЛО, НА ПОГОН НАТРИЈУМ-ЈОНСКОМ БАТЕРИЈОМ	3558	9	
ВОЗИЛО СА ГОРИВНИМ ЋЕЛИЈАМА НА ПОГОН ЗАПАЉИВИМ ГАСОМ	3166	9	
ВОЗИЛО СА ГОРИВНИМ ЋЕЛИЈАМА НА ПОГОН ЗАПАЉИВОМ ТЕЧНОШЋУ	3166	9	
ВОЛФРАМ-ХЕКСАФЛУОРИД	2196	2	
ГАЗОЛ	1202	3	
ГАЛИЈУМ	2803	8	
ГАЛИЈУМ САДРЖАН У ПРОИЗВЕДЕНИМ ПРЕДМЕТИМА	3554	8	
ГАС ДОБИЈЕН ДЕСТИЛАЦИЈОМ УГЉА, КОМПРИМОВАН	1023	2	
ГАС ЗА ХЛАЂЕЊЕ, Н.Д.Н., као смеша F1, смеша F2 или смеша F3	1078	2	
ГАС ЗА ХЛАЂЕЊЕ R 12	1028	2	
ГАС ЗА ХЛАЂЕЊЕ R 12 B1	1974	2	
ГАС ЗА ХЛАЂЕЊЕ R 13	1022	2	
ГАС ЗА ХЛАЂЕЊЕ R 13B1	1009	2	
ГАС ЗА ХЛАЂЕЊЕ R 14	1982	2	
ГАС ЗА ХЛАЂЕЊЕ R 21	1029	2	
ГАС ЗА ХЛАЂЕЊЕ R 22	1018	2	
ГАС ЗА ХЛАЂЕЊЕ R 23	1984	2	
ГАС ЗА ХЛАЂЕЊЕ R 32	3252	2	
ГАС ЗА ХЛАЂЕЊЕ R 40	1063	2	
ГАС ЗА ХЛАЂЕЊЕ R 41	2454	2	
ГАС ЗА ХЛАЂЕЊЕ R 114	1958	2	
ГАС ЗА ХЛАЂЕЊЕ R 115	1020	2	
ГАС ЗА ХЛАЂЕЊЕ R 116	2193	2	
ГАС ЗА ХЛАЂЕЊЕ R 124	1021	2	
ГАС ЗА ХЛАЂЕЊЕ R 125	3220	2	
ГАС ЗА ХЛАЂЕЊЕ R 133a	1983	2	
ГАС ЗА ХЛАЂЕЊЕ R 134a	3159	2	
ГАС ЗА ХЛАЂЕЊЕ R 142b	2517	2	
ГАС ЗА ХЛАЂЕЊЕ R 143a	2035	2	
ГАС ЗА ХЛАЂЕЊЕ R 152a	1030	2	
ГАС ЗА ХЛАЂЕЊЕ R 161	2453	2	
ГАС ЗА ХЛАЂЕЊЕ R 218	2424	2	
ГАС ЗА ХЛАЂЕЊЕ R 227	3296	2	
ГАС ЗА ХЛАЂЕЊЕ R 404A (Азеотропна смеша пентафлуоретана, 1,1,1-трифлуоретана и 1,1,1,2-тетрафлуоретана са приближно 44% пентафлуоретана и 52% 1,1,1-трифлуоретана)	3337	2	
ГАС ЗА ХЛАЂЕЊЕ R 407A (Азеотропна смеша дифлуорметана, пентафлуоретана и 1,1,1,2-тетрафлуоретана са приближно 20% дифлуорметана и 40% пентафлуоретана)	3338	2	
ГАС ЗА ХЛАЂЕЊЕ R 407B (Азеотропна смеша дифлуорметана, пентафлуоретана и 1,1,1,2-тетрафлуоретана са приближно 10% дифлуорметана и 70% пентафлуоретана)	3339	2	
ГАС ЗА ХЛАЂЕЊЕ Р 407C (Азеотропна смеша дифлуорметана, пентафлуоретана и 1,1,1,2-тетрафлуоретана са приближно 23% дифлуорметана и 25% пентафлуоретана)	3340	2	
ГАС ЗА ХЛАЂЕЊЕ R 500	2602	2	
ГАС ЗА ХЛАЂЕЊЕ R 502	1973	2	
ГАС ЗА ХЛАЂЕЊЕ R 503	2599	2	
ГАС ЗА ХЛАЂЕЊЕ R 1132a	1959	2	
ГАС ЗА ХЛАЂЕЊЕ R 1216	1858	2	
ГАС ЗА ХЛАЂЕЊЕ R 1318	2422	2	
ГАС ЗА ХЛАЂЕЊЕ RC 318	1976	2	
ГАС КОМПРИМОВАНИ СА ОКСИДИРАЈУЋИМ ДЕЈСТВОМ, Н.Д.Н.	3156	2	
ГАС, ДУБОКО РАСХЛАЂЕН, ТЕЧАН, Н.Д.Н.	3158	2	
ГАС,ДУБОКО РАСХЛАЂЕН, ТЕЧАН, ЗАПАЉИВ, Н.Д.Н.	3312	2	
ГАС,ДУБОКО РАСХЛАЂЕН, ТЕЧАН, ОКСИДАЦИОНИ, Н.Д.Н.	3311	2	
ГАСНЕ ПАТРОНЕ без испусног вентила,са једнократним пуњењем	2037	2	
ГАСОВИ, УТЕЧЊЕНИ, незапаљиви,допуњени азотом,угљен-диоксидом или ваздухом	1058	2	
ГВОЖЂЕ(II)АРСЕНАТ	1608	6.1	

Назив и опис робе	UN	Класа	Напомена
Гвожђе(III) хлорид, безводни: види	1773	8	
ГВОЖЂЕ(III)АРСЕНАТ	1606	6.1	
ГВОЖЂЕ(III)АРСЕНИТ	1607	6.1	
ГВОЖЂЕ(III)НИТРАТ (ФЕРИНИТРАТ)	1466	5.1	
ГВОЖЂЕ(III)ХЛОРИД (ФЕРИХЛОРИД), БЕЗВОДНИ	1773	8	
ГВОЖЂЕ(III)ХЛОРИД (ФЕРИХЛОРИД), РАСТВОР	2582	8	
ГВОЖЂЕОКСИД, КОРИШЋЕН добијено гасификацијом угља	1376	4.2	
ГВОЖЂЕ-ПЕНТАКАРБОНИЛ	1994	6.1	
ГЕНЕРАТОР КИСЕОНИКА, ХЕМИЈСКИ	3356	5.1	
ГЕНЕТИЧКИ МОДИФИКОВАНИ МИКРООРГАНИЗМИ	3245	9	
ГЕНЕТИЧКИ МОДИФИКОВАНИ ОРГАНИЗМИ	3245	9	
ГЕРМАН	2192	2	
ГЕРМАН, АДСОРБОВАНИ	3523	2	
ГЕРМАНИЈУМ-ВОДОНИК	2192	2	
ГЕРМАНИЈУМ-ВОДОНИК (ГЕРМАН), АДСОРБОВАНИ	3523	2	
ГЛАЦИЈАЛНА СИРЋЕТНА КИСЕЛИНА	2789	8	
ГЛИЦЕРОЛ-alfa-МОНОХЛОРХИДРИН	2689	6.1	
ГЛИЦИДАЛДЕХИД	2622	3	
ГОРИВО ЗА МЛАЗНЕ МОТОРЕ	1863	3	
ГОРИВО ЗА ОТО МОТОРЕ	1203	3	
БОМБЕ ручне или МИНЕ тромблонске, вежбовне	0318	1	
БОМБЕ ручне или МИНЕ тромблонске, ВЕЖБОВНЕ	0452	1	
BOMBE ručne ili MINE tromblonske, sa eksplozivnim punjenjem	0284 0285	1 1	
ГРАНУЛЕ МАГНЕЗИЈУМА, ОБЛОЖЕНЕ, величина грануле најмање 149 µm	2950	4.3	
ГУАНИДИННИТРАТ	1467	5.1	
ГВАНИЛНИТРОЗОАМИН, ВЛАЖАН, са најмање 30%(масених) воде или СМЕШЕ алкохола и воде	0114	1	
ГВАНИЛНИТРОЗОАМИНО-ГВАНИЛИДЕНХИДРАЗИН, ВЛАЖАН, са најмање 30% (масених) воде	0113	1	
ГВАНИЛТЕТРАЗЕН, ВЛАЖАН, са најмање 30%(масених) воде или СМЕШЕ алкохола и воде	0114	1	
ГУМА, РАСТВОР	1287	3	
Гумени отпатци, самлевени: види	1345	4.1	
ДЕЗИНФЕКЦИОНО СРЕДСТВО, НАГРИЗАЈУЋЕ, ТЕЧНО, Н.Д.Н.	1903	8	
ДЕЗИНФЕКЦИОНО СРЕДСТВО, ОТРОВНО, ТЕЧНО, Н.Д.Н.	3142	6.1	
ДЕЗИНФЕКЦИОНО СРЕДСТВО, ОТРОВНО, ЧВРСТО, Н.Д.Н.	1601	6.1	
ДЕКАБОРАН	1868	4.1	
Декалин: види	1147	3	
n-ДЕКАН	2247	3	
ДЕКАХИДРОНАФТАЛЕН	1147	3	
ДЕСТИЛАТИ СИРОВЕ НАФТЕ, Н.Д.Н.	1268	3	
ДЕТОНАТОРСКЕ КАПИСЛЕ, НЕЕЛЕКТРИЧНЕ за минирање	0029 0267 0455	1 1 1	
ДЕТОНАТОРСКЕ КАПИСЛЕ ЗА МУНИЦИЈУ	0073 0364 0365 0366	1 1 1 1	
ДЕТОНАТОРСКЕ КАПИСЛЕ, ЕЛЕКТРИЧНЕ за минирање	0030 0255 0456	1 1 1	
ДЕТОНАТОРСКЕ КАПИСЛЕ, ЕЛЕКТРОНСКЕ које се могу програмирати за минирање	0511 0512 0513	1 1 1	
ДЕТОНАТОРСКЕ КАПИСЛЕ, КОМПЛЕТИРАНЕ, за рушење	0360 0361 0500	1 1 1	
ДЕТОНИРАЈУЋИ ШТАПИН, СА СЛАБИМ СПОЉНИМ ЕФЕКТОМ, у металној облози	0104	1	
ДЕТОНИРАЈУЋИ ШТАПИН, у металној облози	0102 0290	1 1	
ДЕУТЕРИЈУМ, КОМПРИМОВАН	1957	2	
1,2-ДИ-(ДИМЕТИЛАМИНО)-ЕТАН	2372	3	
ДИ-n-АМИЛАМИН	2841	3	

Назив и опис робе	UN	Класа	Напомена
ДИ-n-БУТИЛАМИН	2248	8	
ДИ-n-ПРОПИЛЕТЕР	2384	3	
ДИАЗОДИНИТРОФЕНОЛ, ВЛАЖАН, са најмање 40%(масених) воде или смеше воде и алкохола	0074	1	
ДИАЗОТТЕТРОКСИД	1067	2	
ДИАЛИЛАМИН	2359	3	
ДИАЛИЛЕТАР	2360	3	
4,4'-ДИАМИНО-ДИФЕНИЛМЕТАН	2651	6.1	
Диацетил: види	2346	3	
ДИАЦЕТОНАЛКОХОЛ, технички	1148	3	
ДИАЦЕТОНАЛКОХОЛ, технички	1148	3	
ДИБЕНЗИЛДИХЛОРСИЛАН	2434	8	
ДИБОРАН	1911	2	
1,2-ДИБРОМБУТАН-3-ОН	2648	6.1	
ДИБРОМДИФЛУОРМЕТАН	1941	9	
Дибромдифлуорметан: види	1941	9	
ДИБРОММЕТАН	2664	6.1	
1,2-Дибромметан: види	1605	6.1	
ДИБРОМХЛОРПРОПАНИ	2872	6.1	
ДИБУТИЛАМИНОЕТАНОЛ	2873	6.1	
ДИБУТИЛЕТАР	1149	3	
ДИВИНИЛЕТАР, СТАБИЛИЗОВАН	1167	3	
ДИДИМИЈУМНИТРАТ	1465	5.1	
Диетеилбензен (o-, m- p-): види	2049	3	
ДИЕТИЛАМИН	1154	3	
2-ДИЕТИЛАМИНОЕТАНОЛ	2686	8	
3-ДИЕТИЛАМИНО-ПРОПИЛАМИН	2684	3	
N,N-ДИЕТИЛАНИЛИН	2432	6.1	
ДИЕТИЛБЕНЗЕН	2049	3	
ДИЕТИЛЕНГЛИКОЛ ДИНИТРАТ, ФЛЕГМЕТИЗОВАН са најмање 25% (масених) неиспарљивог и нерастворивог у води флегматизатора	0075	1	
Диетилендиамин: види	2579	8	
ДИЕТИЛЕНТРИАМИН	2079	8	
ДИЕТИЛЕТАР	1155	3	
N,N-ДИЕТИЛЕТИЛЕНДИАМИН	2685	8	
ДИЕТИЛКАРБОНАТ	2366	3	
ДИЕТИЛКЕТОН	1156	3	
ДИЕТИЛСУЛФАТ	1594	6.1	
ДИЕТИЛСУЛФИД	2375	3	
ДИЕТИЛТИОФОСФОРИЛ-ХЛОРИД	2751	8	
1,1-Диетоксиетан: види	1088	3	
1,2-Диетоксиетан: види	1153	3	
ДИЕТОКСИМЕТАН	2373	3	
3,3-ДИЕТОКСИПРОПЕН	2374	3	
ДИЕТХИЛДИХЛОРСИЛАН	1767	8	
ДИЗЕЛ ГОРИВО	1202	3	
ДИИЗОБУТИЛАМИН	2361	3	
ДИИЗОБУТИЛЕН, ИЗОМЕРНА ЈЕДИЊЕЊА	2050	3	
ДИИЗОБУТИЛКЕТОН	1157	3	
ДИИЗООКТИЛФОСФАТ	1902	8	
ДИИЗОПРОПИЛАМИН	1158	3	
ДИИЗОПРОПИЛЕТАР	1159	3	
ДИКЕТЕН, СТАБИЛИЗОВАН	2521	6.1	
ДИМЕТИЛ-N-ПРОПИЛАМИН	2266	3	
ДИМЕТИЛАМИН БЕЗВОДНИ	1032	2	
ДИМЕТИЛАМИН, ВОДЕНИ РАСТВОР	1160	3	
2-ДИМЕТИЛ-АМИНО ЕТАНОЛ	2051	8	
2-ДИМЕТИЛ-АМИНОАЦЕТОНИТРИЛ	2378	3	
2-ДИМЕТИЛАМИНО-ЕТИЛАКРИЛАТ, СТАБИЛИЗОВАН	3302	6.1	
2-ДИМЕТИЛАМИНО-ЕТИЛМЕТАКРИЛАТ	2522	6.1	
Диметиламоно етанол, види	2051	8	
N,N-ДИМЕТИЛАНИЛИН	2253	6.1	
2,3-ДИМЕТИЛБУТАН	2457	3	
1,3-ДИМЕТИЛБУТИЛАМИН	2379	3	
ДИМЕТИЛДИЕТОКСИ-СИЛАН	2380	3	
ДИМЕТИЛДИОКСАНИ	2707	3	
ДИМЕТИЛДИСУЛФИД	2381	3	
ДИМЕТИЛДИХЛОРСИЛАН	1162	3	
ДИМЕТИЛЕТАР	1033	2	

Назив и опис робе	UN	Класа	Напомена
ДИМЕТИЛ-КАРБАМОИЛХЛОРИД	2262	8	
ДИМЕТИЛКАРБОНАТ	1161	3	
2,2-ДИМЕТИЛПРОПАН	2044	2	
N,N-Диметилпропиламин: види	2266	3	
ДИМЕТИЛСУЛФАТ	1595	6.1	
ДИМЕТИЛСУЛФИД	1164	3	
ДИМЕТИЛТИОФСФОРИЛ-ХЛОРИД	2267	6.1	
N,N-ДИМЕТИЛФОРМАМИД	2265	3	
ДИМЕТИЛХИДРАЗИН, АСИМЕТРИЧАН	1163	6.1	
ДИМЕТИЛХИДРАЗИН, СИМЕТРИЧАН	2382	6.1	
ДИМЕТИЛЦИКЛО-ХЕКСАНИ	2263	3	
N,N-ДИМЕТИЛ-ЦИКЛОХЕКСИЛАМИН	2264	8	
1,1-ДИМЕТОКСИЕТАН	2377	3	
1,2-ДИМЕТОКСИЕТАН	2252	3	
Диметоксиметан: види	1234	3	
ДИНАТРИЈУМ-ТРИОКСИСИЛИКАТ	3253	8	
DINGU дингу	0489	1	
ДИНИТРОАНИЛИНИ	1596	6.1	
ДИНИТРОБЕНЗЕНИ, ТЕЧНИ	1597	6.1	
ДИНИТРОБЕНЗЕНИ, ЧВРСТИ	3443	6.1	
ДИНИТРОГЛИКОЛУРИЛ	0489	1	
ДИНИТРОЗОБЕНЗЕН	0406	1	
ДИНИТРО-о-КРЕЗОЛ	1598	6.1	
ДИНИТРОРЕЗОРЦИНОЛ, ВЛАЖАН, са најмање 15%(масених) воде	1322	4.1	
ДИНИТРОРЕЗОРЦИНОЛ, сув или влажан са мање од 15%(масених) воде	0078	1	
ДИНИТРОТОЛУЕНИ, РАСТОПЉЕНИ	1600	6.1	
ДИНИТРОТОЛУЕНИ, ТЕЧНИ	2038	6.1	
ДИНИТРОТОЛУЕНИ, ЧВРСТИ	3454	6.1	
ДИНИТРОФЕНОЛ, ВЛАЖАН, са најмање 15%(масених) воде	1320	4.1	
ДИНИТРОФЕНОЛ, РАСТВОР	1599	6.1	
ДИНИТРОФЕНОЛ, сув или влажан са мање од 15%(масених) воде	0076	1	
ДИНИТРОФЕНОЛАТИ алкалних метала, сув или влажан са мање од 15%(масених) воде	0077	1	
ДИНИТРОФЕНОЛАТИ, НАВЛАЖЕНИ са најмање 15%(масених) воде	1321	4.1	
ДИОКСАН	1165	3	
ДИОКСОЛАН	1166	3	
ДИПЕНТЕН	2052	3	
ДИПИКРИЛАМИН	0079	1	
ДИПИКРИЛСУЛФИД сув или влажан са мање од 10%(масених) воде	0401	1	
ДИПИКРИЛСУЛФИД, ВЛАЖАН, са најмање 10%(масених) воде	2852	4.1	
ДИПРОПИЛАМИН	2383	3	
Дипропилентриамни: види	2269	8	
ДИРПОПИЛКЕТОН	2710	3	
ДИСИЛАН	3553	2	
ДИСПЕРЗИЈА АЛКАЛНОГ МЕТАЛА	1391	4.3	
ДИСПЕРЗИЈА АЛКАЛНОГ МЕТАЛА, ЗАПАЉИВА	3482	4.3	
ДИСПЕРЗИЈА ЗЕМНОАЛКАЛНОГ МЕТАЛА	1391	4.3	
ДИСПЕРЗИЈА ЗЕМНОАЛКАЛНОГ МЕТАЛА, ЗАПАЉИВА	3482	4.3	
ДИФЕНИЛАМИНОХЛОР-АРСИН	1698	6.1	
ДИФЕНИЛДИХЛОРСИЛАН	1769	8	
ДИФЕНИЛМЕТИЛБРОМИД	1770	8	
ДИФЕНИЛХЛОРАРСИН, ТЕЧАН	1699	6.1	
ДИФЕНИЛХЛОРАРСИН, ЧВРСТ	3450	6.1	
1,1-ДИФЛУОРЕТАН	1030	2	
1,1-ДИФЛУОРЕТИЛЕН	1959	2	
ДИФЛУОРМЕТАН	3252	2	
ДИФЛУОРФОСФОРНА КИСЕЛИНА, БЕЗВОДНА	1768	8	
2,3-ДИХИДРОПИРАН	2376	3	
1,2-ДИХЛОР-1,1,2,2-ТЕТРАФЛУОРЕТАН	1958	2	
1,1-ДИХЛОР-1-НИТРОЕТАН	2650	6.1	
ДИХЛОРАНИЛИНИ, ТЕЧНИ	1590	6.1	

Назив и опис робе	UN	Класа	Напомена
ДИХЛОРАНИЛИНИ, ЧВРСТИ	3442	6.1	
ДИХЛОРАЦЕТИЛХЛОРИД	1765	8	
1,3-ДИХЛОРАЦЕТОН	2649	6.1	
o-ДИХЛОРБЕНЗЕН	1591	6.1	
2,2'-ДИХЛОРДИЕТИЛЕТАР	1916	6.1	
ДИХЛОРДИМЕТИЛЕТАР, СИМЕТРИЧНИ	2249	6.1	
ДИХЛОРДИФЛУОРМЕТАН И 1,1-ДИФЛУОРМЕТАН, АЗЕОТРОПНА СМЕША са приближно 74% дихлордифлуорметана	2602	2	
1,1-ДИХЛОРЕТАН	2362	3	
1,2-Дихлоретан: види	1184	3	
1,2-ДИХЛОРЕТИЛЕН	1150	3	
ДИХЛОРИЗОПРОПИЛЕТАР	2490	6.1	
ДИХЛОРИЗОЦИЈАНУРНА КИСЕЛИНА, СУВА	2465	5.1	
ДИХЛОРМЕТАН	1593	6.1	
ДИХЛОРОДИФЛУОРО-МЕТАН	1028	2	
ДИХЛОРОМОНОФЛУОРО-МЕТАН	1029	2	
ДИХЛОРПЕНТАНИ	1152	3	
1,2-ДИХЛОРПРОПАН	1279	3	
1,3-ДИХЛОРПРОПАН-2-ОЛ	2750	6.1	
ДИХЛОРПРОПЕНИ	2047	3	
ДИХЛОРСИЛАН	2189	2	
ДИХЛОРСИРЋЕТНА КИСЕЛИНА	1764	8	
ДИХЛОРФЕНИЛИЗО-ЦИЈАНАТИ	2250	6.1	
ДИХЛОРФЕНИЛТРИ-ХЛОРСИЛАН	1766	8	
alpha-Дихлорхидрин: види	2750	6.1	
ДИЦИЈАН	1026	2	
ДИЦИКЛОПЕНТАДИЕН	2048	3	
ДИЦИКЛОХЕКСИЛАМИН	2565	8	
ДИЦИКЛОХЕКСИЛ-АМОНИЈУМНИТРИТ	2687	4.1	
ДОДАТНЕ МАТЕРИЈЕ ЗА БОЈУ (укључујући разређиваче или растваче), запаљиве	1210	3	
ДОДАТНИ МАТЕРИЈАЛИ ЗА БОЈЕ, ЗАПАЉИВИ, НАГРИЗАЈУЋИ (укључујући разређиваче и растваче)	3469	3	
ДОДАТНИ МАТЕРИЈАЛИ ЗА БОЈЕ, НАГРИЗАЈУЋИ, ЗАПАЉИВИ, (укључујући разређиваче и растваче)	3470	8	
ДОДЕЦИЛТРИХЛОР–СИЛАН	1771	8	
Уља за одржавање путева на или изнад 100ºC и испод његове тачке паљења: види	3257	9	
Уља за одржавање путева са тачком паљења изнад 60ºC, на или изнад његове тачке паљења: види	3256	3	
Уља за одржавање путева са тачком паљења од највише 60ºC: види	1999	3	
ЂУБРИВА, АМОНИЈАЧНИ РАСТВОР ,са слободним амонијаком	1043	2	
ЂУБРИВО НА БАЗИ АМОНИЈУМНИТРАТА	2067	5.1	
ЂУБРИВО НА БАЗИ АМОНИЈУМНИТРАТА	2071	9	
EVI МАТЕРИЈЕ , Н.Д.Н.	0482	1	
EEI ПРЕДМЕТИ	0486	1	
ЕКСПАНДОВАНЕ ГРАНУЛЕ ПОЛИМЕРА, које ослобађају запаљиве паре	2211	9	
ЕКСПЛОЗИВ СА СМАЊЕНОМ ОСЕТЉИВОШЋУ, ТЕЧАН, Н.Д.Н.	3379	3	
ЕКСПЛОЗИВ СА СМАЊЕНОМ ОСЕТЉИВОШЋУ, ЧВРСТ, Н.Д.Н.	3380	4.1	
ЕКСПЛОЗИВ, ПРИВРЕДНИ, ТИП А	0081	1	
ЕКСПЛОЗИВ, ПРИВРЕДНИ, ТИП В	0082 0331	1 1	
ЕКСПЛОЗИВ, ПРИВРЕДНИ, ТИП С	0083	1	
ЕКСПЛОЗИВ, ПРИВРЕДНИ, ТИП D	0084	1	
ЕКСПЛОЗИВ, ПРИВРЕДНИ, ТИП Е	0241 0332	1 1	

Назив и опис робе	UN	Класа	Напомена
ЕКСПЛОЗИВНЕ МАТЕРИЈЕ, Н.Д.Н.	0357	1	
	0358	1	
	0359	1	
	0473	1	
	0474	1	
	0475	1	
	0476	1	
	0477	1	
	0478	1	
	0479	1	
	0480	1	
	0481	1	
	0485	1	
ЕКСПЛОЗИВНЕ МАТЕРИЈЕ, ВРЛО НЕОСЕТЉИВЕ, Н.Д.Н.	0482	1	
Екстракти, ароматични, течни, види	1197	3	
Екстракти, за укус, течни, види	1197	3	
ЕКСТРАКТИ, ТЕЧНИ, за укус или арому	1197	3	
Електрични акумулатори, види	2794	8	
	2795	8	
	2800	8	
	3028	8	
Електролити (киселина или алкал) за акумулаторе	2796	8	
	2797	8	
Емајли: види	1263	3	
	3066	8	
	3469	3	
	3470	8	
ЕПИБРОМХИДРИН	2558	6.1	
ЕПИХЛОРХИДРИН	2023	6.1	
1,2-ЕПОКСИ-3-ЕТОКСИПРОПАН	2752	3	
ЕСТРИ, Н.Д.Н.	3272	3	
ЕТАН	1035	2	
ЕТАН, ДУБОКО РАСХЛАЂЕН, ТЕЧАН	1961	2	
Етанал: види	1089	3	
ЕТАНОЛ	1170	3	
ЕТАНОЛ И БЕНЗИН, СМЕША са више од 10% етанола	3475	3	
ЕТАНОЛ и ГОРИВО ЗА ОТТО МОТОРЕ, СМЕША са више од 10 % етанола	3475	3	
ЕТАНОЛ, РАСТВОР	1170	3	
ЕТАНОЛАМИН	2491	8	
ЕТИЛ-2-ХЛОРПРОПИОНАТ	2935	3	
N-ЕТИЛ-N-БЕНЗИЛАНИЛИН	2274	6.1	
N-ЕТИЛ-N-БЕНЗИЛТОЛУИДИНИ, ТЕЧНИ	2753	6.1	
ЕТИЛАКРИЛАТ, СТАБИЛИЗОВАН	1917	3	
ЕТИЛАЛКОХОЛ	1170	3	
ЕТИЛАЛКОХОЛ, РАСТВОР	1170	3	
ЕТИЛАМИЛКЕТОН	2271	3	
ЕТИЛАМИН	1036	2	
ЕТИЛАМИН, ВОДЕНИ РАСТВОР са концентрацијом етиламина не мањом од 50% и не већом од 70%	2270	3	
2-ЕТИЛАНИЛИН	2273	6.1	
N-ЕТИЛАНИЛИН	2272	6.1	
ЕТИЛАЦЕТАТ	1173	3	
ЕТИЛАЦЕТИЛЕН, СТАБИЛИЗОВАН	2452	2	
ЕТИЛБЕНЗЕН	1175	3	
N-ЕТИЛБЕНЗИЛ-ТОЛУИДИНИ, ЧВРСТИ	3460	6.1	
ЕТИЛБРОМАЦЕТАТ	1603	6.1	
ЕТИЛБРОМИД	1891	3	
2-ЕТИЛБУТАНОЛ	2275	3	
2-ЕТИЛБУТИЛАЦЕТАТ	1177	3	
ЕТИЛБУТИЛЕТАР	1179	3	
2-ЕТИЛБУТИРАЛДЕХИД	1178	3	
ЕТИЛБУТИРАТ	1180	3	
ЕТИЛДИХЛОРАРСИН	1892	6.1	
ЕТИЛДИХЛОРСИЛАН	1183	4.3	
ЕТИЛЕН	1962	2	
ЕТИЛЕН, ДУБОКО РАСХЛАЂЕН, ТЕЧАН	1038	2	
ЕТИЛЕНГЛИКОЛ-ДИЕТИЛЕТАР	1153	3	
ЕТИЛЕНГЛИКОЛМОНО-ЕТИЛЕТАР	1171	3	
ЕТИЛЕНГЛИКОЛМОНО-ЕТИЛЕТАРАЦЕТАТ	1172	3	
ЕТИЛЕНГЛИКОЛМОНО-МЕТИЛЕТАР	1188	3	
ЕТИЛЕНГЛИКОЛМОНО-МЕТИЛЕТАР-АЦЕТАТ	1189	3	
ЕТИЛЕНДИАМИН	1604	8	
ЕТИЛЕНДИБРОМИД	1605	6.1	
ЕТИЛЕН-ДИХЛОРИД	1184	3	

Назив и опис робе	UN	Класа	Напомена
ЕТИЛЕНИМИН, СТАБИЛИЗОВАН	1185	6.1	
ЕТИЛЕНОКСИД	1040	2	
ЕТИЛЕНОКСИД И (ПЕНТАФЛУОР)ЕТАН, СМЕША са највише 7,9% етилен-оксида	3298	2	
ЕТИЛЕНОКСИД И (ТЕТРАФЛУОР)ЕТАН, СМЕША са највише 5,6% етилен-оксида	3299	2	
ЕТИЛЕНОКСИД И (ХЛОРТЕТРАФЛУОР) ЕТАН, СМЕША са највише 8,8% етилен-оксида	3297	2	
ЕТИЛЕНОКСИД И ДИХЛОРДИФЛУОРМЕТАН, СМЕША са највише 12.5% етилен-оксида	3070	2	
ЕТИЛЕНОКСИД и ПРОПИЛЕН-ОКСИД, СМЕША са највише 30% етилен-оксида	2983	3	
ЕТИЛЕНОКСИД И УГЉЕНДИОКСИД, СМЕША са више од 87% етилен-оксида	3300	2	
ЕТИЛЕНОКСИД и УГЉЕН-ДИОКСИД, СМЕША са више од 9% а мање од 87% етилен-оксида	1041	2	
ЕТИЛЕНОКСИД И УГЉЕНДИОКСИД, СМЕША са највише 9% етилен оксида	1952	2	
ЕТИЛЕНОКСИД СА АЗОТОМ до укупног притиска од 1 MPa (10 бар) на 50 °C	1040	2	
ЕТИЛЕНХЛОРХИДРИН	1135	6.1	
Етиленхлорхидрин: види	1135	6.1	
ЕТИЛЕТАР	1155	3	
ЕТИЛИЗОБУТИРАТ	2385	3	
ЕТИЛИЗОЦИЈАНАТ	2481	3	
Етилкарбонат: види	2366	3	
ЕТИЛКРОТОНАТ	1862	3	
ЕТИЛЛАКТАТ	1192	3	
ЕТИЛМЕРКАПТАН	2363	3	
ЕТИЛМЕТАКРИЛАТ, СТАБИЛИЗОВАН	2277	3	
ЕТИЛМЕТИЛЕТАР	1039	2	
ЕТИЛМЕТИЛКЕТОН (МЕТИЛЕТИЛКЕТОН)	1193	3	
ЕТИЛНИТРИТ, РАСТВОР	1194	3	
ЕТИЛОКСАЛАТ	2525	6.1	
1-ЕТИЛПИПЕРИДИН	2386	3	
ЕТИЛПРОПИЛЕТАР	2615	3	
ЕТИЛПРОПИОНАТ	1195	3	
N-ЕТИЛТОЛУИДИНИ	2754	6.1	
ЕТИЛТРИХЛОРСИЛАН	1196	3	
ЕТИЛФЕНИЛДИХЛОРСИЛАН	2435	8	
ЕТИЛФЛУОРИД	2453	2	
ЕТИЛФОРМИЈАТ	1190	3	
ЕТИЛФОРМИЈАТ	2524	3	
Етилхексалдехид: види	1191	3	
3-Етилхексалдехид: види	1191	3	
2-Етилхексалдехид: види	1191	3	
2-ЕТИЛХЕКСИЛАМИН	2276	3	
2-ЕТИЛХЕКСИЛ-ХЛОРФОРМИЈАТ	2748	6.1	
ЕТИЛХЛОРАЦЕТАТ	1181	6.1	
ЕТИЛХЛОРИД	1037	2	
ЕТИЛХЛОРТИОФОРМИЈАТ	2826	8	
ЕТИЛХЛОРФОРМИЈАТ	1182	6.1	
Етоксиетанол: види	1171	3	
Етоксиетилацетат: види	1172	3	
ЕТРИ, Н.Д.Н.	3271	3	
ЖИВА	2809	8	
ЖИВА САДРЖАНА У ПРОИЗВЕДЕНИМ ПРЕДМЕТИМА	3506	8	
ЖИВА(I)НИТРАТ	1627	6.1	
ЖИВА(II)АМОНИЈУМ-ХЛОРИД	1630	6.1	
ЖИВА(II)АРСЕНАТ	1623	6.1	
ЖИВА(II)АЦЕТАТ	1629	6.1	
ЖИВА(II)БЕНЗОАТ	1631	6.1	
ЖИВА(II)БРОМИДИ	1634	6.1	
ЖИВА(II)ГЛУКОНАТ	1637	6.1	
ЖИВА(II)ЈОДИД	1638	6.1	
ЖИВА(II)НИТРАТ	1625	6.1	
ЖИВА(II)НУКЛЕАТ	1639	6.1	
ЖИВА(II)ОКСИД	1641	6.1	
ЖИВА(II)ОКСИЦИЈАНИД, УМАЊЕНЕ ОСЕТЉИВОСТИ	1642	6.1	
ЖИВА(II)ОЛЕАТ	1640	6.1	
ЖИВА(II)САЛИЦИЛАТ	1644	6.1	

Назив и опис робе	UN	Класа	Напомена
ЖИВА(II)СУЛФАТ	1645	6.1	
ЖИВА(II)ТИОЦИЈАНАТ	1646	6.1	
ЖИВА(II)ХЛОРИД	1624	6.1	
ЖИВА(II)ЦИЈАНИД	1636	6.1	
ЖИВИНО ЈЕДИЊЕЊЕ, ТЕЧНО, Н.Д.Н.	2024	6.1	
ЖИВИНО ЈЕДИЊЕЊЕ, ЧВРСТО, Н.Д.Н.	2025	6.1	
ЗАГРЕЈАНА ТЕЧНОСТ, ЗАПАЉИВА, Н.Д.Н. са тачком паљења изнад 60ºC на или изнад тачке паљења и испод 100ºC	3256	3	
ЗАГРЕЈАНА ТЕЧНОСТ, Н.Д.Н. на или изнад 100ºC и код материја са тачком паљења, испод тачке паљења (укључујући растопљене метале или металне соли,итд.),	3257	9	
ЗАГРЕЈАНА ЧВРСТА МАТЕРИЈА, Н.Д.Н. на или изнад 240ºC	3258	9	
ЗАКОВИЦЕ, ЕКСПЛОЗИВНЕ	0174	1	
ЗАПАЉИВА НЕОРГАНСКА МАТЕРИЈА, НАГРИЗАЈУЋА, ЧВРСТА Н.Д.Н.	3180	4.1	
ЗАПАЉИВА НЕОРГАНСКА ЧВРСТА МАТЕРИЈА, Н.Д.Н.	3178	4.1	
ЗАПАЉИВА НЕОРГАНСКА ЧВРСТА МАТЕРИЈА, ОТРОВНА, Н.Д.Н.	3179	4.1	
ЗАПАЉИВА ОРГАНСКА МАТЕРИЈА, ОТРОВНА, ЧВРСТА, Н.Д.Н.	2926	4.1	
ЗАПАЉИВА ОРГАНСКА МАТЕРИЈА, НАГРИЗАЈУЋА, ЧВРСТА , Н.Д.Н.	2925	4.1	
ЗАПАЉИВА ОРГАНСКА ЧВРСТА МАТЕРИЈА, Н.Д.Н.	1325	4.1	
ЗАПАЉИВА ОРГАНСКА ЧВРСТА МАТЕРИЈА, РАСТОПЉЕНА, Н.Д.Н.	3176	4.1	
ЗАПАЉИВА ТЕЧНОСТ, Н.Д.Н.	1993	3	
ЗАПАЉИВА ТЕЧНОСТ, НАГРИЗАЈУЋА, Н.Д.Н.	2924	3	
ЗАПАЉИВА ТЕЧНОСТ, ОТРОВНА, НАГРИЗАЈУЋА, Н.Д.Н.	3286	3	
ЗАПАЉИВА ТЕЧНОСТ,ОТРОВНА, Н.Д.Н.	1992	3	
ЗАПАЉИВА ЧВРСТА МАТЕРИЈА, ОКСИДАЦИОНО СРЕДСТВО, Н.Д.Н.	3097	4.1	
ЗАПАЉИВЕ МЕТАЛНЕ СОЛИ ОРГАНСКИХ ЈЕДИЊЕЊА, Н.Д.Н.	3181	4.1	
ЗАПАЉИВИ МЕТАЛНИ ХИДРИДИ, Н.Д.Н.	3182	4.1	
ЗАРАЗНА МАТЕРИЈА ЗАРАЗНА ЗА ЉУДЕ	2814	6.2	
ЗАРАЗНА МАТЕРИЈА, ЗАРАЗНА САМО ЗА ЖИВОТИЊЕ	2900	6.2	
ЗЕМНИ ГАС, ДУБОКО РАСХЛАЂЕН, ТЕЧАН са високим садржајем метана	1972	2	
ЗЕМНИ ГАС, КОМПРИМОВАН са високим садржајем метана	1971	2	
Изоамил-1-ен: види	2561	3	
ИЗОБУТАН	1969	2	
ИЗОБУТАНОЛ	1212	3	
ИЗОБУТЕРНА КИСЕЛИНА	2529	3	
ИЗОБУТИЛАКРИЛАТ, СТАБИЛИЗОВАН	2527	3	
ИЗОБУТИЛАЛДЕХИД	2045	3	
ИЗОБУТИЛАЛКОХОЛ	1212	3	
ИЗОБУТИЛАМИН	1214	3	
ИЗОБУТИЛАЦЕТАТ	1213	3	
ИЗОБУТИЛЕН	1055	2	
ИЗОБУТИЛИЗОБУТИРАТ	2528	3	
ИЗОБУТИЛИЗОЦИЈАНАТ	2486	3	
ИЗОБУТИЛМЕТАКРИЛАТ, СТАБИЛИЗОВАН	2283	3	
ИЗОБУТИЛПРОПИОНАТ	2394	3	
ИЗОБУТИЛФОРМИЈАТ	2393	3	
ИЗОБУТИРАЛДЕХИД	2045	3	
ИЗОБУТИРИЛХЛОРИД	2395	3	
ИЗОБУТИРОНИТРИЛ	2284	3	
ИЗООКТЕНИ	1216	3	
ИЗОПЕНТЕНИ	2371	3	
ИЗОПРЕН, СТАБИЛИЗОВАН	1218	3	
ИЗОПРОПАНОЛ	1219	3	
ИЗОПРОПЕНИЛАЦЕТАТ	2403	3	
ИЗОПРОПЕНИЛБЕНЗЕН	2303	3	
ИЗОПРОПИЛ-2-ХЛОРПРОПИОНАТ	2934	3	

Назив и опис робе	UN	Класа	Напомена
ИЗОПРОПИЛАЛКОХОЛ	1219	3	
ИЗОПРОПИЛАМИН	1221	3	
ИЗОПРОПИЛАЦЕТАТ	1220	3	
ИЗОПРОПИЛБЕНЗЕН	1918	3	
ИЗОПРОПИЛБУТИРАТ	2405	3	
Изопропиленетилен: види	2561	3	
ИЗОПРОПИЛИЗОБУТИРАТ	2406	3	
ИЗОПРОПИЛИЗОЦИЈАНАТ	2483	3	
ИЗОПРОПИЛНИТРАТ	1222	3	
ИЗОПРОПИЛПРОПИОНАТ	2409	3	
ИЗОПРОПИЛФОСФАТ КИСЕЛИ	1793	8	
ИЗОПРОПИЛХЛОРАЦЕТАТ	2947	3	
Изопропилхлорид: види	2356	3	
ИЗОПРОПИЛХЛОР-ФОРМИЈАТ	2407	6.1	
ИЗОСОРБИД-5-МОНОНИТРАТ	3251	4.1	
ИЗОФОРОНДИАМИН	2289	8	
ИЗОФОРОНДИ-ИЗОЦИЈАНАТ	2290	6.1	
ИЗОХЕКСЕНИ	2288	3	
ИЗОХЕПТЕНИ	2287	3	
ИЗОЦИЈАНАТ, ОТРОВНИ, Н.Д.Н.	2206	6.1	
ИЗОЦИЈАНАТ, ОТРОВНИ, Н.Д.Н.	2206	6.1	
ИЗОЦИЈАНАТБЕНЗО-ТРИФЛУОРИДИ	2285	6.1	
ИЗОЦИЈАНАТИ, ЗАПАЉИВИ, ОТРОВНИ, Н.Д.Н.	2478	3	
ИЗОЦИЈАНАТИ, ОТРОВНИ, ЗАПАЉИВИ, Н.Д.Н.	3080	6.1	
3-Изоцијантометил-3,5,5-триметилциклохексилизоцијанат: види	2290	6.1	
3,3'-ИМИНОБИСПРОПИЛ-АМИН	2269	8	
Индиго папир: види	1379	4.2	
ИНДИКАТОР ЗА МУНИЦИЈУ, СВЕТЛЕЋИ	0306	1	
ИНСЕКТИЦИД НА БАЗИ ПИРЕТРИНА, ОТРОВАН, ЗАПАЉИВ, ТЕЧАН, тачка паљења најмање 23ºC	3351	6.1	
ИНСЕКТИЦИД НА БАЗИ ПИРЕТРИНА, ОТРОВАН, ЗАПАЉИВ, ТЕЧАН, тачка паљења највише 23ºC	3350	3	
ИНСЕКТИЦИД НА БАЗИ ПИРЕТРИНА, ОТРОВАН, ТЕЧАН	3352	6.1	
ИНСЕКТИЦИД НА БАЗИ ПИРЕТРИНА, ОТРОВАН, ЧВРСТ	3349	6.1	
ИНСЕКТИЦИД, ГАСОВИТ, Н.Д.Н.	1968	2	
ИНСЕКТИЦИД, ЗАПАЉИВ, ГАСОВИТ, Н.Д.Н.	3354	2	
ИНСЕКТИЦИД, ОТРОВАН, ГАСОВИТ, Н.Д.Н.	1967	2	
ИНСЕКТИЦИД, ОТРОВАН, ЗАПАЉИВ, ГАСОВИТ, Н.Д.Н.	3355	2	
Исододецан: види	2286	3	
Исопентан: види	1265	3	
ЈАКА СМЕША, ВЛАЖНА, са најмање 17% (масених) алкохола	0433	1	
ЈАКА СМЕША, ВЛАЖНА, са најмање 25% (масених) воде	0159	1	
ЈЕДИЊЕЊА АРСЕНА, ТЕЧНА, Н.Д.Н. неорганска	1556	6.1	
ЈЕДИЊЕЊА АРСЕНА, ЧВРСТА, Н.Д.Н. неорганска	1557	6.1	
ЈЕДИЊЕЊА НИКОТИНА, ЧВРСТА, Н.Д.Н.	1655	6.1	
ЈЕДИЊЕЊЕ БАРИЈУМА, Н.Д.Н.	1564	6.1	
ЈЕДИЊЕЊЕ БЕРИЛИЈУМА, Н.Д.Н.	1566	6.1	
ЈЕДИЊЕЊЕ ВАНАДИЈУМА, Н.Д.Н.	3285	6.1	
ЈЕДИЊЕЊЕ КАДМИЈУМА	2570	6.1	
ЈЕДИЊЕЊЕ НИКОТИНА, ТЕЧНО, Н.Д.Н.	3144	6.1	
ЈЕДИЊЕЊЕ ОЛОВА РАСТВОРНО, Н.Д.Н.	2291	6.1	
ЈЕДИЊЕЊЕ СЕЛЕНА, ТЕЧНО, Н.Д.Н.	3440	6.1	
ЈЕДИЊЕЊЕ СЕЛЕНА, ЧВРСТО, Н.Д.Н.	3283	6.1	
ЈЕДИЊЕЊЕ ТАЛИЈУМА, Н.Д.Н.	1707	6.1	
ЈЕДИЊЕЊЕ ТЕЛУРА, Н.Д.Н.	3284	6.1	
ЈОД	3495	8	
ЈОД МОНОХЛОРИД, ТЕЧАН	3498	8	
2-ЈОДБУТАН	2390	3	
ЈОДМЕТИЛПРОПАНИ	2391	3	

Назив и опис робе	UN	Класа	Напомена
ЈОДМОНОХЛОРИД, ЧВРСТ	1792	8	
ЈОДОВОДОНИК, БЕЗВОДНИ	2197	2	
ЈОДОВОДОНИЧНА КИСЕЛИНА	1787	8	
ЈОДПЕНТАФЛУОРИД	2495	5.1	
ЈОДПРОПАНЕ	2392	3	
КАКОДИЛНА КИСЕЛИНА	1572	6.1	
КАЛАЈ(IV)ХЛОРИД, БЕЗВОДНИ	1827	8	
КАЛАЈ(IV)ХЛОРИД-ПЕНТАХИДРАТ	2440	8	
Калијиммоноксид: види	2033	8	
КАЛИЈУМ	2257	4.3	
Калијум хидроксид: види	1814	8	
КАЛИЈУМАРСЕНАТ	1677	6.1	
КАЛИЈУМАРСЕНИТ	1678	6.1	
КАЛИЈУМБАКАР(I)-ЦИЈАНИД	1679	6.1	
Калијумбисулфат: види	2509	8	
Калијумбифлуорид, раствор: види	3421	8	
Калијумбифлуорид, чврст: види	1811	8	
КАЛИЈУМБОРХИДРИД	1870	4.3	
КАЛИЈУМБРОМАТ	1484	5.1	
КАЛИЈУМДИТИОНИТ (КАЛИЈУМ-ХИДРОСУЛФИТ)	1929	4.2	
КАЛИЈУМЖИВА(II)ЈОДИД	1643	6.1	
КАЛИЈУМЖИВА(II)-ЦИЈАНИД	1626	6.1	
КАЛИЈУММЕТАВАНАДАТ	2864	6.1	
КАЛИЈУММЕТАЛ ЛЕГУРЕ, ЧВРСТЕ	3403	4.3	
КАЛИЈУММОНОКСИД	2033	8	
КАЛИЈУМ-НАТРИЈУМ ЛЕГУРЕ, ТЕЧНЕ	1422	4.3	
КАЛИЈУМ-НАТРИЈУМ ЛЕГУРЕ, ЧВРСТЕ	3404	4.3	
КАЛИЈУМНИТРАТ	1486	5.1	
КАЛИЈУМНИТРАТ И НАТРИЈУМНИТРИТ, СМЕША	1487	5.1	
КАЛИЈУМНИТРИТ	1488	5.1	
КАЛИЈУМПЕРМАНГАНАТ	1490	5.1	
КАЛИЈУМПЕРОКСИД	1491	5.1	
КАЛИЈУМПЕРСУЛФАТ	1492	5.1	
КАЛИЈУМПЕРХЛОРАТ	1489	5.1	
КАЛИЈУМСУЛФИД са мање од 30% кристалне воде	1382	4.2	
КАЛИЈУМСУЛФИД, БЕЗВОДНИ	1382	4.2	
КАЛИЈУМСУЛФИД, ХИДРАТ са најмање 30%(масених) кристалне воде	1847	8	
КАЛИЈУМСУПЕРОКСИД	2466	5.1	
КАЛИЈУМФЛУОРАЦЕТАТ	2628	6.1	
КАЛИЈУМФЛУОРИД, РАСТВОР	3422	6.1	
КАЛИЈУМФЛУОРИД, ЧВРСТ	1812	6.1	
КАЛИЈУМФЛУОРО-СИЛИКАТ	2655	6.1	
КАЛИЈУМФОСФИД	2012	4.3	
КАЛИЈУМХИДРОГЕНДИ-ФЛУОРИД, РАСТВОР	3421	8	
КАЛИЈУМХИДРОГЕН-СУЛФАТ	2509	8	
КАЛИЈУМХИДРОГЕН-ФЛУОРИД, ЧВРСТ	1811	8	
КАЛИЈУМХИДРОКСИД, РАСТВОР	1814	8	
КАЛИЈУМХИДРОКСИД, ЧВРСТ	1813	8	
КАЛИЈУМХИДРОСУЛФИТ	1929	4.2	
КАЛИЈУМХЛОРАТ, ВОДЕНИ РАСТВОР	2427	5.1	
КАЛИЈУМЦИЈАНИД, РАСТВОР	3413	6.1	
КАЛИЈУМЦИЈАНИД, ЧВРСТ	1680	6.1	
КАЛЦИЈУМ	1401	4.3	
КАЛЦИЈУМ РЕЗИНАТ	1313	4.1	
КАЛЦИЈУМ РЕЗИНАТ, СТОПЉЕН	1314	4.1	
КАЛЦИЈУМ, САМОЗАПАЉИВ	1855	4.2	
КАЛЦИЈУМАРСЕНАТ	1573	6.1	
КАЛЦИЈУМАРСЕНАТ И КАЛЦИЈУМАРСЕНИТ, СМЕША, ЧВРСТА	1574	6.1	
КАЛЦИЈУМДИТИОНИТ	1923	4.2	
КАЛЦИЈУМКАРБИД	1402	4.3	
КАЛЦИЈУММАНГАН-СИЛИЦИД	2844	4.3	
КАЛЦИЈУМНИТРАТ	1454	5.1	
Калцијумоксид	1910	8	
КАЛЦИЈУМ-ПЕРМАНГАНАТ	1456	5.1	
КАЛЦИЈУМПЕРОКСИД	1457	5.1	
КАЛЦИЈУМПЕРХЛОРАТ	1455	5.1	

Назив и опис робе	UN	Класа	Напомена
КАЛЦИЈУМСИЛИЦИД	1405	4.3	
КАЛЦИЈУМФОСФИД	1360	4.3	
КАЛЦИЈУМХИДРИД	1404	4.3	
КАЛЦИЈУМХИДРО-СУЛФИТ	1923	4.2	
КАЛЦИЈУМХИПОХЛОРИТ, СМЕША, СУВА са садржајем доступног хлора између 10% и 39%	2208	5.1	
КАЛЦИЈУМХИПОХЛОРИТ, СУВ	1748	5.1	
КАЛЦИЈУМХИПОХЛОРИТ, СУВ, НАГРИЗАЈУЋИ	3485	5.1	
КАЛЦИЈУМХИПОХЛОРИТ, ХИДРАТИСАН са најмање 5,5% а највише 16% воде	2880	5.1	
КАЛЦИЈУМХИПОХЛОРИТ, ХИДРАТИСАН, НАГРИЗАЈУЋИ са најмање 5,5% а највише 16% воде	3487	5.1	
КАЛЦИЈУМХЛОРАТ	1452	5.1	
КАЛЦИЈУМХЛОРАТ	1485	5.1	
КАЛЦИЈУМХЛОРАТ, ВОДЕНИ РАСТВОР	2429	5.1	
КАЛЦИЈУМХЛОРИТ	1453	5.1	
КАЛЦИЈУМЦИЈАНАМИД са више од 0,1% калцијум-карбида	1403	4.3	
КАЛЦИЈУМЦИЈАНИД	1575	6.1	
КАМФОР, систетички	2717	4.1	
КАМФОРОВО УЉЕ	1130	3	
КАПИСЛЕ, ИНИЦИЈАЛНЕ	0044	1	
КАПИСЛЕ, ИНИЦИЈАЛНЕ	0377	1	
КАПИСЛЕ, ИНИЦИЈАЛНЕ	0378	1	
КАПИСЛЕ, ТОПОВСКЕ, СА ПЛАМЕНИКОМ	0319	1	
КАПИСЛЕ, ТОПОВСКЕ, СА ПЛАМЕНИКОМ	0320	1	
КАПИСЛЕ, ТОПОВСКЕ, СА ПЛАМЕНИКОМ	0376	1	
КАПРОНСКА КИСЕЛИНА	2829	8	
КАРБОНИЛИ МЕТАЛА ТЕЧНИ, Н.Д.Н	3281	6.1	
КАРБОНИЛИ МЕТАЛА, ЧВРСТИ, Н.Д.Н.	3466	6.1	
КАРБОНИЛСУЛФИД	2204	2.3	
КАРБОНИЛФЛУОРИД	2417	2	
КАТРАН КАМЕНОГ УГЉА, ДЕСТИЛАТИ, ЗАПАЉИВИ	1136	3	
КАТРАН, ТЕЧНИ укључујући уља за одржавање путева и сечене остатке битумена са тачком паљења од највише 60 ºC	1999	3	
Катран, течни, укључујући уља за одржавање путева и сечене остатке битумена, на или изнад 100 ºC и испод његове такче паљења: види	3257	9	
Катран, течни, укључујући уља за одржавање путева и сечене остатке битумена, са тачком паљења изнад 60 ºC, на или изнад његове тачке паљења: види	3256	3	
КАУЧУК, ОСТАЦИ, у праху или у гранулама, који не прелазе 840 микрона и са садржајем гуме већим од 45%	1345	4.1	
КАУЧУК, ОТПАЦИ, у праху или у гранулама, који не прелазе 840 микрона и са садржајем гуме већим од 45%	1345	4.1	
КАУЧУК, РАСТВОР	1287	3	
КЕРОЗИН	1223	3	
КЕТОНИ, ТЕЧНИ, Н.Д.Н.	1224	3	
КИСЕЛИНСКИ ЕЛЕКТРОЛИТ ЗА ПУЊЕЊЕ БАТЕРИЈА	2796	8	
КИСЕОНИК, ДУБОКО РАСХЛАЂЕН, ТЕЧАН	1073	2	
КИСЕОНИК, КОМПРИМОВАН	1072	2	
КЛИНИЧКИ ОТПАД, БЕЗ ТЕХНИЧКИХ ПОДАТАКА, Н.Д.Н.	3291	6.2	
КОБАЛТ ДИХИДРОКСИД ПРАХ, који садржи не мање од 10 % честица које се могу удисати	3550	6.1	
КОБАЛТ РЕЗИНАТ, ИСТАЛОЖЕН	1318	4.1	
КОБАЛТНАФТЕНАТ У ПРАХУ	2001	4.1	
КОЛОФОНИЈУМСКО УЉЕ	1286	3	
КОМПЛЕКС БОРТРИФЛУОРИДА И ПРОПИОНСКЕ КИСЕЛИНЕ, ТЕЧАН	1743	8	
КОМПЛЕКС БОРТРИФЛУОРИДА И ПРОПИОНСКЕ КИСЕЛИНЕ, ЧВРСТ	3420	8	

Назив и опис робе	UN	Класа	Напомена
КОМПЛЕКС БОРТРИФЛУОРИДА И СИРЋЕТНЕ КИСЕЛИНЕ, ТЕЧАН	1742	8	
КОМПЛЕКС БОРТРИФЛУОРИДА И СИРЋЕТНЕ КИСЕЛИНЕ, ЧВРСТ	3419	8	
КОМПЛЕТ ПОЛИЕСТЕРСКИХ СМОЛА, основна материја течна	3269	3	
КОМПЛЕТ ПОЛИЕСТЕРСКИХ СМОЛА, основна материја чврста	3527	4.1	
КОМПОНЕНТЕ ИНИЦИЈАЛНОГ ЛАНЦА, Н.Д.Н.	0383	1	
КОМПОНЕНТЕ ИНИЦИЈАЛНОГ ЛАНЦА, Н.Д.Н.	0384	1	
КОМПОНЕНТЕ ИНИЦИЈАЛНОГ ЛАНЦА, Н.Д.Н.	0382	1	
КОМПОНЕНТЕ ИНИЦИЈАЛНОГ ЛАНЦА, Н.Д.Н.	0461	1	
КОМПРИМОВАН ГАС, ЗАПАЉИВ, Н.Д.Н.	1954	2	
КОМПРИМОВАН ГАС, Н.Д.Н.	1956	2	
КОМПРИМОВАН ГАС, ОТРОВАН, ЗАПАЉИВ, Н.Д.Н.	1953	2	
КОМПРИМОВАН ГАС, ОТРОВАН, ЗАПАЉИВ, НАГРИЗАЈУЋИ, Н.Д.Н.	3305	2	
КОМПРИМОВАН ГАС, ОТРОВАН, Н.Д.Н.	1955	2	
КОМПРИМОВАН ГАС, ОТРОВАН, НАГРИЗАЈУЋИ, Н.Д.Н.	3304	2	
КОМПРИМОВАН ГАС, ОТРОВАН, ОКСИДАЦИОНИ, Н.Д.Н.	3303	2	
КОМПРИМОВАН ГАС, ОТРОВАН, ОКСИДАЦИОНИ, НАГРИЗАЈУЋИ, Н.Д.Н.	3306	2	
КОНДЕНЗАТОР, АСИМЕТРИЧНИ (са капацитетом за складиштење енергије већим од 0,3 Wh)	3508	9	
КОНДЕНЗАТОР, ЕЛЕКТРИЧНИ ДВОСЛОЈНИ (са капацитетом за складиштење енергије већим од 0,3 Wh)	3499	9	
КОПРА	1363	4.2	
КРЕЗИЛНА КИСЕЛИНА	2022	6.1	
КРЕЗОЛИ, ТЕЧНИ	2076	6.1	
КРЕЗОЛИ, ЧВРСТИ	3455	6.1	
Кризотил: види	2590	9	
КРИЛ БРАШНО	3497	4.2	
КРИПТОН, ДУБОКО РАСХЛАЂЕН, ТЕЧАН	1970	2	
КРИПТОН, КОМПРИМОВАН	1056	2	
Крокидолит: види	2212	9	
КРОТОНАЛДЕХИД	1143	6.1	
КРОТОНАЛДЕХИД, СТАБИЛИЗОВАН	1143	6.1	
КРОТОНИЛЕН	1144	3	
КРОТОНСКА КИСЕЛИНА, ТЕЧНА	3472	8	
КРОТОНСКА КИСЕЛИНА, ЧВРСТА	2823	8	
Крпе, науљене	1856	4.2	
КСАНТАТИ	3342	4.2	
КСЕНОН	2036	2	
КСЕНОН, ДУБОКО РАСХЛАЂЕН, ТЕЧАН	2591	2	
КСИЛЕНИ	1307	3	
КСИЛЕНМОШУС	2956	4.1	
КСИЛЕНОЛИ, ТЕЧНИ	3430	6.1	
КСИЛЕНОЛИ, ЧВРСТИ	2261	6.1	
КСИЛИДИНИ, ТЕЧНИ	1711	6.1	
КСИЛИДИНИ, ЧВРСТИ	3452	6.1	
КСИЛИЛБРОМИД, ТЕЧАН	1701	6.1	
КСИЛИЛБРОМИД, ЧВРСТ	3417	6.1	
ПУЊЕЊА, КУМУЛАТИВНА, без детонаторске каписле	0059	1	
ПУЊЕЊА, КУМУЛАТИВНА, без детонаторске каписле	0439	1	
ПУЊЕЊА, КУМУЛАТИВНА, без детонаторске каписле	0440	1	
ПУЊЕЊА, КУМУЛАТИВНА, без детонаторске каписле	0441	1	
ПУЊЕЊА, КУМУЛАТИВНА, ПРУЖНА, САВИТЉИВА	0237	1	
ПУЊЕЊА, КУМУЛАТИВНА, ПРУЖНА, САВИТЉИВА	0288	1	
Лак: види	1263	3	
Лак: види	3066	8	

Назив и опис робе	UN	Класа	Напомена
Лак: види	3469	3	
Лак: види	3470	8	
ЛЕГУРА АЛКАЛНИХ МЕТАЛА, ТЕЧНА, Н.Д.Н.	1421	4.3	
ЛЕГУРА ЗЕМНОАЛКАЛНОГ МЕТАЛА, Н.Д.Н.	1393	4.3	
ЛЕГУРЕ БАРИЈУМА, САМОЗАПАЉИВЕ	1854	4.2	
ЛЕГУРЕ КАЛЦИЈУМА, САМОЗАПАЉИВЕ	1855	4.2	
ЛЕГУРЕ МАГНЕЗИЈУМА са више од 50% магнезијума у облику љуспи, опиљака или трака	1869	4.1	
ЛЕГУРЕ МАГНЕЗИЈУМА У ПРАХУ	1418	4.3	
ЛЕК, ТЕЧАН, ЗАПАЉИВ, ОТРОВАН, Н.Д.Н.	3248	3	
ЛЕК, ТЕЧАН, ОТРОВАН, Н.Д.Н.	1851	6.1	
ЛЕК, ЧВРСТ, ОТРОВАН, Н.Д.Н.	3249	6.1	
ЛЕПИЛА која садрже запаљиву течност	1133	3	
ЛИТИЈУМ	1415	4.3	
ЛИТИЈУМАЛУМИНИЈУМ-ХИДРИД	1410	4.3	
ЛИТИЈУМАЛУМИНИЈУМ-ХИДРИД У ЕТРУ	1411	4.3	
ЛИТИЈУМБОРХИДРИД	1413	4.3	
ЛИТИЈУМНИТРАТ	2722	5.1	
ЛИТИЈУМНИТРИД	2806	4.3	
ЛИТИЈУМПЕРОКСИД	1472	5.1	
ЛИТИЈУМСИЛИЦИД	1417	4.3	
ЛИТИЈУМСКЕ БАТЕРИЈЕ УГРАЂЕНЕ У ТЕРЕТНЕ ТРАНСПОРТНЕ ЈЕДИНИЦЕ литијум-јонске батерије или литијум-металне батерије	3536	9	
ЛИТИЈУМФЕРОСИЛИЦИД	2830	4.3	
Литијумферосилицид: види	2830	4.3	
ЛИТИЈУМХИДРИД	1414	4.3	
ЛИТИЈУМХИДРИД, ЧВРСТ РАСТОП	2805	4.3	
ЛИТИЈУМХИДРОКСИД	2680	8	
ЛИТИЈУМХИДРОКСИД, РАСТВОР	2679	8	
ЛИТИЈУМХИПОХЛОРИТ, СУВ или СМЕША ЛИТИЈУМ-ХИПОХЛОРИТА	1471	5.1	
ЛИТИЈУМХИПОХЛОРИТ, СУВ или СМЕША ЛИТИЈУМ-ХИПОХЛОРИТА	1471	5.1	
ЛИТИЈУМ-ЈОНСКЕ БАТЕРИЈЕ (укључујући литијум-јонске-полимер батерије)	3480	9	
ЛИТИЈУМ-ЈОНСКЕ БАТЕРИЈЕ У УРЕЂАЈИМА (укључујући литијум-јонске-полимер батерије)	3481	9	
ЛИТИЈУМ-МЕТАЛНЕ БАТЕРИЈЕ (укључујући батерије од легуре литијума)	3090	9	
ЛИТИЈУМ-МЕТАЛНЕ БАТЕРИЈЕ У УРЕЂАЈИМА (укључујући батерије од легуре литијума)	3091	9	
ЛОНДОНСКИ ПУРПУР	1621	6.1	
Лоптице за стони тенис, види	2000	4.1	
МАГНЕЗИЈУМ у облику љуспи, опиљака или трака	1869	4.1	
МАГНЕЗИЈУМ У ПРАХУ	1418	4.3	
МАГНЕЗИЈУМАЛУМИНИЈУМ-ФОСФИД	1419	4.3	
МАГНЕЗИЈУМАРСЕНАТ	1622	6.1	
МАГНЕЗИЈУМБРОМАТ	1473	5.1	
МАГНЕЗИЈУМДИАМИД	2004	4.2	
МАГНЕЗИЈУМНИТРАТ	1474	5.1	
МАГНЕЗИЈУМПЕРОКСИД	1476	5.1	
МАГНЕЗИЈУМПЕРХЛОРАТ	1475	5.1	
МАГНЕЗИЈУМСИЛИЦИД	2624	4.3	
МАГНЕЗИЈУМФЛУОР-СИЛИКАТ	2853	6.1	
МАГНЕЗИЈУМФОСФИД	2011	4.3	
МАГНЕЗИЈУМХИДРИД	2010	4.3	
МАГНЕЗИЈУМХЛОРАТ	2723	5.1	
МАЛОНОНИТРИЛ	2647	6.1	
МАНГАН РЕЗИНАТ	1330	4.1	
Манганетилен-1,2-бисдитиоцарбамат, стабилизован од самозагревања: види	2968	4.3	
Манганетилен-1,2-бисдитиоцарбамат: види	2210	4.2	

Назив и опис робе	UN	Класа	Напомена
МАНГАННИТРАТ	2724	5.1	
МАНЕБ	2210	4.2	
МАНЕБ, СТАБИЛИЗОВАН од самозагревања	2968	4.3	
МАНИТОЛ-ХЕКСАНИТРАТ, ВЛАЖАН, са најмање 40%(масених) воде или смеше воде и алкохола	0133	1	
МАТЕРИЈА ЗА ИЗРАДУ СУЗАВЦА, ТЕЧНА Н.Д.Н.	1693	6.1	
МАТЕРИЈА ЗА ПРОИЗВОДЊУ СУЗАВАЦА, ЧВРСТА, Н.Д.Н.	3448	6.1	
МАТЕРИЈА ОПАСНА ПО ЖИВОТНУ СРЕДИНУ, ТЕЧНА, Н.Д.Н.	3082	9	
МАТЕРИЈА ОПАСНА ПО ЖИВОТНУ СРЕДИНУ, ЧВРСТА, Н.Д.Н.	3077	9	
МАТЕРИЈА ПОДЛОЖНА ПОЛИМЕРИЗАЦИЈИ, ТЕЧНА, СТАБИЛИЗОВАНА, Н.Д.Н.	3532	4.1	
МАТЕРИЈА ПОДЛОЖНА ПОЛИМЕРИЗАЦИЈИ, ТЕЧНА, ЧУВАНА НА КОНТРОЛИСАНОЈ ТЕМПЕРАТУРИ, Н.Д.Н.	3534	4.1	
МАТЕРИЈА ПОДЛОЖНА ПОЛИМЕРИЗАЦИЈИ, ЧВРСТА, СТАБИЛИЗОВАНА, Н.Д.Н.	3531	4.1	
МАТЕРИЈА ПОДЛОЖНА ПОЛИМЕРИЗАЦИЈИ, ЧВРСТА, ЧУВАНА НА КОНТРОЛИСАНОЈ ТЕМПЕРАТУРИ, Н.Д.Н.	3533	4.1	
МАШИНЕ, СА ГОРИВНИМ ЋЕЛИЈАМА, НА ПОГОН ЗАПАЉИВИМ ГАСОМ	3529	2	
МАШИНЕ, СА ГОРИВНИМ ЋЕЛИЈАМА, НА ПОГОН ЗАПАЉИВОМ ТЕЧНОШЋУ	3528	3	
МАШИНЕ, СА УНУТРАШЊИМ САГОРЕВАЊЕМ	3530	9	
МАШИНЕ, СА УНУТРАШЊИМ САГОРЕВАЊЕМ, НА ПОГОН ЗАПАЉИВИМ ГАСОМ	3529	2	
МАШИНЕ, СА УНУТРАШЊИМ САГОРЕВАЊЕМ, НА ПОГОН ЗАПАЉИВОМ ТЕЧНОШЋУ	3528	3	
МЕДИЦИНСКИ ОТПАД, КАТЕГОРИЈЕ А, ЗАРАЗАН ЗА ЉУДЕ, чврст	3549	6.2	
МЕДИЦИНСКИ ОТПАД, КАТЕГОРИЈЕ А, ЗАРАЗАН само ЗА ЖИВОТИЊЕ, чврст	3549	6.2	
МЕДИЦИНСКИ ОТПАД КОЈИ ПОДЛЕЖЕ ПРОПИСИМА, Н.Д.Н.	3291	6.2	
МЕДИЦИНСКИ ОТПАД, Н.Д.Н.	3291	6.2	
(БИО)МЕДИЦИНСКИ ОТПАД, Н.Д.Н.	3291	6.2	
МЕЂУПРОИЗВОД БОЈА, ОТРОВАН, ЧВРСТ, Н.Д.Н.	3143	6.1	
МЕЂУПРОИЗВОД ЗА БОЈЕ, НАГРИЗАЈУЋИ, ТЕЧНИ, Н.Д.Н.	2801	8	
МЕЂУПРОИЗВОД ЗА БОЈЕ, НАГРИЗАЈУЋИ, ЧВРСТ, Н.Д.Н.	3147	8	
МЕЂУПРОИЗВОД ЗА БОЈЕ, ОТРОВАН, ТЕЧАН, Н.Д.Н.	1602	6.1	
МЕЗИТИЛОКСИД	1229	3	
МЕРКАПТАН СМЕША, ТЕЧНА, ЗАПАЉИВА, ОТРОВНА, Н.Д.Н.	1228	3	
МЕРКАПТАНИ, ТЕЧНИ ЗАПАЉИВИ, ОТРОВНИ	1228	3	
МЕРКАПТАНИ, ТЕЧНИ, ЗАПАЉИВИ, Н.Д.Н.	3336	3	
МЕРКАПТАНИ, ТЕЧНИ, ОТРОВНИ, ЗАПАЉИВИ, Н.Д.Н.	3071	6.1	
Меркаптоетанол: види	2966	6.1	
5-МЕРКАПТОТЕТРАЗОЛ-1-СИРЋЕТНА КИСЕЛИНА	0448	1	
МЕТАКРИЛАЛДЕХИД, СТАБИЛИЗОВАН	2396	3	
МЕТАКРИЛНА КИСЕЛИНА, СТАБИЛИЗОВАНА	2531	8	
МЕТАКРИЛНИТРИЛ, СТАБИЛИЗОВАН	3079	3	
МЕТАЛДЕХИД	1332	4.1	
МЕТАЛИ, САМОЗАПАЉИВИ, Н.Д.Н.	1383	4.2	
МЕТАЛНА МАТЕРИЈА, КОЈА РЕАГУЈЕ СА ВОДОМ, Н.Д.Н.	3208	4.3	
МЕТАЛНА МАТЕРИЈА, КОЈА РЕАГУЈЕ СА ВОДОМ, САМОЗАГРЕВАЈУЋА, Н.Д.Н.	3209	4.3	

Назив и опис робе	UN	Класа	Напомена
МЕТАЛНЕ ЛЕГУРЕ КАЛИЈУМА, ТЕЧНЕ	1420	4.3	
МЕТАЛНИ КАТАЛИЗАТОР, ВЛАЖАН, са уочљивим вишком течности	1378	4.2	
МЕТАЛНИ КАТАЛИЗАТОР, СУВ	2881	4.2	
МЕТАЛНИ ПРАХ, ЗАПАЉИВ, Н.Д.Н.	3089	4.1	
МЕТАН, ДУБОКО РАСХЛАЂЕН, ТЕЧАН	1972	2	
МЕТАН, КОМПРИМОВАН	1971	2	
МЕТАНОЛ	1230	3	
МЕТАНСУЛФОНИЛ-ХЛОРИД	3246	6.1	
МЕТИЛ ИЗОБУТИЛКЕТОН	1245	3	
2-МЕТИЛ-1-БУТЕН	2459	3	
3-МЕТИЛ-1-БУТЕН	2561	3	
2-МЕТИЛ-2-БУТЕН	2460	3	
2-МЕТИЛ-2-ХЕПТАНТИОЛ	3023	6.1	
МЕТИЛ-2-ХЛОРПРОПИОНАТ	2933	3	
2-МЕТИЛ-5-ЕТИЛПИРИДИН	2300	6.1	
МЕТИЛ-terc-БУТИЛЕТАР	2398	3	
МЕТИЛАКРИЛАТ, СТАБИЛИЗОВАН	1919	3	
МЕТИЛАЛ	1234	3	
МЕТИЛАЛИЛАЛКОХОЛ	2614	3	
МЕТИЛАЛИЛХЛОРИД	2554	3	
Метиламилалкохол: види	2053	3	
МЕТИЛАМИЛАЦЕТАТ	1233	3	
МЕТИЛАМИН, БЕЗВОДНИ	1061	2	
МЕТИЛАМИН, ВОДЕНИ РАСТВОР	1235	3	
N-МЕТИЛАНИЛИН	2294	6.1	
МЕТИЛАЦЕТАТ	1231	3	
МЕТИЛАЦЕТИЛЕН И ПРОПАДИЕН СМЕША, СТАБИЛИЗОВАНА као СМЕША P1 односно P2	1060	2	
alfa-МЕТИЛБЕНЗИЛ АЛКОХОЛ, ТЕЧАН	2937	6.1	
alfa-МЕТИЛБЕНЗИЛ-АЛКОХОЛ, ЧВРСТ	3438	6.1	
МЕТИЛБРОМИД И ЕТИЛЕНДИБРОМИД, СМЕША, ТЕЧНА	1647	6.1	
МЕТИЛБРОМИД са највише 2% хлорпикрина	1062	2	
МЕТИЛБРОМОАЦЕТАТ	2643	6.1	
3-МЕТИЛБУТАН-2-ОН	2397	3	
2-МЕТИЛБУТАНАЛ	3371	3	
N-МЕТИЛБУТИЛАМИН	2945	3	
МЕТИЛБУТИРАТ	1237	3	
alfa-МЕТИЛВАЛЕР-АЛДЕХИД	2367	3	
МЕТИЛВИНИЛКЕТОН, СТАБИЛИЗОВАН	1251	6.1	
МЕТИЛДИХЛОРАЦЕТАТ	2299	6.1	
МЕТИЛДИХЛОРСИЛАН	1242	4.3	
Метиленхлорид: види	1593	6.1	
МЕТИЛЕТИЛКЕТОН	1193	3	
МЕТИЛИЗОБУТИЛ КАРБИНОЛ	2053	3	
МЕТИЛИЗОВАЛЕРАТ	2400	3	
МЕТИЛИЗОПРОПЕНИЛ-КЕТОН, СТАБИЛИЗОВАН	1246	3	
Метилизопропилбензен: види	2046	3	
МЕТИЛИЗОТИОЦИЈАНАТ	2477	6.1	
МЕТИЛИЗОЦИЈАНАТ	2480	6.1	
МЕТИЛЈОДИД	2644	6.1	
МЕТИЛМАГНЕЗИЈУМ-БРОМИД У ЕТИЛЕТРУ	1928	4.3	
МЕТИЛМЕРКАПТАН	1064	2	
3-Метилмеркаптопропион-алдехид: види	2785	6.1	
МЕТИЛМЕТАКРИЛАТ, МОНОМЕР, СТАБИЛИЗОВАН	1247	3	
N-МЕТИЛМОРФОЛИН	2535	3	
4-МЕТИЛМОРФОЛИН	2535	3	
МЕТИЛНИТРИТ	2455	2	
МЕТИЛОРТОСИЛИКАТ	2606	6.1	
3-Метилпент-2-ен-4-ин-1-ол: види	2705	8	
МЕТИЛПЕНТАДИЕН	2461	3	
2-МЕТИЛПЕНТАН-2-ОЛ	2560	3	
1-МЕТИЛПИПЕРИДИН	2399	3	
Метилпиридин: види	2313	3	
МЕТИЛПРОПИЛЕТАР	2612	3	
МЕТИЛПРОПИЛКЕТОН	1249	3	
МЕТИЛПРОПИОНАТ	1248	3	
МЕТИЛ-ТЕТРАХИДРОФУРАН	2536	3	
МЕТИЛТРИХЛОРАЦЕТАТ	2533	6.1	
МЕТИЛТРИХЛОРСИЛАН	1250	3	

Назив и опис робе	UN	Класа	Напомена
МЕТИЛФЕНИЛДИХЛОР-СИЛАН	2437	8	
МЕТИЛ-ФЛУОРИД	2454	2	
МЕТИЛФОРМИЈАТ	1243	3	
МЕТИЛФОРМИЈАТ	1243	3	
2-МЕТИЛФУРАН	2301	3	
5-МЕТИЛХЕКСАН-2-ОН	2302	3	
МЕТИЛХИДРАЗИН	1244	6.1	
МЕТИЛХЛОРАЦЕТАТ	2295	6.1	
МЕТИЛХЛОРИД	1063	2	
МЕТИЛХЛОРИД (ГАС ЗА ХЛАЂЕЊЕ, R40)	1063	2	
МЕТИЛХЛОРИД И МЕТИЛЕН-ХЛОРИД, СМЕША	1912	2	
МЕТИЛХЛОРМЕТИЛЕТАР	1239	6.1	
МЕТИЛХЛОРСИЛАН	2534	2	
МЕТИЛХЛОРФОРМИЈАТ	1238	6.1	
Метилцијанид: види	1648	3	
МЕТИЛЦИКЛОПЕНТАН	2298	3	
МЕТИЛЦИКЛОХЕКСАН	2296	3	
МЕТИЛЦИКЛОХЕКСАНОЛИ запаљиви	2617	3	
МЕТИЛЦИКЛОХЕКСАНОН	2297	3	
1-МЕТОКСИ-2-ПРОПАНОЛ	3092	3	
4-МЕТОКСИ-4-МЕТИЛПЕНТАН-2-ОН	2293	3	
2-Метоксиетанол: види	1188	3	
МЕТОКСИМЕТИЛ-ИЗОЦИЈАНАТ	2605	3	
МЕЦИ ЗА НАФТНЕ БУШОТИНЕ	0277	1	
МЕЦИ ЗА НАФТНЕ БУШОТИНЕ	0278	1	
МЕЦИ, ЗА БЛЕСАК	0049	1	
МЕЦИ, ЗА БЛЕСАК	0050	1	
МЕЦИ, ЗА НАОРУЖАЊЕ са експлозивним пуњењем	0005	1	
МЕЦИ, ЗА НАОРУЖАЊЕ са експлозивним пуњењем	0006	1	
МЕЦИ, ЗА НАОРУЖАЊЕ са експлозивним пуњењем	0007	1	
МЕЦИ, ЗА НАОРУЖАЊЕ са експлозивним пуњењем	0348	1	
МЕЦИ, ЗА НАОРУЖАЊЕ са експлозивним пуњењем	0412	1	
МЕЦИ, ЗА НАОРУЖАЊЕ, МАНЕВАРСКИ	0338	1	
МЕЦИ, ЗА НАОРУЖАЊЕ, МАНЕВАРСКИ	0014	1	
МЕЦИ, ЗА НАОРУЖАЊЕ, МАНЕВАРСКИ	0326	1	
МЕЦИ, ЗА НАОРУЖАЊЕ, МАНЕВАРСКИ	0327	1	
МЕЦИ, ЗА НАОРУЖАЊЕ, МАНЕВАРСКИ	0413	1	
МЕЦИ, ЗА НАОРУЖАЊЕ, са експлозивним пуњењем	0321	1	
МЕЦИ, ЗА НАОРУЖАЊЕ, СА ИНЕРТНИМ ПРОЈЕКТИЛОМ	0012	1	
МЕЦИ, ЗА НАОРУЖАЊЕ, СА ИНЕРТНИМ ПРОЈЕКТИЛОМ	0339	1	
МЕЦИ, ЗА НАОРУЖАЊЕ, СА ИНЕРТНИМ ПРОЈЕКТИЛОМ	0417	1	
МЕЦИ, ЗА НАОРУЖАЊЕ, СА ИНЕРТНИМ ПРОЈЕКТИЛОМ	0328	1	
МЕЦИ, ЗА СТРЕЉАЧКО НАОРУЖАЊЕ	0012	1	
МЕЦИ, ЗА СТРЕЉАЧКО НАОРУЖАЊЕ	0339	1	
МЕЦИ, ЗА СТРЕЉАЧКО НАОРУЖАЊЕ	0417	1	
МЕЦИ, ЗА СТРЕЉАЧКО НАОРУЖАЊЕ, МАНЕВАРСКИ	0014	1	
МЕЦИ, ЗА СТРЕЉАЧКО НАОРУЖАЊЕ, МАНЕВАРСКИ	0327	1	
МЕЦИ, ЗА СТРЕЉАЧКО НАОРУЖАЊЕ, МАНЕВАРСКИ	0338	1	
МЕЦИ, СИГНАЛНИ	0054	1	
МЕЦИ, СИГНАЛНИ	0312	1	
МЕЦИ, СИГНАЛНИ	0405	1	
МИНЕ, са експлозивним пуњењем	0294	1	
МИНЕ, са експлозивним пуњењем	0136	1	
МИНЕ, са експлозивним пуњењем	0137	1	
МИНЕ, са експлозивним пуњењем	0138	1	
Mysorit: види МИСОРИТ	2212	9	
МОЛИБДЕНПЕНТА-ХЛОРИД	2508	8	
МОРФОЛИН	2054	3	

Назив и опис робе	UN	Класа	Напомена
МОТОР, СА ГОРИВНИМ ЋЕЛИЈАМА, НА ПОГОН ЗАПАЉИВИМ ГАСОМ	3529	2.1	
МОТОР, СА ГОРИВНИМ ЋЕЛИЈАМА, НА ПОГОН ЗАПАЉИВОМ ТЕЧНОШЋУ	3528	3	
МОТОР, СА УНУТРАШЊИМ САГОРЕВАЊЕМ	3530	9	
МОТОР, СА УНУТРАШЊИМ САГОРЕВАЊЕМ, НА ПОГОН ЗАПАЉИВИМ ГАСОМ	3529	2	
МОТОР, СА УНУТРАШЊИМ САГОРЕВАЊЕМ, НА ПОГОН ЗАПАЉИВОМ ТЕЧНОШЋУ	3528	3	
МРАВЉА КИСЕЛИНА са више од 85%(масених) киселине	1779	8	
МРАВЉА КИСЕЛИНА са најмање 5% а највише 85%(масених) киселине	3412	8	
МУНИЦИЈА, ВЕЖБОВНА	0362	1	
МУНИЦИЈА, ВЕЖБОВНА	0488	1	
МУНИЦИЈА, ДИМНА са или без детонатора, избацног или погонског пуњења	0015	1	
МУНИЦИЈА, ДИМНА са или без детонатора, избацног или погонског пуњења	0016	1	
МУНИЦИЈА, ДИМНА, СА БЕЛИМ ФОСФОРОМ, са детонатором, избацним или погонским пуњењем	0245	1	
МУНИЦИЈА, ДИМНА, СА БЕЛИМ ФОСФОРОМ, са детонатором, избацним или погонским пуњењем	0246	1	
МУНИЦИЈА, ДИМНА, са или без детонатора, избацног или погонског пуњења	0303	1	
МУНИЦИЈА, ЗАПАЉИВА са или без детонатора, избацног или погонског пуњења	0009	1	
МУНИЦИЈА, ЗАПАЉИВА са или без детонатора, избацног или погонског пуњења	0010	1	
МУНИЦИЈА, ЗАПАЉИВА са или без детонатора, избацног или погонског пуњења	0300	1	
МУНИЦИЈА, ЗАПАЉИВА, СА БЕЛИМ ФОСФОРОМ, са детонатором, избацним или потисним пуњењем	0243	1	
МУНИЦИЈА, ЗАПАЉИВА, СА БЕЛИМ ФОСФОРОМ, са детонатором, избацним или потисним пуњењем	0244	1	
МУНИЦИЈА, ЗАПАЉИВА, са запаљивом материјом у виду течности или гела, са детонатором, избацним или погонским пуњењем	0247	1	
МУНИЦИЈА, ОПИТНА	0363	1	
МУНИЦИЈА, ОСВЕТЉАВАЈУЋА, са или без детонатора, избацног или погонског пуњења	0171	1	
МУНИЦИЈА, ОСВЕТЉАВАЈУЋА, са или без детонатора, избацног или погонског пуњења	0254	1	
МУНИЦИЈА, ОСВЕТЉАВАЈУЋА, са или без детонатора, избацног или погонског пуњења	0297	1	
МУНИЦИЈА, ОТРОВНА са детонатором, потисним или погонским пуњењем	0020	1	
МУНИЦИЈА, ОТРОВНА са детонатором, потисним или погонским пуњењем	0021	1	
МУНИЦИЈА, ОТРОВНА, НЕЕКСПЛОЗИВНА без распрскавања или потисног пуњења, без упаљача	2016	6.1	
МУНИЦИЈА, СУЗАВАЦ, НЕЕКСПЛОЗИВНА без распрскавања или потисног пуњења, без детонатора	2017	1	
МУНИЦИЈА, ХЕМИЈСКА, СА СУЗАВЦЕМ, са детонатором, избацним или погонским пуњењем	0018	1	
МУНИЦИЈА, ХЕМИЈСКА, СА СУЗАВЦЕМ, са детонатором, избацним или погонским пуњењем	0019	1	
МУНИЦИЈА, ХЕМИЈСКА, СА СУЗАВЦЕМ, са детонатором, избацним или погонским пуњењем	0301	1	
НАГРИЗАЈУЋА АЛКАЛНА ТЕЧНА МАТЕРИЈА, Н.Д.Н.	1719	8	
НАГРИЗАЈУЋА БАЗНА НЕОРГАНСКА ТЕЧНОСТ, Н.Д.Н	3266	8	

Назив и опис робе	UN	Класа	Напомена
НАГРИЗАЈУЋА БАЗНА НЕОРГАНСКА ЧВРСТА МАТЕРИЈА, Н.Д.Н	3262	8	
НАГРИЗАЈУЋА БАЗНА ОРГАНСКА ТЕЧНОСТ, Н.Д.Н	3267	8	
НАГРИЗАЈУЋА БАЗНА ОРГАНСКА ЧВРСТА МАТЕРИЈА, Н.Д.Н	3263	8	
НАГРИЗАЈУЋА КИСЕЛА НЕОРГАНСКА ТЕЧНОСТ, Н.Д.Н	3264	8	
НАГРИЗАЈУЋА КИСЕЛА НЕОРГАНСКА ЧВРСТА МАТЕРИЈА, Н.Д.Н	3260	8	
НАГРИЗАЈУЋА КИСЕЛА ОРГАНСКА ТЕЧНОСТ, Н.Д.Н	3265	8	
НАГРИЗАЈУЋА КИСЕЛА ОРГАНСКА ЧВРСТА МАТЕРИЈА, Н.Д.Н	3261	8	
НАГРИЗАЈУЋА ТЕЧНА МАТЕРИЈА, Н.Д.Н.	1760	8	
НАГРИЗАЈУЋА ТЕЧНОСТ СА ОКСИДАЦИОНИМ СВОЈСТВОМ , Н.Д.Н.	3093	8	
НАГРИЗАЈУЋА ТЕЧНОСТ, ЗАПАЉИВА, Н.Д.Н.	2920	8	
НАГРИЗАЈУЋА ТЕЧНОСТ, САМОЗАГРЕВАЈУЋА, Н.Д.Н.	3301	8	
НАГРИЗАЈУЋА ТЕЧНОСТ,ОТРОВНА, Н.Д.Н.	2922	8	
НАГРИЗАЈУЋА ТЕЧНОСТ,РЕАКТИВНА СА ВОДОМ	3094	8	
НАГРИЗАЈУЋА ЧВРСТА МАТЕРИЈА, ЗАПАЉИВА, Н.Д.Н.	2921	8	
НАГРИЗАЈУЋА ЧВРСТА МАТЕРИЈА, Н.Д.Н.	1759	8	
НАГРИЗАЈУЋА ЧВРСТА МАТЕРИЈА, ОКСИДАЦИОНО СРЕДСТВО, Н.Д.Н.	3084	8	
НАГРИЗАЈУЋА ЧВРСТА МАТЕРИЈА, РЕАКТИВНА СА ВОДОМ, Н.Д.Н.	3096	8	
НАГРИЗАЈУЋА ЧВРСТА МАТЕРИЈА, САМОЗАГРЕВАЈУЋА, Н.Д.Н.	3095	8	
НАГРИЗАЈУЋА ЧВРСТА МАТЕРИЈА,ОТРОВНА, Н.Д.Н.	2923	8	
Намагнетисана материја	2807	9	
Н-АМИНОЕТИЛПИПЕРАЗИН	2815	8	
НАТРИЈУМ	1428	4.3	
НАТРИЈУМ СУЛФИД са мање од 30% кристалне воде	1385	4.2	
НАТРИЈУМ ХИДРОГЕН СУЛФИТ	1384	4.2	
НАТРИЈУМАЗИД	1687	6.1	
НАТРИЈУМАЛУМИНАТ, РАСТВОР	1819	8	
Натријумалуминат, чврст	2812	8	
НАТРИЈУМАЛУМИНИЈУМ-ХИДРИД	2835	4.3	
НАТРИЈУМАМОНИЈУМ-ВАНАДАТ	2863	6.1	
НАТРИЈУМАРСАНИЛАТ	2473	6.1	
НАТРИЈУМАРСЕНАТ	1685	6.1	
НАТРИЈУМАРСЕНИТ, ВОДЕНИ РАСТВОР	1686	6.1	
НАТРИЈУМАРСЕНИТ, ЧВРСТ	2027	6.1	
НАТРИЈУМБАКАР-ЦИЈАНИД, РАСТВОР	2317	6.1	
НАТРИЈУМБАКАР-ЦИЈАНИД, ЧВРСТ	2316	6.1	
Натријумбифлуорид: види	2439	8	
НАТРИЈУМБОРХИДРИД	1426	4.3	
НАТРИЈУМБОРХИДРИД И НАТРИЈУМХИДРОКСИД, РАСТВОР са највише 12% натријум-борхидрида и највише 40%(масених) натријум-хидроксида	3320	8	
НАТРИЈУМБРОМАТ	1494	5.1	
НАТРИЈУМДИНИТРО-о-КРЕЗОЛАТ, ВЛАЖАН, са најмање 10%(масених) воде	3369	4.1	
НАТРИЈУМ-ДИНИТРО-о-КРЕЗОЛАТ, ВЛАЖАН, са најмање 15%(масених) воде	1348	4.1	
НАТРИЈУМДИНИТРО-орто-КРЕЗОЛАТ сув или влажан са мање од15%(масених) воде	0234	1	
НАТРИЈУМДИТИОНИТ	1384	4.2	
НАТРИЈУМ-ЈОНСКЕ БАТЕРИЈЕ САДРЖАНЕ У ОПРЕМИ, са органским електролитом.	3552	9	
НАТРИЈУМ-ЈОНСКЕ БАТЕРИЈЕ УПАКОВАНЕ СА ОПРЕМОМ, са органским електролитом.	3552	9	
НАТРИЈУМ-ЈОНСКЕ БАТЕРИЈЕ са органским електролитом	3551	9	

Назив и опис робе	UN	Класа	Напомена
НАТРИЈУМКАКОДИЛАТ	1688	6.1	
НАТРИЈУМКАРБОНАТ-ПЕРОКСИХИДРАТ	3378	5.1	
Натријумметасиликат: види	3253	8	
НАТРИЈУММЕТИЛАТ	1431	4.2	
НАТРИЈУММОНОКСИД	1825	8	
Натријуммоноксид: види	1825	8	
НАТРИЈУМНИТРАТ	1498	5.1	
НАТРИЈУМНИТРАТ И КАЛИЈУМ-НИТРАТ, СМЕША	1499	5.1	
НАТРИЈУМНИТРИТ	1500	5.1	
НАТРИЈУМОВЕ ЂЕЛИЈЕ	3292	4.3	
НАТРИЈУМПЕНТА-ХЛОРФЕНОЛАТ	2567	6.1	
НАТРИЈУМПЕРБОРАТ-МОНОХИДРАТ	3377	5.1	
НАТРИЈУМПЕРМАНГАНАТ	1503	5.1	
НАТРИЈУМПЕРОКСИД	1504	5.1	
НАТРИЈУМ-ПЕРОКСОБОРАТ, БЕЗВОДНИ	3247	5.1	
НАТРИЈУМПЕРСУЛФАТ	1505	5.1	
НАТРИЈУМПЕРХЛОРАТ	1502	5.1	
НАТРИЈУМПИКРАМАТ сув или влажан са мање од 20%(масених) воде	0235	1	
НАТРИЈУМПИКРАМАТ, ВЛАЖАН, са најмање 20%(масених) воде	1349	4.1	
НАТРИЈУМСУЛФИД, ХИДРАТ са најмање 30%(масених) кристалне воде	1849	8	
НАТРИЈУМ-СУЛФИД, БЕЗВОДНИ	1385	4.2	
НАТРИЈУМСУПЕРОКСИД	2547	5.1	
НАТРИЈУМФЛУОРАЦЕТАТ	2629	6.1	
НАТРИЈУМФЛУОРИД, РАСТВОР	3415	6.1	
НАТРИЈУМФЛУОРИД, ЧВРСТ	1690	6.1	
НАТРИЈУМФЛУОРО-СИЛИКАТ	2674	6.1	
НАТРИЈУМФОСФИД	1432	4.3	
НАТРИЈУМХИДРИД	1427	4.3	
НАТРИЈУМХИДРОГЕН-ДИФЛУОРИД	2439	8	
НАТРИЈУМХИДРОКСИД, РАСТВОР	1824	8	
НАТРИЈУМХИДРОКСИД, ЧВРСТ	1823	8	
НАТРИЈУМХИДРОКСИД, ЧВРСТ	1823	8	
НАТРИЈУМ-ХИДРОСУЛФИД са мање од 25% кристалне воде	2318	4.2	
НАТРИЈУМХИДРОСУЛФИД, ХИДРАТИСАН са најмање 25%кристалне воде	2949	8	
НАТРИЈУМХЛОРАТ	1495	5.1	
НАТРИЈУМХЛОРАТ, ВОДЕНИ РАСТВОР	2428	5.1	
НАТРИЈУМХЛОРАЦЕТАТ	2659	6.1	
НАТРИЈУМХЛОРИТ	1496	5.1	
НАТРИЈУМЦИЈАНИД	1689	6.1	
НАТРИЈУМЦИЈАНИД, РАСТВОР	3414	6.1	
НАТРИЈУМ-МЕТИЛАТ, алкохолни раствор	1289	3	
НАТРОН КРЕЧ са више од 4% натријум-хидроксида	1907	8	
Натрон лужина: види	1824	8	
НАФТА СИРОВА	1267	3	
НАФТАЛЕН, РАСТОПЉЕН	2304	4.1	
НАФТАЛЕН, РАФИНИСАН	1334	4.1	
НАФТАЛЕН, СИРОВ	1334	4.1	
alfa-НАФТИЛАМИН	2077	6.1	
beta-НАФТИЛАМИН, РАСТВОР	3411	6.1	
beta-НАФТИЛАМИН, ЧВРСТ	1650	6.1	
НАФТИЛТИОУРЕА	1651	6.1	
НАФТИЛТИОУРЕА	1652	6.1	
НАФТНИ ГАС, КОМПРИМОВАН	1071	2	
НЕОН, КОМПРИМОВАН	1065	2	
НЕОН, ТЕЧНИ, РАСХЛАЂЕН	1913	2	
НЕОРГАНСКО ЈЕДИЊЕЊЕ АНТИМОНА, ТЕЧНО, Н.Д.Н.	3141	6.1	
НЕОРГАНСКО ЈЕДИЊЕЊЕ АНТИМОНА, ЧВРСТО, Н.Д.Н.	1549	6.1	
НИКЛНИТРАТ	2725	5.1	
НИКЛНИТРИТ	2726	5.1	
НИКЛТЕТРАКАРБОНИЛ	1259	6.1	
НИКЛЦИЈАНИД	1653	6.1	
НИКОТИН	1654	6.1	
НИКОТИН САЛИЦИЛАТ	1657	6.1	

Назив и опис робе	UN	Класа	Напомена
НИКОТИН ТАРТАРАТ	1659	6.1	
НИКОТИН ХИДРОХЛОРИД У РАСТВОРУ	1656	6.1	
НИКОТИН ХИДРОХЛОРИД, ТЕЧАН	1656	6.1	
НИКОТИНСУЛФАТ, РАСТВОР	1658	6.1	
НИКОТИНСУЛФАТ, ЧВРСТ	3445	6.1	
НИКОТИНХИДРОХЛОРИД, ЧВРСТ	3444	6.1	
НИРОЦЕЛУЛОЗА, ВЛАЖНА, са најмање 25%(масених) алкохола	0342	1	
НИТРАТИ, НЕОРГАНСКИ, ВОДЕНИ РАСТВОРИ, Н.Д.Н	3218	5.1	
НИТРАТИ, НЕОРГАНСКИ, Н.Д.Н.	1477	5.1	
НИТРИЛ АДИПИНСКЕ КИСЕЛИНЕ	2205	6.1	
НИТРИЛИ, ЗАПАЉИВИ, ОТРОВНИ, Н.Д.Н.	3273	3	
НИТРИЛИ, ОТРОВНИ, ЗАПАЉИВИ, Н.Д.Н.	3275	6.1	
НИТРИЛИ, ОТРОВНИ, ТЕЧНИ, Н.Д.Н.	3276	6.1	
НИТРИЛИ, ЧВРСТИ, ОТРОВНИ, Н.Д.Н.	3439	6.1	
НИТРИТИ, НЕОРГАНСКИ, Н.Д.Н.	2627	5.1	
НИТРИТИ, НЕОРГАНСКИ, ВОДЕНИ РАСТВОРИ, Н.Д.Н.	3219	5.1	
3-НИТРО-4-ХЛОРБЕНЗОТРИ-ФЛУОРИД	2307	6.1	
НИТРОАМИДОН (СКРОБ), ВЛАЖАН, са најмање 20%(масених) воде	1337	4.1	
НИТРОАМИДОН, сув или влажан са мање од 20%(масених) воде	0146	1	
НИТРОАНИЗОЛИ, ТЕЧНИ	2730	6.1	
НИТРОАНИЗОЛИ, ЧВРСТИ	3458	6.1	
НИТРОАНИЛИНИ (o-, m-, p-)	1661	6.1	
НИТРОБЕНЗЕН	1662	6.1	
НИТРОБЕНЗЕН-СУЛФОНСКА КИСЕЛИНА	2305	8	
5-НИТРОБЕНЗОТРИАЗОЛ	0385	1	
НИТРОБЕНЗОТРИ-ФЛУОРИДИ, ТЕЧНИ	2306	6.1	
НИТРОБЕНЗОТРИ-ФЛУОРИДИ, ЧВРСТИ	3431	6.1	
(НИТРОБРОМ)НИТРОБРОМ БЕНЗЕНИ, ЧВРСТИ	3459	6.1	
НИТРОБРОМБЕНЗЕНИ, ТЕЧНИ	2732	6.1	
НИТРОГВАНИДИН (ПИКРИТ), ВЛАЖАН, са најмање 20%(масених) воде	1336	4.1	
НИТРОГЛИЦЕРИН РАСТВОРЕН У АЛКОХОЛУ са више од 1% а највише 5% нитроглицерина	3064	3	
НИТРОГЛИЦЕРИН, АЛКОХОЛНИ РАСТВОР са садржајем нитроглицерина од 1% до највише 10%	0144	1	
НИТРОГЛИЦЕРИН, АЛКОХОЛНИ РАСТВОР, са највише 1% нитроглицерина	1204	3	
НИТРОГЛИЦЕРИН, ФЛЕГМАТИЗОВАН са најмање 40% (масених) неиспаривог и у води нерастворивог флегматизатора	0143	1	
НИТРОГЛИЦЕРИН, СМЕША, УМАЊЕНЕ ОСЕТЉИВОСТИ, ТЕЧНА, ЗАПАЉИВА, Н.Д.Н. са највише 30%(масених) нитроглицерина	3343	3	
НИТРОГЛИЦЕРИН, СМЕША, УМАЊЕНЕ ОСЕТЉИВОСТИ, ТЕЧНА, Н.Д.Н. са највише 30%(масених) нитроглицерина	3357	3	
НИТРОГЛИЦЕРИНСКА СМЕША, УМАЊЕНЕ ОСЕТЉИВОСТИ, ЧВРСТА , Н.Д.Н. са више од 2% а највише 10%(масених) нитроглицерина	3319	4.1	
НИТРОГУАНИДИН, сув или влажан са мање од 20%(масених) воде	0282	1	
НИТРОЕТАН	2842	3	
НИТРОЗИЛ СУМПОНА КИСЕЛИНА, ЧВРСТА	3456	8	
НИТРОЗИЛСУМПОРНА КИСЕЛИНА, ТЕЧНА	2308	8	
НИТРОЗИЛХЛОРИД	1069	2	
p-НИТРОЗОДИМЕТИЛ-АНИЛИН	1369	4.2	
НИТРОКРЕЗОЛИ, ТЕЧНИ	3434	6.1	
НИТРОКРЕЗОЛИ, ЧВРСТИ	2446	6.1	
НИТРОКСИЛЕНИ, ТЕЧНИ	1665	6.1	

Назив и опис робе	UN	Класа	Напомена
НИТРОКСИЛЕНИ, ЧВРСТИ	3447	6.1	
НИТРОМАНИТ, ВЛАЖАН, са најмање 40%(масених) воде или смеше воде и алкохола	0133	1	
НИТРОМЕТАН	1261	3	
НИТРОНАФТАЛЕН	2538	4.1	
НИТРОПРОПАНИ	2608	3	
НИТРОТОЛУЕНИ, ТЕЧНИ	1664	6.1	
НИТРОТОЛУЕНИ, ЧВРСТИ	3446	6.1	
НИТРОТОЛУИДИНИ (МОНО)	2660	6.1	
Нитротуолен (o-, m-): види	1664	6.1	
p-нитротуолен: види	3446	6.1	
НИТРОУРЕА	0147	1	
4-НИТРОФЕНИЛ-ХИДРАЗИН са најмање 30%(масених) воде	3376	4.1	
НИТРОФЕНОЛИ (o-, m-, p-)	1663	6.1	
НИТРОЦЕЛУЛОЗА СА са најмање 25%(масених) АЛКОХОЛА и највише 12.6%(масених) азота рачунатих на суву материју	2556	4.1	
НИТРОЦЕЛУЛОЗА СА ВОДОМ са најмање 25%(масених) воде	2555	4.1	
НИТРОЦЕЛУЛОЗА, непрерађена или пластифицирана, са мање од 18%(масених) пластификатора	0341	1	
НИТРОЦЕЛУЛОЗА, ПЛАСТИФИЦИРАНА са најмање 18%(масених) пластификатора	0343	1	
НИТРОЦЕЛУЛОЗА, РАСТВОР, ЗАПАЉИВ са највише 12.6% азота(рачунато на суву материју) и највише 55% нитроцелулозе	2059	3	
НИТРОЦЕЛУЛОЗА, са највише 12.6% азота,рачунато на суву материју, СМЕША СА или БЕЗ ПЛАСТИФИКАТОРА, СА или БЕЗ ПИГМЕНАТА	2557	4.1	
НИТРОЦЕЛУЛОЗА, сува или влажна, са најмање 25% (масених) воде или алкохола	0340	1	
НИТРОЦЕЛУЛОЗНИ МЕМБРАН ФИЛТЕРИ са највише 12.6% азота (рачунато на суву материју)	3270	4.1	
НИТРОЦЕЛУЛОЗНИ ФИЛМОВИ, обложени желатином	1324	4.1	
НОНАНИ	1920	3	
НОНИЛТРИХЛОРСИЛАН	1799	8	
Облога за бурад: види	1139	3	
ОКСИД АЗОТА, КОМПРИМОВАН	1660	2	
ОКСИДАЦИОНА МАТЕРИЈА, ТЕЧНА, Н.Д.Н.	3139	5.1	
ОКСИДАЦИОНА ТЕЧНОСТ, НАГРИЗАЈУЋА, Н.Д.Н.	3098	5.1	
ОКСИДАЦИОНА ТЕЧНОСТ, ОТРОВНА, Н.Д.Н.	3099	5.1	
ОКСИДАЦИОНА ЧВРСТА МАТЕРИЈА КОЈА РЕАГУЈЕ СА ВОДОМ, Н.Д.Н.	3121	5.1	
ОКСИДАЦИОНА ЧВРСТА МАТЕРИЈА, ЗАПАЉИВА, Н.Д.Н.	3137	5.1	
ОКСИДАЦИОНА ЧВРСТА МАТЕРИЈА, НАГРИЗАЈУЋА, Н.Д.Н.	3085	5.1	
ОКСИДАЦИОНА ЧВРСТА МАТЕРИЈА, ОТРОВНА, Н.Д.Н.	3087	5.1	
ОКСИДАЦИОНА ЧВРСТА МАТЕРИЈА, САМОЗАГРЕВАЈУЋА, Н.Д.Н.	3100	5.1	
ОКСИДАЦИОНЕ ЧВРСТЕ МАТЕРИЈЕ, Н.Д.Н.	1479	5.1	
ОКСИДИФЛУОРИД, КОМПРИМОВАН	2190	2	
ОКСИНИТРОТРИАЗОЛ	0490	1	
ОКТАДЕЦИЛТРИХЛОРСИЛАН	1800	8	
ОКТАДИЕНИ	2309	3	
ОКТАНИ	1262	3	
ОКТАФЛУОРБУТ-2-ЕН	2422	2	
ОКТАФЛУОРПРОПАН	2424	2	
ОКТАФЛУОР-ЦИКЛОБУТАН	1976	2	
ОКТИЛАЛДЕХИДИ	1191	3	
ОКТИЛТРИХЛОРСИЛАН	1801	8	
ОКТОГЕН, ВЛАЖАН, са најмање 15%(масених) воде	0226	1	
ОКТОГЕН, УМАЊЕНЕ ОСЕТЉИВОСТИ	0484	1	
ОКТОЛ сув или влажан, са мање од 15%(масених) воде	0266	1	
ОКТОЛИТ сув или влажан, са мање од 15%(масених) воде	0266	1	
ОКТОНАЛ	0496	1	
Олеум: види	1831	8	

Назив и опис робе	UN	Класа	Напомена
ОЛОВО ТРИНИТРОРЕЗОРЦИНАТ, ВЛАЖАН, са најмање 20%(масених) воде или смеше воде и алкохола	0130	1	
ОЛОВОАЗИД, ВЛАЖАН, са најмање 20%(масених) воде или смеше воде и алкохола	0129	1	
ОЛОВОАРСЕНАТ	1617	6.1	
ОЛОВОАРСЕНИТ	1618	6.1	
ОЛОВОАЦЕТАТ	1616	6.1	
ОЛОВОДИОКСИД	1872	5.1	
ОЛОВОНИТРАТ	1469	5.1	
ОЛОВОПЕРХЛОРАТ, РАСТВОР	3408	5.1	
ОЛОВОПЕРХЛОРАТ, ЧВРСТ	1470	5.1	
ОЛОВОСТИФНАТ, ВЛАЖАН, са најмање 20%(масених) воде или смеше воде и алкохола	0130	1	
ОЛОВОСУЛФАТ са више од 3%(масених) слободне киселине	1794	8	
ОЛОВОФОСФИТ, ДВОБАЗНИ	2989	4.1	
ОЛОВОЦИЈАНИД	1620	6.1	
ONTA онта	0490	1	
ОПАСНА РОБА У АПАРАТИМА	3363	9	
ОПАСНА РОБА У МАШИНАМА	3363	9	
ОПАСНА РОБА У ПРЕДМЕТИМА	3363	9	
ОПРЕМА НА БАТЕРИЈСКИ ПОГОН	3171	9	
ОРГАНОАРСЕНОВА ЈЕДИЊЕЊА, ЧВРСТА, Н.Д.Н.	3465	6.1	
ОРГАНОАРСЕНОВО ЈЕДИЊЕЊЕ, ТЕЧНО, Н.Д.Н.	3280	6.1	
ОРГАНОКАЛАЈНИ ПЕСТИЦИД, ЗАПАЉИВ, ОТРОВАН, ТЕЧАН тачка паљења испод 23ºC	2787	3	
ОРГАНОКАЛАЈНИ ПЕСТИЦИД, ОТРОВАН, ЗАПАЉИВ, ТЕЧАН, тачка паљења најмање 23ºC	3019	6.1	
ОРГАНОКАЛАЈНИ ПЕСТИЦИД, ОТРОВАН, ТЕЧАН	3020	6.1	
ОРГАНОКАЛАЈНИ ПЕСТИЦИД, ОТРОВАН, ЧВРСТ	2786	6.1	
ОРГАНОМЕТАЛИ, РЕАКТИВНИ СА ВОДОМ, ЗАПАЉИВИ, ТЕЧНИ	3399	4.3	
ОРГАНОМЕТАЛИ, РЕАКТИВНИ СА ВОДОМ, ЗАПАЉИВИ, ЧВРСТИ	3396	4.3	
ОРГАНОМЕТАЛИ, РЕАКТИВНИ СА ВОДОМ, САМОЗАГРЕВАЈУЋИ, ЧВРСТИ	3397	4.3	
ОРГАНОМЕТАЛИ, РЕАКТИВНИ СА ВОДОМ, ТЕЧНИ	3398	4.3	
ОРГАНОМЕТАЛИ, РЕАКТИВНИ СА ВОДОМ, ЧВРСТИ	3395	4.3	
ОРГАНОМЕТАЛИ, САМОЗАГРЕВАЈУЋИ, ЧВРСТИ	3400	4.2	
ОРГАНОМЕТАЛИ, САМОЗАПАЉИВИ, РЕАКТИВНИ СА ВОДОМ, ТЕЧНИ	3394	4.2	
ОРГАНОМЕТАЛИ, САМОЗАПАЉИВИ, РЕАКТИВНИ СА ВОДОМ, ЧВРСТИ	3393	4.2	
ОРГАНОМЕТАЛИ, САМОЗАПАЉИВИ, ТЕЧНИ	3392	4.2	
ОРГАНОМЕТАЛИ, САМОЗАПАЉИВИ, ЧВРСТИ	3391	4.2	
ОРГАНОМЕТАЛНО ЈЕДИЊЕЊЕ, ОТРОВНО, ЧВРСТО, Н.Д.Н.	3467	6.1	
ОРГАНОМЕТАЛНО ЈЕДИЊЕЊЕ, ОТРОВНО, ТЕЧНО, Н.Д.Н.	3282	6.1	
ОРГАНОФОСФОРНА ЈЕДИЊЕЊА, ОТРОВНА, ЧВРСТА, Н.Д.Н.	3464	6.1	
ОРГАНОФОСФОРНИ ПЕСТИЦИД, ЗАПАЉИВ, ОТРОВАН, ТЕЧАН, тачка паљења испод 23 ºC	2784	3	
ОРГАНОФОСФОРНИ ПЕСТИЦИД, ОТРОВАН, ЗАПАЉИВ, ТЕЧАН, тачка паљења најмање 23ºC	3017	6.1	
ОРГАНОФОСФОРНИ ПЕСТИЦИД, ОТРОВАН, ТЕЧАН	3018	6.1	
ОРГАНОФОСФОРНИ ПЕСТИЦИД, ОТРОВАН, ЧВРСТ	2783	6.1	

Назив и опис робе	UN	Класа	Напомена
ОРГАНОФОСФОРНО ЈЕДИЊЕЊЕ, ОТРОВНО, ЗАПАЉИВО, Н.Д.Н.	3279	6.1	
ОРГАНОФОСФОРНО ЈЕДИЊЕЊЕ, ОТРОВНО, ТЕЧНО, Н.Д.Н.	3278	6.1	
ОРГАНОХЛОРНИ ПЕСТИЦИД, ЗАПАЉИВ, ОТРОВАН, ТЕЧАН, тачка паљења испод 23ºC	2762	3	
ОРГАНОХЛОРНИ ПЕСТИЦИД, ОТРОВАН, ЧВРСТ,	2761	6.1	
ОРГАНОХЛОРНИ ПЕСТИЦИД, ОТРОВАН, ЗАПАЉИВ, ТЕЧАН, тачка паљења најмање 23ºC	2995	6.1	
ОРГАНОХЛОРНИ ПЕСТИЦИД, ОТРОВАН, ТЕЧАН	2996	6.1	
ОРГАНСКА ОТРОВНА ТЕЧНОСТ, Н.Д.Н.	2810	6.1	
ОРГАНСКА ОТРОВНА ЧВРСТА МАТЕРИЈА, Н.Д.Н.	2811	6.1	
ОРГАНСКИ ПЕРОКСИД ТИП B, ТЕЧАН	3101	5.2	
ОРГАНСКИ ПЕРОКСИД ТИП B, ТЕЧАН, СА КОНТРОЛОМ ТЕМПЕРАТУРЕ	3111	5.2	
ОРГАНСКИ ПЕРОКСИД ТИП B, ЧВРСТ	3102	5.2	
ОРГАНСКИ ПЕРОКСИД ТИП B, ЧВРСТ, СА КОНТРОЛОМ ТЕМПЕРАТУРЕ	3112	5.2	
ОРГАНСКИ ПЕРОКСИД ТИП C, ТЕЧАН	3103	5.2	
ОРГАНСКИ ПЕРОКСИД ТИП C, ТЕЧАН, СА КОНТРОЛОМ ТЕМПЕРАТУРЕ	3113	5.2	
ОРГАНСКИ ПЕРОКСИД ТИП C, ЧВРСТ	3104	5.2	
ОРГАНСКИ ПЕРОКСИД ТИП C, ЧВРСТ, СА КОНТРОЛОМ ТЕМПЕРАТУРЕ	3114	5.2	
ОРГАНСКИ ПЕРОКСИД ТИП D, ТЕЧАН	3105	5.2	
ОРГАНСКИ ПЕРОКСИД ТИП D, ТЕЧАН, СА КОНТРОЛОМ ТЕМПЕРАТУРЕ	3115	5.2	
ОРГАНСКИ ПЕРОКСИД ТИП D, ЧВРСТ	3106	5.2	
ОРГАНСКИ ПЕРОКСИД ТИП D, ЧВРСТ, СА КОНТРОЛОМ ТЕМПЕРАТУРЕ	3116	5.2	
ОРГАНСКИ ПЕРОКСИД ТИП F, ТЕЧАН	3109	5.2	
ОРГАНСКИ ПЕРОКСИД ТИП F, ТЕЧАН, СА КОНТРОЛОМ ТЕМПЕРАТУРЕ	3119	5.2	
ОРГАНСКИ ПЕРОКСИД ТИП F, ЧВРСТ	3110	5.2	
ОРГАНСКИ ПЕРОКСИД ТИП F, ЧВРСТ, СА КОНТРОЛОМ ТЕМПЕРАТУРЕ	3120	5.2	
ОРГАНСКИ ПЕРОКСИД ТИП E, ТЕЧАН	3107	5.2	
ОРГАНСКИ ПЕРОКСИД ТИП E, ТЕЧАН, СА КОНТРОЛОМ ТЕМПЕРАТУРЕ	3117	5.2	
ОРГАНСКИ ПЕРОКСИД ТИП E, ЧВРСТ	3108	5.2	
ОРГАНСКИ ПЕРОКСИД ТИП E, ЧВРСТ, СА КОНТРОЛОМ ТЕМПЕРАТУРЕ	3118	5.2	
ОРГАНСКО ЈЕДИЊЕЊЕ КАЛАЈА, ТЕЧНО, Н.Д.Н.	2788	6.1	
ОРГАНСКО ЈЕДИЊЕЊЕ КАЛАЈА, ЧВРСТО, Н.Д.Н.	3146	6.1	
ОСМИЈУМТЕТРОКСИД	2471	6.1	
Остаци гуме у праху или у гранулама	1345	4.1	
ОТПАД ЦИРКОНИЈУМА	1932	4.2	
ОТПАДНА СУМПОРНА КИСЕЛИНА	1906	8	
Отпад вуне, наквашени	1387	4.2	Не подлеже одредбама ADR
ОТПАД ГВОЖЂА (СТРУГОТИНА, ОПИЉЦИ) у облику подложном самозагревању	2793	4.2	
Отпад, које садрже запаљиву течност са тачком паљења највише до 60ºC : види	3175	4.1	
ОТРОВНА ТЕЧНА МАТЕРИЈА ПРИ УДИСАЊУ, ЗАПАЉИВА, Н.Д.Н.вредност LC50 мања или једнака 200 ml/m3 а концентрација засићених пара већа или једнака 500 LC50	3383	6.1	
ОТРОВНА НЕОРГАНСКА ТЕЧНОСТ, Н.Д.Н.	3287	6.1	
ОТРОВНА НЕОРГАНСКА ТЕЧНОСТ, НАГРИЗАЈУЋА, Н.Д.Н.	3289	6.1	

Назив и опис робе	UN	Класа	Напомена
ОТРОВНА НЕОРГАНСКА ЧВРСТА МАТЕРИЈА, Н.Д.Н.	3288	6.1	
ОТРОВНА НЕОРГАНСКА ЧВРСТА МАТЕРИЈА, НАГРИЗАЈУЋА, Н.Д.Н.	3290	6.1	
ОТРОВНА ОРГАНСКА ТЕЧНОСТ, ЗАПАЉИВА, Н.Д.Н.	2929	6.1	
ОТРОВНА ОРГАНСКА ТЕЧНОСТ, НАГРИЗАЈУЋА, Н.Д.Н.	2927	6.1	
ОТРОВНА ОРГАНСКА ЧВРСТА МАТЕРИЈА, ЗАПАЉИВА, Н.Д.Н.	2930	6.1	
ОТРОВНА ОРГАНСКА ЧВРСТА МАТЕРИЈА, НАГРИЗАЈУЋА, Н.Д.Н.	2928	6.1	
ОТРОВНА ТЕЧНА МАТЕРИЈА КОЈА ДЕЛУЈЕ ОКСИДИРАЈУЋЕ, Н.Д.Н.	3122	6.1	
ОТРОВНА ТЕЧНА МАТЕРИЈА КОЈА РЕАГУЈЕ СА ВОДОМ, Н.Д.Н.	3123	6.1	
ОТРОВНА ТЕЧНА МАТЕРИЈА ПРИ УДИСАЊУ, НАГРИЗАЈУЋА, ЗАПАЉИВА, Н.Д.Н. са вредношћу LC50 од највише 200 ml/m3 и засићеном концентрацијом паре од најмање 500 LC50	3492	6.1	
ОТРОВНА ТЕЧНА МАТЕРИЈА ПРИ УДИСАЊУ, ЗАПАЉИВА, НАГРИЗАЈУЋА, Н.Д.Н. са вредношћу LC50 од највише 1000 ml/m3 и засићеном концентрацијом паре од најмање 10 LC50	3489	6.1	
ОТРОВНА ТЕЧНА МАТЕРИЈА ПРИ УДИСАЊУ, ЗАПАЉИВА, НАГРИЗАЈУЋА, Н.Д.Н. са вредношћу LC50 од највише 200 ml/m3 и засићеном концентрацијом паре од најмање 500 LC50	3488	6.1	
ОТРОВНА ТЕЧНА МАТЕРИЈА ПРИ УДИСАЊУ, КОЈА ДЕЛУЈЕ ЗАПАЉИВО (ОКСИДИРАЈУЋЕ), Н.Д.Н. вредност LC50 мања или једнака 1000 ml/m3 а концентрација засићених пара већа или једнака 10 LC50	3388	6.1	
ОТРОВНА ТЕЧНА МАТЕРИЈА ПРИ УДИСАЊУ, КОЈА ДЕЛУЈЕ ЗАПАЉИВО (ОКСИДИРАЈУЋЕ), Н.Д.Н. вредност LC50 мања или једнака 200 ml/m3 а концентрација засићених пара већа или једнака 500 LC50	3387	6.1	
ОТРОВНА ТЕЧНА МАТЕРИЈА ПРИ УДИСАЊУ, КОЈА РЕАГУЈЕ СА ВОДОМ, ЗАПАЉИВА Н.Д.Н. са вредношћу LC50 од највише 1000 ml/m3 и засићеном концентрацијом паре од најмање 10 LC50	3491	6.1	
ОТРОВНА ТЕЧНА МАТЕРИЈА ПРИ УДИСАЊУ, КОЈА РЕАГУЈЕ СА ВОДОМ, ЗАПАЉИВА, Н.Д.Н. са вредношћу LC50 од највише 200 ml/m3 и засићеном концентрацијом паре од најмање 500 LC50	3490	6.1	
ОТРОВНА ТЕЧНА МАТЕРИЈА ПРИ УДИСАЊУ, КОЈА РЕАГУЈЕ СА ВОДОМ, Н.Д.Н. вредност LC50 мања или једнака 1000 ml/m3 а концентрација засићених пара већа или једнака 10 LC50	3386	6.1	
ОТРОВНА ТЕЧНА МАТЕРИЈА ПРИ УДИСАЊУ, КОЈА РЕАГУЈЕ СА ВОДОМ, Н.Д.Н. вредност LC50 мања или једнака 200 ml/m3 а концентрација засићених пара већа или једнака 500 LC50	3385	6.1	
ОТРОВНА ТЕЧНА МАТЕРИЈА ПРИ УДИСАЊУ, Н.Д.Н. вредност LC50 мања или једнака 1000 ml/m3 а концентрација засићених пара већа или једнака 10 LC50	3382	6.1	
ОТРОВНА ТЕЧНА МАТЕРИЈА ПРИ УДИСАЊУ, Н.Д.Н. вредност LC50 мања или једнака 200 ml/m3 а концентрација засићених пара већа или једнака 500 LC50	3381	6.1	
ОТРОВНА ТЕЧНА МАТЕРИЈА ПРИ УДИСАЊУ, НАГРИЗАЈУЋА, Н.Д.Н. вредност LC50 мања или једнака 1000 ml/m3 а концентрација засићених пара већа или једнака 10 LC50	3390	6.1	

Назив и опис робе	UN	Класа	Напомена
ОТРОВНА ТЕЧНА МАТЕРИЈА ПРИ УДИСАЊУ, НАГРИЗАЈУЋА, Н.Д.Н. вредност LC50 мања или једнака 200 ml/m3 а концентрација засићених пара већа или једнака 500 LC50	3389	6.1	
ОТРОВНА ЧВРСТА МАТЕРИЈА, ЗАПАЉИВА, НЕОРГАНСКА, Н.Д.Н	3535	6.1	
ОТРОВНА ЧВРСТА МАТЕРИЈА, ОКСИДАЦИОНО СРЕДСТВО, Н.Д.Н.	3086	6.1	
ОТРОВНА ЧВРСТА МАТЕРИЈА, РЕАКТИВНА СА ВОДОМ, Н.Д.Н.	3125	6.1	
ОТРОВНА ЧВРСТА МАТЕРИЈА, САМОЗАГРЕВАЈУЋА, Н.Д.Н.	3124	6.1	
ОТРОВНА, ТЕЧНА МАТЕРИЈА ПРИ УДИСАЊУ, ЗАПАЉИВА, Н.Д.Н. вредност LC50 мања или једнака 1000 ml/m3 а концентрација засићених пара већа или једнака 10 LC50	3384	6.1	
ОТРОВНЕ СУПСТАНЦЕ ЕКСТРАХОВАНЕ ИЗ ЖИВИХ ОРГАНИЗАМА, ТЕЧНЕ, Н.Д.Н.	3172	6.1	
ПАМУК, ВЛАЖАН	1365	4.2	
ПАМУЧНИ ОТПАД, НАУЉЕН	1364	4.2	
ПАРАЛДЕХИД	1264	3	
ПАРАФОРМАЛДЕХИД	2213	4.1	
ПАРФИМЕРИЈСКИ ПРОИЗВОДИ са запаљивим растварачима	1266	3	
ПАТОЧНО УЉЕ	1201	3	
ПАТРОНЕ ГОРИВНИХ ЋЕЛИЈА садржи запаљиве течности	3473	3	
ПАТРОНЕ ГОРИВНИХ ЋЕЛИЈА У УРЕЂАЈИМА, садже запаљиве течне материје	3473	3	
ПАТРОНЕ ГОРИВНИХ ЋЕЛИЈА У УРЕЂАЈИМА, садже нагризајуће материје	3477	8	
ПАТРОНЕ ГОРИВНИХ ЋЕЛИЈА У УРЕЂАЈИМА, садрже водоник у металхидриду	3479	2	
ПАТРОНЕ ГОРИВНИХ ЋЕЛИЈА У УРЕЂАЈИМА, садрже материје које реагују са водом	3476	4.3	
ПАТРОНЕ ГОРИВНИХ ЋЕЛИЈА У УРЕЂАЈИМА, садрже течни запаљиви гас	3478	2	
ПАТРОНЕ ГОРИВНИХ ЋЕЛИЈА, СА УРЕЂАЈИМА УПАКОВАНЕ, садрже течни запаљиви гас	3478	2	
ПАТРОНЕ ГОРИВНИХ ЋЕЛИЈА, СА УРЕЂАЈИМА УПАКОВАНЕ, садже нагризајуће материје	3477	8	
ПАТРОНЕ ГОРИВНИХ ЋЕЛИЈА, СА УРЕЂАЈИМА УПАКОВАНЕ, садрже водоник у металхидриду	3479	2	
ПАТРОНЕ ГОРИВНИХ ЋЕЛИЈА, СА УРЕЂАЈИМА УПАКОВАНЕ, садрже запаљиве течне материје	3473	3	
ПАТРОНЕ ГОРИВНИХ ЋЕЛИЈА, СА УРЕЂАЈИМА УПАКОВАНЕ, садрже материје које реагују са водом	3476	4.3	
ПАТРОНЕ ГОРИВНИХ ЋЕЛИЈА, садрже материје које реагују са водом	3476	4.3	
ПАТРОНЕ ГОРИВНИХ ЋЕЛИЈА, садрже течни запаљиви гас	3478	2	
ПАТРОНЕ ГОРИВНИХ ЋЕЛИЈА, садржи нагризајуће материје	3477	8	
ПАТРОНЕ ГОРИВНИХ ЋЕЛИЈА,садрже водоник у металхидриду	3479	2	
ПАТРОНЕ СА УГЉОВОДОНИЧНИМ ГАСОМ ЗА ДОПУНУ ЗА МАЛЕ УРЕЂАЈЕ са испусним вентилом	3150	2	
ПАХУЉИЦЕ РИЦИНУСА	2969	9	
ПЕНТ-1-ЕН	1108	3	
ПЕНТ-1-ЕН (n-АМИЛЕН)	1108	3	
ПЕНТАБОРАН	1380	4.2	
ПЕНТАЕРИТРИТ-ТЕТРАНИТРАТ (ПЕНТАЕРИТРИТОЛ-ТЕТРАНИТРАТ) (PETN), ВЛАЖАН, са најмање 25% (масених) воде	0150	1	

Назив и опис робе	UN	Класа	Напомена
ПЕНТАЕРИТРИТ-ТЕТРАНИТРАТ (ПЕНТАЕРИТРИТОЛ-ТЕТРАНИТРАТ) (PETN), ВЛАЖАН, са најмање 15% (масених) флегматиратора	0150	1	
ПЕНТАЕРИТРИТРИТОЛТЕТРА-НИТРАТ са не мање од 7%(масених) парафина	0411	1	
ПЕНТАЕРИТРИТТЕТРА-НИТРАТ, са не мање од 7%(масених) парафина	0411	1	
ПЕНТАЕРИТРИТ-ТЕТРАНИТРАТ, СМЕША, УМАЊЕНЕ ОСЕТЉИВОСТИ, ЧВРСТА, Н.Д.Н. са најмање 10% а највише 20%(масених) PENT	3344	4.1	
ПЕНТАЕРИТРИТ-ТЕТРАНИТРАТ, СМЕША, УМАЊЕНЕ ОСЕТЉИВОСТИ, ЧВРСТА, Н.Д.Н. са најмање 10% а највише 20%(масених) PENT	3344	4.1	
ПЕНТАМЕТИЛХЕПТАН	2286	3	
n-Пентан: види	1265	3	
ПЕНТАН-2,4-ДИОН	2310	3	
ПЕНТАНИ, ТЕЧНИ	1265	3	
ПЕНТАНОЛИ	1105	3	
ПЕНТАФЛУОРЕТАН	3220	2	
ПЕНТАХЛОРЕТАН	1669	6.1	
ПЕНТАХЛОРФЕНОЛ	3155	6.1	
1-ПЕНТОЛ	2705	8	
ПЕНТОЛИТ сув или влажан са мање од 15%(масених) воде	0151	1	
ПЕРМАНГАНАТИ, НЕОРГАНСКИ, Н.Д.Н.	1482	5.1	
ПЕРМАНГАНАТИ, НЕОРГАНСКИ, ВОДЕНИ РАСТВОРИ, Н.Д.Н.	3214	5.1	
ПЕРОКСИДИ, НЕОРГАНСКИ, Н.Д.Н.	1483	5.1	
ПЕРСУЛФАТИ, НЕОРГАНСКИ, Н.Д.Н.	3215	5.1	
ПЕРСУЛФАТИ, НЕОРГАНСКИ, ВОДЕНИ РАСТВОРИ, Н.Д.Н.	3216	5.1	
ПЕРФЛУОРЕТИЛВИНИЛ-ЕТАР	3154	2	
ПЕРФЛУОРМЕТИЛВИНИЛ-ЕТАР	3153	2	
ПЕРФОРАТОР, НАПУЊЕН, за чишћење нафтних бушотина, без детонаторске каписле	0124	1	
ПЕРФОРАТОР, НАПУЊЕН, за чишћење нафтних бушотина, без детонаторске каписле	0494	1	
ПЕРХЛОРАТИ НЕОРГАНСКИ, ВОДЕНИ РАСТВОРИ, Н.Д.Н.	3211	5.1	
ПЕРХЛОРАТИ, НЕОРГАНСКИ, Н.Д.Н.	1481	5.1	
Перхлоретилен: види	1897	6.1	
ПЕРХЛОРИЛФЛУОРИД	3083	2	
ПЕРХЛОРМЕТИЛМЕРКАПТАН	1670	6.1	
ПЕРХЛОРНА КИСЕЛИНА са више од 50% а највише 72%(масених) киселине	1873	5.1	
ПЕРХЛОРНА КИСЕЛИНА са највише 50%(масених) киселине	1802	8	
ПЕСТИЦИД НА БАЗИ АРСЕНА, ЗАПАЉИВ, ОТРОВАН, ТЕЧАН, тачка паљења испод 23ºC	2760	3	
ПЕСТИЦИД НА БАЗИ АРСЕНА, ОТРОВАН, ЗАПАЉИВ , ТЕЧАН, тачка паљења најмање 23ºC	2993	6.1	
ПЕСТИЦИД НА БАЗИ АРСЕНА, ОТРОВАН, ЧВРСТ	2759	6.1	
ПЕСТИЦИД НА БАЗИ АРСЕНА, ОТРОВАН, ТЕЧАН	2994	6.1	
ПЕСТИЦИД НА БАЗИ БИПИРИДИЛА, ОТРОВАН, ЗАПАЉИВ, ТЕЧАН, тачка паљења најмање 23ºC	3015	6.1	
ПЕСТИЦИД НА БАЗИ БИПИРИДИЛА, ОТРОВАН, ТЕЧАН	3016	6.1	
ПЕСТИЦИД НА БАЗИ ДЕРИВАТА КУМАРИНА, ЗАПАЉИВ, ОТРОВАН, ТЕЧАН, тачка паљења најмање 23ºC	3025	6.1	
ПЕСТИЦИД НА БАЗИ ДЕРИВАТА КУМАРИНА, ЗАПАЉИВ, ОТРОВАН, ТЕЧАН, тачка паљења нижа од 23ºC	3024	3	
ПЕСТИЦИД НА БАЗИ ДЕРИВАТА КУМАРИНА, ОТРОВАН, ТЕЧАН	3026	6.1	

Назив и опис робе	UN	Класа	Напомена
ПЕСТИЦИД НА БАЗИ ДЕРИВАТА КУМАРИНА, ОТРОВАН, ЧВРСТ	3027	6.1	
ПЕСТИЦИД НА БАЗИ ЖИВЕ, ОТРОВАН, ЧВРСТ	2777	6.1	
ПЕСТИЦИД НА БАЗИ ЖИВЕ, ЗАПАЉИВ, ОТРОВАН, ТЕЧАН, тачка паљења испод 23ºC	2778	3	
ПЕСТИЦИД НА БАЗИ ЖИВЕ, ОТРОВАН, ЗАПАЉИВ, ТЕЧАН, тачка паљења најмање 23ºC	3011	6.1	
ПЕСТИЦИД НА БАЗИ ЖИВЕ, ОТРОВАН, ТЕЧАН	3012	6.1	
ПЕСТИЦИД НА БАЗИ КАРБАМАТА, ЗАПАЉИВ, ОТРОВАН, ТЕЧАН, тачка паљења испод 23ºC	2758	3	
ПЕСТИЦИД НА БАЗИ КАРБАМАТА, ОТРОВАН, ЧВРСТ	2757	6.1	
ПЕСТИЦИД НА БАЗИ КАРБАМАТА, ТЕЧАН, ОТРОВАН	2992	6.1	
ПЕСТИЦИД НА БАЗИ КАРБАМАТА, ТЕЧАН, ОТРОВАН, ЗАПАЉИВ тачка паљења најмање 23ºC	2991	6.1	
ПЕСТИЦИД НА БАЗИ ПИРИДИЛА, ЗАПАЉИВ, ОТРОВАН, ТЕЧАН, тачка паљења испод 23ºC	2782	3	
ПЕСТИЦИД НА БАЗИ ПИРИДИЛА, ОТРОВАН, ЧВРСТ	2781	6.1	
ПЕСТИЦИД НА БАЗИ СОЛИ БАКРА, ЗАПАЉИВ, ОТРОВАН, ТЕЧАН, тачка паљења испод 23ºC	2776	3	
ПЕСТИЦИД НА БАЗИ СОЛИ БАКРА, ОТРОВАН, ЧВРСТ,	2775	6.1	
ПЕСТИЦИД НА БАЗИ СОЛИ БАКРА, ОТРОВАН, ЗАПАЉИВ, ТЕЧАН, тачка паљења најмање 23ºC	3009	6.1	
ПЕСТИЦИД НА БАЗИ СОЛИ БАКРА, ОТРОВАН, ТЕЧАН	3010	6.1	
ПЕСТИЦИД НА БАЗИ СУПСТИТУИСАНОГ НИТРОФЕНОЛА, ОТРОВАН , ЧВРСТ	2779	6.1	
ПЕСТИЦИД НА БАЗИ СУПСТИТУИСАНОГ НИТРОФЕНОЛА, ОТРОВАН, ЗАПАЉИВ, ТЕЧАН, тачка паљења најмање 23ºC	3013	6.1	
ПЕСТИЦИД НА БАЗИ СУПСТИТУИСАНОГ НИТРОФЕНОЛА, ОТРОВАН, ТЕЧАН	3014	6.1	
ПЕСТИЦИД НА БАЗИ СУПСТИТУИСАНОГ НИТРОФЕНОЛА, ОТРОВАН, ЧВРСТ тачка паљења испод 23ºC	2780	3	
ПЕСТИЦИД НА БАЗИ ТИОКАРБАМАТА, ЗАПАЉИВ, ОТРОВАНТЕЧАН, ТЕЧАН, тачка паљења испод 23ºC	2772	3	
ПЕСТИЦИД НА БАЗИ ТИОКАРБАМАТА, ОТРОВАН, ЗАПАЉИВ, ТЕЧАН, тачка паљења најмање 23ºC	3005	6.1	
ПЕСТИЦИД НА БАЗИ ТИОКАРБАМАТА, ОТРОВАН, ТЕЧАН	3006	6.1	
ПЕСТИЦИД НА БАЗИ ТИОКАРБАМАТА, ОТРОВАН, ЧВРСТ	2771	6.1	
ПЕСТИЦИД НА БАЗИ ТРИАЗИНА, ОТРОВАН, ЗАПАЉИВ, ТЕЧАН, тачка паљења најмање 23ºC	2997	6.1	
ПЕСТИЦИД НА БАЗИ ТРИАЗИНА, ОТРОВАН, ТЕЧАН	2998	6.1	
ПЕСТИЦИД, ОТРОВАН, ЧВРСТ, Н.Д.Н.	2588	6.1	
ПЕСТИЦИД, ДЕРИВАТ ФЕНОКСИСИРЋЕТНЕ КИСЕЛИНЕ, ЗАПАЉИВ, ОТРОВАН, ТЕЧАН, тачка паљења испод 23ºC	3346	3	
ПЕСТИЦИД, ДЕРИВАТ ФЕНОКСИСИРЋЕТНЕ КИСЕЛИНЕ, ОТРОВАН, ЗАПАЉИВ, ТЕЧАН, тачка паљења најмање 23ºC	3347	6.1	
ПЕСТИЦИД, ДЕРИВАТ ФЕНОКСИСИРЋЕТНЕ КИСЕЛИНЕ, ОТРОВАН, ТЕЧАН	3348	6.1	
ПЕСТИЦИД, ДЕРИВАТ ФЕНОКСИСИРЋЕТНЕ КИСЕЛИНЕ, ЧВРСТ, ОТРОВАН	3345	6.1	

Назив и опис робе	UN	Класа	Напомена
ПЕСТИЦИД, ЗАПАЉИВ, ОТРОВАН, ТЕЧАН, Н.Д.Н. тачка паљења нижа од 23ºC	3021	3	
ПЕСТИЦИД, ОТРОВАН, ТЕЧАН, Н.Д.Н.	2902	6.1	
ПЕСТИЦИД, ОТРОВАН, ЗАПАЉИВ, ТЕЧАН, Н.Д.Н. тачка паљења најмање 23ºC	2903	6.1	
PETN, ВЛАЖАН, са најмање 25% (масених) воде	0150	1	
PETN, ВЛАЖАН, ФЛЕГМАТИЗОВАН са најмање 15% (масених) флегматиратора	0150	1	
PETN, СМЕША, УМАЊЕНЕ ОСЕТЉИВОСТИ, ЧВРСТА, Н.Д.Н. са најмање 10% а највише 20%(масених) PETN	3344	4.1	
PETN са не мање од 7%(масених) парафина	0411	1	
ПЕТРОЛЕЈСКИ ГАС, ТЕЧАН	1075	2	
Пивалоилхлорид: види	2438	6.1	
ПИКОЛИНИ	2313	3	
ПИКРАМИД	0153	1	
ПИКРИЛ-ХЛОРИД	0155	1	
ПИКРИЛХЛОРИД, ВЛАЖАН, са најмање 10%(масених) воде	3365	4.1	
ПИКРИНСКА КИСЕЛИНА сув или влажан, са мање од 30%(масених) воде	0154	1	
ПИКРИНСКА КИСЕЛИНА, ВЛАЖНА, са најмање 10%(масених) воде	3364	4.1	
ПИКРИНСКА КИСЕЛИНА, ВЛАЖНА, са најмање 30%(масених) воде	1344	4.1	
ПИКРИТ сув или влажан, са мање од 20%(масених) воде	0282	1	
ПИКРИТ, ВЛАЖАН, са најмање 20%(масених) воде	1336	4.1	
alfa- ПИНЕН	2368	3	
ПИПЕРАЗИН	2579	8	
ПИПЕРИДИН	2401	8	
ПИРИДИН	1282	3	
ПИРОЛИДИН	1922	3	
ПИРОПАТРОНЕ, ЗА ТЕХНИЧКЕ СВРХЕ	0275	1	
ПИРОПАТРОНЕ, ЗА ТЕХНИЧКЕ СВРХЕ	0276	1	
ПИРОПАТРОНЕ, ЗА ТЕХНИЧКЕ СВРХЕ	0323	1	
ПИРОПАТРОНЕ, ЗА ТЕХНИЧКЕ СВРХЕ	0381	1	
ПИРОСУЛФУРИЛХЛОРИД	1817	8	
Површински третмани или облагања за каросерију возила: види	1139	3	
ПОГАЧЕ РИЦИНУСОВОГ СЕМЕНА	2969	9	
ПОГАЧЕ УЉАНОГ СЕМЕНА са више од 1,5% уља и највише 11% влаге	1386	4.2	
ПОЈАЧНИЦИ ДЕТОНАЦИЈЕ СА ДЕТОНАТОРСКОМ КАПИСЛОМ	0225	1	
ПОЈАЧНИЦИ ДЕТОНАЦИЈЕ СА ДЕТОНАТОРСКОМ КАПИСЛОМ	0268	1	
ПОЈАЧНИЦИ ДЕТОНАЦИЈЕ, без детонаторске каписле	0042	1	
ПОЈАЧНИЦИ ДЕТОНАЦИЈЕ, без детонаторске каписле	0283	1	
ПОЛИАМИНИ, НАГРИЗАЈУЋИ, ЗАПАЉИВИ, ТЕЧНИ, Н.Д.Н.	2734	8	
ПОЛИАМИНИ, ЗАПАЉИВИ, НАГРИЗАЈУЋИ, Н.Д.Н.	2733	3	
ПОЛИАМИНИ, НАГРИЗАЈУЋИ, ТЕЧНИ, Н.Д.Н.	2735	8	
ПОЛИАМИНИ, ЧВРСТИ, НАГРИЗАЈУЋИ, Н.Д.Н.	3259	8	
ПОЛИХАЛОГЕНОВАНИ БИФЕНИЛИ, ТЕЧНИ	3151	9	
ПОЛИХАЛОГЕНОВАНИ БИФЕНИЛИ, ЧВРСТИ	3152	9	
ПОЛИХАЛОГЕНОВАНИ ТЕРФЕНИЛИ, ТЕЧНИ	3151	9	
ПОЛИХАЛОГЕНОВАНИ ТЕРФЕНИЛИ, ЧВРСТИ	3152	9	
ПОЛИХЛОРОВАНИ БИФЕНИЛИ, ТЕЧНИ	2315	9	
ПОЛИХЛОРОВАНИ БИФЕНИЛИ, ЧВРСТИ	3432	9	
ПОСУДЕ, МАЛЕ, СА ГАСОМ без испусног вентила,са једнократним пуњењем	2037	2	
Празан IBC, неочишћен			види 4.1.1.11, 5.1.3 и 5.4.1.1.6

Назив и опис робе	UN	Класа	Напомена
Празан MEGC, неочишћен			види 4.3.2.4, 5.1.3 и 5.4.1.1.6
Празна амбалажа, неочишћена			види 4.1.1.11, 5.1.3 и 5.4.1.1.6
Празна велика амбалажа, неочишћена			види 4.1.1.11, 5.1.3 и 5.4.1.1.6
Празна посуда, неочишћена			види 5.1.3 и 5.4.1.1.6
Празна цистерна, неочишћена			види 4.3.2.4, 5.1.3 и 5.4.1.1.6
Празно батеријско возило, неочишћено			види 4.3.2.4, 5.1.3 види 5.4.1.1.6
Празно возило, неочишћено			види 5.1.3 и 5.4.1.1.6
ПРАСКАЛИЦЕ, ЖЕЛЕЗНИЧКЕ	0192	1	
ПРАСКАЛИЦЕ, ЖЕЛЕЗНИЧКЕ	0193	1	
ПРАСКАЛИЦЕ, ЖЕЛЕЗНИЧКЕ	0492	1	
ПРАСКАЛИЦЕ, ЖЕЛЕЗНИЧКЕ	0493	1	
ПРЕДМЕТИ ПОД ПНЕУМАТСКИМ ПРИТИСКОМ (садрже незапаљив гас)	3164	2	
ПРЕДМЕТИ ПОД ХИДРАУЛИЧКИМ ПРИТИСКОМ (садрже незапаљив гас)	3164	2	
ПРЕДМЕТИ СА ЕКСПЛОЗИВНОМ МАТЕРИЈОМ, ИЗУЗЕТНО НЕОСЕТЉИВИ (ПРЕДМЕТИ EEI)	0486	1	
ПРЕДМЕТИ, ЕКСПЛОЗИВНИ, Н.Д.Н.	0349	1	
	0350	1	
	0351	1	
	0352	1	
	0353	1	
	0354	1	
	0355	1	
	0356	1	
	0462	1	
	0463	1	
	0464	1	
	0465	1	
	0466	1	
	0467	1	
	0468	1	
	0469	1	
	0470	1	
	0471	1	
	0472	1	
ПРЕДМЕТИ КОЈИ САДРЖЕ ЗАПАЉИВИ ГАС, Н.Д.Н.	3537	2	
ПРЕДМЕТИ КОЈИ САДРЖЕ ЗАПАЉИВУ ТЕЧНОСТ, Н.Д.Н.	3540	3	
ПРЕДМЕТИ КОЈИ САДРЖЕ ЗАПАЉИВЕ ЧВРСТЕ МАТЕРИЈЕ, Н.Д.Н.	3541	4.1	
ПРЕДМЕТИ КОЈИ САДРЖЕ МАТЕРИЈЕ КОЈЕ У ДОДИРУ СА ВОДОМ РАЗВИЈАЈУ ЗАПАЉИВЕ ГАСОВЕ, Н.Д.Н.	3543	4.3	
ПРЕДМЕТИ КОЈИ САДРЖЕ НАГРИЗАЈУЋЕ МАТЕРИЈЕ, Н.Д.Н.	3547	8	
ПРЕДМЕТИ КОЈИ САДРЖЕ НЕЗАПАЉИВИ ГАС, НЕОТРОВНИ ГАС, Н.Д.Н.	3538	2	
ПРЕДМЕТИ КОЈИ САДРЖЕ ОКСИДИРАЈУЋЕ МАТЕРИЈЕ, Н.Д.Н.	3544	5.1	
ПРЕДМЕТИ КОЈИ САДРЖЕ ОРГАНСКЕ ПЕРОКСИДЕ, Н.Д.Н.	3545	5.2	
ПРЕДМЕТИ КОЈИ САДРЖЕ ОТРОВНЕ МАТЕРИЈЕ, Н.Д.Н.	3546	6.1	
ПРЕДМЕТИ КОЈИ САДРЖЕ ОТРОВНИ ГАС, Н.Д.Н.	3539	2	
ПРЕДМЕТИ КОЈИ САДРЖЕ РАЗЛИЧИТУ ОПАСНУ РОБУ, Н.Д.Н.	3548	9	
ПРЕДМЕТИ КОЈИ САДРЖЕ САМОЗАПАЉИВЕ МАТЕРИЈЕ, Н.Д.Н.	3542	4.2	
ПРЕДМЕТИ, ПИРОФОРНИ	0380	1	

Назив и опис робе	UN	Класа	Напомена
ПРЕПАРАТ НИКОТИНА, ТЕЧАН, Н.Д.Н.	3144	6.1	
ПРЕПАРАТ НИКОТИНА, ЧВРСТ, Н.Д.Н.	1655	6.1	
Препарати који садрже запаљиву течност са тачком паљења највише до 60ºC	3175	4.1	
Препарати који садрже запаљиву течност са тачком паљења највише до 60ºC: види	3175	4.1	
ПРЕПАРАТИ МАНЕБА са најмање 60% манеба	2210	4.2	
ПРИБОР ЗА ПРВУ ПОМОЋ	3316	9	
ПРИПАЛЕ	0121	1	
	0314	1	
	0315	1	
	0325	1	
	0454	1	
ПРОИЗВОДИ СИРОВЕ НАФТЕ, Н.Д.Н.	1268	3	
ПРОЈЕКТИЛИ са детонатором или избацним пуњењем	0346	1	
	0347	1	
	0426	1	
	0427	1	
	0434	1	
	0435	1	
ПРОЈЕКТИЛИ са експлозивним пуњењем	0167	1	
	0168	1	
	0169	1	
	0324	1	
	0344	1	
ПРОЈЕКТИЛИ, инертни са трасером	0345	1	
	0424	1	
	0425	1	
ПРОПАДИЕН, СТАБИЛИЗОВАН	2200	2	
ПРОПАН	1978	2	
n-ПРОПАНОЛ n-ПРОПИЛАЛКОХОЛ)	1274	3	
ПРОПАНТИОЛИ	2402	3	
n-ПРОПИЛАЛКОХОЛ	1274	3	
ПРОПИЛАМИН	1277	3	
n-ПРОПИЛАЦЕТАТ	1276	3	
n-ПРОПИЛБЕНЗЕН	2364	3	
ПРОПИЛЕН	1077	2	
1,2-ПРОПИЛЕНДИАМИН	2258	8	
Пропилендихлорид: види	1279	3	
ПРОПИЛЕНИМИН, СТАБИЛИЗОВАН	1921	3	
ПРОПИЛЕН-ОКСИД	1280	3	
Пропилентетрамер: види	2850	3	
Пропилентример: види	2057	3	
n-ПРОПИЛИЗОЦИЈАНАТ	2482	6.1	
Пропилмеркаптан: види	2402	3	
n-ПРОПИЛНИТРАТ	1865	3	
ПРОПИЛТРИХЛОРСИЛАН	1816	8	
ПРОПИЛФОРМИЈАТИ	1281	3	
Пропилхлорид: види	1278	3	
n-ПРОПИЛХЛОРФОРМИЈАТ	2740	6.1	
ПРОПИОНАЛДЕХИД	1275	3	
ПРОПИОНИЛХЛОРИД	1815	3	
ПРОПИОНИТРИЛ	2404	3	
ПРОПИОНСКА КИСЕЛИНА са најмање 90%(масених) киселине	3463	8	
ПРОПИОНСКА КИСЕЛИНА са не мање од 10% ни више од 90%(масених) киселине	1848	8	
ПУЊЕЊА АПАРАТА ЗА ГАШЕЊЕ ПОЖАРА, нагризајућа течна материја	1774	8	
ПУЊЕЊА ЗА ОТВАРАЊЕ, експлозивна	0043	1	
ПУЊЕЊА, БАРУТНА, АРТИЉЕРИЈСКА	0242	1	
ПУЊЕЊА, БАРУТНА, АРТИЉЕРИЈСКА	0279	1	
	0414	1	
ПУЊЕЊА, ДОПУНСКА, ЕКСПЛОЗИВНА	0060	1	
ПУЊЕЊА, ЕКСПЛОЗИВНА, ЗА РУШЕЊЕ	0048	1	
ПУЊЕЊА, ЕКСПЛОЗИВНА, ИНДУСТРИЈСКА, без детонаторске каписле	0442	1	
	0443	1	
	0444	1	
	0445	1	
ПУЊЕЊА, ЕКСПЛОЗИВНА, СА ПЛАСТИЧНИМ ВЕЗИВОМ	0457	1	
	0458	1	
	0459	1	
	0460	1	
ПУЊЕЊА, ПОГОНСКА	0271	1	
	0272	1	
	0415	1	
	0491	1	
РАДИОАКТИВНА МАТЕРИЈА, НИСКЕ СПЕЦИФИЧНЕ АКТИВНОСТИ (LSA-I), нефисиона или фисиона, изузета	2912	7	

Назив и опис робе	UN	Класа	Напомена
РАДИОКАТИВНА МАТЕРИЈА, УРАНИЈУМ ХЕКСАФЛУОРИД, нефисиони или фисиони, изузет	2978	7	
РАДИОКАТИВНА МАТЕРИЈА, УРАНИЈУМ ХЕКСАФЛУОРИД, ФИСИОНИ	2977	7	
РАДИОАКТИВНА МАТЕРИЈА, ТРАНСПОРТОВАНА НА ОСНОВУ ПОСЕБНОГ СПОРАЗУМА, ФИСИОНА	3331	7	
РАДИОАКТИВНА МАТЕРИЈА, НИСКЕ СПЕЦИФИЧНЕ АКТИВНОСТИ (LSA-II), нефисиона или фисиона, изузета	3321	7	
РАДИОАКТИВНА МАТЕРИЈА НИСКЕ СПЕЦИФИЧНЕ АКТИВНОСТИ (LSA-II), ФИСИОНА	3324	7	
РАДИОАКТИВНА МАТЕРИЈА, НИСКЕ СПЕЦИФИЧНЕ АКТИВНОСТИ (LSA-III), нефисиона или фисиона, изузета	3322	7	
РАДИОАКТИВНА МАТЕРИЈА, НИСКЕ СПЕЦИФИЧНЕ АКТИВНОСТИ (LSA-III), ФИСИОНА	3325	7	
РАДИОАКТИВНА МАТЕРИЈА, КОМАД ТИПА C, нефисиони или фисиони, изузет	3323	7	
РАДИОАКТИВНА МАТЕРИЈА, ИЗУЗЕТ КОМАД– ПРОИЗВОДИ ОД ПРИРОДНОГ УРАНИЈУМА или ОСИРОМАШЕНОГ УРАНИЈУМА или ПРИРОДНОГ ТОРИЈУМА	2909	7	
РАДИОАКТИВНЕ МАТЕРИЈЕ, ИЗУЗЕТ КОМАД - ИНСТРУМЕНТИ	2911	7	
РАДИОАКТИВНА МАТЕРИЈА, ИЗУЗЕТ КОМАД – ОГРАНИЧЕНА КОЛИЧИНА МАТЕРИЈЕ	2910	7	
РАДИОАКТИВНЕ МАТЕРИЈЕ, ИЗУЗЕТ КОМАД - ПРАЗНА АМБАЛАЖА	2908	7	
РАДИОАКТИВНА МАТЕРИЈА, ИЗУЗЕТ КОМАД – ИНСТРУМЕНТИ или ПРЕДМЕТИ	2911	7	
РАДИОАКТИВНА МАТЕРИЈА, ТРАНСПОРТОВАНА НА ОСНОВУ ПОСЕБНОГ СПОРАЗУМА, нефисиона или фисиона, изузета	2919	7	
РАДИОАКТИВНА МАТЕРИЈА, ПОВРШИНСКИ КОНТАМИНИРАНИ ПРЕДМЕТИ (SCO-I или SCO-II), нефисиони или фисиони, изузети	2913	7	
РАДИОАКТИВНА МАТЕРИЈА, ПОВРШИНСКИ КОНТАМИНИРАНИ ПРЕДМЕТИ (SCO-I или SCO-II), ФИСИОНИ	3326	7	
РАДИОАКТИВНА МАТЕРИЈА, КОМАД ТИПА B(M), ФИСИОНИ	3329	7	
РАДИОАКТИВНА МАТЕРИЈА, КОМАД ТИПА B(U), нефисиони или фисиони, изузет	2916 2917	7 7	
РАДИОАКТИВНА МАТЕРИЈА, КОМАД ТИПА B(U), ФИСИОНИ	3328	7	
РАДИОАКТИВНА МАТЕРИЈА, КОМАД ТИПА C, ФИСИОНИ	3330	7	
РАДИОАКТИВНА МАТЕРИЈА, КОМАД ТИПА A, уобичајеног облика, нефисиони или фисиони, изузет	2915	7	
РАДИОАКТИВНА МАТЕРИЈА, КОМАД ТИПА A, ПОСЕБНОГ ОБЛИКА, нефисиони или фисиони, изузет	3332	7	
РАДИОАКТИВНА МАТЕРИЈА, КОМАД ТИПА A, ПОСЕБНОГ ОБЛИКА, ФИСИОНИ	3333	7	
РАДИОАКТИВНА МАТЕРИЈА, КОМАД ТИПА A, ФИСИОНИ, уобичајеног облика	3327	7	
Разређивачи за боје: види	1263 3066 3469 3470	3 8 3 8	
РАКЕТЕ ЗА ИЗБАЦИВАЊЕ УЖЕТА	0238 0240 0453	1 1 1	
РАКЕТЕ са експлозивним пуњењем	0295 0180 0181 0182	1 1 1 1	

Назив и опис робе	UN	Класа	Напомена
РАКЕТЕ са избацним пуњењем	0436 0437 0438	1 1 1	
РАКЕТЕ, са инертном бојевом главом	0183 0502	1 1	
РАКЕТЕ, СА ТЕЧНИМ РАКЕТНИМ ГОРИВОМ, са експлозивним пуњењем	0397 0398	1	
РАКЕТНИ МОТОРИ	0186 0280 0281 0510	1 1 1 1	
РАКЕТНИ МОТОРИ СА ХИПЕРГОЛНИМ ГОРИВОМ са или без избацног пуњења	0250 0322	1 1	
РАКЕТНИ МОТОРИ, СА ТЕЧНИМ РАКЕТНИМ ГОРИВОМ	0395 0396	1 1	
РАКЕТНО ГОРИВО, ТЕЧНО	0495 0497	1 1	
РАКЕТНО ГОРИВО, ЧВРСТО	0498 0499 0501	1 1 1	
Растварачи за боје: види	1263 3066 3469 3470	3 8 3 8	
РАСТВОР БРОМА	1744	8	
РАСТВОР ЕТАНОЛАМИНА	2491	8	
РАСТВОР ЗА ПОВРШИНСКУ ЗАШТИТУ (површински третмани или облагања која се користе у индустријске или друге сврхе,као што је заштита возила од корозије,облагање буради)	1139	3	
РАСТВОР ИЗОЦИЈАНАТА, ЗАПАЉИВ, ОТРОВАН, Н.Д.Н.	2478	3	
РАСТВОР ИЗОЦИЈАНАТА, ОТРОВАН, ЗАПАЉИВ, Н.Д.Н.	3080	6.1	
РАСТВОР СИРЋЕТНЕ КИСЕЛИНЕ, концентрација киселине већа од 80%(масених)	2789	8	
РАСХЛАДНЕ МАШИНЕ са незапаљивим, неотровним гасовима или раствором амонијака (UN 2672)	2857	2	
РАСХЛАДНИ УРЕЂАЈИ са запаљивим, Неотровним, течним гасом	3358	2	
RDX У СМЕШИ СА НМХ, ВЛАЖАН, са најмање 15% (масених) воде	0391	1	
RDX У СМЕШИ СА ОКТОГЕН ФЛЕГМАТИЗОВАН са најмање 10% (масених) флегматизатора	0391	1	
RDX У СМЕШИ СА ОКТОГЕН, ВЛАЖАН, са најмање 15% (масених) воде	0391	1	
RDX У СМЕШИ СА ЦИКЛОТЕТРАМЕТИЛЕН-ТЕТРАНИТРАМИН , ВЛАЖАН, са најмање 15% (масених) воде или ФЛЕГМАТИЗОВАН са најмање 10% (масених) флегматизатора	0391	1	
RDX У СМЕШИ СА ЦИКЛОТЕТРАМЕТИЛЕН-ТЕТРАНИТРАМИН ФЛЕАГМАТИЗОВАН са најмање 10% (масених) флегматизатора	0391	1	
RDX, ВЛАЖАН, са најмање 15% (масених) воде	0072	1	
RDX, ФЛЕГМАТИЗОВАН	0483	1	
RDX У СМЕШИ СА НМХ ФЛЕГМАТИЗОВАН са најмање 10% (масених) флегматизатора	0391	1	
РЕЗЕРВОАР ЗА ГОРИВО ЗА ХИДРАУЛИЧНИ АГРЕГАТ ЗА АВИОНЕ (садржи СМЕШУ безводног хидразина и метилхидразина) (гориво М86)	3165	3	
РЕЗОРЦИНОЛ	2876	6.1	
РЕПАРАТИ МАНЕБА, СТАБИЛИЗОВАНИ од самозагревања	2968	4.3	
РИБЉЕ БРАШНО, НЕСТАБИЛИЗОВАНО	1374	4.2	
Рибље брашно, стабилизовано	2216	9	Не подлеже одредбама ADR
РИБЉИ ОТПАД, НЕСТАБИЛИЗОВАНИ	1374	4.2	
Рибљи отпад, стабилизовани	2216	9	Не подлеже одредбама ADR
РУБИДИЈУМ	1423	4.3	
Рубидијумнитрат: види	1477	5.1	
РУБИДИЈУМХИДРОКСИД	2678	8	
РУБИДИЈУМХИДРОКСИД, РАСТВОР	2677	8	
САМОЗАГРЕВАЈУЋА ЧВРСТА МАТЕРИЈА, ОКСИДАЦИОНО СРЕДСТВО, Н.Д.Н.	3127	4.2	Превоз забрањен

Назив и опис робе	UN	Класа	Напомена
САМОЗАГРЕВАЈУЋА НЕОРГАНСКА ТЕЧНА МАТЕРИЈА, Н.Д.Н.	3186	4.2	
САМОЗАГРЕВАЈУЋА НЕОРГАНСКА ТЕЧНА МАТЕРИЈА, НАГРИЗАЈУЋА, Н.Д.Н.	3188	4.2	
САМОЗАГРЕВАЈУЋА НЕОРГАНСКА ТЕЧНА МАТЕРИЈА, ОТРОВНА, Н.Д.Н.	3187	4.2	
САМОЗАГРЕВАЈУЋА НЕОРГАНСКА ЧВРСТА МАТЕРИЈА, Н.Д.Н.	3190	4.2	
САМОЗАГРЕВАЈУЋА НЕОРГАНСКА ЧВРСТА МАТЕРИЈА, НАГРИЗАЈУЋА, Н.Д.Н.	3192	4.2	
САМОЗАГРЕВАЈУЋА НЕОРГАНСКА ЧВРСТА МАТЕРИЈА, ОТРОВНА, Н.Д.Н.	3191	4.2	
САМОЗАГРЕВАЈУЋА ОРГАНСКА ТЕЧНА МАТЕРИЈА, Н.Д.Н.	3183	4.2	
САМОЗАГРЕВАЈУЋА ОРГАНСКА ТЕЧНА МАТЕРИЈА, НАГРИЗАЈУЋА, Н.Д.Н.	3185	4.2	
САМОЗАГРЕВАЈУЋА ОРГАНСКА ТЕЧНА МАТЕРИЈА, ОТРОВНА, Н.Д.Н.	3184	4.2	
САМОЗАГРЕВАЈУЋА ОРГАНСКА ЧВРСТА МАТЕРИЈА, Н.Д.Н.	3088	4.2	
САМОЗАГРЕВАЈУЋА ОРГАНСКА ЧВРСТА МАТЕРИЈА, НАГРИЗАЈУЋА, Н.Д.Н.	3126	4.2	
САМОЗАГРЕВАЈУЋА ОРГАНСКА ЧВРСТА МАТЕРИЈА, ОТРОВНА, Н.Д.Н.	3128	4.2	
САМОЗАГРЕВАЈУЋИ МЕТАЛ У ПРАХУ, Н.Д.Н.	3189	4.2	
САМОЗАГРЕВАЈУЋИ ОРГАНСКИ ПИГМЕНТИ	3313	4.2	
САМОЗАПАЉИВА НЕОРГАНСКА ТЕЧНА МАТЕРИЈА, Н.Д.Н.	3194	4.2	
САМОЗАПАЉИВА НЕОРГАНСКА ЧВРСТА МАТЕРИЈА, Н.Д.Н.	3200	4.2	
САМОЗАПАЉИВА ОРГАНСКА ТЕЧНОСТ, Н.Д.Н.	2845	4.2	
САМОЗАПАЉИВА ОРГАНСКА ЧВРСТА МАТЕРИЈА, Н.Д.Н.	2846	4.2	
САМОЗАПАЉИВЕ ЛЕГУРЕ, Н.Д.Н.	1383	4.2	
САМОРАСПАДАЈУЋА МАТЕРИЈА ТИП B, ТЕЧНА	3221	4.1	
САМОРАСПАДАЈУЋА МАТЕРИЈА ТИП B, ТЕЧНА, ЧУВАНА НА КОНТРОЛИСАНОЈ ТЕМПЕРАТУРИ	3231	4.1	
САМОРАСПАДАЈУЋА МАТЕРИЈА ТИП B, ЧВРСТА	3222	4.1	
САМОРАСПАДАЈУЋА МАТЕРИЈА ТИП B, ЧВРСТА, ЧУВАНА НА КОНТРОЛИСАНОЈ ТЕМПЕРАТУРИ	3232	4.1	
САМОРАСПАДАЈУЋА МАТЕРИЈА ТИП C, ТЕЧНА	3223	4.1	
САМОРАСПАДАЈУЋА МАТЕРИЈА ТИП C, ТЕЧНА, ЧУВАНА НА КОНТРОЛИСАНОЈ ТЕМПЕРАТУРИ	3233	4.1	
САМОРАСПАДАЈУЋА МАТЕРИЈА ТИП C, ЧВРСТА	3224	4.1	
САМОРАСПАДАЈУЋА МАТЕРИЈА ТИП C, ЧВРСТА, ЧУВАНА НА КОНТРОЛИСАНОЈ ТЕМПЕРАТУРИ	3234	4.1	
САМОРАСПАДАЈУЋА МАТЕРИЈА ТИП D, ТЕЧНА	3225	4.1	
САМОРАСПАДАЈУЋА МАТЕРИЈА ТИП D, ТЕЧНА, ЧУВАНА НА КОНТРОЛИСАНОЈ ТЕМПЕРАТУРИ	3235	4.1	
САМОРАСПАДАЈУЋА МАТЕРИЈА ТИП D, ЧВРСТА	3226	4.1	
САМОРАСПАДАЈУЋА МАТЕРИЈА ТИП D, ЧВРСТА, ЧУВАНА НА КОНТРОЛИСАНОЈ ТЕМПЕРАТУРИ	3236	4.1	
САМОРАСПАДАЈУЋА МАТЕРИЈА ТИП F, ТЕЧНА	3229	4.1	
САМОРАСПАДАЈУЋА МАТЕРИЈА ТИП F, ТЕЧНА, ЧУВАНА НА КОНТРОЛИСАНОЈ ТЕМПЕРАТУРИ	3239	4.1	
САМОРАСПАДАЈУЋА МАТЕРИЈА ТИП F, ЧВРСТА	3230	4.1	

Назив и опис робе	UN	Класа	Напомена
САМОРАСПАДАЈУЋА МАТЕРИЈА ТИП F, ЧВРСТА, ЧУВАНА НА КОНТРОЛИСАНОЈ ТЕМПЕРАТУРИ	3240	4.1	
САМОРАСПАДАЈУЋА МАТЕРИЈА ТИП Е, ТЕЧНА	3227	4.1	
САМОРАСПАДАЈУЋА МАТЕРИЈА ТИП Е, ТЕЧНА, ЧУВАНА НА КОНТРОЛИСАНОЈ ТЕМПЕРАТУРИ	3237	4.1	
САМОРАСПАДАЈУЋА МАТЕРИЈА ТИП Е, ЧВРСТА	3228	4.1	
САМОРАСПАДАЈУЋА МАТЕРИЈА ТИП Е, ЧВРСТА, ЧУВАНА НА КОНТРОЛИСАНОЈ ТЕМПЕРАТУРИ	3238	4.1	
СЕКАЧ, КАБЛОВА, ЕКСПЛОЗИВНИ	0070	1	
СЕЛЕНАТИ	2630	4.1	
СЕЛЕНДИСУЛФИД	2657	6.1	
СЕЛЕНИТИ	2630	4.1	
СЕЛЕНОВА КИСЕЛИНА	1905	8	
СЕЛЕНОВОДОНИК, АДСОРБОВАНИ	3526	2	
СЕЛЕНОВОДОНИК, БЕЗВОДНИ	2202	2	
Селеноксидихлорид: види	2879	8	
СЕЛЕНОКСИХЛОРИД	2879	8	
СЕЛЕНХЕКСАФЛУОРИД	2194	2	
СЕМЕ РИЦИНУСА	2969	9	
Сено	1327	4.1	Не подлеже одредбама ADR
Сечени остаци битумена на или изнад 100ºC и испод његове тачке паљења: види	3257	9	
Сечени остаци битумена са тачком паљења изнад 60 °C, на или изнад његове тачке паљења : види	3256	3	
Сечени остаци битумена са тачком паљења од највише 60ºC: види	1999	3	
СИГНАЛНА СРЕДСТВА, ДИМНА	0196	1	
	0197	1	
	0313	1	
	0487	1	
	0507	1	
СИГНАЛНА СРЕДСТВА, ЗА НЕСРЕЋЕ, бродска	0194	1	
	0195	1	
	0505	1	
	0506	1	
СИГНАЛНА СРЕДСТВА, РУЧНА	0191	1	
	0373	1	
СИГУРНОСНИ УРЕЂАЈИ, електрично иницирани	3268	9	
СИГУРНОСНИ УРЕЂАЈИ, ПИРОТЕХНИЧКИ	0503	1	
СИЛАН	2203	2	
СИЛИЦИЈУМ У ПРАХУ, АМОРФНИ	1346	4.1	
СИЛИЦИЈУМТЕТРАФЛУОРИД	1859	2	
СИЛИЦИЈУМТЕТРАФЛУОРИД, АДСОРБОВАНИ	3521	2	
СИЛИЦИЈУМТЕТРА-ХЛОРИД	1818	8	
Силицијумхлороформ: види	1295	4.3	
СИРОВА НАФТА	1267	3	
СИРОВА НАФТА БОГАТА СУМПОРОМ, ЗАПАЉИВА, ОТРОВНА	3494	3	
СИРЋЕТНА КИСЕЛИНА, РАСТВОР, концентрација киселине у опсегу од 10% до највише 80%(масених)	2790	8	
Слама	1327	4.1	Не подлеже одредбама ADR
СМЕША А 0: види	1965	2	
СМЕША А 01: види	1965	2	
СМЕША А 02: види	1965	2	
СМЕША А 1: види	1965	2	
СМЕША А: види	1965	2	
СМЕША В 1: види	1965	2	
СМЕША В 2: види	1965	2	
СМЕША В: види	1965	2	
СМЕША С: види	1965	2	
СМЕША F 1: види	1078	2	
СМЕША F 2: види	1078	2	
СМЕША F 3: види	1078	2	
СМЕША Р 1: види	1060	2	
СМЕША Р 2: види	1060	2	
СМЕША АЗОТНЕ КИСЕЛИНЕ И СОНЕ КИСЕЛИНЕ	1798	8	Превоз забрањен

Назив и опис робе	UN	Класа	Напомена
СМЕША БУТАДИЕНА И УГЉОВОДОНИКА, СТАБИЛИЗОВАНА, која садржи више од 20% бутадиена	1010	2	
СМЕША ГАСОВИТИХ УГЉОВОДОНИКА, КОМПРИМОВАНА, Н.Д.Н.	1964	2	
СМЕША ГАСОВИТИХ УГЉОВОДОНИКА, ПРЕВЕДЕНА У ТЕЧНО СТАЊЕ, Н.Д.Н.	1965	2	
СМЕША ЕТИЛЕНА, АЦЕТИЛЕНА И ПРОПИЛЕНА, ДУБОКО РАСХЛАЂЕНА, ТЕЧНА, која садржи најмање 71,5% етилена, не више од 22,5% ацетилена и највише 6% пропилена	3138	2	
СМЕША ЗА ИЗРАДУ ПЛАСТИЧНИХ МАТЕРИЈА тестасте конзистенције,у листовима или као пресовано уже; ослобађа запаљиве паре	3314	9	
СМЕША ИЗОСОРБИТДИНИТРАТА са не мање од 60% лактозе,манозе,скроба или калцијум-хидроген-фосфата	2907	4.1	
СМЕША КАЛЦИЈУМХИПОХЛОРИТА, СУВА са више од 39% доступног хлора (8,8% доступног кисеоника)	1748	5.1	
СМЕША КАЛЦИЈУМХИПОХЛОРИТА, СУВА, НАГРИЗАЈУЋА са више од 10 % а највише 39 % активног хлора	3486	5.1	
СМЕША КАЛЦИЈУМХИПОХЛОРИТА, СУВА, НАГРИЗАЈУЋА са више од 39 % активног хлора (8,8 % активног кисеоника)	3485	5.1	
СМЕША КАЛЦИЈУМХИПОХЛОРИТА, ХИДРАТИСАНА са најмање 5,5% а највише 16% воде	2880	5.1	
СМЕША КАЛЦИЈУМХИПОХЛОРИТА, ХИДРАТИСАНА, НАГРИЗАЈУЋА са најмање 5,5% а највише 16% воде	3487	5.1	
СМЕША КИСЕЛИНА ЗА НИТРОВАЊЕ, КОРИШЋЕНА са више од 50% азотне киселине	1826	8	
СМЕША КИСЕЛИНА ЗА НИТРОВАЊЕ, КОРИШЋЕНА са највише од 50% азотне киселине	1826	8	
СМЕША КИСЕЛИНА ЗА НИТРОВАЊЕ, са више од 50%(масених) азотне киселине	1796	8	
СМЕША МЕРКАПТАНА, ТЕЧНА, ЗАПАЉИВА, Н.Д.Н.	3336	3	
СМЕША МЕРКАПТАНА, ТЕЧНА, ОТРОВНА, ЗАПАЉИВА, Н.Д.Н.	3071	6.1	
СМЕША метилацитилена и пропадиена са угљоводоником: види	1060	2	
СМЕША МОТОРНОГ ГОРИВА СА АНТИДЕТОНАТОРИМА	1649	6.1	
СМЕША ТИТАН-ХЛОРИДА, САМОЗАПАЉИВА	2441	4.2	
СМЕША ТРИНИТРОТОЛУОЛА И ХЕКСАНИТРОСТИЛБЕНА	0388	1	
СМЕШЕ 1,3-БУТАДИЕНА И УГЉОВОДОНИКА, СТАБИЛИЗОВАНА, која садржи више од 40% бутадиена	1010	2	
СМЕШЕ чврстих материја, које садрже запаљиву течност са тачком паљења највише до 60ºC: види	3175	4.1	
СМОЛА, РАСТВОР запаљив	1866	3	
СОЛИ АЛКАЛОИДА, ТЕЧНЕ, Н.Д.Н.	3140	6.1	
СОЛИ АЛКАЛОИДА, ЧВРСТЕ, Н.Д.Н.	1544	6.1	
СОЛИ ДИХЛОРИЗОЦИЈАНУРНЕ КИСЕЛИНЕ	2465	5.1	
СОЛИ СТИХНИНА	1692	6.1	
СПОРЕДНИ ПРОИЗВОДИ У ТОКУ ПРОЦЕСА ПОНОВНОГ ТОПЉЕЊА АЛУМИНИЈУМА	3170	4.3	
СПОРЕДНИ ПРОИЗВОДИ ПРОЦЕСА ТОПЉЕЊА АЛУМИНИЈУМА	3170	4.3	
СРЕБРОАРСЕНИТ	1683	6.1	
СРЕБРОНИТРАТ	1493	5.1	
СРЕБРОПИКРАТ, ВЛАЖАН, са најмање 30%(масених) воде	1347	4.1	
СРЕБРОЦИЈАНИД	1684	6.1	
СРЕДСТВА ЗА ЗАШТИТУ ДРВЕТА, ТЕЧНА	1306	3	

Назив и опис робе	UN	Класа	Напомена
СРЕДСТВА ЗА СОНДИРАЊЕ, ЕКСПЛОЗИВНА	0204	1	
	0296	1	
	0374	1	
	0375	1	
СРЕДСТВА ЗА СПАСАВАЊЕ, КОЈА СЕ САМА НАДУВАВАЈУ	2990	9	
СРЕДСТВА ЗА СПАСАВАЊЕ, КОЈА СЕ САМА НЕ НАДУВАВАЈУ, која садрже опасне делове као опрему	3072	9	
СРЕДСТВА, ПИРОТЕХНИЧКА, за техничке сврхе	0428	1	
	0429	1	
	0430	1	
	0431	1	
	0432	1	
Средство за полирање: види	1263	3	
	3066	8	
	3469	3	
	3470	8	
СТИБИН	2676	2	
СТИРЕН, МОНОМЕР, СТАБИЛИЗОВАН	2055	3	
СТИФНИНСКА КИСЕЛИНА, ВЛАЖНА, са најмање 20%(масених) воде или смеше воде и алкохола	0394	1	
СТИФНИНСКА КИСЕЛИНА, сува или влажна, са мање од 20%(масених)воде или смеше воде и алкохола	0219	1	
СТРИХНИН	1692	6.1	
СТРОНЦИЈУМАРСЕНИТ	1691	6.1	
СТРОНЦИЈУМНИТРАТ	1507	5.1	
СТРОНЦИЈУМПЕРОКСИД	1509	5.1	
СТРОНЦИЈУМПЕРХЛОРАТ	1508	5.1	
СТРОНЦИЈУМФОСФИД	2013	4.3	
СТРОНЦИЈУМХЛОРАТ	1506	5.1	
Суви лед	1845	9	Не подлеже одредбама ADR осим за 5.5.3
СУЗАВАЦ - МЕЦИ	1700	6.1	
СУЛФАМИНСКА КИСЕЛИНА	2967	8	
Сулфаминска киселина: види	2967	8	
СУЛФУРИЛФЛУОРИД	2191	2	
СУЛФУРИЛХЛОРИД	1834	8	
СУМОПОРДИОКСИД	1079	2	
СУМОПОР-ХЕКСАФЛОУРИД	1080	2	
СУМПОР	1350	4.1	
СУМПОР, РАСТОПЉЕН	2448	4.1	
СУМПОРАСТА КИСЕЛИНА	1833	8	
Сумпорна киселина анхидрид, стабилизован: види	1829	8	
СУМПОРНА КИСЕЛИНА са више од 51% киселине	1830	8	
СУМПОРНА КИСЕЛИНА са највише 51% киселине	2796	8	
СУМПОРНА КИСЕЛИНА, КОРИШЋЕНА	1832	8	
СУМПОРНА КИСЕЛИНА, ПУШЉИВА	1831	8	
Сумпорни цвет: види	1350	4.1	
СУМПОРТЕТРАФЛУОРИД	2418	2	
СУМПОРТРИОКСИД, СТАБИЛИЗОВАН	1829	8	
СУМПОРХЛОРИДИ	1828	8	
СУНЂЕРАСТИ ТИТАНИЈУМ У ГРАНУЛАМА	2878	4.1	
СУНЂЕРАСТИ ТИТАНИЈУМ У ПРАХУ	2878	4.1	
СУНЂЕРАСТО ГВОЖЂЕ добијено гасификацијом угља	1376	4.2	
ТАЛИЈУМНИТРАТ	2727	6.1	
ТАЛИЈУМХЛОРАТ	2573	5.1	
Текстилни отпад, мокар	1857	4.2	
ТЕЛУРХЕКСАФЛУОРИД	2195	2	
Темељна боја за лак, течна: види	3066	8	
ТЕРПЕНТИН	1299	3	
ТЕРПЕНТИН, Н.Д.Н.	2319	3	
ТЕРПЕНТИНСКО УЉЕ, ЗАМЕНА	1300	3	
ТЕРПЕНТИНСКО УЉЕ, ЗАМЕНА	1300	3	
ТЕРПИНОЛЕН	2541	3	
ТЕТРАБРОМЕТАН	2504	6.1	
Тетраетил олово: види	1649	6.1	
ТЕТРАЕТИЛДИТИО-ПИРОФОСФАТ	1704	6.1	
ТЕТРАЕТИЛЕНПЕНТАМИН	2320	8	
ТЕТРАЕТИЛСИЛИКАТ	1292	3	
1Н-ТЕТРАЗОЛ	0504	1	
ТЕТРАЗОЛ-1-СИРЋЕТНА КИСЕЛИНА	0407	1	
Тетраметил олово: види	1649	6.1	

Назив и опис робе	UN	Класа	Напомена
ТЕТРАМЕТИЛАМОНИЈУМ-ХИДРОКСИД, ВОДЕНИ РАСТВОР	3560 1835	6.1 8	
ТЕТРАМЕТИЛАМОНИЈУМ-ХИДРОКСИД, ЧВРСТ	3423	6.1	
Тетраметиленсулфид: види	2412	3	
ТЕТРАМЕТИЛСИЛАН	2749	3	
Тетраметокси силан: види	2606	6.1	
ТЕТРАНИТРОАНИЛИН	0207	1	
ТЕТРАНИТРОМЕТАН	1510	5.1	
ТЕТРАПРОПИЛЕН	2850	3	
ТЕТРАПРОПИЛ-ОРТОТИТАНАТ	2413	3	
1,1,1,2-ТЕТРАФЛУОРЕТАН	3159	2	
ТЕТРАФЛУОРЕТИЛЕН, СТАБИЛИЗОВАН	1081	2	
ТЕТРАФЛУОРМЕТАН	1982	2	
1,2,3,6-ТЕТРАХИДРО-БЕНЗАЛДЕХИД	2498	3	
1,2,3,6-ТЕТРАХИДРО-ПИРИДИН	2410	3	
ТЕТРАХИДРОТИОФЕН	2412	3	
ТЕТРАХИДРОФУРАН	2056	3	
ТЕТРАХИДРО-ФУРФУРИЛАМИН	2943	3	
ТЕТРАХЛОРЕТИЛЕН	1897	6.1	
1,1,2,2-ТЕТРАХЛОРОЕТАН	1702	6.1	
TETRIL	0208	1	
ТЕЧАН ГАС, ОТРОВАН, ЗАПАЉИВ, НАГРИЗАЈУЋИ, Н.Д.Н.	3309	2	
ТЕЧАН ГАС, ОТРОВАН, НАГРИЗАЈУЋИ, Н.Д.Н.	3308	2	
ТЕЧАН ГАС, ОТРОВАН, ОКСИДАЦИОНИ, Н.Д.Н.	3307	2	
ТЕЧАН ГАС, ОТРОВАН, ОКСИДАЦИОНИ, НАГРИЗАЈУЋИ, Н.Д.Н.	3310	2	
Течна материја која подлеже прописима који важе за ваздушни саобраћај, н.д.н.	3334	9	
ТЕЧНА МАТЕРИЈА КОЈА РЕАГУЈЕ СА ВОДОМ, Н.Д.Н.	3148	4.3	
течна основна боја за лакирање: види	1263 3066 3469 3470	3 8 3 8	
ТЕЧНИ ГАС СА ОКСИДИРАЈУЋИМ ДЕЈСТВОМ, Н.Д.Н.	3157	2	
ТЕЧНИ ГАС, ЗАПАЉИВ, Н.Д.Н.	3161	2	
ТЕЧНИ ГАС, Н.Д.Н.	3163	2	
ТЕЧНИ ГАС, ОТРОВАН, ЗАПАЉИВ, Н.Д.Н.	3160	2	
ТЕЧНИ ГАС, ОТРОВАН, Н.Д.Н.	3162	2	
течни пуниоци: види	1263 3066 3469 3470	3 8 3 8	
ТЕЧНОСТ РЕАКТИВНА СА ВОДОМ, НАГРИЗАЈУЋА, Н.Д.Н.	3129	4.3	
ТЕЧНОСТ РЕАКТИВНА СА ВОДОМ, ОТРОВНА, Н.Д.Н.	3130	4.3	
4-ТИАПЕНТАНАЛ	2785	6.1	
ТИНКТУРЕ, МЕДИЦИНСКЕ	1293	3	
ТИОГЛИКОЛ	2966	6.1	
ТИОГЛИКОЛНА КИСЕЛИНА	1940	8	
ТИОМЛЕЧНА КИСЕЛИНА	2936	6.1	
ТИОНИЛХЛОРИД	1836	8	
ТИОСИРЋЕТНА КИСЕЛИНА	2436	3	
ТИОУРЕАДИОКСИД	3341	4.2	
ТИОФЕН	2414	3	
Тиофенол: види	2337	6.1	
ТИОФОЗГЕН	2474	6.1	
ТИОФОСФОРИЛХЛОРИД	1837	8	
ТИТАН У ПРАХУ, СУВ	2546	4.2	
ТИТАНДИСУЛФИД	3174	4.2	
ТИТАНИЈУМ У ПРАХУ, ВЛАЖАН, са најмање 20%(масених) воде	1352	4.1	
ТИТАНИЈУМТЕТРА-ХЛОРИД	1838	8	
ТИТАНТРИХЛОРИД, САМОЗАПАЉИВА	2441	4.2	
ТИТАНТРИХЛОРИД, СМЕША	2869	8	
ТИТАНХИДРИД	1871	4.1	
ТКАНИНЕ ИМПРЕГНИРАНЕ СЛАБО НИТРОВАНОМ НИТРОЦЕЛУЛОЗОМ, Н.Д.Н.,	1353	4.1	
ТКАНИНЕ, ЖИВОТИЊСКОГ или БИЉНОГ ПОРЕКЛА или СИНТЕТИЧКА, Н.Д.Н. науљена	1373	4.2	

Назив и опис робе	UN	Класа	Напомена
TNT, ВЛАЖАН, са најмање 10%(масених) воде	3366	4.1	
TNT, ВЛАЖАН, са најмање 30%(масених) воде	1356	4.1	
TNT сув или влажан, са мање од 30%(масених) воде	0209	1	
TNT и ТРИНИТРОБЕНЗОЛ СМЕША	0388	1	
TNT са ТРИНИТРОБЕНЗОЛОМ и ХЕКСАНИТРОСТИЛБЕНОМ У СМЕШИ	0389	1	
TNT и ХЕКСАНИТРО-СТИЛБЕНОМ СМЕША	0388	1	
ТОКСИНИ ЕКСТРАХОВАНИ ИЗ ЖИВИХ ОРГАНИЗАМА, ЧВРСТИ, Н.Д.Н.	3462	6.1	
ТОЛУЕН	1294	3	
ТОЛУЕНДИИЗОЦИЈАНАТ	2078	6.1	
(ХЛОРОНИТРО)ТОЛУЕНИ, ЧВРСТИ	3457	6.1	
2,4-ТОЛУИДЕНДИАМИН, РАСТВОР	3418	6.1	
ТОЛУИДИНИ, ТЕЧНИ	1708	6.1	
ТОЛУИДИНИ, ЧВРСТИ	3451	6.1	
2,4-ТОЛУИЛЕНДИАМИН, ЧВРСТ	1709	6.1	
ТОРПЕДА, са експлозивним пуњењем	0329 0330 0451	1 1 1	
ТОРПЕДА, СА ТЕЧНИМ ПОГОНСКИМ ГОРИВОМ са или без експлозивног пуњења	0449	1	
ТОРПЕДА, СА ТЕЧНИМ ПОГОНСКИМ ГОРИВОМ, са инертном бојевом главом	0450	1	
ТРАСЕРИ ЗА МУНИЦИЈУ	0212	1	
Тремолит: види	2212	9	
ТРИАЗИНСКИ ПЕСТИЦИД, ОТРОВАН, ЧВРСТ,	2763	6.1	
ТРИАЗИНСКИ ПЕСТИЦИД, ЗАПАЉИВ, ОТРОВАН, ТЕЧАН, тачка паљења испод 23ºC	2764	3	
ТРИАЛАЛБОРАТ	2609	6.1	
ТРИАЛИЛАМИН	2610	3	
ТРИБУТИЛАМИН	2542	6.1	
ТРИБУТИЛФОСФАН	3254	4.2	
ТРИЕТИЛАМИН	1296	3	
ТРИЕТИЛБОРАТ	1176	3	
ТРИЕТИЛЕНТЕТРАМИН	2259	8	
ТРИЕТИЛФОСФИТ	2323	3	
ТРИИЗОБУТИЛЕН	2324	3	
ТРИИЗОПРОПИЛБОРАТ	2616	3	
ТРИКРЕЗИЛФОСФАТ са више од 3% орто-изомера	2574	6.1	
ТРИМЕТИЛАМИН, БЕЗВОДНИ	1083	2	
ТРИМЕТИЛАМИН, ВОДЕНИ РАСТВОР са највише 50%(масених) триметиламина	1297	3	
ТРИМЕТИЛАЦЕТИЛ-ХЛОРИД	2438	6.1	
1,3,5-ТРИМЕТИЛБЕНЗЕН	2325	3	
ТРИМЕТИЛБОРАТ	2416	3	
ТРИМЕТИЛФОСФИТ	2329	3	
ТРИМЕТИЛХЕКСА-МЕТИЛЕНДИАМИНИ	2327	8	
ТРИМЕТИЛХЕКСАМЕТИЛЕН-ДИИЗОЦИЈАНАТ (и СМЕШЕ изомера)	2328	6.1	
ТРИМЕТИЛХЛОРСИЛАН	1298	3	
ТРИМЕТИЛЦИКЛО-ХЕКСИЛАМИН	2326	8	
ТРИНИТРО-m-КРЕЗОЛ	0216	1	
ТРИНИТРОАНИЗОЛ	0213	1	
ТРИНИТРОАНИЛИН	0153	1	
ТРИНИТРОБЕНЗЕН сув или влажан са мање од 30%(масених) воде	0214	1	
ТРИНИТРОБЕНЗЕН, ВЛАЖАН, са најмање 10%(масених) воде	3367	4.1	
ТРИНИТРОБЕНЗЕН, ВЛАЖАН, са најмање 30%(масених) воде	1354	4.1	
ТРИНИТРОБЕНЗЕН-СУЛФОНСКА КИСЕЛИНА	0386	1	
ТРИНИТРОБЕНЗОЕВА КИСЕЛИНА сува или влажна, са мање од 30%(масених) воде	0215	1	
ТРИНИТРОБЕНЗОЕВА КИСЕЛИНА, ВЛАЖНА, са најмање 10%(масених) воде	3368	4.1	
ТРИНИТРОБЕНЗОЕВА КИСЕЛИНА, ВЛАЖНА, са најмање 30%(масених) воде	1355	4.1	
ТРИНИТРОНАФТАЛЕН	0217	1	
ТРИНИТРОРЕЗОРЦИНОЛ, сув или влажан, са мање од 20%(масених)воде или смеше воде и алкохола	0219	1	

Назив и опис робе	UN	Класа	Напомена
ТРИНИТРОРЕЗОРЦИНОЛ, ВЛАЖАН, са најмање 20%(масених) воде или смеше воде и алкохола	0394	1	
ТРИНИТРОТОЛУЕН сув или влажан, са мање од 30%(масених) воде	0209	1	
ТРИНИТРОТОЛУЕН, ВЛАЖАН, са најмање 10%(масених) воде	3366	4.1	
ТРИНИТРОТОЛУОЛ И ТРИНИТРОБЕНЗОЛ СМЕША	0388	1	
ТРИНИТРОТОЛУОЛ СА ТРИНИТРОБЕНЗОЛОМ и ХЕКСАНИТРО-СТИЛБЕНОМ У СМЕШИ	0389	1	
ТРИНИТРОТОЛУОЛ, ВЛАЖАН, са најмање 30%(масених) воде	1356	4.1	
ТРИНИТРОФЕНЕТОЛ	0218	1	
ТРИНИТРОФЕНИЛМЕТИЛ-НИТРАМИН	0208	1	
ТРИНИТРОФЕНОЛ сув или влажан, са мање од 30%(масених) воде	0154	1	
ТРИНИТРОФЕНОЛ, ВЛАЖАН, са најмање 30%(масених) воде	1344	4.1	
ТРИНИТРОФЕНОЛ, ВЛАЖНА, са најмање 10%(масених) воде	3364	4.1	
ТРИНИТРОФЛУОРЕНОН	0387	1	
ТРИНИТРОХЛОРОБЕНЗЕН	0155	1	
ТРИПРОПИЛАМИН	2260	3	
ТРИПРОПИЛЕН	2057	3	
ТРИС-(1-АЗИРИДИНИЛ)-ФОСФИНОКСИД, РАСТВОР	2501	6.1	
ТРИТОНАЛ	0390	1	
ТРИФЛУОРАЦЕТИЛ-ХЛОРИД	3057	2	
1,1,1-ТРИФЛУОРЕТАН	2035	2	
ТРИФЛУОРМЕТАН	1984	2	
ТРИФЛУОРМЕТАН, ДУБОКО РАСХЛАЂЕН, ТЕЧАН,	3136	2	
ТРИФЛУОРОМЕТИЛТЕТРАЗОЛ СО НАТРИЈУМА У АЦЕТОНУ, са најмање 68% по маси ацетона	3555	3	
3-ТРИФЛУОРМЕТИЛ-АНИЛИН	2948	6.1	
2-ТРИФЛУОРМЕТИЛ-АНИЛИН	2942	6.1	
ТРИФЛУОРСИРЋЕТНА КИСЕЛИНА	2699	8	
ТРИФЛУОРХЛОР-ЕТИЛЕН, СТАБИЛИЗОВАН (ГАС ЗА ХЛАЂЕЊЕ R 1113)	1082	2	
ТРИХЛОРАЦЕТИЛХЛОРИД	2442	8	
ТРИХЛОРБЕНЗЕНИ, ТЕЧНИ	2321	6.1	
ТРИХЛОРБУТЕН	2322	6.1	
1,1,1-ТРИХЛОРЕТАН	2831	6.1	
ТРИХЛОРЕТИЛЕН	1710	6.1	
ТРИХЛОРИЗОЦИЈАНУРНА КИСЕЛИНА, СУВА	2468	5.1	
Трихлорметилбензен: види	2226	8	
ТРИХЛОРСИЛАН	1295	4.3	
ТРИХЛОРСИРЋЕТНА КИСЕЛИНА	1839	8	
ТРИХЛОРСИРЋЕТНА КИСЕЛИНА, РАСТВОР	2564	8	
ЋЕЛИЈЕ КОЈЕ САДРЖЕ МЕТАЛНИ НАТРИЈУМ или ЛЕГУРУ НАТРИЈУМА	3292	4.3	
УГАЉ ИЛИ ЧАЂ животињског или биљног порекла	1361	4.2	
УГАЉ ИЛИ ЧАЂ животињског или биљног порекла	1361	4.2	
УГАЉ, АКТИВНИ	1362	4.2	
УГЉЕНДИОКСИД	1013	2	
УГЉЕНДИОКСИД, ДУБОКО РАСХЛАЂЕН, ТЕЧАН	2187	2	
Угљендиоксид, чврст	1845	9	Не подлеже одредбама ADR, осим за 5.5.3
УГЉЕНДИСУЛФИД	1131	3	
Угљендисулфид: види	1131	3	
УГЉЕНМОНОКСИД, КОМПРИМОВАН	1016	2	
УГЉЕНТЕТРАБРОМИД	2516	6.1	
УГЉЕНТЕТРАХЛОРИД	1846	6.1	
УГЉОВОДОНИЦИ, ТЕЧНИ, Н.Д.Н.	3295	3	
УЗОРАК НЕКОМПРИМОВАНОГ ГАСА, ЗАПАЉИВ, Н.Д.Н., није дубоко расхлађен течан	3167	2	
УЗОРАК НЕКОМПРИМОВАНОГ ГАСА, ОТРОВАН, ЗАПАЉИВ, Н.Д.Н., није дубоко расхлађен, течан	3168	2	

Назив и опис робе	UN	Класа	Напомена
УЗОРАК НЕКОМПРИМОВАНОГ ГАСА,ОТРОВАН, Н.Д.Н., није дубоко расхлађен, течан	3169	2	
УЗОРЦИ ЕКСПЛОЗИВНИХ МАТЕРИЈА, различити од иницијалног експлозива	0190	1	
УЉАНА ПОГАЧА са највише 1.5% уља и максимум 11% влаге	2217	4.2	
УЉЕ ЗА ЛОЖЕЊЕ, ЛАКО	1202	3	
УЉЕ ШКРИЉАЦА	1288	3	
УНДЕКАН	2330	3	
УПАЉАЧИ или ПУЊЕЊЕ ЗА УПАЉАЧ са запаљивим гасом	1057	2	
УПАЉАЧИ са запаљивим гасом	1057	2	
УПАЉАЧИ, БЕЗ ДЕТОНАТОРА	0316 0317 0368	1 1 1	
УПАЉАЧИ, ЗА СПОРОГОРЕЋИ ШТАПИН	0131	1	
УПАЉАЧИ, СА ДЕТОНАТОРОМ	0106 0107 0257 0367	1 1 1 1	
УПАЉАЧИ, СА ДЕТОНАТОРОМ, са заштитним механизмима	0408 0409 0410	1 1 1	
УПАЉАЧИ, ЧВРСТИ, са запаљивом течношћу	2623	4.1	
УРАНИЈУМ ХЕКСАФЛУОРИД, РАДИОКАТИВНА МАТЕРИЈА, ИЗУЗЕТ КОМАД, мање од 0,1 kg по комаду, нефисиони или фисиони, изузет	3507	6.1	
УРЕА ВОДОНИКПЕРОКСИД (UHP)	1511	5.1	
УРЕА-НИТРАТ сув или влажан са мање од 20%(масених) воде	0220	1	
УРЕА-НИТРАТ, ВЛАЖАН, са најмање 10%(масених) воде	3370	4.1	
УРЕАНИТРАТ, ВЛАЖАН, са најмање 20%(масених) воде	1357	4.1	
УРЕЂАЈ ЗА ИСКЉУЧИВАЊЕ, ЕКСПЛОЗИВНИ	0173	1	
УРЕЂАЈИ ЗА РАСПРШИВАЊЕ СРЕДСТВА ЗА ГАШЕЊЕ ПОЖАРА	0514 3559	1 9	
УРЕЂАЈИ, ЗА РАСТРЕСАЊЕ, ЕКСПЛОЗИВНИ, без детонаторске каписле, за нафтне бушотине	0099	1	
УРЕЂАЈИ, КОЈИ СЕ АКТИВИРАЈУ ВОДОМ, са детонатором, избацним или погонским пуњењем	0248 0249	1 1	
УРЕЂАЈИ, МАЛИ, СА УГЉОВОДОНИЧНИМ ГАСОМ са испусним вентилом	3150	2	
ФЕНАЦИЛБРОМИД	2645	6.4	
omega-Фенацилбромид: види	2645	6.4	
Фенацитеилхлорид: види	1697	6.1	
ФЕНЕТИДИНИ	2311	6.1	
ФЕНИЛАЦЕТИЛ-ХЛОРИД	2577	8	
ФЕНИЛАЦЕТОНИТРИЛ, ТЕЧАН	2470	6.1	
ФЕНИЛЕНДИЈАМИНИ (o-, m-, p-)	1673	6.1	
ФЕНИЛЖИВА(II)АЦЕТАТ	1674	6.1	
ФЕНИЛЖИВА(II)НИТРАТ	1895	6.1	
ФЕНИЛЖИВА(II)ХИДРОКСИД	1894	6.1	
ФЕНИЛЖИВИНО ЈЕДИЊЕЊЕ, Н.Д.Н.	2026	6.1	
ФЕНИЛ-ИЗОЦИЈАНАТ	2487	6.1	
ФЕНИЛКАРБАМИЛ-АМИНХЛОРИД	1672	6.1	
ФЕНИЛМЕРКАПТАН	2337	6.1	
Фенилметилетар: види	2222	3	
ФЕНИЛТРИХЛОРСИЛАН	1804	8	
ФЕНИЛФОСФОРДИХЛОРИД	2798	8	
ФЕНИЛФОСФОРТИО-ДИХЛОРИД	2799	8	
ФЕНИЛХИДРАЗИН	2572	6.1	
Фенилхлорид: види	1134	3	
ФЕНИЛХЛОРФОРМИЈАТ	2746	6.1	
ФЕНОЛ, РАСТВОР	2821	6.1	
ФЕНОЛ, РАСТОПЉЕН	2312	6.1	
ФЕНОЛ, ЧВРСТ	1671	6.1	
ФЕНОЛАТИ, ТЕЧНИ	2904	8	
ФЕНОЛАТИ, ЧВРСТИ	2905	8	
ФЕНОЛСУЛФОНСКА КИСЕЛИНА, ТЕЧНА	1803	8	
ФЕРОСИЛИЦИЈУМ са више од 30% а мање од 90% силицијума	1408	4.3	
ФЕРОЦЕРИЈУМ	1323	4.1	
Филмови на бази нитроцелулозе, из којих је желатин отклоњен, отпад филмова	2002	4.2	

Назив и опис робе	UN	Класа	Напомена
Фирнајз: види	1263	3	
	3066	8	
	3469	3	
	3470	8	
ФЛУОР, КОМПРИМОВАН	1045	2	
ФЛУОРАНИЛИНИ	2941	6.1	
ФЛУОРБЕНЗЕН	2387	3	
ФЛУОРБОРНА КИСЕЛИНА	1775	8	
ФЛУОРОВОДОНИК, БЕЗВОДНИ	1052	8	
ФЛУОРОВОДОНИЦИ, ЧВРСТИ, Н.Д.Н.	1740	8	
ФЛУОРОВОДОНИЧНА И СУМПОРНА КИСЕЛИНА, СМЕША	1786	8	
ФЛУОРОВОДОНИЧНА КИСЕЛИНА	1790	8	
ФЛУОРОСИРЋЕТНА КИСЕЛИНА	2642	6.1	
ФЛУОРСИЛИКАТИ, Н.Д.Н.	2856	6.1	
ФЛУОРСИЛИЦИЈУМОВА КИСЕЛИНА	1778	8	
ФЛУОРСУЛФОНСКА КИСЕЛИНА	1777	8	
ФЛУОРТОЛУЕНИ	2388	3	
ФЛУОРФОСФОРНА КИСЕЛИНА, БЕЗВОДНА	1776	8	
ФОЗГЕН	1076	2	
ФОРМАЛДЕХИД, РАСТВОР са најмање 25% формалдехида	2209	8	
ФОРМАЛДЕХИД, РАСТВОР, ЗАПАЉИВ	1198	3	
Форфурал: види	1199	6.1	
9-ФОСФА-БИЦИКЛОНОНАНИ	2940	4.2	
ФОСФИДИ КАЛАЈА	1433	4.3	
ФОСФИН	2199	2	
ФОСФИН, АДСОРБОВАНИ	3525	2	
ФОСФОР, АМОРФНИ	1338	4.1	
ФОСФОР, БЕЛИ, ПОД ВОДОМ или У РАСТВОРУ	1381	4.2	
ФОСФОР, БЕЛИ, РАСТОПЉЕН	2447	4.2	
ФОСФОР, ЖУТИ, ПОД ВОДОМ или У РАСТВОРУ	1381	4.2	
Фосфор, жути, растопљен: види	2447	4.2	
Фосфор, црвени: види	1338	4.1	
ФОСФОРНА КИСЕЛИНА	2834	8	
ФОСФОРНА КИСЕЛИНА, РАСТВОР	1805	8	
ФОСФОРНА КИСЕЛИНА, ЧВРСТА	3453	8	
ФОСФОРОВОДОНИК	2199	2	
ФОСФОРОВОДОНИК (ФОСФИН), АДСОРБОВАНИ	3525	2	
ФОСФОРОКСИБРОМИД	1939	8	
ФОСФОРОКСИБРОМИД, РАСТОПЉЕН	2576	8	
ФОСФОРОКСИХЛОРИД	1810	8	
ФОСФОРПЕНТАБРОМИД	2691	8	
ФОСФОРПЕНТАСУЛФИД (хемијска формула P2S5) без жутог и белог фосфора	1340	4.3	
ФОСФОРПЕНТАФЛУОРИД	2198	2	
ФОСФОРПЕНТАФЛУОРИД, АДСОРБОВАНИ	3524	2	
ФОСФОРПЕНТАХЛОРИД	1806	8	
ФОСФОРПЕНТОКСИД	1807	8	
ФОСФОРСЕСКВИСУЛФИД (хемијска формула P4S3) без жутог и белог фосфора	1341	4.1	
ФОСФОРТРИБРОМИД	1808	8	
ФОСФОРТРИОКСИД	2578	8	
ФОСФОРТРИСУЛФИД (хемијска формула P4S6) без жутог и белог фосфора	1343	4.1	
ФОСФОРТРИХЛОРИД	1809	6.1	
ФОСФОРХЕПТАСУЛФИД (хемијска формула P4S7) без жутог и белог фосфора	1339	4.1	
ФУЛМИНАТ ЖИВЕ, ВЛАЖАН, са најмање 20%(масених) воде или смеше воде и алкохола	0135	1	
ФУМАРИЛХЛОРИД	1780	3	
ФУМИГАЦИЈСКА ТЕРЕТНА ТРАНСПОРТНА ЈЕДИНИЦА	3359	9	
ФУРАЛДЕХИДИ	1199	6.1	
ФУРАН	2389	3	
ФУРФУРИЛ АЛКОХОЛ	2874	6.1	
ФУРФУРИЛАМИН	2526	3	
ХАЛОГЕНОВАНИ МОНОМЕТИЛ ДИФЕНИЛМЕТАНИ, ТЕЧНИ	3151	9	
ХАЛОГЕНОВАНИ МОНОМЕТИЛ ДИФЕНИЛМЕТАНИ, ЧВРСТИ	3152	9	

Назив и опис робе	UN	Класа	Напомена
ХАРТИЈА, ОБРАЂЕНА НЕЗАСИЋЕНИМ УЉИМА делимично сува	1379	4.2	
ХАФНИЈУМ У ПРАХУ, ВЛАЖАН, са најмање 25% воде	1326	4.1	
ХАФНИЈУМ У ПРАХУ, СУВ	2545	4.2	
ХЕКСАДЕЦИЛ-ТРИХЛОРСИЛАН	1781	8	
ХЕКСАДИЕНИ	2458	3	
ХЕКСАЕТИЛТЕТРА-ФОСФАТ	1611	6.1	
ХЕКСАЕТИЛТЕТРАФОСФАТ И КОМПРИМОВАН ГАС, СМЕША	1612	2	
ХЕКСАЛДЕХИД	1207	3	
ХЕКСАМЕТИЛЕН-ДИАМИН, РАСТВОР	1783	8	
ХЕКСАМЕТИЛЕН-ДИАМИН, ЧВРСТ	2280	8	
ХЕКСАМЕТИЛЕН-ДИИЗОЦИЈАНАТ	2281	6.1	
ХЕКСАМЕТИЛЕНИМИН	2493	3	
ХЕКСАМЕТИЛ-ЕНТЕТРАМИН	1328	4.1	
ХЕКСАНИ	1208	3	
ХЕКСАНИТРО-ДИФЕНИЛАМИН	0079	1	
ХЕКСАНИТРОСТИЛБЕН	0392	1	
ХЕКСАНОЛИ	2282	3	
ХЕКСАФЛУОРАЦЕТОН	2420	2	
ХЕКСАФЛУОРАЦЕТОН ХИДРАТ, ЧВРСТ	3436	6.1	
ХЕКСАФЛУОРАЦЕТОНХИДРАТ, ТЕЧАН	2552	6.1	
ХЕКСАФЛУОРЕТАН	2193	2	
ХЕКСАФЛУОРО-ПРОПИЛЕН	1858	2	
ХЕКСАФЛУОРФОСФОРНА КИСЕЛИНА	1782	8	
ХЕКСАХЛОРАЦЕТОН	2661	6.1	
ХЕКСАХЛОРБЕНЗЕН	2729	6.1	
ХЕКСАХЛОРБУТАДИЕН	2279	6.1	
ХЕКСАХЛОРОФЕН	2875	6.1	
ХЕКСАХЛОРОЦИКЛО-ПЕНТАДИЕН	2646	6.1	
ХЕКСАХЛОРПЛАТИНСКА КИСЕЛИНА, ЧВРСТА	2507	8	
1-ХЕКСЕН(ХЕКС-1-ЕН)	2370	3	
ХЕКСИЛ	0079	1	
ХЕКСИЛТРИХЛОРСИЛАН	1784	8	
ХЕКСОГЕН У СМЕШИ СА НМХ, ВЛАЖАН, са најмање 15% (масених) воде	0391	1	
ХЕКСОГЕН У СМЕШИ СА НМХ, ФЛЕГМАТИЗОВАН са најмање 10% (масених) флегматизатора	0391	1	
ХЕКСОГЕН У СМЕШИ СА ОКТОГЕНОМ, ВЛАЖАН, са најмање 15% (масених) воде	0391	1	
ХЕКСОГЕН У СМЕШИ СА ОКТОГЕНОМ, ФЛЕГМАТИЗОВАН са најмање 10% (масених) флегматизатора	0391	1	
ХЕКСОГЕН У СМЕШИ СА ЦИКЛОТЕТРАМЕТИЛЕН-ТЕТРАНИТРАМИН, ВЛАЖАН, са најмање 15% (масених) воде	0391	1	
ХЕКСОГЕН У СМЕШИ СА ЦИКЛОТЕТРАМЕТИЛЕН-ТЕТРАНИТРАМИН, ФЛЕГМАТИЗОВАН са најмање 10% (масених) флегматизатора	0391	1	
ХЕКСОГЕН, ВЛАЖАН, са најмање 15%(масених) воде	0072	1	
ХЕКСОГЕН, УМАЊЕНЕ ОСЕТЉИВОСТИ	0483	1	
ХЕКСОЛИТ, сув или влажан, са мање од 15%(масених) воде	0118	1	
ХЕКСОТОЛ, сув или влажан, са мање од 15%(масених) воде	0118	1	
ХЕКСОТОНАЛ	0393	1	
ХЕЛИЈУМ, ДУБОКО РАСХЛАЂЕН, ТЕЧАН	1963	2	
ХЕЛИЈУМ, КОМПРИМОВАН	1046	2	
ХЕМИЈСКИ ПРИБОР	3316	9	
ХЕМИЈСКИ УЗОРАК, ОТРОВАН	3315	6.1	
ХЕМИКАЛИЈА ПОД ПРИТИСКОМ, ЗАПАЉИВА Н.Д.Н.	3501	2	
ХЕМИКАЛИЈА ПОД ПРИТИСКОМ, ЗАПАЉИВА, НАГРИЗАЈУЋА, Н.Д.Н.	3505	2	
ХЕМИКАЛИЈА ПОД ПРИТИСКОМ, ЗАПАЉИВА, ОТРОВНА, Н.Д.Н.	3504	2	
ХЕМИКАЛИЈА ПОД ПРИТИСКОМ, Н.Д.Н.	3500	2	

Назив и опис робе	UN	Класа	Напомена
ХЕМИКАЛИЈА ПОД ПРИТИСКОМ, НАГРИЗАЈУЋА, Н.Д.Н.	3503	2	
ХЕМИКАЛИЈА ПОД ПРИТИСКОМ, ОТРОВНА, Н.Д.Н.	3502	2	
n-ХЕПТАЛДЕХИД	3056	3	
ХЕПТАНИ	1206	3	
ХЕПТАФЛУОРПРОПАН	3296	2	
n-ХЕПТЕН	2278	3	
ХИДРАЗИН, БЕЗВОДНИ	2029	8	
ХИДРАЗИН, ВОДЕНИ РАСТВОР са више од 37%(масених) хидразина	2030	8	
ХИДРАЗИН, ВОДЕНИ РАСТВОР са највише 37%(масених) хидразина	3293	6.1	
ХИДРИД СИЛИЦИЈУМА	2203	2	
ХИДРИДИ МЕТАЛА, РЕАКТИВНИ У ДОДИРУ СА ВОДОМ, Н.Д.Н.	1409	4.3	
1-ХИДРОКСИ-БЕНЗОТРИАЗОЛ, АНХИДРИД, сув или влажан са мање од 20% (масених) воде	0508	1	
1-ХИДРОКСИБЕНЗО-ТРИАЗОЛ-МОНОХИДРАТ	3474	1	
3-Хидроксибутиралдехид: види	2839	6.1	
ХИДРОКСИЛАМИН-СУЛФАТ	2865	8	
ХИНОЛИН	2656	6.1	
ХИПОХЛОРИТ, РАСТВОР	1791	8	
ХИПОХЛОРИТИ, НЕОРГАНСКИ, Н.Д.Н.	3212	5.1	
ХЛОР	1017	2	
ХЛОР, АДСОРБОВАНИ	3520	2	
1-ХЛОР-1,1-ДИФЛУОРЕТАН	2517	2	
1-ХЛОР-1,2,2,2-ТЕТРАФЛУОРЕТАН	1021	2	
1-ХЛОР-2,2,2-ТРИФЛУОРЕТАН	1983	2	
3-ХЛОР-4-МЕТИЛФЕНИЛ-ИЗОЦИЈАНАТ, ТЕЧАН	2236	6.1	
3-ХЛОР-4-МЕТИЛФЕНИЛИЗОЦИЈАНАТ, ЧВРСТ	3428	6.1	
ХЛОРАЛ, БЕЗВОДНИ, СТАБИЛИЗОВАН	2075	6.1	
ХЛОРАНИЗИДИНИ	2233	6.1	
ХЛОРАНИЛИНИ, ТЕЧНИ	2019	6.1	
ХЛОРАНИЛИНИ, ЧВРСТИ	2018	6.1	
ХЛОРАТ И БОРАТ, СМЕША	1458	5.1	
ХЛОРАТ И МАГНЕЗИЈУМХЛОРИД, СМЕША, РАСТВОР	3407	5.1	
ХЛОРАТ И МАГНЕЗИЈУМХЛОРИД, СМЕША, ЧВРСТА	1459	5.1	
ХЛОРАТИ, НЕОРГАНСКИ, ВОДЕНИ РАСТВОРИ, Н.Д.Н.	3210	5.1	
ХЛОРАТИ, НЕОРГАНСКИ, Н.Д.Н.	1461	5.1	
Хлорацеталдехид: види	2232	6.1	
ХЛОРАЦЕТИЛХЛОРИД	1752	6.1	
ХЛОРАЦЕТОН, СТАБИЛИЗОВАН	1695	6.1	
ХЛОРАЦЕТОНИТРИЛ	2668	6.1	
ХЛОРАЦЕТОФЕНОН, ТЕЧАН	3416	6.1	
ХЛОРАЦЕТОФЕНОН, ЧВРСТ	1697	6.1	
ХЛОРБЕНЗЕН	1134	3	
ХЛОРБЕНЗИЛХЛОРИДИ, ТЕЧНИ	2235	6.1	
ХЛОРБЕНЗИЛХЛОРИДИ, ЧВРСТИ	3427	6.1	
Хлорбензотрифлуорид (o-, m-, p-) :види	2234	3	
ХЛОРБЕНЗОТРИФЛУОРИДИ	2234	3	
ХЛОРБУТАНИ	1127	3	
ХЛОРДИНИТРОБЕНЗЕН, ТЕЧАН	1577	6.1	
ХЛОРДИНИТРОБЕНЗЕН, ЧВРСТ	1578	6.1	
ХЛОРДИФЛУОРМЕТАН	1018	2	
ХЛОРДИФЛУОРМЕТАН И ХЛОРПЕНТАФЛУОРЕТАН СМЕША (ГАС ЗА ХЛАЂЕЊЕ R 502) са фиксном тачком кључања,са приближно 49% хлордифлуорметана	1973	2	
2-ХЛОРЕТАНАЛ	2232	6.1	
ХЛОРИТ, РАСТВОР	1908	8	
ХЛОРИТИ, НЕОРГАНСКИ, Н.Д.Н.	1462	5.1	
ХЛОРКРЕЗОЛ, РАСТВОР	2669	6.1	
ХЛОРКРЕЗОЛИ, ЧВРСТИ	3437	6.1	
ХЛОРМЕТИЛЕТИЛЕТАР	2354	3	
ХЛОРМЕТИЛХЛОР-ФОРМИЈАТ	2745	6.1	

Назив и опис робе	UN	Класа	Напомена
ХЛОРНА КИСЕЛИНА, ВОДЕНИ РАСТВОР са највише 10% хлорне киселине	2626	5.1	
ХЛОРНИТРОАНИЛИНИ	2237	6.1	
ХЛОРНИТРОТОЛУЕНИ, ТЕЧНИ	2433	6.1	
Хлоробутани: види	1127	3	
ХЛОРОВОДОНИК ДУБОКО РАСХЛАЂЕН, ТЕЧАН	2186	2	Превоз забрањен
ХЛОРОВОДОНИК, БЕЗВОДНИ	1050	2	
ХЛОРОВОДОНИЧНА КИСЕЛИНА	1789	8	
ХЛОРОПРЕН, СТАБИЛИЗОВАН	1991	3	
4-ХЛОР-о-ТОЛУИДИН-МОНОХИДРОХЛОРИД, РАСТВОР	3410	6.1	
4-ХЛОР-о-ТОЛУИДИН-ХИДРОХЛОРИД, ЧВРСТ	1579	6.1	
ХЛОРОФОРМ	1888	6.1	
ХЛОРПЕНТАФЛУОРЕТАН	1020	2	
ХЛОР-ПЕНТАФЛУОРИД	2548	2	
ХЛОРПИКРИН	1580	6.1	
ХЛОРПИКРИН И МЕТИЛБРОМИД, СМЕША са више од 2% хлорпикрина	1581	2	
ХЛОРПИКРИН И МЕТИЛХЛОРИД, СМЕША	1582	2	
ХЛОРПИКРИН, СМЕША, Н.Д.Н.	1583	6.1	
2-ХЛОРПИРИДИН	2822	6.1	
2-ХЛОРПРОПАН	2356	3	
1-ХЛОРПРОПАН	1278	3	
3-ХЛОРПРОПАН-1-ОЛ	2849	6.1	
1-ХЛОРПРОПАН-2-ОЛ	2611	6.1	
2-ХЛОРПРОПИЛЕН	2456	3	
alfa-ХЛОРПРОПИОНСКА КИСЕЛИНА	2511	8	
ХЛОРСИЛАНИ, ЗАПАЉИВИ, НАГРИЗАЈУЋИ, Н.Д.Н.	2985	3	
ХЛОРСИЛАНИ, КОЈИ РЕАГУЈУ СА ВОДОМ, ЗАПАЉИВИ, НАГРИЗАЈУЋИ, Н.Д.Н.	2988	4.3	
ХЛОРСИЛАНИ, НАГРИЗАЈУЋИ, ЗАПАЉИВИ, Н.Д.Н.	2986	8	
ХЛОРСИЛАНИ, НАГРИЗАЈУЋИ, Н.Д.Н.	2987	8	
ХЛОРСИЛАНИ, ОТРОВНИ, НАГРИЗАЈУЋИ, ЗАПАЉИВИ, Н.Д.Н.	3362	6.1	
ХЛОРСИЛАНИ, ОТРОВНИ, НАГРИЗАЈУЋИ, Н.Д.Н.	3361	6.1	
ХЛОРСИРЋЕТНА КИСЕЛИНА, РАСТВОР	1750	6.1	
ХЛОРСИРЋЕТНА КИСЕЛИНА, РАСТОПЉЕНА	3250	6.1	
ХЛОРСИРЋЕТНА КИСЕЛИНА, ЧВРСТА	1751	6.1	
ХЛОРСУЛФОНСКА КИСЕЛИНА са или без сумпор-триоксида	1754	8	
ХЛОРТОЛУЕНИ	2238	3	
ХЛОРТОЛУИДИНИ, ТЕЧНИ	3429	6.1	
ХЛОРТОЛУИДИНИ, ЧВРСТИ	2239	6.1	
ХЛОРТРИФЛУОРИД	1749	2	
ХЛОРТРИФЛУОРМЕТАН	1022	2	
ХЛОРТРИФЛУОРМЕТАН И ТРИФЛУОРМЕТАН, АЗЕОТРОПНА СМЕША са приближно 60% хлортрифлоурметана	2599	2	
ХЛОРФЕНИЛТРИХЛОР-СИЛАН	1753	8	
ХЛОРФЕНОЛАТИ, ТЕЧНИ	2904	8	
ХЛОРФЕНОЛАТИ, ЧВРСТИ	2905	8	
ХЛОРФЕНОЛИ, ТЕЧНИ	2021	6.1	
ХЛОРФЕНОЛИ, ЧВРСТИ	2020	6.1	
ХЛОРФОРМИЈАТИ, ОТРОВНИ, НАГРИЗАЈУЋИ, ЗАПАЉИВИ, Н.Д.Н.	2742	6.1	
ХЛОРФОРМИЈАТИ, ОТРОВНИ, НАГРИЗАЈУЋИ, Н.Д.Н.	3277	6.1	
ХЛОРЦИЈАН, СТАБИЛИЗОВАН	1589	2	
НМХ, УМАЊЕНЕ ОСЕТЉИВОСТИ ХМК	0484	1	
НМХ, ВЛАЖАН, са најмање 15%(масених) водеХМК	0226	1	
ХРОМНА КИСЕЛИНА, РАСТВОР	1755	8	
ХРОМНИТРАТ	2720	5.1	
ХРОМОКСИХЛОРИД	1758	8	
Хромоксихлорид: види	1758	8	

Назив и опис робе	UN	Класа	Напомена
ХРОМСУМПОРНА КИСЕЛИНА	2240	8	
ХРОМТРИОКСИД, БЕЗВОДНИ	1463	5.1	
Хромтрифлуорид, течан: види	1757	8	
Хромтрифлуорид, чврст: види	1756	8	
ХРОМФЛОУРИД, РАСТВОР	1757	8	
ХРОМФЛУОРИД, ЧВРСТ	1756	8	
ЦЕВЧИЦА, ПРИПАЛНА, у металној облози	0103	1	
ЦЕЗИЈУМ	1407	4.3	
ЦЕЗИЈУМНИТРАТ	1451	5.1	
ЦЕЗИЈУМХИДРОКСИД	2682	8	
ЦЕЗИЈУМХИДРОКСИД, РАСТВОР	2681	8	
ЦЕЛУЛОИД у таблама, штапићима, ролнама, плочама, тубама итд. (осим отпадака)	2000	4.1	
ЦЕЛУЛОИД, ОТПАД	2002	4.2	
ЦЕРИЈУМ опиљци или крупно зрнасти прах	3078	4.3	
ЦЕРИЈУМ, плоче, полуге, шипке	1333	4.1	
ЦИЈАНИД, РАСТВОР, Н.Д.Н.	1935	6.1	
ЦИЈАНИДИ, НЕОРГАНСКИ, ЧВРСТИ, Н.Д.Н.	1588	6.1	
ЦИЈАНОВОДОНИК, АЛКОХОЛНИ РАСТВОР	3294	6.1	
ЦИЈАНОВОДОНИК, СТАБИЛИЗОВАН	1614 1051	6.1 6.1	
ЦИЈАНОВОДОНИК, ВОДЕНИ РАСТВОР	1613	6.1	
ЦИЈАНОВОДОНИК, ВОДЕНИ РАСТВОР са највише 20%(масених) цијановодоника	1613	6.1	
ЦИЈАНОГЕНБРОМИД	1889	6.1	
ЦИЈАНУРХЛОРИД	2670	8	
ЦИКЛОБУТАН	2601	2	
ЦИКЛОБУТИЛХЛОРФОРМИЈАТ	2744	6.1	
1,5,9-ЦИКЛОДОДЕКА-ТРИЕН	2518	6.1	
ЦИКЛОНИТ У СМЕШИ НМХ са најмање 15% (масених) воде	0391	1	
ЦИКЛОНИТ У СМЕШИ СА НМХ, ФЛЕГМАТИЗОВАН са најмање 10% (масених) флегматизатора	0391	1	
ЦИКЛОНИТ У СМЕШИ СА ОКТОГЕНОМ, ВЛАЖАН, са најмање 15% (масених) воде	0391	1	
ЦИКЛОНИТ У СМЕШИ СА ОКТОГЕНОМ, ФЛЕГМАТИЗОВАН са најмање 10% (масених) флегматизатора	0391	1	
ЦИКЛОНИТ У СМЕШИ СА ЦИКЛОТЕТРАМЕТИЛЕН-ТЕТРАНИТРАМИН, ВЛАЖАН, са најмање 15% (масених) воде	0391	1	
ЦИКЛОНИТ, ВЛАЖАН	0072	1	
ЦИКЛОНИТ, УМАЊЕНЕ ОСЕТЉИВОСТИ	0483	1	
ЦИКЛОНИТУ СМЕШИ СА ЦИКЛОТЕТРАМЕТИЛЕН-ТЕТРАНИТРАМИН	0391	1	
ЦИКЛООКТАДИЕНИ	2520	3	
ЦИКЛООКТАДИЈЕН-ФОСФИНИ	2940	4.2	
ЦИКЛООКТАТЕТРАЕН	2358	3	
ЦИКЛОПЕНТАН	1146	3	
ЦИКЛОПЕНТАНОЛ	2244	3	
ЦИКЛОПЕНТАНОН	2245	3	
ЦИКЛОПЕНТЕН	2246	3	
ЦИКЛОПРОПАН	1027	2	
ЦИКЛОТЕТРАМЕТИЛЕНТЕТРАНИТРАМИН, ВЛАЖАН	0226	1	
ЦИКЛОТЕТРАМЕТИЛЕН-ТЕТРАНИТРАМИН, УМАЊЕНЕ ОСЕТЉИВОСТИ	0484	1	
ЦИКЛОТРИМЕТИЛЕН-ТРИНИТРАМИН, УМАЊЕНЕ ОСЕТЉИВОСТИ	0483	1	
ЦИКЛОТРИМЕТИЛЕН-ТРИНИТРАМИН У СМЕШИ СА НМХ, ВЛАЖНА, са најмање 15% (масених) воде	0391	1	
ЦИКЛОТРИМЕТИЛ-ЕНТРИНИТРАМИН У СМЕШИ СА НМХ, ФЛЕГМАТИЗОВАН са најмање 10% (масених) флегматизатора	0391	1	
ЦИКЛОТРИМЕТИЛЕН-ТРИНИТРАМИН У СМЕШИ СА ОКТОГЕНОМ, ВЛАЖАН, са најмање 15% (масених) воде	0391	1	
ЦИКЛОТРИМЕТИЛЕН-ТРИНИТРАМИН У СМЕШИ СА ОКТОГЕНОМ, ФЛЕГМАТИЗОВАН са најмање 10% (масених) флегматизатора	0391	1	

Назив и опис робе	UN	Класа	Напомена
ЦИКЛОТРИМЕТИЛЕН-ТРИНИТРАМИН У СМЕШИ СА ЦИКЛОТЕТРАМЕТИЛ-ЕНТЕТРАНИТРАМИН	0391	1	
ЦИКЛОТРИМЕТИЛЕН-ТРИНИТРАМИН, ВЛАЖАН	0072	1	
ЦИКЛОХЕКСАН	1145	3	
ЦИКЛОХЕКСАНОН	1915	3	
ЦИКЛОХЕКСЕН	2256	3	
ЦИКЛОХЕКСЕНИЛ-ТРИХЛОРСИЛАН	1762	8	
ЦИКЛОХЕКСИЛАМИН	2357	8	
ЦИКЛОХЕКСИЛАЦЕТАТ	2243	3	
ЦИКЛОХЕКСИЛ-ИЗОЦИЈАНАТ	2488	6.1	
ЦИКЛОХЕКСИЛ-МЕРКАПТАН	3054	3	
ЦИКЛОХЕКСИЛ-ТРИХЛОРСИЛАН	1763	8	
ЦИКЛОХЕПТАН	2241	3	
ЦИКЛОХЕПТАТРИЕН	2603	3	
ЦИКЛОХЕПТЕН	2242	3	
ЦИМЕН	2046	3	
Цимен (o-, m- p-): види	2046	3	
ЦИНК ПЕПЕО	1435	4.3	
ЦИНК У ПРАХУ	1436	4.3	
ЦИНК У ПРАХУ	1436	4.3	
ЦИНКАМОНИЈУМНИТРИТ	1512	5.1	
ЦИНКАРСЕНАТ или ЦИНКАРСЕНИТ или СМЕША ЦИНКАРСЕНАТА И ЦИНКАРСЕНИТА	1712	6.1	
ЦИНКБРОМАТ	2469	5.1	
ЦИНКДИТИОНИТ	1931	9	
ЦИНКНИТРАТ	1514	5.1	
ЦИНКПЕРМАНГАНАТ	1515	5.1	
ЦИНКПЕРОКСИД	1516	5.1	
ЦИНКРЕЗИНАТ	2714	4.1	
ЦИНКФЛУОРСИЛИКАТ	2855	6.1	
ЦИНКФОСФИД	1714	4.3	
ЦИНКХЛОРАТ	1513	5.1	
ЦИНКХЛОРИД, РАСТВОР	1840	8	
ЦИНКХЛОРИД, БЕЗВОДНИ	2331	8	
ЦИНКЦИЈАНИД	1713	6.1	

Назив и опис робе	UN	Класа	Напомена
ЦИРКОНИЈУМ СУСПЕНДОВАН У ЗАПАЉИВОЈ ТЕЧНОСТИ	1308	3	
ЦИРКОНИЈУМ У ПРАХУ, ВЛАЖАН, са најмање 25%(масених) воде	1358	4.1	
ЦИРКОНИЈУМ У ПРАХУ, СУВ	2008	4.2	
ЦИРКОНИЈУМ, СУВ намотана жица,готови лимови, Траке(дебљине од минимум 18 μm, до највише 254 μm)	2858	4.1	
ЦИРКОНИЈУМ, СУВ, лимови, траке или намотаји жице (тањи од 18μм)	2009	4.2	
ЦИРКОНИЈУМНИТРАТ	2728	5.1	
ЦИРКОНИЈУМПИКРАМАТ сув или влажан са мање од 20%(масених) воде	0236	1	
ЦИРКОНИЈУМПИКРАМАТ, ВЛАЖАН, са најмање 20%(масених) воде	1517	4.1	
ЦИРКОНИЈУМТЕТРА-ХЛОРИД	2503	8	
ЦИРКОНИЈУМХИДРИД	1437	4.1	
Црвени фосфор: види	1338	4.1	
ЧАУРЕ, ЗА МУНИЦИЈУ, ПРАЗНЕ, СА ИНИЦИЈАЛНИМ ИЛИ ТОПОВСКИМ КАПИСЛАМА	0055 0379	1 1	
ЧАУРЕ, ЗА МУНИЦИЈУ, САГОРИВЕ, ПРАЗНЕ, БЕЗ КАПИСЛИ	0446	1	
ЧАУРЕ, ЗА МУНИЦИЈУ, САГОРИВЕ, ПРАЗНЕ, БЕЗ КАПИСЛИ	0447	1	
ЧВРСТА МАТЕРИЈА или СМЕША чврстих материја (као препарати и отпатци) КОЈИ САДРЖА ЗАПАЉИВУ ТЕЧНОСТ, Н.Д.Н. са тачком паљења највише 60°C	3175	4.1	
Чврста материја која подлеже прописима који важе за ваздушни саобраћај, н.д.н.	3335	9	Не подлеже одредбама ADR
ЧВРСТА МАТЕРИЈА КОЈА РЕАГУЈЕ СА ВОДОМ, ЗАПАЉИВА, Н.Д.Н.	3132	4.3	
ЧВРСТА МАТЕРИЈА КОЈА РЕАГУЈЕ СА ВОДОМ, Н.Д.Н.	2813	4.3	
ЧВРСТА МАТЕРИЈА КОЈА РЕАГУЈЕ СА ВОДОМ, НАГРИЗАЈУЋА, Н.Д.Н.	3131	4.3	

Назив и опис робе	UN	Класа	Напомена
ЧВРСТА МАТЕРИЈА КОЈА РЕАГУЈЕ СА ВОДОМ, ОКСИДАЦИОНО СРЕДСТВО, Н.Д.Н.	3133	4.3	Превоз забрањен
ЧВРСТА МАТЕРИЈА КОЈА РЕАГУЈЕ СА ВОДОМ, ОТРОВНА, Н.Д.Н.	3134	4.3	
ЧВРСТА МАТЕРИЈА КОЈА РЕАГУЈЕ СА ВОДОМ, САМОЗАГРЕВАЈУЋА, Н.Д.Н.	3135	4.3	
ЧВРСТА МАТЕРИЈА КОЈА САДРЖИ НАГРИЗАЈУЋУ ТЕЧНОСТ, Н.Д.Н.	3244	8	
ЧВРСТА МАТЕРИЈА КОЈА САДРЖИ ОТРОВНУ ТЕЧНОСТ, Н.Д.Н.	3243	6.1	
ЧВРСТЕ МАТЕРИЈЕ, КОЈЕ САДРЖЕ ЗАПАЉИВУ ТЕЧНОСТ, Н.Д.Н. са тачком паљења највише до 60ºC	3175	4.1	
Шелак: види	1263 3066 3469 3470	3 8 3 8	
ШИБИЦЕ, КОЈЕ СЕ ПАЛЕ О СВАКУ ПОДЛОГУ	1331	4.1	
ШИБИЦЕ, МИНЕРСКЕ	2254	4.1	
ШИБИЦЕ, ПАРАФИНСКЕ	1945	4.1	
ШИБИЦЕ, СИГУРНОСНЕ (у савијеном картону или у кутијици)	1944	4.1	
ШТАМПАРСКЕ БОЈЕ	1210	3	
ШТАПИН, БРЗОГОРЕЋИ	0101	1	
ШТАПИН, ДЕТОНИРАЈУЋИ, савитљив	0065 0289	1 1	
ШТАПИН, ПРИПАЛНИ	0066	1	
ШТАПИН, СПОРОГОРЕЋИ	0105	1	

Поглавље 3.3

Посебне одредбе које се односе на одређене предмете или материје

3.3.1 Бројеви наведени у колони (6) табеле А поглавља 3.2 одговарају посебним одредбама које важе за дату материју или предмет, а значење и захтеви тих посебних одредби објашњени су у овом поглављу. У случају да посебна одредба укључује захтев за обележавање комада, морају бити испуњене одредбе из 5.2.1.2 (a) и (b). Ако је захтевано обележје у облику посебног текста који се налази под знацима навода, као нпр. „ЛИТИЈУМСКЕ БАТЕРИЈЕ ЗА ОДЛАГАЊЕ”, величина обележја мора износити најмање 12 mm, осим ако је то другачије прописано у посебним одредбама или на другом месту у ADR.

16 Узорци нових или већ постојећих експлозивних материја или предмета, могу се транспортовати на начин који су прописали надлежни органи (види 2.2.1.1.3) у циљу испитивања, класификације, истраживања и развоја, контроле квалитета или као трговачки узорци. Маса експлозивних узорака, који нису овлажени или умањене осетљивости, треба да је ограничена на 10 kg у малим комадима што је утврђено од стране надлежних органа. Маса експлозивних узорака, који су овлажени или умањене осетљивости ограничена је на 25 kg.

23 Ова материја испољава опасност запаљивости, али она долази до изражаја само у изузетним (екстремним) условима пожара у затвореном простору.

28 Ова материја се може превозити према одредбама за класу 3 или 4.1 само ако је пакована тако да проценат средства за разређивање у било ком тренутку током превоза не падне испид оног који је наведен (види 2.2.3.1.1 и 2.2.41.1.18). У случајевима када средство за разређивање није наведено, материја се мора паковати тако да количина експлозивне материје не прелази наведену вредност.

32 У другом облику ова материја не подлеже захтевима ADR.

37 Ова материја не подлеже захтевима ADR, ако је обложена.

38 Ова материја не подлеже захтевима ADR, ако садржи највише 0,1% калцијумкарбида.

39 Ова материја не подлеже захтевима ADR, ако садржи мање од 30% или најмање 90% масе силицијума.

43 Ако се ове материје предају на превоз као средства за сузбијање штеточина (пестициди), оне се морају транспортовати под одговарајућим називом за пестициде у складу са одговарајућим одредбама који важе за пестициде (види 2.2.61.1.10 до 2.2.61.1.11.2).

45 Антимонсулфиди и антимоноксиди са садржајем арсена од највише 0,5% у односу на укупну масу, не подлежу захтевима ADR.

47 Ферицијаниди и фероцијаниди не подлежу захтевима ADR.

48 Превоз материје, која садржи више од 20% цијановодоника, је забрањен.

59 Ове материје не подлежу захтевима ADR, ако садрже највише 50% магнезијума.

60 Ако концентрација износи више од 72%, превоз ове материје је забрањен.

61 Технички назив, који допуњава званични назив за транспорт, треба да је опште прихваћен ISO назив (види стандард ISO 1750:1981 „*Пестициди и друге аграрне хемикалије – опште прихваћени називи”* са изменама и допунама), други назив наведен у „*Препорученој класификацији пестицида према опасности и упутству за класификацију”* од стране Светске здравствене организације (The WHO Recommended Clasiffication of Pesticides by Hazard and Guilines to Classification) или назив активне материје (види такође 3.1.2.8.1 и 3.1.2.8.1.1).

62 Ова материја не подлеже захтевима ADR, ако садржи највише 4% натријумхидроксида.

65 Водоникпероксид у воденом раствору са мање од 8% водоникпероксида, не подлеже захтевима ADR.

66 Цинабарит не подлеже захтевима ADR.

103 Превоз амонијумнитрита и смеше анорганског нитрита са солима амонијума је забрањен.

105 Нитроцелулоза, која одговара опису UN 2556 или UN 2557, може да се сврста у класу 4.1.

113 Превоз хемијски нестабилне смеше је забрањен.

119 Машине за хлађење обухватају машине или друге уређаје, који су специјално конструисани, да животне намирнице или друге производе одржавају на ниској температури у неком унутрашњем одељку, као и јединице клима уређаја. Машине за хлађење и компоненте машина за хлађење, које садрже мање од 12 kg гаса класе 2, групе А или О према 2.2.2.1.3, или мање од 12 литара раствора амонијака (UN 2672), не подлежу захтевима ADR.

Напомена: *За потребе превоза, топлотне пумпе могу се сматрати расхладним уређајима.*

122 Додатне опасности, контролна температура и температура у случају ванредне ситуације уколико их има, и UN бројеви (називи према врстама) за сваки већ сврстан препарат органских пероксида, наведени су у 2.2.52.4, у упутству за паковање IBC 520 у 4.1.4.2 и у упутству за преносиве цистерне T 23 у 4.2.5.2.6.

123 *(Резервисано)*

127 Друга инертна материја или друга инертна смеша материје може се користити под условом, да ова инертна материја има исте особине флегматизације.

131 Флегматизована материја мора бити знатно мање осетљива него суви PETN.

135 Со натријумхидрата од дихлоризоцијанурне киселине не испуњава критеријуме за укључивање у класу 5.1 и не подлеже захтевима ADR, осим ако не испуњава критеријуме за сврставање у неку другу класу.

138 *p*-бромбензилцијанид не подлеже захтевима ADR.

141 Материје које су биле подвргнуте одговарајућем топлотном третману, тако да у току превоза не представљају никакву опасност, не подлежу захтевима ADR.

142 Сојино брашно екстраховано растварачем, које садржи највише 1,5% уља и 11% влажности и које је практично без запаљивог растварача, не подлеже захтевима ADR.

144 Водени раствор са највише 24% запремине алкохола не подлеже захтевима ADR.

145 Алкохолна пића групе паковања III, ако се транспортују у посудама запремине од највише 250 литара, не подлежу захтевима ADR.

152 Класификација ове материје зависи од величине честица и амбалаже, али граничне вредности до сада нису експериментално одређене. Одговарајућа класификација се мора извршити према захтевима одељка 2.2.1.

153 Овај назив важи само ако се на основу испитивања докаже, да материје у додиру са водом нису запаљиве нити показују тенденцију самозапаљења и да развијена смеша гасова није запаљива.

162 *(Брисано)*

163 Материја поименично наведена у табели А поглавља 3.2 не сме се транспортовати под овим називом. Материје које се транспортују под овим називом, смеју садржати највише 20% нитроцелулозе, под условом, да нитроцелулоза садржи највише 12,6% азота (у сувој маси).

168 Азбест, који је тако уграђен у природну или вештачку везивну материју (као што је цемент, пластика, асфалт, смоле или минерали) или за њу причвршћен, да у току превоза не може доћи до ослобађања опасних количина азбестних влакана која се могу удисати, не подлеже захтевима ADR.

Готови производи, који садрже азбест и не одговарају овим захтевима не подлежу захтевима ADR, ако су тако паковани, да у току превоза не може доћи до ослобађања опасних количина азбестних влакана која се могу удисати.

169 Анхидрид фталне киселине у чврстом стању и анхидрид тетрахидрофталне киселине са највише 0,05 % анхидрида малеинске киселине не подлежу захтевима ADR.

Анхидрид фталне киселине са највише 0,05% анхидрида малеинске киселине, који се предаје на транспорт или транспортује у растопљеном стању, загрејан изнад своје тачке паљења, треба да се класификује под UN 3256.

172 Када радиоактивна материја има додатну (е) опасност (и), важи следеће:

(a) Материја мора да буде сврстана у групе паковања I, II или III, а по потреби, уз примену критеријума за груписање предвиђених у делу 2 аналогно према врсти претежне додатне опасности;

(b) Комади морају бити означени листицама опасности, које одговарају појединим додатним опасностима које проистичу из материја; одговарајуће велике листице опасности треба поставити на теретне транспортне јединице у складу са одговарајућим одредбама из одељка 5.3.1;

(c) За потребе документације и обележавања комада, званични назив за транспорт комада ће бити допуњен са именом састојака који највише доприносе овој (овим) додатној (додатним) опасности (опасностима) и који ће бити наведени у заградама.

(d) У транспортном документу за опасне робе мора бити назначен број (бројеви) листице (листица) опасности који одговара свакој додатној опасности у загради иза броја класе 7 и, ако постоји, група паковања како је то прописано у 5.4.1.1.1 (d).

За паковање такође види 4.1.9.1.5.

177 Баријумсулфат не подлеже захтевима ADR.

178 Ово обележавање се сме користити само, ако у табели А поглавља 3.2 не постоји друго одговарајуће обележавање и само уз сагласност надлежног органа земље порекла (види 2.2.1.1.3).

181 Комади, који садрже ову врсту материје, морају имати листицу опасности према узорку 1 (види 5.2.2.2.2) изузев ако је надлежни орган земље порекла дозволио да се одустане од ове ознаке за коришћени испитани тип амбалаже, јер су резултати испитивања показали, да материја у таквој амбалажи не показује експлозивно понашање (види 5.2.2.1.9).

182 Група алкалних метала обухвата литијум, натријум, калијум, рубидијум и цезијум.

183 Група земноалкалних метала обухвата магнезијум, калцијум, стронцијум и баријум.

186 *(Брисано)*

188 Ћелије и батерије (акумулатори) које се предају на превоз не подлежу осталим одредбама ADR, ако испуњавају следеће:

(a) за ћелију са металом литијума или легуре литијума садржај литијума није већи од 1 g, а за ћелију са јонима литијума или јонима натријума има номиналну енергију у Watt-сатима од највише 20 Wh;

Напомена: *Када се литијумске батерије у складу са 2.2.9.1.7.1 (f) превозе сходно овој посебној одредби, укупан садржај литијума у свим литијум-металним ћелијама које се налазе у батерији не сме бити већи од 1,5 g, а укупан капацитет свих литијум-јонских ћелија у батерији не сме бити већи од 10 Wh (види посебну одредбу 387).*

(b) за литијум-металну или батерију са легуром литијума, садржај укупне количине литијума није већи од 2 g, а литијум-јонска или натријум-јонска батерија има номиналну енергију у Watt-сатима од највише 100 Wh. Литијум-јонске и натријум-јонске батерије које подележу овој одредби, на спољној страни кућишта морају имати назначену номиналну енергију у Watt-сатима, изузев за литијум-јонске батерије које су произведене пре 1. јануара 2009. године;

Напомена: *Када се литијумске батерије у складу са 2.2.9.1.7.1 (f) превозе сходно овој посебној одредби, укупан садржај литијума у свим литијум-металним ћелијама које се налазе у батерији не сме бити већи од 1,5 g, а укупан капацитет свих литијум-јонских ћелија у батерији не сме бити већи од 10 Wh (види посебну одредбу 387).*

(c) свака литијумска ћелија или батерија одговара одредбама 2.2.9.1.7.1 (a), (e), (f) ако је применљиво и (g) или за натријум-јонске ћелије или батерије, примењују се одредбе из 2.2.9.1.7.2 (a), (e) и (f);

(d) ћелије или батерије, уколико нису уграђене у опрему, морају бити упаковане у унутрашњу амбалажу која ћелије и батерије у потпуности обмотава. Ћелије и батерије морају да буду тако заштићене да се спрече кратки спојеви. То укључује заштиту против контакта са електрично проводљивим материјалом унутар исте амбалаже, који може да води до кратког споја. Унутрашња амбалажа мора бити упакована у јаку спољну амбалажу која одговара одредбама у 4.1.1.1, 4.1.1.2 и 4.1.1.5;

(e) ћелије и батерије уграђене у опрему, морају бити заштићене од оштећења и кратког споја; опрема мора бити опремљена ефикасним средством за спречавање ненамерног (случајног) активирања. Овај захтев не примењује се на опрему која је у току превоза са намером активна (предајник за идентификацију радио фреквенције (RFID) помоћу електромагнетских таласа, сатови, сензори итд.) и која није способна да ствара опасан развој топлоте. Ако су батерије уграђене у опрему, опрема мора бити упакована у јаку спољну амбалажу, која је произведена од одговарајућег материјала довољно јаког и димензионисаног у односу на запремину и намераване употребе амбалаже, изузев ако је батерија на одговарајући начин заштићена самом опремом у којој је садржана;

(f) сваки комад мора бити обележен одговарајућим обележјем за батерије, као што је приказано у 5.2.1.9.

Овај захтев се не примењује на:

(i) комаде који садрже једино батерије са дугмастим ћелијама уграђене у опрему (укључујући матичне плоче); и

(ii) комаде који садрже не више од четири ћелије или две батерије уграђене у опрему, када не постоји више од два комада у пошиљци;

Када се комади пакују у сабирну амбалажу, обележје за батерије мора бити или јасно видљиво или поново истакнуто на спољашњој страни сабирне амбалаже, а сабирна амбалажа мора бити означена обележјем „САБИРНА АМБАЛАЖА”. Најмања висина слова у обележју „САБИРНА АМБАЛАЖА” мора бити 12 mm.

Напомена: *Комади који садрже литијумске батерије упаковане у складу са одредбама дела 4, поглавље 11, Упутства за паковање 965 или 968, одељка IB ICAO Техничких упутстава,и који имају обележје као што је дато у 5.2.1.9 (обележје за батерије) и листицу опасности приказану у 5.2.2.2.2, узорак број 9A, сматра се да задовољавају одредбе ове посебне одредбе.*

(g) Сваки комад, уколико ћелије или батерије нису уграђане у оперему, мора бити у стању, да издржи испитивање пада са висине од 1,2 m независно од његове оријентације без оштећења ћелија или батерија, које су садржане у њему и без померања садржаја, који доводи до контакта батерија (или ћелија) и без ослобађања садржаја;

(h) Бруто маса комада не сме да премаши 30 kg, изузев ако су батерије уграђене у опрему или упаковане са опремом.

У горе наведеним захтевима и у комплетном ADR, под појмом „количина литијума" се подразумева маса литијума у аноди једне ћелије са металом литијума или легуром литијума. Приликом употребе у овој посебној одредби појам „опрема" означава уређај за чији рад ћелије или батерије обезбеђују електричну енергију.

Постоје различити називи за литијум-металне батерије и литијум-јонске батерије да би се олакшао превоз ових батерија у свим видовима саобраћаја и да би се омогућила примена различитих мера у случају ванредних околности.

Батерија са једном ћелијом, како је дефинисано у делу III пододељка 38.3.2.3 *Приручника за испитивање и критеријуме*, сматра се „ћелијом" и мора се превозити према захтевима за „ћелије", у смислу ове посебне одредбе.

190 Паковања гаса под притиском треба да буду опремљена заштитом против ненамерног пражњења. Паковања гаса под притиском са запремином од највише 50 ml, која садрже само неотровне материје, не подлежу захтевима ADR.

191 Посуде, мале, са гасом (гасне патроне) запремине од највише 50 ml, које садрже само неотровне материје, не подлежу захтевима ADR.

193 Овај назив може се користити само за једињења ђубрива на бази амонију мнитрата. Она се класификују у складу са поступком утврђеним у *Приручнику за испитивање и критеријуме*, део III, одељак 39. Ђубрива која задовољавају критеријуме за овај UN број не подлежу захтевима ADR.

194 Контролне и температуре у случају ванредних околности, уколико их има и UN бројеви (називи према врстама) за сваку већ сврстану самореагујућу материју наведени су у 2.2.41.4.

196 Препарати, који при лабораторијским испитивањима нити експлодирају у кавитационом стању нити брзо сагоревају (дефлагирају), који при загревању када су затворени не реагују и не испољавају експлозивну снагу, смеју се транспортовати под овим називом. Препарат такође мора бити термички стабилан (тј. Температура самоубрзавајућег разлагања TCP је 60 °C или већа за комад од 50 kg). Препарати који не одговарају овим критеријумима морају се транспортовати у складу са одредбама класе 5.2 (види 2.2.52.4).

198 Раствори нитроцелулозе са највише 20% нитроцелулозе могу се транспортовати као боја, штампарска боја односно парфимеријски производи (види UN бројеве 1210, 1263, 1266, 3066, 3469 и 3470).

199 Једињења олова, која ако се у односу 1:1000 помешају са 0,07M хлороводоничном киселином и која након једночасовног мешања на температури од 23 °C ± 2 °C, испољавају растворљивост од највише 5% (види стандард ISO 3711:1990 „*Пигменти оловохромата и пигменти оловохромата-молибдата – захтеви и испитивањ"*) сматрају се нерастворљивим и не подлежу прописима ADR, изузев ако она одговарају критеријумима за укључивање у неку другу класу.

201 Упаљачи и патроне за допуњавање упаљача морају одговарати одредбама државе у којој се пуне. Они морају бити опремљени заштитом против ненамерног пражњења. Течна фаза гаса не сме да премаши 85 % запремине посуде на 15 °C. Посуде, укључујући уређаје за затварање, морају издржати унутрашњи притисак, који одговара двоструком притиску угљоводоничног гаса (петролеума) у течном стању на температури од 55 °C. Механизми вентила и уређаји за паљење морају бити херметички затворени, лепљивом траком обухваћени или обезбеђени неким другим средством или конструисани на начин којим се спречава активирање или ослобађање садржаја у току превоза. Упаљачи не смеју садржати више од 10 g угљоводоничног гаса (петролеума) у течном стању. Патроне за допуњавање не смеју садржати више од 65 g угљоводоничног гаса (петролеума) у течном стању.

Напомена: *За упаљаче као отпад, који се одвојено сакупљају, види поглавље 3.3 посебна одредба 654.*

203 Овај назив се не сме користи за UN 2315 Полихлорисани бифенили, течни и UN 3432 Полихлорисани бифенили, чврсти.

204 *(Брисано)*

205 Овај назив се не сме користи за UN 3155 ПЕНТАХЛОРФЕНОЛ.

207 Пластичне пресоване смеше могу бити од полистирола, полиметилметакрилата или од неког другог полимера.

208 Трговачки облик ђубрива које садржи калцијумнитрат, а које се углавном састоји од двоструке соли (калцијумнитрат и амонијумнитрат), која садржи највише 10% амонијумнитрата и најмање 12% кристалне воде, не подлеже захтевима ADR.

210 Токсини из биљака, животиња или бактерија, који садрже заразне материје, или токсини који су садржани у заразним материјама, класификују се у класу 6.2.

215 Овај назив важи само за технички чисту материју или за препарате са овом материјом, која има TCP преко 75 °C и због тога не важи за препарате, који су самореагујуће материје (за самореагујуће материје, види 2.2.41.4).

Хомогене смеше које садрже највише 35 % по маси азодикарбонамида и најмање 65 % инертне материје, не подлежу захтевима ADR, уколико не испуњавају критеријуме за друге класе.

216 Смеше чврстих материја, које не подлежу захтевима ADR са запаљивим течним материјама могу се транспортовати под овим називом, а да се претходно не примени класификациони критеријум класе 4.1, под условом, да у моменту утовара материје или затварања амбалаже или теретне транспортне јединице, није видљива никаква слободна течност. Херметички затворени пакетићи и предмети, који садрже мање од 10 ml запаљиве течне материје групе паковања II и III која је апсорбована у некој чврстој материји, не подлежу захтевима ADR, под условом да пакетић или предмет не садржи никакву слободну течност.

217 Смеше чврстих материја, које не подлежу захтевима ADR, са отровним течним материјама могу се транспортовати под овим називом, а да се претходно не примени класификациони критеријум класе 6.1, под условом, да у моменту утовара материје или затварања амбалаже или теретне транспортне јединице, није видљива никаква слободна течност. Назив се не сме користити за чврсте материје, које садрже течну материју групе паковања I.

218 Смеше чврстих материја, које не подлежу захтевима ADR, са нагризајућим течним материјама могу се транспортовати под овим називом, а да се претходно не примени класификациони критеријум класе 8, под условом, да у моменту утовара материје или затварања амбалаже или теретне транспортне јединице, није видљива никаква слободна течност.

219 Генетички модификовани микроорганизми (GMMO) и генетички модификовани организми (GMO) који су паковани и обележени у складу са Упутством за паковање P904 у 4.1.4.1, не подлежу осталим одредбама ADR.

Ако генетички модификовани микроорганизми (GMMO) и генетички модификовани организми (GMO) одговарају критеријумима за укључивање у класу 6.1 или 6.2 (види 2.2.61.1 и 2.2.62.1) примењују се одредбе ADR за превоз отровних или заразних материја.

220 Непосредно после званичног назива за транспорт, у загради се може навести само технички назив запаљивог течног састојка овог раствора или ове смеше.

221 Материје, које спадају у овај назив, не смеју припадати групи паковања I.

224 Материја мора да остане у течном стању под нормалним условима транспорта, изузев ако се испитивањем може доказати да осетљивост материје у смрзнутом стању није већа од оне у течном стању. Она не сме да се замрзава на температури изнад -15 °C.

225 Апарати за гашење пожара под овим називом, могу за обезбеђење своје функције бити опремљени патронама (патроне за механички погон класификационог кôда 1.4C или 1.4S), а да се тиме не мења класификација у класу 2 групе A или O према 2.2.2.1.3, под условом да укупна количина брзо горуће експлозивне материје (ракетног горива) не премашује 3,2 g по апарату. Апарати за гашење пожара морају бити произведени, испитани, одобрени и обележени у складу са одредбама које се примењују у земљи производње.

Напомена: *„Одредбе које се примењују у земљи производње“ односе се на применљиве одредбе у земљи производње или оне које се примењују у земљи употребе.*

Апарати за гашење пожара под овим називом укључују:

(a) ручне преносиве апарате за гашење пожара;

Напомена: *Овај унос односи се на преносиве апарате за гашење пожара, чак и када су неке компоненте које су неопходне за њихов исправни рад (нпр. црева и млазнице) привремено одвојене, докле год није угрожена безбедност контејнера пот притиском са средством за гашење пожара а апарати за гашење и даље се идентификују као преносиви апарати за гашење пожара.*

(b) апарате за гашење пожара за уградњу у авионе;

(c) апарате за гашење пожара, монтиране на точкове, којима се ручно управља;

(d) опрему или машине за гашење пожара, монтиране на точкове или на платформе на точковима или на транспортним јединицима сличним (малим) приколицама, и

(e) апарате за гашење пожара састављене од некотрљајућег бурета и опреме под притиском, којима се рукује, нпр, виљушкаром или дизалицом приликом утовара или истовара.

Напомена: *Посуде под притиском које садрже гасове за употребу у горе поменутим апаратима за гашење пожара или за употребу у стационарним противпожарним инсталацијама морају да испуњавају захтеве из поглавља 6.2 и све захтеве који се примењују на релевантну опасну робу када се ове посуде под притиском транспортују одвојено*.

226 Препарати ове материје, који садрже најмање 30% средства за флегматизацију који не испарава и није запаљиво, не подлежу захтевима ADR.

227 Садржај уреанитрата не сме при флегматизацији са водом и неорганским инертним материјама да премаши 75% масе, а смеша не сме да буде доведена до експлозије при тесту испитне серије 1, типа (a) *Приручника за испитивања и критеријуме*, део I.

228 Смеше, које не одговарају критеријумима за запаљиве гасове (види 2.2.2.1.5), треба да се транспортују под UN 3163.

230 Литијумске ћелије и батерије могу се транспортовати под овом класификацијом ако испуњавају одредбе 2.2.9.1.7.1. Натријум-јонске ћелије и батерије могу се превозити под овим уносом ако испуњавају одредбе из 2.2.9.1.7.2.

235 Овај назив се односи на предмете, који садрже експлозивне материје класе 1 и који могу такође да садрже опасну робу других класа. Ови предмети се користе како би се повећала сигурност у возилима, бродовима или авионима – нпр. Генератори ваздушних јастука, модули ваздушних јастука, затезачи сигурносних појасева и пиромеханички уређаји.

236 Комплети полиестерних смола се састоје из две компоненте: једног основног материјала (класе 3 или класе 4.1, групе паковања II или III) и једног активатора (органски пероксид). Органски пероксид мора бити типа D, E или F, који не захтева контролу температуре. Група паковања мора бити II или III у складу са критеријумима класе 3 или класе 4.1, по потреби, који се односе на основни материјал. Ограничене количине, наведене у колони (7a) табеле A поглавља 3.2, односе се на основни материјал.

237 Филтерске мембране укључујући папирне сепараторе и материјале за пресвлачење и појачање итд., који су присутни у току превоза, не смеју бити склони преносу експлозије према било ком испитивању описаном у *Приручнику за испитивања и критеријуме*, део I, испитна серија 1 (a).

Поред тога, надлежни орган може да одлучи, на основу резултата одговарајућег испитивања брзине сагоревања узимајући у обзир стандардна испитивања у *Приручнику за испитивања и критеријуме*, део III, пододељак 33.2, да мембрана филтера од нитроцелулозе у облику, у коме треба да се транспортује, не подлеже захтевима класе 4.1 који се односе на чврсте запаљиве материје.

238 (a) Батерије се сматрају да су сигурне од изливања под условом да могу да издрже доле наведена испитивања вибрација и притиска, без изливања течности из батерија.

Испитивање на вибрације: Батерија се круто причвршћује на испитну плочу уређаја за вибрацију и излаже једноставном хармоничном кретању са амплитудом од 0,8 mm (1,6 mm максимално укупно одступање). Фреквенција се мења брзином од 1 Hz/min између10 Hz и 55 Hz. Укупан распон фреквенци у оба правца треба да се оствари за 95 ±5 минута за сваки положај причвршћивања (правац вибрације) батерије. Батерија се испитује у три међусобно вертикална положаја (укључујући испитивање са отворима за пуњење и вентилацију, ако постоје, у обртном положају) у истом временском периоду.

Испитивање на притисак: Након испитивања на вибрације, батерија се излаже у трајању од шест сати на температури од 24°C ± 4 °C разлици притиска од најмање 88 kPa. Батерија се испитује у три међусобно вертикална положаја (укључујући испитивање са отворима за пуњење и вентилацију, ако постоје, у обртном положају), најмање шест сати у свакој позицији.

(b) Батерије сигурне од изливања не подлежу захтевима ADR, у случају да на температури од 55 °C електролит не исцури из оштећеног или напрслог кућишта и ако нема никакве слободне течности, која може да се излије, и ако су полови (клеме) батерије у амбалажи спремној за превоз осигурани од кратког споја.

239 Батерије или ћелије не смеју да садрже никакве опасне материје изузев натријума, сумпора или натријумских једињења (нпр. Натријум полисулфиде и натријум тетрахлороалуминате). Батерије или ћелије могу се предати на превоз на температури на којој се елементарни натријум, који се у њима налази, може претворити у течност, само уз сагласност надлежног органа земље порекла и под условима које он утврди. Ако земља порекла није уговорна страна ADR, сагласност и услови превоза морају бити признати од надлежног органа прве уговорне стране ADR у коју пошиљка улази.

Ћелије се морају састојати од херметички затворених металних кућишта, која у потпуности обухватају опасне материје и која су тако конструисана и затворена, да је спречено свако ослобађање ових материја под нормалним условима превоза.

Батерије се морају састојати од ћелија унутар потпуно затвореног металног кућишта, које је тако конструисано и затворено, да је спречено свако ослобађање опасних материја под нормалним условима превоза.

240 *(Брисано)*

241 Препарат мора бити тако произведен, да остаје хомоген и да се не раздваја у току превоза. Препарати са ниским садржајем нитроцелулозе, који не показују опасне особине, ако су били подвргнути испитивањима за утврђивање њихове способности детонације, дефлаграције или експлозије при загревању у затвореном простору према испитивањима испитних серија 1 (a), 2 (b) и 2 (c) дела I *Приручника за испитивања и критеријуме*, и који се не понашају као запаљиве материје у складу са испитивањем N.1 из *Приручника за испитивања и критеријуме*, део III , пододељак 33.2.4 (за ова испитивања, материја у облику плочица – уколико је потребно – мора се самлети и просејати на величину зрна од највише 1,25 mm), не подлежу захтевима ADR.

242 Сумпор не подлеже захтевима ADR, ако је формиран у посебном облику (нпр. У перлама, гранулату, зрнима или пахуљицама).

243 Бензин, моторно гориво за коришћење у бензинским моторима (нпр. У аутомобилима, стабилним моторима и другим моторима) треба да се сврста у овај назив без обзира на различиту испарљивост.

244 Овај назив обухвата, нпр. Отпатке алуминијума, шљаку алуминијума, искоришћене катоде, употребљене облоге посуда и шљаку соли алуминијума.

247 Алкохолна пића која садрже преко 24% али не више од 70% запремине алкохола, уколико се транспортују у оквиру производног поступка, могу се транспортовати у дрвеним бурадима са запремином већом од 250 литара али највише 500 литара, која одговарају општим пописима из 4.1.1, уколико су примењиви, под следећим условима:

(a) дрвена бурад пре пуњења морају бити испитана и заптивена;

(b) мора бити предвиђен довољан празан (неиспуњен) простор (најмање 3%) за ширење течности;

(c) дрвена бурад се морају транспортовати са чеповима отвора окренутим нагоре;

(d) дрвена бурад се морају транспортовати у контејнерима, који испуњавају прописе Међународне конвенције о сигурним контејнерима (CSC). Свако дрвено буре мора бити причвршћено на специјална лежишта и учвршћено одговарајућим средствима ради спречавања померања у било ком правцу током превоза.

249 Фероцеријум, стабилизован против корозије са садржајем гвожђа од најмање 10% не подлеже захтевима ADR.

250 Овај назив може се користити само за узорке хемијских супстанци, који се узимају ради анализе у вези са применом Конвенције о забрани развоја, производње, складиштења и коришћења хемијског оружја и њиховог уништавања. Превоз материја под овим називом мора се вршити према ланцу поступака за заштиту и безбедност утврђених од стране Организације за забрану хемијског оружја.

Хемијски узорак може се транспортовати само уз претходно одобрење, које је издао надлежни орган или генерални директор Организације за забрану хемијског оружја, и под условом да узорак одговара следећим одредбама:

(a) Узорак мора бити упакован према Упутству за паковање 623 у ICAO Техничким упутствима; и

(b) Током превоза, транспортном документу мора бити приложена копија докумената о одобрењу транспорта, у коме су наведена ограничења за количине и одредбе о паковању.

251 Назив UN 3316 ХЕМИЈСКИ ПРИБОР или UN 3316 ПРИБОР ЗА ПРВУ ПОМОЋ односи се на сандучиће, касете итд. Који садрже мале количине различите опасне робе, која се користе нпр. У медицинске сврхе, у сврху анализа или испитивања или поправки. Ови прибори смеју садржати само опасну робу која је дозвољена као:"

(a) Изузете количине које не прелазе количину означену кôдом у колони (7b) табеле А поглавља 3.2, под условом да је нето количина по унутрашњем паковању и нето количина по комаду као што је прописано у 3.5.1.2 и 3.5.1.3; или

(b) Ограничене количине као што је наведено у колони (7a) табеле А поглавља 3.2, под условом да нето количина по унутрашњем паковању не прелази 250 ml или 250 g.

Састојци не смеју међусобно опасно да реагују (види „опасна реакција" у 1.2.1). Укупна количина опасне робе по једном прибору не сме бити већа од 1 l или 1 kg.

У сврху попуњавања транспортног документа као што је наведено у 5.4.1.1.1, група паковања приказана на документу мора бити најстрожија група паковања у коју се сврставају појединачне материје из прибора. Тамо где прибор садржи само опасну робу која није сврстана ни у једну групу паковања, ниједна група паковања не треба да буде наведена за опасну робу у транспортном документу.

Прибори, који се транспортују у возилима у циљу пружања прве помоћи или за коришћење на лицу места, не подлежу захтевима ADR.

Хемијски прибори и прибори за прву помоћ, који садрже опасну робу у унутрашњем паковању, у количинама које не премашују количинску границу за ограничене количине, која се примењује за поједине материје и која је утврђена у колони (7a) табеле A, поглавља 3.2, смеју се транспортовати у складу са поглављем 3.4.

252 (1) Топли концентровани раствори амонијум нитрата, могу се превозити под овим уносом под условом да:

(a) раствор садржи највише 93% амонијум нитрата;

(b) раствор садржи најмање 7% воде;

(c) раствор садржи највише 0,2% запаљивог материјала;

(d) раствор не садржи једињења хлора у таквим количинама да ниво хлоридних јона прелази 0,02 %;

(e) pH вредност воденог раствора у 10 % материје износи између 5 и 7, мерено на 25 °C; и

(f) највиша дозвољена температура за превоз раствора је 140 °C.

(2) Поред тога, топли концентровани раствори амонијум нитрата, не подлежу захтевима ADR под условом да:

(a) раствор садржи највише 80% амонијум нитрата;

(b) раствор садржи највише 0,2% запаљивог материјала;

(c) амонијум нитрат остаје у раствору у свим условима превоза; и

(d) раствор не испуњава критеријуме ниједне друге класе.

266 Ова материја, ако садржи мање алкохола, воде или средства за флегматизацију него што је наведено, не сме се транспортовати, изузев ако надлежни орган изда посебно одобрење (види 2.2.1.1).

267 Експлозиви типа C, који садрже хлорате, морају да буду одвојени од експлозивних материја, које садрже амонијумнитрат или друге соли амонијума.

270 Водени раствори анорганских чврстих нитрата класе 5.1 сматрају се да не одговарају критеријумима класе 5.1, ако концентрација материја у раствору на најнижој температури која се постиже у току превоза не премашује 80% границе засићености.

271 За средства за флегматизацију могу се користити лактоза или глукоза или слична средства, под условом, да материја садржи најмање 90% (масених) средстава за флегматизацију. Надлежни орган може да одобри сврставање ових смеша у класу 4.1, на основу испитивања по испитној серији 6 (c) *Приручника за испитивања и критеријуме*, део I, одељак 16, која су спроведена на најмање три амбалаже припремљене за превоз. Смеше, које садрже најмање 98% (масених) средства за флегматизацију, не подлежу захтевима ADR. Комади, који садрже смеше са најмање 90% (масених) средстава за флегматизацију, не морају да буду означени листицама опасности према узорку 6.1.

272 Ова материја се може транспортовати према одредбама класе 4.1 само уз посебно одобрење надлежног органа (види UN 0143 одн. 0150 према потреби).

273 Манеб и препарати манеба, који су стабилизовани против самозагревања, не морају да буду сврстани у класу 4.2, ако се испитивањем може доказати, да се запремина од 1 m³ материје не запаљује сама по себи и да температура у средини узорка не премашује 200 °C, ако се узорак држи 24 сата на температури од најмање 75 °C ± 2 °C.

274 Важе одредбе из 3.1.2.8.

278 Ове материје се смеју класификовати и транспортовати само уз сагласност надлежног органа на основу резултата испитивања према испитној серији 2 и серији 6 (c) дника за испитивања и критеријуме, део I на комадима припремљеним за превоз (види 2.2.1.1). Надлежни орган мора да одреди групу паковања на основу критеријума из одељка 2.2.3 и типа амбалаже коришћеног за испитну серију 6 (c).

279 Ова материја је сврстана у ову класификацију или групу паковања пре на основу искуства људи него на основу стриктне примене критеријума класификације утврђене у ADR.

280 Овај назив важи за сигурносне уређаје за возила, бродове и авионе, нпр. Генератори за ваздушне јастуке, модули ваздушних јастука, затезачи сигурносних појасева и пиромеханички уређаји, који садрже опасну робу класе 1 или опасну робу других класа, ако се транспортују као саставни делови и ако су ови предмети у стању припремљеном за превоз испитани у складу са испитном серијом 6 (c) *Приручника за испитивање и критеријуме*, део I, а да при том није дошло до експлозије уређаја, распада кућишта уређаја или посуде под притиском, нити је наступило опасно растурање делова или термичка реакција, која би могла значајно да спречи гашење пожара или спровођење других мера у случају нужде у непосредној околини. Овај назив не важи за средства за спасавање која су описана у посебној одредби 296 (UN бројеви 2990 и 3072) или за уређаје за распршивање средстава за гашење пожара који су описани у посебној одредби 407 (UN бр. 0514 и 3559).

282 *(Брисано)*

283 Предмети, који садрже гас и служе као амортизери, укључујући уређаје за апсорбовање енергије удара или пнеуматски амортизери, не подлежу захтевима ADR, под условом да:

(a) сваки предмет има гасни резервоар запремине од највише 1,6 литара и притисак пуњења од највише 280 bar, при чему производ запремине (у литрама) и притиска пуњења (у барима) не премашује 80 (тј. 0,5 литара запремине и 160 bar притиска пуњења, 1 литар запремине и 80 bar притиска пуњења, 1.6 литар запремине и 50 bar притиска пуњења, 0,28 литара запремине и 280 bar притиска пуњења);

(b) сваки предмет има притисак прскања сразмеран четвороструком притиску пуњења на 20 °C за производе који не премашују 0,5 литара запремине гасног резервоара, и петоструком притиску пуњења за производе који имају већу запремину гасног резервоара од 0,5 литара;

(c) је сваки предмет произведен од материјала, који при лому не ствара крхотине;

(d) је сваки предмет произведен у складу са стандардом обезбеђења квалитета који је прихватљив за надлежни орган;

(e) је тип конструкције подвргнут пожарном тесту, којим је доказано, да се унутрашњи притисак предмета смањује помоћу топљивог осигурача или неког другог уређаја за растерећење притиска на меру на којој се предмет не може распасти нити излетети.

Везано за делове опреме који се користе за погон возила види и 1.1.3.2. (d).

284 Хемијски генератор на кисеоник, који садржи оксидирајуће материје, мора одговарати следећим условима:

(a) ако генератор садржи експлозивни уређај за активирање, може се транспортовати под овим називом само ако је према напомени у ставу 2.2.1.1.1 (b) искључен из класе 1;

(b) генератор, без своје амбалаже мора бити у стању да издржи испитивање на пад са 1,8 m висине на круту, нееластичну, равну и хоризонталну површину, у положају у коме је вероватноћа оштећења највећа, без губитка садржаја и без активирања;

(c) ако је генератор опремљен уређајем за активирање, он мора имати најмање два ефикасна сигурносна уређаја за спречавање ненамерног активирања.

286 Мембрански филтери од нитроцелулозе, који спадају у овај назив и имају појединачну масу од највише 0,5 g, не подлежу захтевима ADR, ако су појединачно садржани у једном предмету или у једном херметички затвореном пакетићу.

288 Ове материје се могу класификовати и транспортовати само уз сагласност надлежног органа на основу резултата испитивања по испитној серији 2 и серији 6 (c) *Приручника за испитивања и критеријуме*, део I, на комадима припремљеним за превоз (види 2.2.1.1).

289 Сигурносни уређаји, електрично иницирани и сигурносни уређаји, пиротехнички монтирани на колима, возилима, бродовима или авионима или у деловима за уградњу, као што су вратила точка управљача, облоге на вратима, седишта итд, не подлежу захтевима ADR.

290 Ако ова радиоактивна материја одговара дефиницијама и критеријумима других класа наведених у Делу 2, класификује се на следећи начин:

(a) Ако материја одговара критеријумима за опасну робу у изузетим количинама одређеним у поглављу 3.5, амбалажа мора да буде у складу са 3.5.2 и да испуњава прописе за испитивање у 3.5.3. Све остале одредбе за радиоактивне материје у изузетим комадима у 1.7.1.5 примењује се без упућивања на другу класу.

(b) Ако количина прекорачује граничну вредност утврђену у 3.5.1.2, материја мора да се класификује према претежној додатној опасности. Транспортни документ мора да опише материју са UN бројем и званичним називом за транспорт које важи за другу класу и да буде допуњено називом који важи за радиоактивну материју у изузетом комаду у складу са поглављем 3.2 табела A колона (2). Материја се мора транспортовати према примењивим одредбама за овај UN број. У наставку је приказан пример за податке у транспортном документу:

„UN 1993 ЗАПАЉИВА ТЕЧНА МАТЕРИЈА, Н.Д.Н. (Смеша етанола и толуена), радиоактивна материја, изузет комад – ограничена количина материје, 3, ГП II“.

Осим тога примењују се одредбе у 2.2.7.2.4.1.

(c) Прописи поглавља 3.4 за превоз опасне робе паковане у ограниченим количинама се не примењују на материје класификоване у складу са ставом (b).

(d) Ако материја одговара некој посебној одредби који изузима ову материју од свих прописа за опасну робу осталих класа, она се мора класификовати у складу са примењивим UN бројем класе 7 и морају се применити сви захтеви утврђени у 1.7.1.5.

291 Запаљиви гасови у течном стању морају бити садржани у саставним деловима машина за хлађење. Ови саставни делови морају бити конструисани и испитани најмање за троструки радни притисак машине за хлађење. Машине за хлађење морају бити тако конструисане и израђене да у нормалним условима превоза задрже гас у течном стању и да је искључена опасност од прскања или напрснућа конструктивних делова који се налазе под притиском. Машине за хлађење и конструктивни делови машина за хлађење, које садрже мање од 12 kg гаса, не подлежу захтевима ADR.

Напомена: *За потребе превоза, топлотне пумпе могу се сматрати расхладним уређајима.*

292 *(Брисано)*

293 За шибице важе следеће дефиниције појмова:

(a) Минерске шибице су шибице, чије главе су направљене са запаљивим саставом осетљивим на трење и пиротехничким саставом, које сагоревају малим пламеном или без пламена, али уз велику топлоту;

(b) Безбедне шибице су шибице, које су комбиноване са или су причвршћене за кутију, свешчицу или картицу, које се могу запалити само трењем о припремљену подлогу;

(c) Шибице, које се пале о сваку подлогу, су шибице које се могу запалити трењем о сваку чврсту подлогу;

(d) Парафинске шибице су шибице, које се могу запалити трењем о неку припремљену или чврсту подлогу.

295 Није неопходно, да свака батерија буде појединачно обележена или означена листицом опасности, ако палета носи одговарајуће обележје и листице опасности.

296 Овај назив се односи на средства за спасавање, као што су сплавови за спасавање или прслуци за спасавање за плутање на води и самонадувавајући тобогани за спуштање. UN 2990 се односи на средства за спасавање која су самонадувавајућа, а UN 3072 се

односи на средства за спасавање која нису самонадувавајућа. Средства за спасавање могу да садрже:

(a) Сигнална тела (Класа 1) која могу да садрже димне и светлеће сигналне ракете паковане у амбалажу која штити од ненамерног активирања;

(b) Само UN 2990, може да садржи патроне, погонске уређаје подкласе 1.4, групе компатибилности S, са механизмом за самонадувавање, под условом да количина експлозивне материје по средству за спасавање не премашује 3.2 g;

(c) Компримовани или течни гас, класе 2, групе A или O, према 2.2.2.1.3;

(d) Батерије (акумулаторе) (Класа 8) и литијумске батерије или натријум-јонске батерије (Класа 9);

(e) Прибор за прву помоћ или прибор за поправке, који садржи опасну робу у малим количинама (нпр. Материје класе 3, 4.1, 5.2, 8 или 9); или

(f) Шибице, које се могу било где запалити, паковане у амбалажу која спречава да се ненамерно активирају.

Средства за спасавање пакована у јаку круту спољну амбалажу са укупном бруто масом од 40 kg, који не садрже другу опасну робу осим компримоване или течне гасове класе 2, групе A или O у посудама запремине које не прелазе 120 ml, а који су уграђени искључиво у сврху активирања средства за спасавање, не подлежу одредбама ADR.

298 *(Брисано)*

300 Рибље брашно, рибљи отпад и крил брашно не смеју се товарити, ако температура у тренутку товарења прелази 35 °C или је 5 °C изнад температуре околине, у зависности од тога која је од ове две вредности већа.

301 Овај назив се односи само на предмете као што су машине, апарати или уређаји који садрже опасну робу као остатке или саставне делове предмета. Не сме се користити за предмете за које већ постоји званичан назив за транспорт у табели A поглавља 3.2. Предмети који се превозе под овим називом садрже само опасну робу која је дозвољена да се превози у складу са одредбама поглавља 3.4 (ограничене количине). Количина опасне робе у предметима не сме да пређе количину наведену у колони (7a) табеле A, поглавља 3.2 за сваку ставку садржане опасне робе. Уколико предмети садрже више од једне ставке опасне робе, појединачна опасна роба мора бити затворена како би се спречиле опасне реакције између њих током превоза (види 4.1.1.6). Када је потребно обезбедити да опасна роба у течном стању остане у предвиђеном положају, усмеравајуће стреле морају да буду приказане на најмање две супротне вертикалне стране комада, при чему су стреле усмерене у одређеном смеру у складу са 5.2.1.10.

302 Фумигацијска теретна транспортна јединица (CTU) која не садржи другу опасну робу подележе само одредбама у 5.5.2.

303 Посуде се сврставају у класификациони кôд гаса или смеше гасова, који су у њима садржани а који се одређују према одредбама одељка 2.2.2.

304 Овај назив сме да се користи само за транспорт батерија које нису активиране, које садрже калијумхидроксид, сув и које су намењене да се активирају пре употребе додавањем одређене количине воде у поједине ћелије.

305 Ове материје у концентрацијама од највише 50 mg/kg не подлежу захтевима ADR.

306 Овај назив сме да се користи само за материје које су одвећ неосетљиве да би се сврстале у класу 1, при испитивањима према испитним серијама 2 (види *Приручник за испитивања и критеријуме*, део I).

307 Овај назив се може користити само за ђубрива на бази амонијум нитрата. Она се класификују у складу са поступком утврђеним у *Приручнику за испитивања и критеријуме*, део III, одељак 39, у складу са ограничењима из 2.2.51.2.2, тринаеста и четрнаеста алинеја. Када се користи у поменутом одељку 39, израз „надлежни орган" означава надлежни орган земље порекла. Ако земља порекла није уговорна страна ADR, неопходно је да су класификација и услови превоза признати од стране надлежног органа прве уговорне стране ADR у коју се пошиљка транспортује.

309 Овај назив важи за не-сензибилизоване емулзије, суспензије и гелове, који се углавном састоје од смеше амонијумнитрата и гориве материје, и које су намењене за производњу експлозива типа Е тек након обавезне претходне обраде пре употребе.

Смеша за емулзије има типичан следећи састав: 60-85% амонијумнитрата, 5-30% воде, 2-8% горива, 0,5-4% емулгатора, 0-10% растворивог средства за пригушење пламена и трагова адитива. Друге неорганске соли нитрата могу да замене део амонијум нитрата.

Смеша за емулзије и гел има типичан следећи састав: 60-85% амонијумнитрата, 0-5% натријума или калијум перхлората, 0-17% хексамин нитрата или монометиламин нитрата, 5-30% воде, 2-15% горива, 0,5-4% средства за испуну, 0-10% растворивог средства за пригушење пламена, и трагова адитива. Друге неорганске соли нитрата могу да замене део амонијум нитрата.

Ове материје морају задовоље критеријуме за класификацију као амонијум-нитрат емулзија, суспензија или гел, полуфабрикат из ког се добија експлозив (ANE) испитне серије 8, *Приручника за испитивања и критеријуме*, део I, одељак 18 и да буду дозвољене од стране надлежног органа.

310 Ћелије или батерије из производних серија које садрже највише 100 ћелија или батерија, или прототипови пробне производње ћелија или батерија, ако се ови прототипови превозе ради испитивања, морају испуњавати одредбе 2.2.9.1.7.1 са изузетком (a), (e) (vii), (f) (iii), ако је применљиво, (f) (iv) ако је применљиво и (g).

Напомена: *„Превозе ради испитивања" укључује, али није ограничено на, испитивање описано у „Приручнику за испитивања и критеријуме", део III, пододељак 38.3, испитивање интеграције и испитивање перформанси производа.*

Ове ћелије и батерије морају бити упаковане у складу са упутством за паковање P910 датом у 4.1.4.1. или LP905 из 4.1.4.3, како је применљиво.

Предмети (UN бр. 3537, 3538, 3540, 3541, 3546, 3547 или 3548) могу садржати такве ћелије или батерије под условом да су испуњени применљиви делови упутства за паковање P006 из 4.1.4.1 или LP03 из 4.1.4.3, како је примењиво.

Транспортни документ треба да обухвати и следећу изјаву: „Транспорт у складу са посебном одредбом 310".

Оштећене или дефектне ћелије, батерије, или ћелије и батерије садржане у опреми морају се транспортовати у складу са посебном одредбом 376.

Ћелије, батерије или ћелије и батерије, садржане у опреми која се транспортује ради одлагања или рециклаже, могу бити упаковане у складу са посебном одредбом 377 и упутством за паковање P909 датом у 4.1.4.1.

311 Ове материје се могу транспортовати под овим називом само уз одобрење надлежног органа на основу резултата одговарајућих испитивања према *Приручнику за испитивања и критеријуме*, део I. Амбалажа мора обезбедити, да проценат растварача ни у ком тренутку током превоза не падне испод вредности која је одређена у одобрењу надлежног органа.

312 и 313 *(Брисано)*

314 (a) Ове материје су на повишеној температури подложне егзотермичном разлагању. Разлагање може бити изазвано топлотом или нечистоћом (нпр. метали у облику праха (гвожђе, манган, кобалт, магнезијум) и њихова једињења).

(b) У току превоза, ове материје треба да су заштићене од директних сунчевих зрака и извора топлоте и да су смештене у адекватно проветраваним просторима.

315 Овај назив не сме се користити за материје класе 6.1, које испуњавају критеријуме за отровност при удисању за групу паковања I, описане у 2.2.61.1.8.

316 Овај назив важи само за калцијум хипохлорит, сув, ако се транспортује у облику таблета у ком се не дроби.

317 „Фисиони - изузет" важи само за оне фисионе материје и комаде, који садрже фисионе материје које су изузете у складу са 2.2.7.2.3.5.

318 У сврху документације, званични назив за транспорт треба да буде допуњен техничким називом (види 3.1.2.8). Ако заразне материје које треба да се транспортују нису познате, али постоји сумња да одговарају критеријуму за укључивање у категорију А и за сврставање у UN 2814 или UN 2900, након званичног назива у транспортном документу мора да стоји текст "сумња се да је заразна материја категорије А".

319 Материје, које су паковане и обележене у складу са упутством за паковање P650, не подлежу никаквим другим захтевима ADR.

320 *(Брисано)*

321 За ове складишне (акумулационе) системе се увек мора сматрати да садрже водоник.

322 Ова роба, ако се транспортује у облику таблета у коме се не дроби, сврстава се у групу паковања III.

323 *(Резервисано)*

324 Ова материја се мора стабилизовати у концентрацијама до највише 99%.

325 У случају уранхексафлуорида, који није фисиони или је фисиони, изузет, материја се мора класификовати под UN 2978.

326 У случају уранхексафлуорида, фисионог, материја се класификује под UN 2977.

327 Отпадни аеросоли и отпадне гасне патроне, који се отпремају у складу са 5.4.1.1.3.1 могу се превозити под UN бр. 1950 или 2037, како је применљиво, у сврху прераде или одлагања. Они не морају бити обезбеђени од померања и ненамерног пражњења, под условом, да су предузете мере за спречавање опасног развијања притиска и стварања опасне атмосфере. Отпадни аеросоли са изузетком незаптивених или оних који су јако деформисани морају бити паковани у складу са упутством за паковање P207 и посебном одредбом за паковање PP87, или упутством за паковање LP200 и посебном одредбом за паковање L2. Отпадне гасне патроне, осим оних које цуре или које су значајно деформисане, морају бити паковане у складу са упутством за паковање P 003 и посебном одредбом за паковање PP 17 и PP 96, или упутством за паковање LP 200 и посебном одредбом за паковање L2. Пропустљиви (незаптивени / који цуре) или јако деформисани аеросоли и гасне патроне морају се превозити у посудама за спасавање које су под притиском или амбалажи за спасавање, под условом, да су предузете све мере за спречавање опасног развијања притиска.

Напомена: *У поморском превозу, отпадни аеросоли и отпадне гасне патроне се не могу превозити у затвореним контејнерима.*

Отпадне гасне патроне које су биле напуњене незапаљивим, неотровним гасовима класе 2, групе А или О а које су пробијене, не подлежу одредбама ADR.

328 Овај назив важи за патроне горивних ћелија, укључујући патроне горивних ћелија у опреми или упаковане са опремом. Патроне горивних ћелија које се уграђене у систем патрона горивних ћелија или су саставни делови таквог система важе као патроне горивних ћелија у опреми. Патрона горивне ћелије је предмет, у коме се складишти горивна материја а празни се преко једног или више вентила у горивној ћелији, који регулишу пражњење горива у горивну ћелију. Патроне горивних ћелија, укључујући оне које су садржане у опреми, морају да буду конструисане и израђене тако да се под нормалним уловима превоза спречи истицање горива.

Типови конструкције патрона горивних ћелија, код којих се течна материја користи као гориво, морају бити подвргнути испитивању унутрашњег притиска при притиску од 100 kPa (надпритисак), и да не дође до цурења.

Са изузетком патрона горивних ћелија које садрже водоник у металхидриду и које одговарају посебној одредби 339, за сваки тип конструкције патрона горивних ћелија мора да буде доказано да оне могу да издрже испитивање на пад са 1,2 метара висине на несавитљиву површину, у смеру који са великом вероватноћом води до страдања (пропадања) система за задржавање, без ослобађања садржаја.

Ако су у систему горивних ћелија садржане литијум-металне, литијум-јонске или натријум-јонске батерије, пошиљка се мора отпремати под овом класификацијом и под одговарајућом класификацијом UN 3091 ЛИТИЈУМ-МЕТАЛНЕ БАТЕРИЈЕ У ОПРЕМИ, UN 3481 ЛИТИЈУМ-ЈОНСКЕ БАТЕРИЈЕ У ОПРЕМИ или UN 3552 НАТРИЈУМ-ЈОНСКЕ БАТЕРИЈЕ САДРЖАНЕ У ОПРЕМИ.

329 *(Резервисано)*

330 *(Брисано)*

331 *(Резервисано)*

332 Магнезијумнитрат-хексахидрат не подлеже одредбама ADR.

333 Смеше етанола и бензина или гориво за коришћење у отто моторима (нпр. у аутомобилима, стационарним (фиксираним) моторима и другим моторима) морају се сврстати под овај назив без обзира на ширину опсега испарљивости.

334 Патрона горивне ћелије сме да садржи активатор, под условом да је он опремљен са два независна механизма, који у току превоза спречавају ненамерно мешење са горивом.

335 Смеше чврстих материја које не подлежу прописима ADR и течне или чврсте материје опасне по животну средину потребно је сврстати у UN 3077 и смеју се транспортовати под овим називом, под условом да у тренутку утовара материје или затварања амбалаже или теретне транспортне јединице, није видљива слободна течност. Свака теретна транспортна јединица мора бити заптивена приликом употребе за превоз у расутом стању. Уколико је у тренутку утовара смеше или затварања амабалаже или теретне транспортне јединице, видљива слободна течност, смешу је потребно сврстати у UN 3082. Заптивени пакети и предмети, који садрже мање од 10 ml течне материје опасне по животну средину абсорбоване у чврстој материји, при чему пакет или предмет не сме да садржи слободну течност или чврсту материју опасну по животну средину мању од 10 g, не подлежу одредбама ADR.

336 Појединачни комад са незапаљивим чврстим LSA-II или LSA-III материјама ако се транспортују као авионска пошиљка сме да садржи активност највише од 3 000 A_2.

337 Комади типа B(U) и типа B(M) ако се транспортују као авионска пошиљка смеју да садрже највише следеће активности:

(a) за слабо дисперзивне радиоактивне материје: како је дозвољено за узорак комада и како је утврђено у дозволи/одобрењу;

(b) за радиоактивне материје у посебном облику: 3 000 A_1 или 100 000 A_2 у зависности која је вредност нижа, или

(c) за све друге радиоактивне материје: 3 000 A_2.

338 Свака патрона горивне ћелије, која се транспортује под овим називом и која је пројектована за прихват течног запаљивог гаса мора да одговара следећим прописима:

(a) она мора бити способна да издржи притисак који одговара најмање двоструком равнотежном притиску садржаја на 55 ºC, без цурења или прснућа:

(b) она сме да садржи највише 200 ml течног запаљивог гаса, чији притисак паре не сме да прекорачи 1000 kPa на 55 ºC, и

(c) она мора да издржи испитивање у купки са топлом водом описане у 6.2.6.3.1.

339 Патроне горивних ћелија, које садрже водоник у металхидриду и транспортују се под овим називом, морају имати водену запремину од највише 120 ml.

Притисак у патрони горивне ћелије на 55 ºC не сме да премаши 5 MPa. Тип конструкције мора да издржи притисак који одговара двоструком пројектованом притиску патроне на 55 ºC или за 200 kPa повећани пројектовани притисак патроне на 55 ºC, у зависности која је вредност већа, без цурења или прснућа. Притисак на којој се ово испитивање спроводи описан је у испитивању на слободан пад и испитивању цикличног пуњења или пражњења на водоник као „Минимални притисак прскања кућишта”.

Патроне горивних ћелија морају бити пуњене према поступку наведеном од

произвођача. За сваку патрону горивне ћелија произвођач мора да стави на располагање следеће информације:

(a) поступак контролисања који је неопходно извршити пре првог пуњења и пре поновног пуњења патроне горивне ћелије;

(b) безбедносне мере на које је потребно обратити пажњу и потенцијалне опасности;

(c) методе за одређивање када је постигнута номинална запремина;

(d) минимални и максимални опсег притиска;

(e) минимални и максимални температурни опсег, и

(f) други прописи, који се морају испунити приликом првог пуњења и поновног пуњења, укључујући врсту опреме коју је неопходно користи за прво и поновно пуњење.

Патроне горивних ћелија морају да буду тако пројектоване и израђене да је под нормалним условима превоза спречено истицање горива. Сваки узорак типа конструкције патроне, укључујући патроне које су саставни делови горивне ћелије, морају бити успешно подвргнуте следећем испитивању.

Испитивање на слободан пад

Испитивање на слободан пад са 1,8 m висине на несавитљиву површину у четири различита правца:

(a) вертикално на страну која садржи вентил за затварање;

(b) вертикално на страну која лежи наспрам вентила за затварање;

(c) хоризонтално на челични врх са пречником од 38 mm, са челичним врхом у позицији према нагоре и

(d) у углу од 45º на крај, који садржи вентил за затварање.

При наношењу раствора од сапуна или неког истовредног средства не сме да се утврди цурење на свим могућим незаптивеним тачкама, када се патрона пуни до њеног нормалног притиска пуњења. Патрона горивне ћелије накнадно се мора изложити хидростатичком притиску ради разарања. Забележени притисак прскања мора да премаши 85 % најмањег притиска прскања кућишта.

Испитивање на пожар

Патрона горивне ћелије која је пуњена водоником до нормалне запремине мора бити подвргнута испитивању на пожар укључивањем пламена. Сматра се да је узорак конструкције патроне која сме да садржи уграђени вентилациони уређај прошао на испитивању на пожар ако:

(a) се унутрашњи притисак растерећује на 0 bara надпритиска без прснућа кућишта или

(b) патрона издржи пожар најмање 20 минута без прснућа.

Испитивање цикличног пуњења или пражњења на водоник

Ово испитивање треба да утврди да се у току употребе не премашују граничне вредности оптерећења (напрезања) конструкције патроне горивне ћелије.

Патрона горивне ћелије мора бити напуњена циклично од највише 5 % номиналне запремине водоника до најмање 95 % номиналне запремине водоника и пражњена на највише 5 % номиналне запремине водоника. При пуњењу мора се користити номинални притисак пуњења, а температуре морају бити одржаване унутар опсега радне температуре. Циклично пуњење и пражњење се мора извршити најмање 100 пута.

Након цикличног испитивања патрона горивне ћелије мора да се напуни и да се измери водена запремина потиснута патроном. Сматра се да је узорак конструкције патроне издржао испитивање цикличног пуњења и пражњења на водоник, ако се водена запремина, која је потиснута патроном подвргне цикличном пуњењу и пражњењу, не премаши водену запремину која није потиснута патроном која није подвргнута цикличном пуњењу и пражњењу, пуњена до 95 % своје номиналне запремине и стављена под притисак до 75 % најмањег притиска прскања кућишта.

Испитивање производне заптивености

Свака патрона горивне ћелије мора да буде испитана на цурење (заптивеност) на 15 ºC ± 5 ºC у току излагања притиску са номиналним притиском пуњења. При наношењу раствора од сапуна или неког истовредног средства не сме да се утврди цурење на свим могућим незаптивеним тачкама.

Свака патрона горивне ћелије мора да буде трајно обележена следећим информацијама:

(a) номиналним притиском пуњења у MPa;

(b) серијским бројем патроне горивне ћелије додељеним од произвођача ћелије или јединственим идетификациони бројем; и

(c) датум истека који се базира на најдужи век трајања (година са четри цифре, месец са две цифре).

340 Хемијски прибори, прибори за прву помоћ и вишекомпонентни системи од полиестер смоле који садрже опасне материје у унутрашњој амбалажи, које не премашују количинске вредности за изузете количине применљиве на појединачне материје, а утврђене у колони (7b), табеле А, поглавља 3.2, смеју да се транспортују у складу са поглављем 3.5. Иако материје класе 5.2 које у колони (7b), табеле А, поглавља 3.2 нису дозвољене као изузете количине, у таквим приборима или системима су дозвоњене и сврстане су у кôд Е2 (види 3.5.1.2).

341 *(Резервисано)*

342 Унутрашње посуде од стакла (као што су ампуле или капсуле), које су предвиђене само за употребу у уређајима за стерилизацију, ако садрже мање од 30 ml етиленоксида по унутрашњој амбалажи, а највише 300 ml по спољној амбалажи, смеју се транспортовати према одредбама поглавља 3.5 независно од податка „E0“ у колони (7b) табеле А у поглављу 3.2, под условом да:

(a) је након пуњења утврђено да је свака унутрашња посуда од стакла заптивена, и то постављањем унутрашње посуде од стакла у врућу водену купку на температури, у трајању, која је довољна да би се утврдио да је постигнут унутрашњи притисак који одговара притиску паре етиленоксида на 55ºC. Свака унутрашња посуда од стакла која при овом испитивању показује цурење, изобличење или друге недостатке, не сме се транспортовати према овој посебној одредби;

(b) додатно за амбалажу прописану у 3.5.2 свака унутрашња посуда од стакла се ставља у заптивену пластичну врећу, која је компатибилна са етиленоксидом и у стању да прихвати садржај у случају лома или цурења унутрашње посуде од стакла, и

(c) је свака унутрашња посуда од стакла заштићена средством (нпр. заштитном футролом или материјалом за попуњавање) које спречава пробијање пластичне вреће у случају оштећења амбалаже (нпр. гњечењем – смрскањем).

343 Овај унос важи за сирову нафту која садржи водоник сулфид у довољној концентрацији, у којој пара коју развија сирова нафта може представљати опасност при удисању. Додељена група паковања мора се одредити на основу опасности од запаљивости и опасности при удисању према степену опасности коју представља.

344 Одредбе у 6.2.6 морају бити испоштоване.

345 Овај гас који је садржан у отвореном криогеном резервоару са највећом запремином од једног литра конструисан двоструким зидовима од стакла, код којег је међупростор између унутрашњег и спољног зида без ваздуха (вакумски изоловано), не подлеже прописима ADR, под условом, да се сваки резервоар транспортује у спољној амбалажи са довољно материјала за попуњавање или упијајућим материјалом ради заштите од оштећења услед удара.

346 Отворени криогени резервоар који одговара прописима Упутства за паковање P203 у 4.1.4.1 и не садржи опасну робу са изузетком UN 1977 азот, дубоко расхлађен, течан, који је потпуно упијен (апсобован) у порозном материјалу, не подлеже другим прописима ADR.

347 Овај унос сме да се користи уколико су резултати серије испитивања 6 (d) *Приручника за испитивања и критеријуме*, део I, показали да су све опасности које произилазе из фукционисања, ограничене на унутрашњост комада.

348 Литијумске батерије које су произведене након 31. децембра 2011. године и натријум-јонске батерије произведене након 31. децембра 2025. године, морају да буду обележене на спољном кућишту са номиналном енергијом у Watt-часовима.

349 Смеша хипохлорита са соли амонијума није дозвољена за превоз. UN 1791 хипохлорит, раствор је материја класе 8.

350 Амонијум бромат и његови водени раствори као и смеше бромата са соли амонијума нису дозвољени за превоз.

351 Амонијум хлорат и његови водени раствори као и смеше хлората са соли амонијума нису дозвољени за превоз.

352 Амонијум хлорит и његови водени раствори као и смеше хлорита са соли амонијума нису дозвољени за превоз.

353 Амонијум перманганат и његови водени раствори као и смеше перманганата са соли амонијума нису дозвољени за превоз.

354 Ова материја је отровна при удисању.

355 Боце са кисеоником за ванредне случајеве, које се транспортују под овим уносом, смеју да садрже уграђене патроне за активирање (патроне са уређајима за покретање подкласе 1.4 групе компатабилности C или S) без промене класификације у класу 2, под условом да укупна количина брзогоруће (ракетне) експлозивне материје не премашује 3,2 g по боци са кисеоником. Боце спремне за превоз са уграђеним патронама за активирање, морају да имају делотворне уређаје за заштиту од ненамерног активирања.

356 Металхидридни складишни (акумулациони) системи који су предвиђени за уградњу у возила, железничка кола, бродове, машине, моторе или авионе, морају бити одобрени од стране надлежног органа земље производње[1] пре преузимања на превоз. Транспортни документ мора да садржи податак да је комад одобрен од надлежног органа земље производње[1] или сваку пошиљку мора да прати копија одобрења надлежног органа земље производње[1].

357 Сирова нафта која садржи водоник сулфид у довољној концентрацији, да пара коју развија сирова нафта може представљати опасност при удисању, мора да се отпрема под уносом UN 3494 СИРОВА НАФТА БОГАТА СУМПОРОМ, ЗАПАЉИВА, ОТРОВНА.

358 Нитроглицерин, раствор у алкохолу са више од 1% али не више од 5% нитроглицерина може се класификовати у класу 3 и сврстати под UN 3064, под условом да су испуњени сви захтеви упутства за паковање P300 у 4.1.4.1.

359 Нитроглицерин, раствор у алкохолу са више од 1% али не више од 5% нитроглицерина мора се класификовати у класу 1 и сврстати под UN 0144, ако нису испуњени сви захтеви упутства за паковање P300 у 4.1.4.1.

360 Возила на погон само литијум-металним, литијум-јонским или натријум-јонским батеријама морају се сврстати у UN 3556 ВОЗИЛО, НА ПОГОН ЛИТИЈУМ-ЈОНСКОМ БАТЕРИЈОМ ИЛИ UN 3557 ВОЗИЛО, НА ПОГОН ЛИТИЈУМ-МЕТАЛНОМ БАТЕРИЈОМ ИЛИ UN 3558 ВОЗИЛО, НА ПОГОН НАТРИЈУМ-ЈОНСКОМ БАТЕРИЈОМ, како је применљиво. Литијумске батерије које су уграђене у теретне транспортне јединице, пројектоване једино да обезбеде енергију са спољашње стране транспортне јединице, морају се сврстати у унос UN 3536 ЛИТИЈУМСКЕ БАТЕРИЈЕ УГРАЂЕНЕ У ТЕРЕТНЕ ТРАНСПОРТНЕ ЈЕДИНИЦЕ литијум-јонске батерије или литијум-металне батерије.

[1] *Ако земља производње није уговорна страна ADR, одобрење мора да буде признато од надлежног органа неке уговорне стране ADR.*

361 Ова класификација се користи за двослојне кондензаторе са капацитетом за складиштење енергије већим од 0,3 Wh. Кондензатори са капацитетом за складиштење енегије од 0,3 Wh или мањим не подлежу одредбама ADR. Под капацитетом за складиштење енергије подразумева се енергија коју кондензатор складишти, израчуната коришћењем номиналног напона и номиналног капацитета. Сви кондензатори за које се користи ова класификација, укључујући кондензаторе који садрже електролит, који не испуњавају критеријуме за класификацију за било коју опасну робу, морају испуњавати следеће услове:

(a) Кондензатори који ниси уграђени у опрему морају се транспортовати у ненапуњеном стању. Кондензатори који су уграђени у опрему морају се транспортовати у ненапуњеном стању или да буду заштићени од кратког споја;

(b) Сваки кондензатор мора да буде заштићен од потенцијалне опасности коју може да изазове кратак спој у току превоза, на следећи начин:

(i) ако је капацитет складиштења енергије кондензатора мањи или једнак 10 Wh, или ако је капацитет складиштења енергије сваког кондензатора у модулу мањи или једнак 10Wh, кондензатор или модул мора бити заштићен од кратког споја или да буде опремљен металном траком која спаја полове; и

(ii) ако је капацитет складиштења енергије кондензатора или кондензатора у модулу већи од 10 Wh, кондензатор или модул мора да буде опремљен металном траком која спаја полове;

(c) Кондензатори који садрже опасну робу морају да буду тако пројектовани да издрже диференцијални притисак од 95 kPa;

(d) Кондензатори морају да буду тако пројектовани и израђени да се на безбедан начин растерети притисак који се може створити при коришћењу, преко вентила или преко слабе тачке (тачке пуцања) кућишта кондензатора. Течност која се евентуално може ослободити при проветравању, мора да буде задржана од стране амбалаже или опреме у коју је кондензатор уграђен; и

(e) Кондензатори морају бити обележени капацитетом складиштења енергије у Wh.

Кондензатори који садрже електролит и који не испуњавају критеријуме за класификацију ни једне класе опасне робе, укључујући кондензаторе уграђене у опрему, не подлежу осталим одредбама ADR.

Кондензатори који садрже електролит који испуњава критеријуме за класификацију у неку класу опасне робе и имају капацитет складиштења енергије од 10 Wh или мањи, не подлежу другим одредбама ADR ако су неупаковани у стању да издрже испитивање на пад од 1,2 метара на чврсту површину без губитка садржаја.

Кондензатори који садрже електролит који испуњава критеријуме за класификацију у неку класу опасне робе, а нису уграђени у опрему и имају капацитет складиштења енергије већи од 10 Wh, подлежу одредбама ADR.

Кондензатори који су уграђени у опрему и садрже електролит који испуњава критеријуме за класификацију у неку класу опасне робе, не подлежу осталим одредбама ADR, под условом да је опрема упакована у отпорну спољну амбалажу која је произведена од одговарајућег материјала и да у поледу њене употребе има одговарајућу чврстоћу и конструкцију; осим тога спољна амабалажа мора да буде тако израђена да спречи ненамерно активирање кондензатора у току превоза. Велика робустна опрема са кондензаторима може да буде предата на превоз неупакована или на палетама, ако су кондензатори на исти начин заштићени од стране опреме у којој су садржани.

Напомена: *Кондензатори, који на основу своје конструкције одржавају крајњи напон (нпр. асиметрични кондензатори) не спадају у ову класификацију.*

362 *(Резервисано)*

363 Овај назив може се користити само када су задовољени услови ове посебне одредбе. Не подлеже другим захтевима ADR.

(a) Овај назив се примењује на моторе и машине, са погоном на горива која су класификована као опасна роба помоћу система са унутрашњим сагоревањем или са

горивним ћелијама (нпр. мотори са сагоревањем, генератори, компресори, турбине, уређаји за грејање, итд.), осим за опрему возила која је сврстана под UN 3166 на коју се односи посебна одредба 666.

Напомена: *Овај назив се не примењује на опрему из 1.1.3.2 (a), (d) и (e), 1.1.3.3 и 1.1.3.7.*

(b) мотори или машине који су испражњени од течних или гасовитих горива и који не садрже другу опасну робу, не подлежу прописима ADR.

Напомена 1: *Мотор или машина се сматрају празним од течних или гасовитих горива када је резервоар за течно гориво испражњен и када мотор или машина не могу да раде услед недостатка горива. Делови мотора или машина као што су водови за гориво, филтери горива и бризгаљке, не морају бити очишћени, испражњени или продувани да би се сматрали празним од течних горива. Поред тога, није неопходно да резервоар за течно гориво мора бити очишћен или продуван.*

Напомена 2: *Мотор или машина се сматрају празним од гасовитих горива када је резервоар за гасовито гориво без течности (за утечњене гасове), притисак у резервоарима не прелази 2 bar и када је вентил за прекид или изолацију горива затворен и осигуран.*

(c) мотори и машине који садрже горива која испуњавају класификационе критеријуме за класу 3, морају се сврстати под одговарајуће називе UN 3528 МАШИНЕ, СА УНУТРАШЊИМ САГОРЕВАЊЕМ, НА ПОГОН ЗАПАЉИВОМ ТЕЧНОШЋУ или UN 3528 МОТОР, СА ГОРИВНИМ ЋЕЛИЈАМА, НА ПОГОН ЗАПАЉИВОМ ТЕЧНОШЋУ или UN 3528 МАШИНЕ, СА УНУТРАШЊИМ САГОРЕВАЊЕМ, НА ПОГОН ЗАПАЉИВОМ ТЕЧНОШЋУ или UN 3528 МАШИНЕ, СА ГОРИВНИМ ЋЕЛИЈАМА, НА ПОГОН ЗАПАЉИВОМ ТЕЧНОШЋУ.

(d) мотори и машине који садрже горива која испуњавају класификационе критеријуме за запаљиве гасове класе 2, морају се сврстати под одговарајуће називе UN 3529 МОТОР, СА УНУТРАШЊИМ САГОРЕВАЊЕМ, НА ПОГОН ЗАПАЉИВИМ ГАСОМ или UN 3529 МОТОР, СА ГОРИВНИМ ЋЕЛИЈАМА, НА ПОГОН ЗАПАЉИВИМ ГАСОМ или UN 3529 МАШИНЕ, СА УНУТРАШЊИМ САГОРЕВАЊЕМ, НА ПОГОН ЗАПАЉИВИМ ГАСОМ или UN 3529 МАШИНЕ, СА ГОРИВНИМ ЋЕЛИЈАМА, НА ПОГОН ЗАПАЉИВИМ ГАСОМ.

Мотори и машине, на погон и са запаљивим гасом и са запаљивом течношћу морају се сврстати у одговарајући назив за UN 3529.

(e) мотори и машине који садрже течна горива која испуњавају класификационе критеријуме према 2.2.9.1.10 и не испуњавају класификационе критеријуме за било коју другу класу, морају се сврстати под одговарајуће називе UN 3530 МОТОР, СА УНУТРАШЊИМ САГОРЕВАЊЕМ или UN 3530 МАШИНЕ, СА УНУТРАШЊИМ САГОРЕВАЊЕМ.

(f) мотори и машине могу садржати и другу опасну робу осим горива (нпр. батерије, апарате за гашење пожара, акумулаторе са компримованим гасом или сигурносне уређаје) која је неопходна за њихов рад или за њихову безбедну употребу, без подвргавања било ком додатном захтеву за ту другу опасну робу, осим ако није другачије назначено у ADR. Међутим, литијумске батерије морају испунити одредбе према 2.2.9.1.7.1, са изузетком (a), (e) (vii), (f) (iii), ако је применљиво, (f) (iv) ако је применљиво и (g) не примењују се када су батерије из производне серије која садржи највише 100 ћелија или батерија, или за прототипове пробне производње ћелија или батерија када се ови прототипови превозе ради испитивања, уграђене у машине или моторе. Поред тога, натријум-јонске батерије морају испунити одредбе према 2.2.9.1.7.2, са изузетком (a), (e) и (f) не примењују се када су батерије из производне серије која садржи највише 100 ћелија или батерија, или за прототипове пробне производње ћелија или батерија када се ови прототипови превозе ради испитивања, уграђене у машине или моторе.

(g) мотор или машина, укључујући и средства за задржавање која садрже опасну робу,

морају бити у сагласности са захтевима за конструкцију који су одређени од стране надлежног органа земље произвођача[2];

(h) сви вентили или отвори (нпр. уређаји за проветравање) морају бити затворени у току превоза;

(i) мотори или машине морају бити окренути тако да је спречено ненамерно цурење опасне робе, и обезбеђени средствима која имају способност да моторе или машине спрече од било каквог померања у току превоза, а које може да доведе до промене смера окренутости или до њиховог оштећења;

(j) за UN 3528 и UN 3530:

Када мотор или машина садрже више од 60 l течног горива и имају капацитет већи од 450 l али највише до 3 000 l, морају бити означени листицима опасности на две супротне стране у складу са 5.2.2.

Када мотор или машина садрже више од 60 l течног горива и имају запремину већу од 3 000 l, морају бити означени великим листицима опасности на две супротне стране. Велике листице опасности морају одговарати листицама опасности које се захтевају у колони (5) табеле А поглавља 3.2 и морају бити у сагласности са одредбама у 5.3.1.7. Велике листице опасности морају бити постављене на основу контрастне боје или морају имати било испрекидану или пуну спољну граничну линију;

Напомена: *На моторима и машинама капацитета већег од 450 l а који садрже 60 l течног горива или мање, дозвољено је означавање листицама опасности и великим листицама опасности у складу са горе наведеним захтевима.*

(k) за UN 3529:

Када је водена запремина резервоара за гориво мотора или машине већа од 450 l али мања од 1 000 l, исти мора бити означен листицима опасности на две супротне стране у складу са 5.2.2.

Када је водена запремина резервоара за гориво мотора или машине већа од 1.000 l, исти мора бити означен великим листицима опасности на две супротне стране. Велике листице опасности морају одговарати листицама опасности које се захтевају у колони (5) табеле А поглавља 3.2 и морају бити у сагласности са одредбама у 5.3.1.7. Велике листице опасности морају бити постављене на основу контрастне боје или морају имати било испрекидану или пуну спољну граничну линију;

(l) Када мотор или машина садрже више од 1.000 l течних горива, за UN бр. 3528 и UN бр. 3530, или за UN број 3529, уколико резервоар за гориво има водену запремину већу од 1.000 l:

- Потребан је транспортни документ у складу са 5.4.1. Транспортни документ садржи следећу додатну изјаву „Транспорт у складу са посебном одредбом 363”;
- За превоз који укључује пролаз кроз тунеле који имају ограничење, транспортна јединица мора да има обележавање са наранџастом таблом у складу са 5.3.2 и обележја ограничења за тунеле у складу са 8.6.4.

(m) Захтеви наведени у Упуству за паковање P005 у 4.1.4.1 морају бити испуњени.

364 Овај предмет се може транспортовати под одредбама поглавља 3.4 ако је комад припремљен за превоз, према захтевима надлежног органа способан да издржи испитивање у складу са испитном серијом 6 (d), дела I, *Приручника за испитивања и критеријуме*.

365 За произведене инструменте и предмете, који садрже највише 1 kg живе или галијума, види UN бр. 3506 или 3554, како је применљиво.

366 Произведени инструменти и предмети, који садрже највише 1 kg живе или галијума, не подлежу одредбама ADR.

---

[2] *На пример у складу са одговарајућим одредбама Директиве 2006/42/ЕС Европског Парламента и Савета од 17. маја 2006. године о машинама и измене Директиве 95/16/ ЕС (Службени лист Европске Уније L 157 од 9. јуна 2006. године, стране 24 до 86).*

367 За потребе документације:

Званични транспортни назив „Додатни материјали за боје" може да се користи за пошиљке комада које садрже називе „Боја" и „Додатни материјали за боје" у истом комаду;

Званични транспортни назив „Додатни материјали за боје, нагризајући, запаљиви" може да се користи за пошиљке комада које садрже називе „Боја, нагризајућа, запаљива" и „Додатни материјали за боје, нагризајући, запаљиви" у истом комаду;

Званични транспортни назив „Додатни материјали за боје, запаљиви, нагризајући" може да се користи за пошиљке комада које садрже називе „Боја, запаљива, нагризајућа" и „Додатни материјали за боје, запаљиви, нагризајући" у истом комаду; и

Званични транспортни назив „Додатне материје за штампарске боје" може да се користи за пошиљке комада које садрже назив „Штампарске боје" и „Додатне материје за штампарске боје" у истом комаду.

368 У случају уранијум хексафлуорида, који није фисиони или фисиони, изузет, материјал треба да се класификује под UN 3507 или UN 2978.

369 У складу са 2.1.3.5.3 (a), ова радиоактивна материја у изузетом комаду која поседује отровне и нагризајуће особине сврстава се у класу 6.1 са додатним опасностима од радиоактивности и нагризајућег дејства.

Уранијум хексафлуорид може да се сврста под овај назив само ако су испуњени захтеви према 2.2.7.2.4.1.2, 2.2.7.2.4.1.5, 2.2.7.2.4.5.2 и, за фисионе, изузете материје, према 2.2.7.2.3.5.

Поред одредби које се примењују на превоз материја класе 6.1, за материје са додатном опасношћу од нагризајућег дејства, примењују се и одредбе према 5.1.3.2, 5.1.5.2.2, 5.1.5.4.1 (b), 7.5.11 CW 33 (3.1), (5.1) до (5.4) и (6).

Није потребно приказивање листице опасности за класу 7.

370 Овај назив односи се само на амонијум нитрат који испуњава један од следећих критеријума:

(a) амонијум нитрат са више од 0,2% запаљиве супстанце, укључујући било коју органску материју која се рачуна као угљеник, искључујући било коју додату супстанцу; или

(b) амонијум нитрат са највише 0,2% запаљиве супстанце, укључујући било коју органску материју која се рачуна као угљеник, искључујући било коју додату супстанцу, која даје позитиван резултат када је испитана у складу са испитивањима серије 2 (види *Приручник за испитивања и критеријуме,* део I). Види такође UN 1942.

Овај назив се не користи за амонијум нитрат за који већ постоји одговарајући назив за отпрему у табели A, Поглавља 3.2, укључујући амонијум нитрат помешан са горивним уљем (ANFO) или за било коју трговачку класу амонијум нитрата.

371 (1) Овај назив се такође односи на предмете, који садрже посуде под ниским притиском са уређајем за ослобађање притиска. Овакви предмети морају да буду у складу са следећим захтевима:

(a) водена запремина посуде под притиском не сме да прелази 0,5 литара и радни притисак не треба да прелази 25 bar на 15 °C;

(b) минимални притисак прскања посуде под притиском треба да буде најмање четири пута већи од притиска гаса на 15 °C;

(c) сваки предмет треба да буде произведен на такав начин да се избегне ненамерно пуцање или ослобађање при нормалним условима руковања, паковања, превоза и употребе. Ово се може постићи помоћу додатног уређаја за закључавање који је повезан са активатором;

(d) сваки предмет мора да буде произведен на такав начин да спречава опасна распрскавања посуде под притиском или делова посуде под притиском;

(e) свака посуда под притиском мора да буде израђена од материјала који се неће

раставити на делове услед напрснућа;

(f) тип конструкције предмета треба да буде подвргнут испитивању на пожар. За ово испитивање, примењују се одредбе ставова 16.6.1.2 осим под (g), 16.6.1.3.1 до 16.6.1.3.4, 16.6.1.3.6, 16.6.1.3.7 (b) и 16.6.1.3.8 *Приручника за испитивања и критеријуме*. Биће показано да предмет, у случају пожара, смањује свој притисак помоћу разградивог заптивача или другог уређаја за растерећење притиска, на такав начин, да се посуда под притиском неће раставити на делове и да тај предмет или делови тог предмета неће разлетети на више од 10 метара;

(g) тип конструкције предмета биће подвргнут следећем испитивању. Иницирајући механизам се користи да покрене један предмет у средини амбалаже. Неће бити штетних последица изван комада, као што је пуцање комада, металних делова или да посуда прође кроз амбалажу.

(2) Произвођач ће обезбедити техничку документацију за тип конструкције, производњу, као и испитивања и њихове резултате. Произвођач треба да примени процедуре како би се осигурало да су предмети произведени у серијама доброг квалитета, у сагласности са типом конструкције и да су у стању да испуне захтеве у (1). Произвођач треба да на захтев обезбеди такве информације надлежном орагану.

372 Овај назив се односи на асиметричне кондензаторе са капацитетом складиштења енергије већим од 0,3 Wh. Кондензатори са капацитетом за складиштење енергије од 0,3 Wh или мање, не подлежу ADR.

Капацитет складиштења енергије означава енергију ускладиштену у кондензатору, која је израчуната према следећој једначини,

$$Wh = \frac{1}{2} C_N \left(U_R^2 - U_L^2 \right) \times \frac{1}{3600}$$

користећи номиналну капацитивност (C_N), номинални напон (U_R) и доњу границу номиналног напона (U_L).

Сви асиметрични кондензатори на које се овај назив примењује морају испуњавати следеће услове:

(a) кондензатори или модули морају бити заштићени од кратког споја;

(b) кондензатори морају бити пројектовани и израђени тако да се безбедно растерете притиска који може да се појави у употреби, преко отвора или слабе тачке у кућишту кондензатора. Свака течност која се ослобађа при проветравању биће задржана амбалажом или опремом у којој је инсталиран кондензатор;

(c) кондензатори морају бити обележени са капацитетом за складиштење енергије у Wh; и

(d) кондензатори који садрже електролит и испуњавају критеријуме за класификацију из било које класе опасне робе, морају бити конструисани да издрже диференцијални притисак од 95 kPa;

Кондензатори који садрже електролит, који не испуњавају критеријуме класификације било које класе опасне робе, укључујући и када су склопљени у модулу или када су уграђени у опрему, не подлежу другим одредбама ADR.

Кондензатори који садрже електролит, који испуњавају критеријуме за класификацију било које класе опасне робе, са капацитетом за складиштење енергије од 20 Wh или мање, укључујући и када су склопљени у модулу, нису предмет других одредби ADR ако су способни да неупаковани издрже испитивање на пад са висине од 1.2 метра на нееластичну површину без губитка садржаја.

Кондензатори који садрже електролите, који испуњавају критеријуме за класификацију било које класе опасне робе, који нису уграђени у опрему и имају капацитет за складиштење енергије од преко 20 Wh подлежу ADR.

Кондензатори уграђени у опрему и који садрже електролите, који испуњавају критеријуме за класификацију било које класе опасне робе, нису предмет других одредби ADR, под условом да се опрема пакује у круту спољну амбалажу израђену од одговарајућег материјала и адекватне чврстоће и конструкције, у складу са предвиђеном

наменом амбалаже и на такав начин да се спречи случајно функционисање кондензатора током превоза. Велика, робусна опрема, која садржи кондензаторе, може бити понуђена за превоз неупакована или на палетама, уколико опрема у којој су садржани кондензатори, пружа једнаку заштиту.

Напомена: *Без обзира на одредбе ове посебне одредбе, никл-угљенични асиметрични кондензатори који садрже алкалне електролите класе 8, морају се транспортовати под називом UN 2795 АКУМ-УЛАТОРИ, ЕЛЕКТРИЧНИ, СА ТЕЧНИМ ЕЛЕКТРОЛИТОМ.*

373 Детектори неутронског зрачења, који садрже бортрифлуорид гас, који није под притиском, могу да се транспортују под овим називом под условом да су испуњени следећи услови:

(a) Сваки детектор зрачења мора да испуњава следеће услове.

(i) притисак у сваком детектору не сме прећи апсолутни притисак од 105 kPa на 20 °C;

(ii) количина гаса не сме прелазити 13 g по детектору;

(iii) сваки детектор мора бити произведен под регистрованим програмом обезбеђења квалитета;

Напомена: *ISO 9001 се може користити у ову сврху.*

(iv) сваки детектор неутронског зрачења мора бити израђен од заварене металне конструкције са залемљеним металом на керамичком проводном споју. Ови детектори морају имати минимални притисак прскања 1800 kPa као што су показали резултати испитивања типа конструкције; и

(v) сваки детектор ће бити тестиран на 1 x 10^{-10} cm^3/s стандард заптивености пре пуњења.

(b) детектори зрачења који се транспортују као појединачне компоненте, треба да се транспортују како следи:

(i) детектори се морају упаковати у затворене пластичне капсуле средње величине са довољно упијајућег или адсорбујећег материјала да упије или адсорбује целокупан садржај гаса;

(ii) они се морају упаковати у круту спољну амбалажу. Комплетан комад мора бити способан да издржи испитивање на пад са висине од 1,8 m без цурења гаса из детектора;

(iii) укупна количина гаса из свих детектора по спољашњем паковању не сме да прелази 52 g.

(c) комплетан систем за откривање неутронског зрачења који садржи детекторе који испуњавају услове става под (a), морају бити транспортовани како следи:

(i) детектори ће бити садржани у јаком затвореном спољном кућишту;

(ii) кућиште мора садржати довољно упијајућег или адсорбујућег материјала да упије или адсорбује целокупан садржај гаса;

(iii) завршени системи морају да буду упаковани у круте спољне амбалаже способне да издрже испитивање на пад са висине од 1,8 m без цурења, осим ако спољашње кућиште система може да пружи једнаку заштиту.

Упутство за паковање P200, у 4.1.4.1, није применљиво.

Транспортни документ треба да укључи и следећу изјаву: „Транспорт у складу са посебном одредбом 373”.

Детектори неутронског зрачења који садрже највише 1 g бортрифлуорида, укључујући и оне са стакленим лемљеним спојевима, не подлежу ADR, под условом да испуњавају захтеве у ставу под (a) и да су упаковани у складу са ставом (b). Системи за откривање неутронског зрачења који садрже такве детекторе не подлежу ADR, под условом да су упаковани у складу са ставом (c).

374 *(Резервисано)*

375 Ове материје, када се транспортују у појединачној или комбинованој амбалажи и садрже нето количину 5 литара или мање за течности или нето масу од 5 kg или мање за чврсте материје по појединачној или унутрашњој амбалажи, не подлежу ниједној другој одредби ADR, под условом да амбалажа испуњава опште одредбе према 4.1.1.1, 4.1.1.2 и 4.1.1.4 до 4.1.1.8.

376 Литијум-металне, литијум-јонске или натријум-јонске ћелије или батерије идентификоване као оштећене или неисправне, тако да нису усаглашене са испитаним типом у складу са применљивим одредбама *Приручника за испитивања и критеријуме*, морају бити у складу са захтевима ове посебне одредбе.

За потребе ове посебне одредбе, оне могу да укључују, али нису ограничене на:

- ћелије или батерије које су идентификоване као неисправне из безбедносних разлога;
- ћелије или батерије које су процуреле или испустиле гас;
- ћелије или батерије које не могу да се дијагностикују пре превоза; или
- ћелије или батерије које су претрпеле физичко или механичко оштећење.

Напомена: *Приликом оцењивања ћелија или батерија као оштећених или неисправних, оцена или процена се врши на основу безбедносних критеријума од стране произвођача ћелија, батерија или производа или од стране техничког стручњака са знањем о безбедносним карактеристикама ћелија или батерија. Оцењивање или процена може укључити, али није ограничена на, следеће критеријуме:*

(a) акутна опасност, попут гаса, пожара или цурења електролита;

(b) употреба или неправилна употреба ћелије или батерије;

(c) знаци физичког оштећења, као што су деформисано кућиште ћелије или батерије, или боје на кућишту;

(d) спољашња и унутрашња заштита од кратког споја, попут напона или изолационих мера;

(e) стање сигурносних карактеристика ћелије или батерије; или

(f) оштећење на било којој унутрашњој сигурносној компоненти, попут система управљања батеријом.

Ћелије и батерије морају да буду превезене у складу са применљивим одредбама које важе за UN бр. 3090, 3091, 3480, 3481, 3551 и 3552, како је прменљиво, осим у складу са посебном одредбом 230, као што је уосталом и наведено у овој посебној одредби.

Ћелије и батерије се пакују у складу са упутствима за паковање P908 у 4.1.4.1 или LP904 у 4.1.4.3, у зависности од конкретног случаја.

Ћелије и батерије идентификоване као оштећене или неисправне и подложне брзом растављању, опасном реаговању, стварању пламена или опасној производњи топлоте или опасној емисији отровних, нагризајућих или запаљивих гасова или пара у току нормалних услова превоза, пакују се и превозе у складу са упутством за паковање P911 из 4.1.4.1 или LP906 из 4.1.4.3, како је применљиво. Надлежни орган уговорне стране ADR може одобрити алтернативне услове паковања и/или превоза, а такође може признати и одобрење надлежног органа земље која није уговорна страна ADR, под условом да је ово одобрење издато у складу са процедурама које се примењују према RID, ADR, ADN, IMDG Правилнику или ICAO Техничким упутствима.

Комади морају бити обележени као „ОШТЕЋЕНЕ/НЕИСПРАВНЕ ЛИТИЈУМ-ЈОНСКЕ БАТЕРИЈЕ”, „ОШТЕЋЕНЕ/НЕИСПРАВНЕ ЛИТИЈУМ-МЕТАЛНЕ БАТЕРИЈЕ” или „ОШТЕЋЕНЕ/НЕИСПРАВНЕ НАТРИЈУМ-ЈОНСКЕ БАТЕРИЈЕ”, како је применљиво.

Транспортни документ мора да садржи следећу изјаву „Транспорт у складу са посебном одредбом 376”.

Ако је то применљиво, копија одобрења надлежног органа прати превоз.

377 Литијум-металне, литијум-јонске и натријум-јонске ћелије и батерије и опрема која садржи такве ћелије и батерије које се превозе на одлагање или рециклажу, упаковане заједно са или без нелитијумских или ненатријум-јонских батерија, могу бити упаковане у складу са упутством за паковање P909 у 4.1.4.1.

Ове ћелије и батерије нису предмет одредаба из 2.2.9.1.7.1 (a) до (g) или 2.2.9.1.7.2 (a) до (f), како је применљиво.

Комади морају бити обележени називом „ЛИТИЈУМСКЕ БАТЕРИЈЕ ЗА ОДЛАГАЊЕ”, „НАТРИЈУМ-ЈОНСКЕ БАТЕРИЈЕ ЗА ОДЛАГАЊЕ”, „ЛИТИЈУМСКЕ БАТЕРИЈЕ ЗА РЕЦИКЛАЖУ” или „НАТРИЈУМ-ЈОНСКЕ БАТЕРИЈЕ ЗА РЕЦИКЛАЖУ”, како је применљиво.

Идентификоване оштећене или неисправне батерије превозе се у складу са посебном одредбом 376.

378 Детектори зрачења који садрже овај гас у посудама под притиском које се не могу поново пунити при чему не испуњавају захтеве поглавља 6.2 и упутства за паковање P 200 у 4.1.4.1, могу се превозити под овим називом под условом да:

(a) радни притисак у свакој посуди не прелази 50 bar;

(b) запремина (капацитет) посуде не прелази 12 литара;

(c) је за сваку посуду најмањи притисак прскања једнак вредности најмање 3-струког радног притиска када је опремљена уређајем за растерећење притиска и најмање 4-струкој вредности радног притиска када овај уређај не постоји;

(d) свака посуда је произведена од материјала који се неће распасти услед пукотине;

(e) сваки детектор је произведен под регистрованим програмом обезбеђења квалитета;

Напомена: *ISO 9001 може се употребити у ову сврху.*

(f) се детектори превозе у јакој спољашњој амбалажи. Комплетан комад мора да буде способан да издржи испитивање на пад са висине од 1,2 m без ломљења детектора или пуцања спољашње амбалаже. Опрема која укључује детектор мора бити упакована у јаку спољашњу амбалажу осим у случају када је детектору обезбеђена једнака заштита од стране опреме у којој је садржан; и

(g) транспортни документ укључује следећу изјаву „ТРАНСПОРТ У СКЛАДУ СА ПОСЕБНОМ ОДРЕДБОМ 378“.

Детектори зрачења, укључујући детекторе у системима за детекцију зрачења, нису предмет било којих других захтева ADR уколико детектори испуњавају захтеве наведене горе од (a) до (f) и ако капацитет посуде код детектора не прелази 50 ml.

379 Амонијак безводни који је адсорбован или упијен на чврсти материјал који се налази у системима за истицање амонијака или посуде намењене да буду део таквих система, нису предмет других одредаба ADR, ако су испуњени следећи услови:

(a) адсорпција или упијање имају следеће карактеристике:

(i) притисак у посуди на температури од 20 °C, мањи је од 0,6 bar;

(ii) притисак у посуди на температури од 35 °C, мањи је од 1 bar;

(iii) притисак у посуди на температури од 85 °C, мањи је од 12 bar.

(b) адсорбер или упијајући материјал не сме имати опасне особине наведене за класе 1 до 8;

(c) највећи садржај амонијака по посуди мора бити 10 kg; и

(d) посуде које садрже адсорбовани или упијен амонијак морају испуњавати следеће услове:

(i) посуде морају бити израђене од материјала који је компатибилан са амонијаком као што је то наведено у ISO 11114:2020;

(ii) посуде и њихова средства за затварење морају бити херметички затворена и способна да задрже створени амонијак;

(iii) свака посуда мора бити у стању да издржи притисак који настаје на температури од 85 °C при чему експанзија запремине није већа од 0,1%;

(iv) свака посуда мора бити опремљена уређајем који омогућава ослобађање гаса у случају када притисак премаши 15 bar, без појаве насилног пуцања, експлозије или распрскавања; и

(v) свака посуда мора бити способна да издржи притисак од 20 bar без цурења када је уређај за растерећење од притиска деактивиран.

Када се превоз врши у распршивачу амонијака, посуде морају бити повезане на такав начин да гарантују нерасклопивост и имају исту чврстину као и појединачна посуда.

Особине механичке чврстоће о којима је било речи у овој посебној одредби морају бити испитане коришћењем прототипа посуде и/или распршивача напуњеног до номиналне запремине при чему се повећава температура све док се не постигне одређени притисак.

Резултати испитивања морају бити документовани, следљиви и достављени релевантним органима на њихов захтев.

380 *(Резервисано)*

381 *(Резервисано)*

382 Грануле полимера могу бити од полистирена, поли (метил метакрилата) или од неког другог полимера. Када се може доказати да нема развијања запаљивих пара које резултирају запаљивом атмосфером према испитивању U1 (Метода испитивања за материје подложне развијању запаљивих пара) део III, пододељак 38.4.4 *Приручника за испитивања и критеријуме*, експандоване грануле полимера не морају се класификовати под овај UN број. Ово испитивање се спроводи само када се разматра искључење ове материје из класификације.

383 Лоптице за стони тенис произведене од целулоида не подлежу одредбама ADR уколико нето маса сваке лоптице за стони тенис не прелази 3,0 g и укупна нето маса лоптица за стони тенис не прелази 500 g по једном комаду за отпрему.

384 *(Резервисано)*

385 *(Брисано)*

386 У случају да су материје стабилизоване контролом температуре, примењују се одредбе у 2.2.41.1.21, 7.1.7, посебна одредба V8 поглавља 7.2, посебна одредба S4 поглавља 8.5 и захтеви поглавља 9.6. Када се ради о хемијској стабилизацији, особа која предаје амбалажу, IBC или цистерну на превоз, треба да обезбеди да је ниво стабилизације довољан да спречи материју у амбалажи, IBC или цистерни од опасне полимеризације на просечној температури од 50 °C код средства за робу у расутом стању, или када се ради о преносивој цистерни, на температури од 45 °C. Ако хемијска стабилизација постане неефикасана на нижим температурама у току процењеног времена трајања превоза, неопходна је контрола температуре. При доношењу одлуке, фактори које треба узети у обзир, али без ограничавања само на њих, укључују капацитет и геометријски облик амбалаже, IBC или цистерне и учинак било које постојеће изолације, температуру материје у тренутку предаје на превоз, трајање вожње као и температурне услове средине (узимајући у обзир годишње доба), ефективност и друге особине коришћеног стабилизатора, применљиве оперативне контроле које намећу прописи (нпр. захтеви да се заштити од извора топлоте, укључујући и други терет који са превози на температури која је изнад температуре околине) и све друге релевантне факторе.

387 Литијумске батерије у складу са 2.2.9.1.7.1 (f) које садрже и примарне литијум-металне ћелије и пуњиве литијум-јонске ћелије сврставају се у UN број 3090 или 3091, по потреби. Када се такве батерије превозе у складу са посебном одредбом 188, укупан садржај литијума у свим литијум-металним ћелија које се налазе у батерији не сме бити

већи од 1,5 g, а укупан капацитет свих литијум-јонских ћелија садржаних у батерији не сме бити већи од 10 Wh.

388 Називи за UN 3166 односе се на возила на погон моторима са унутрашњим сагоревањем са запаљивом течношћу или гасом или моторима са горивним ћелијама.

Возила на погон мотором са горивним ћелијама се сврставају у називе UN 3166 ВОЗИЛО, СА ГОРИВНИМ ЋЕЛИЈАМА, НА ПОГОН ЗАПАЉИВИМ ГАСОМ, или UN 3166 ВОЗИЛО, СА ГОРИВНИМ ЋЕЛИЈАМА, НА ПОГОН ЗАПАЉИВОМ ТЕЧНОШЋУ, како је то применљиво. Ови називи подразумевају и хибридна електрична возила која се покрећу и мотором са горивим ћелијама и мотором са унутрашњим сагоревањем са батеријама са течним електролитом, натријумским батеријама, литијум-металним батеријама или литијум-јонским батеријама која се превозе са уграђеним батеријама.

Остала возила која имају мотор са унутрашњим сагоревањем сврставају се под UN 3166 ВОЗИЛО, НА ПОГОН ЗАПАЉИВИМ ГАСОМ или UN 3166 ВОЗИЛО, НА ПОГОН ЗАПАЉИВОМ ТЕЧНОШЋУ, како је применљиво. Ови називи подразумевају и хибридна електрична возила која се покрећу како мотором са унутрашњим сагоревањем тако и батеријама са течним електролитом, натријумским батеријама, литијум-металним батеријама или литијум-јонским батеријама која се превозе са уграђеним батеријама.

Ако је возило покреће мотором са унутрашњим сагоревањем на погон запаљивом течношћу и запаљивим гасом, сврстава се под UN 3166 ВОЗИЛО, НА ПОГОН ЗАПАЉИВИМ ГАСОМ.

Назив UN 3171 се примењује само на возила и опрему која се покрећу батеријама са течним електролитом, натријум-металним батеријама или батеријама од легуре натријума, која се превозе са уграђеним батеријама.

UN 3556 ВОЗИЛО, НА ПОГОН ЛИТИЈУМ-ЈОНСКОМ БАТЕРИЈОМ, UN 3557 ВОЗИЛО, НА ПОГОН ЛИТИЈУМ-МЕТАЛНОМ БАТЕРИЈОМ и UN 3558 ВОЗИЛО, НА ПОГОН НАТРИЈУМ-ЈОНСКОМ БАТЕРИЈОМ, како је применљиво, односе се на возила која се покрећу литијум-јонским, литијум-металним или натријум-јонским батеријама која се превозе са уграђеним батеријама.

У смислу ове посебне одредбе, возила су уређаји на сопствени погон, која су пројектована за превоз једне или више особа или робе. Примери таквих возила су путнички аутомобили, мотоцикли, скутери, возила или мотоцикли на три и четири точка, камиони, локомотиве, бицикли, (педале са мотором) и друга возила ове врсте (на пример самобалансирајућа возила или возила која нису опремљена са најмање једним седиштем), инвалидска колица, косилице са седиштем, пољопривредна и грађевинска опрема на сопствени погон, чамци и авиони. Када се возила превозе у амбалажи, неки делови возила, осим батерије, могу се одвојити од свог рама како би стали у амбалажу.

Примери опреме су косилице, машине за чишћење или модели чамаца и авиона. Опрема која се напаја литијум-металним батеријама или литијум-јонским батеријама се сврстава под називе UN 3091 ЛИТИЈУМ-МЕТАЛНЕ БАТЕРИЈЕ У ОПРЕМИ или UN 3091 ЛИТИЈУМ-МЕТАЛНЕ БАТЕРИЈЕ УПАКОВАНЕ СА ОПРЕМОМ или UN 3481 ЛИТИЈУМ-ЈОНСКЕ БАТЕРИЈЕ У ОПРЕМИ или UN 3481 ЛИТИЈУМ-ЈОНСКЕ БАТЕРИЈЕ УПАКОВАНЕ СА ОПРЕМОМ, како је применљиво. Литијум јонске батерије или литијум металне батерије које су уграђене у теретне транспортне јединице, пројектоване једино да обезбеде енергију са спољашње стране транспортне јединице, морају се сврстати у унос UN 3536 ЛИТИЈУМСКЕ БАТЕРИЈЕ УГРАЂЕНЕ У ТЕРЕТНЕ ТРАНСПОРТНЕ ЈЕДИНИЦЕ литијум-јонске батерије или литијум-металне батерије.

Опасна роба, као што су батерије, ваздушни јастуци, апарати за гашење пожара, акумулатори са компримованим гасом, сигурносни уређаји и други саставни делови возила, која је неопходна за функционисање возила или ради безбедности његовог управљача или путника, мора бити безбедно уграђена у возило и не подлеже одредбама ADR. Међутим, литијумске батерије морају испунити захтеве према 2.2.9.1.7.1, са изузетком (a), (e) (vii), (f) (iii) ако је применљиво, (f) (iv) ако је применљиво и (g) не примењују се када су батерије из производне серије која садржи највише 100 ћелија или батерија, или за прототипове пробне производње ћелија или батерија када се ови

прототипови превозе ради испитивања, уграђене у возила. Поред тога, натријум-јонске батерије уграђене у возила, морају испунити одредбе 2.2.9.1.7.2, са изузетком (a), (e) и (f) када су батерије из производне серије која садрже највише 100 ћелија или батерија, или за прототипове пробне производње ћелија или батерија када се ови прототипови превозе ради испитивања.

Када је литијумска батерија уграђена у возило оштећена или неисправна, возило се превози у складу са условима дефинисаним посебном одредбом 667 (c).

389 Овај назив се односи само на литијум-јонске батерије или литијум-металне батерије уграђене у теретну транспортну јединицу и пројкетоване само да би обезбедиле спољашње напајање јединици. Литијумске батерије морају да испуњавају одредбе из 2.2.9.1.7.1 (a) до (g) и садрже потребне системе за спречавање преоптерећења приликом пуњења и пражњења батерија.

Батерије морају бити сигурно причвршћене за унутрашњу конструкцију теретне транспортне јединице (нпр. постављањем батерија на полице и ормаре и сл.) тако да се спречи евентуални кратак спој, случајни рад и значајно кретање у односу на теретну транспортну јединицу приликом потреса, оптерећења и вибрација које се обично дешавају у току превоза. Опасна роба која је неопходна за безбедан и правилан рад теретне транспортне јединице (нпр. системи за гашење пожара и системи за климатизацију), мора бити правилно причвршћена или уграђена у теретну транспортну јединицу и не подлеже осталим одредбама ADR. Опасна роба које није неопходна за безбедан и правилан рад теретне транспортне јединице се не сме превозити теретном транспортном јединицом.

Батерије унутар теретне транспортне јединице не подлежу захтевима за обележавање или означавање. Теретна транспортна јединица мора бити опремљена са наранџастим таблама у складу са 5.3.2.2 и великим листицама опасности у складу са 5.3.1.1 на двема супротним странама, осим ако подлеже одредбама из 1.1.3.6.

390 Када комад садржи комбинацију литијумских батерија садржаних у опреми и литијумских батерија упакованих са опремом, примењују се следећи захтеви за потребе обележавања и документације комада:

(a) Комад мора бити обележен са „UN 3091” или „UN 3481”, по потреби. Ако комад садржи обе врсте, литијум јонске батерије и литијум металне батерије упаковане са и садржане у опреми, комад мора бити обележен према захтевима за обе врсте батерија. Ипак, дугмасте ћелије батерија које су уграђене у опрему (укључујући електрична кола) не морају се узимати у обзир;

(b) У транспортном документу мора бити наведено „UN 3091 ЛИТИЈУМ МЕТАЛНЕ БАТЕРИЈЕ УПАКОВАНЕ СА ОПРЕМОМ” или „UN 3481 ЛИТИЈУМ ЈОНСКЕ БАТЕРИЈЕ УПАКОВАНЕ СА ОПРЕМОМ”, према потреби. Ако комад садржи обе врсте, литијум металне батерије и литијум јонске батерије упаковане са и садржане у опреми, онда у транспортном документу морају бити наведена оба навода „UN 3091 ЛИТИЈУМ МЕТАЛНЕ БАТЕРИЈЕ УПАКОВАНЕ СА ОПРЕМОМ” и „UN 3481 ЛИТИЈУМ ЈОНСКЕ БАТЕРИЈЕ УПАКОВАНЕ СА ОПРЕМОМ”.

391 *(Резервисано)*

392 За превоз система за складиштење гаса који су конструисани и одобрени за уградњу у моторна возила и садрже овај гас, одредбе у 4.1.4.1 и поглављу 6.2 се не морају применити, када се превоз врши у циљу одлагања, рециклаже, поправке, контролисања, редовног одржавања или када се превоз врши из производног до погона за монтажу возила, под условом да су испуњени следећи услови:

(a) Системи за складиштење гаса морају да испуњавају захтеве стандарда или прописа за резервоаре за гориво возила за гориво, како је то применљиво. Примери важећих стандарда и прописа су:

Резервоари за ТНГ	
UN Уредба бр. 67 ревизија 2	Једнообразне одредбе које се односе на: I. Одобрење одређене опреме за возила категорије M и N која

	користе течни нафтни гас у њиховом погонском систему; II. Одобрење за возила категорије M и N која су опремљена одређеном опремом за коришћење течног нафтног гаса у њиховом погонском систему са освртом на инсталацију такве опреме
UN Уредба бр. 115	Једнообразне одредбе које се односе на одобрење за: I. посебне системе додатне опреме за ТНГ (течни нафтни гас) за уградњу у моторна возила за коришћење ТНГ у својим системима погона; II. посебне системе додатне опреме за КПГ (компримовани природни гас) за уградњу у моторна возила за коришћење КПГ у својим системима погона
Резервоари за КПГ и ТПГ	
UN Уредба бр. 110	Једнообразне одредбе које се односе на одобрење за: I. Посебне делове конструкције моторних возила која користе компримован природни гас (КПГ) и/или течни природни гас (ТПГ) у својим системима погона II. возила у вези са уградњом посебних делова конструкције одобреног типа за употребу компримованог природног гаса (КПГ) и/или течног природног гаса (ТПГ) у својим системима погона
UN Уредба бр. 115	Једнообразне одредбе које се односе на одобрење за: I. посебне системе додатне опреме за ТНГ (течни нафтни гас) за уградњу у моторна возила за коришћење ТНГ у својим системима погона; II. посебне системе додатне опреме за КПГ (компримовани природни гас) за уградњу у моторна возила за коришћење КПГ у својим системима погона
ISO 11439:2013	Боце за гас – Боце под високим притиском за складиштење природног гаса на возилу који се користи као аутомобилско гориво
ISO 15500 – серије	Друмска возила – Делови система за гориво за компримовани природни гас (КПГ) – различити делови, како је применљиво
ANSI NGV 2	Контејнери за гориво у возилу за компримовани природни гас (КПГ)
CSA B51 Део 2: 2014	Код котла, посуде под притиском и цеви под притиском – Део 2: Захтеви у вези са боцама под високим притиском за складиштење горива на возилу за аутомобилска возила
Резервоари за водоник под притиском	
Општи технички прописи (GTR) бр. 13	Општи технички прописи који се односе на возила на водоничне и горивне ћелије (ECE/TRANS/180/Add.13)
ISO/TS 15869:2009	Гасовити водоник и мешавине водоника – резервоари за гориво копнених возила
Уредба (ЕС) бр.79/2009	Уредба (ЕС) бр. 79/2009 Европског Парламента и Савета од 14. јануара 2009. године о одобрењу типа моторних возила на погон на водоник и измене Директиве 2007/46/ЕС
Уредба (EU) бр. 406/2010	Уредба Комисије (EU) бр. 406/2010 од 26. априла 2010. године за спровођење Уредбе (ЕС) бр. 79/2009 Европског Парламента и Савета о одобрењу типа моторних возила на погон на водоник

UN Уредба бр. 134	Једнообразне одредбе које се односе на одобрење моторних возила и њихових делова у смислу безбедносних карактеристика моторних возила на погон на водоник
CSA B51 Део 2: 2014	Код котла, посуде под притиском и цеви под притиском – Део 2: Захтеви у вези са боцама под високим притиском за складиштење горива на возилу за аутомобилска возила

Резервоари за гас који су конструисани и израђени у складу са претходним верзијама релевантних стандарда или прописа за резервоаре за гас моторних возила, који су се примењивали у време сертификације возила за које су резервоари за гас конструисани и изграђени, могу се и даље користити;

(b) Системи за складиштење гаса морају да буду непропусни и не смеју да показују било какве знаке спољног оштећења које би могло да утиче на њихову безбедност.

Напомена 1: *Критеријуми се могу наћи у стандарду ISO 11623:2002 Преносиве боце за гас – Периодично контролисање и испитивање боца за гас од композитних материјала (или ISO 19078:2013 Боце за гас – Контролисање инсталације боце и преквалификација боца под високим притиском за складиштење горива на возилу за аутомобилска возила на погон земним гасом).*

Напомена 2: *Ако системи за складиштење гаса нису непропусни или су препуњени или показују оштећења, која би могла да утичу на њихову безбедност, они се могу превозити само у посуди под притиском за спасавање у складу са ADR.*

(c) Ако је систем за складиштење гаса опремљен са најмање два вентила који су уграђени један за другим, два вентила морају бити тако затворена да под нормалним условима превоза не испуштају гас. Ако постоји само један вентил или само један фукционише исправно, сви отвори са изузетком отвора за уређај за растерећење притиска морају да буду тако затворени да под нормалним условима превоза не испуштају гас;

(d) Системи за складиштење гаса морају се превозити на начин да је спречено ометање рада уређаја за растерећење притиска или било какво оштећење вентила и свих других делова система за складиштење гаса који су под притиском, и ненамерно ослобађање гаса под нормалним условима превоза. Системи за складиштење гаса морају да буду тако обезбеђени да је спречено клизање, котрљање или вертикално померање;

(e) Вентили морају бити обезбеђени у складу са једном од метода описаних у 4.1.6.8 (a) до (e);

(f) Осим у случају система за складиштење гаса који се уклањају ради одлагања, рециклаже, поправке, контролисања или редовног одржавања, системи за складиштење гаса морају бити испуњени са највише 20% њиховог номиналног односа пуњења или номиналног радног притиска, како је применљиво;

(g) Без обзира на одредбе поглавља 5.2, када се системи за складиштење гаса за гориво отпремају у уређају за руковање, обележја и листице могу бити причвршћене на уређај за руковање; и

(h) Без обзира на одредбе 5.4.1.1.1 (f), податак о укупној количини опасне робе може се заменити следећим подацима:

(i) број система за складиштење гаса; и

(ii) у случају течних гасова нето маса гаса у kg сваког система за складиштење гаса, и у случају компримованих гасова укупна водена запремина у литрама сваког система за складиштење гаса иза којег следи номинални радни притисак.

Примери података у транспортном документу:

Пример 1: „UN 1971 земни гас, компримован, 2.1, 1 систем за складиштење гаса са укупно 50 l, 200 bar”.

Пример 2: „UN 1965 смеша гасовитих угљоводоника, преведена у течно стање, н.д.н., 2.1, 3 система за складиштење гаса, сваки са 15 kg запремине гаса”.

393 Нитроцелулоза треба да испуни критеријуме Бергман-Јунк испитивања или испитивања помоћу метил-љубичастог папира, према *Приручнику за испитивања и критеријуме*, Додатак 10. Испитивања типа 3 (c) не морају се примењивати.

394 Нитроцелулоза треба да испуни критеријуме Бергман-Јунк испитивања или испитивања помоћу метил-љубичастог папира, према *Приручнику за испитивања и критеријуме*, Додатак 10.

395 Овај унос користи се само за чврсти медицински отпад категорије А који се превози на одлагање.

396 Велики и робусни предмети могу се превозити са повезаним боцама за гас са отвореним вентилима без обзира на 4.1.6.5, под условом да:

(a) боце за гас садрже азот UN 1066 или компримовани гас UN 1956 или компримовани ваздух UN 1002;

(b) боце за гас су повезане са предметом преко регулатора притиска и фиксних цевовода на такав начин да притисак гаса (измерени притисак) у предмету не прелази 35 kPa (0,35 bar);

(c) су боце за гас правилно осигуране тако да се не могу померати у односу на предмет и опремљене чврстим цревима и цевима отпорним на притисак;

(d) су боце за гас, регулатори притиска, цеви и други делови заштићени дрвеним сандуцима или другим одговарајућим средствима од оштећења и удараца током превоза;

(e) транспортни документ садржи следећу изјаву „Транспорт у складу са посебном одредбом 396”;

(f) су теретне транспортне јединице које садрже предмете које се превозе са боцама са отвореним вентилима, а садрже гас који представља ризик од гушења, добро проветрене и обележене у складу са 5.5.3.6.

397 Смеше азота и кисеоника које садрже најмање 19,5% а највише 23,5% кисеоника по запремини могу се превозити под овим уносом када нема других оксидирајућих гасова. Не захтева се листица за додатну опасност класе 5.1 (узорак бр. 5.1, види 5.2.2.2.2) за било коју концентрацију унутар овог ограничења.

398 Овај унос се односи на смеше бутилена, 1-бутилен, цис-2-бутилен и транс-2-бутилен. За изобутилен, види UN 1055.

Напомена: *За додатне информације које се додају у транспортни документ, види 5.4.1.2.2 (e).*

399 *(Резервисано)*

400 Натријум-јонске ћелије и батерије и натријум-јонске ћелије и батерије садржане у опреми или паковане са опремом, припремљене и понуђене за превоз, не подлежу другим одредбама ADR ако испуњавају следеће:

(a) ћелија или батерија је у кратком споју, на начин да ћелија или батерија не садржи електричну енергију. Кратки спој ћелије или батерије се лако може проверити (нпр. сабирница између терминала);

(b) свака ћелија или батерија одговара одредбама 2.2.9.1.7.2 (a), (b), (d), (e) и (f);

(c) сваки комад је обележен у складу са 5.2.1.9;

(d) осим када су ћелије или батерије уграђене у опрему, сваки комад мора бити у стању да издржи испитивање на пад са висине од 1,2 m независно од његове оријентације без оштећења ћелија или батерија, које су садржане у њему и без померања садржаја, како би се онемогућио контакт батерије на батерију (или ћелије на ћелију) и ослобађање садржаја;

(e) ћелије и батерије, када су уграђене у опрему, заштићене су од оштећења. Ако су батерије уграђене у опрему, опрема је упакована у јаку спољну амбалажу, која је произведена од прикладног материјала одговарајуће чврстоће и дизајна у односу на запремину и намераване употребе амбалаже, осим ако је батерији обезбеђена

одговарајућа заштита самом опремом у којој је садржана;

(f) Свака ћелија, укључујући и када је саставни део батерије, садржи само опасну робу коју је дозвољено превозити у складу са одредбама поглавља 3.4 и у количини која не прелази количину наведену у колони (7a) табеле А Поглавља. 3.2.

401 Натријум-јонске ћелије и батерије са органским електролитом превозе се као UN 3551 или 3552, како је применљиво. Натријум-јонске ћелије и батерије са воденим алкалним електролитом превозе се као UN 2795. Батерије које садрже метални натријум или легуру натријума превозе се као UN 3292.

402 Материје које се превозе под овим називом морају на 70 °C имати притисак паре од највише 1,1 MPa (11 bar), а на 50 °C густину од најмање 0,525 kg/l.

403 Мембране филтера од нитроцелулозе обухваћене овим називом са садржајем нитроцелулозе од највише 53 g/m² и нето масом нитроцелулозе од највише 300 g по унутрашњој амбалажи, не подлежу захтевима ADR уколико испуњавају следеће услове:

(a) паковане су са папирним сепараторима од најмање 80 g/m² постављеним између сваког слоја мембране филтера од нитроцелулозе;

(b) паковане су тако да одржавају поравнање мембране филтера од нитроцелулозе и папирног сепаратора у било којој од следећих конфигурација:

(i) ролне чврсто намотане и упаковане у пластичну фолију од најмање 80 g/m² или алуминијумске кесе с пропусношћу кисеоника од 0,1 % или мањом у складу са стандардом ISO 15105-1:2007;

(ii) листови упаковани у картон од најмање 250 g/m² или алуминијумске кесице с пропусношћу кисеоника од 0,1 % или мање у складу са стандардом ISO 15105-1:2007;

(iii) округли филтери упаковани у диск држаче или картонску амбалажу од најмање 250 g/m² или појединачно упаковани у кесице од папира и пластичног материјала од укупно најмање 100 g/m².

404 Возила на погон натријум-јонским батеријама, која не садрже другу опасну робу, не подлежу другим одредбама ADR, ако је извршен кратак спој батерије на начин да батерија не садржи електричну енергију. Кратки спој батерије се лако може проверити (нпр. сабирница између терминала).

405 *(Резервисано)*

406 Материје под овим називом могу се превозити у складу са одредбама о ограниченим количинама из поглавља 3.4 када се превозе у посудама под притиском које садрже највише 1000 ml. Посуде под притиском морају испуњавати захтеве упутства за паковање P200 из 4.1.4.1 и имати производ испитног притиска и запремине од највише 15,2 MPa·l (152 bar·l). Посуде под притиском не смеју се паковати заједно са другом опасном робом.

407 Уређаји за распршивање средства за гашење пожара су предмети који садрже пиротехничку материју, који су намењени за распршивање средства за гашење пожара (или аеросола) када се активирају, а који не садрже другу опасну робу. Ови предмети, паковани за превоз, морају испуњавати критеријуме за подкласу 1.4, групу компатибилности S, када се испитују у складу са серијом испитивања 6 (c) одељка 16 дела I *Приручника за испитивања и критеријуме*. Уређај се мора превозити било са уклоњеним средством за активирање или опремљен са најмање два независна средства за спречавање случајног активирања.

Уређаји за распршивање средства за гашење пожара сврставају се у класу 9, UN 3559 само ако су испуњени следећи услови:

(a) уређај испуњава критеријуме искључења из 2.2.1.1.8.2 (b), (c) и (d);

(b) средство за гашење пожара се сматра безбедним за нормално настањене просторе користе у складу са међународним или регионалним стандардима (нпр. стандард Националног удружења за заштиту од пожара Сједињених Америчких Држава за

стабилне инсталације за гашење пожара аеросолом NFPA 2010);

(c) предмет је пакован на начин да када се активира, температура изван комада не прелази 200 °C;

(d) овај назив се користи само уз одобрење надлежног органа у земљи производње[3].

Овај назив не важи за „СИГУРНОСНЕ УРЕЂАЈЕ, електрично иницирање" који су описани у посебној одредби 280 (UN 3268).

408 Овај унос важи само за водене растворе који се састоје од воде, тетраметиламонијум-хидроксида (ТМАН) и највише 1 % других састојака. Остале формулације које садрже тетраметиламонијум-хидроксид сврставају се у одговарајући назив по врсти или Н.Д.Н. назив (нпр. UN 2927 ОТРОВНА ОРГАНСКА ТЕЧНА МАТЕРИЈА, НАГРИЗАЈУЋА, Н.Д.Н.), осим у следећим случајевима:

(a) остале формулације које садрже сурфактант у концентрацији > 1 % и најмање 8,75 % тетраметиламонијум-хидроксида сврставају се у UN 2927 ОТРОВНА ОРГАНСКА ТЕЧНА МАТЕРИЈА, НАГРИЗАЈУЋА, Н.Д.Н., ГП I; и

(b) остале формулације које садрже сурфактант у концентрацији > 1 % и више од 2,38 % али мање од 8,75 % тетраметиламонијум-хидроксида сврставају се у UN 2927 ОТРОВНА ОРГАНСКА ТЕЧНА МАТЕРИЈА, НАГРИЗАЈУЋА, Н.Д.Н., ГП II.

409-499 *(Резервисано)*

500 *(Брисано)*

501 За нафтален, растопљен, види UN 2304.

502 UN 2006 вештачка материја на бази нитроцелулозе, самозагревајућа, н.д.н., и UN 2002 остаци целулоида, су материје класе 4.2.

503 За фосфор, бео, растопљен, види UN 2447.

504 UN 1847 калијумсулфид, хидрисан са најмање 30% кристалне воде, UN 1849 натријум сулфид, хидрисан са најмање 30% кристалне воде и UN 2949 натријумхидросулфид, хидрисан са најмање 25% кристалне воде, су материје класе 8.

505 UN 2004 магнезијумдиамид је материја класе 4.2.

506 Земноалкални метали и легуре земноалкалних метала у пирофорном облику су материје класе 4.2.

UN 1869 магнезијум или легуре магнезијума са више од 50% магнезијума у облику пелета, струготине или трака су материје класе 4.1.

507 UN 3048 алуминијумфосфид пестицид са адитивима за спречавање развијања отровних запаљивих гасова су материје класе 6.1.

508 UN 1871 титанхидрид и UN 1437 цирконијумхидрид су материје класе 4.1. UN 2870 алуминијум борхидрид је материја класе 4.2.

509 UN 1908 раствор хлорита је материја класе 8.

510 UN 1755 раствор хромне киселине је материја класе 8.

511 UN 1625 жива(II)нитрат, UN 1627 жива(I)нитрат и UN 2727 талијумнитрат су материје класе 6.1. Торијумнитрат, чврст, уранилнитратхексахидрат у раствору и уранилнитрат, чврст, су материје класе 7.

512 UN 1730 антимонпентахлорид, течан, UN 1731 антимонпентахлорид у раствору, UN 1732 антимонпентафлуорид и UN 1733 антимонтрихлорид су материје класе 8.

[3] *Уколико земља производње није уговорна страна ADR, одобрење мора бити признато од стране надлежног органа уговорне стране ADR.*

513 UN 0224 баријумазид, сув или навлажен са мање од 50% (масених) воде је материја класе 1. UN 1571 баријумазид, навлажен са најмање 50% (масених) воде је материја класе 4.1. UN 1854 легуре баријума, пирофорне су материје класе 4.2. UN 1445 баријумхлорат, чврст, UN 1446 баријумнитрат, UN 1447 баријумперхлорат, чврст, UN 1448 баријумперманганат, UN 1449 баријумпероксид, UN 2719 баријумбромат, UN 2741 баријумхипохлорит са више од 22% активног хлора, UN 3405 баријумхлорат, раствор и UN 3406 баријумперхлорат, раствор су материје класе 5.1. UN 1565 баријумцијанид и UN 1884 баријумоксид, су материје класе 6.1.

514 UN 2464 берилијумнитрат, је материја класе 5.1.

515 UN 1581 смеша хлорпикрина и метилбромида и UN 1582 смеша хлорпикрина и метилхлорида, су материје класе 2.

516 UN 1912 метилхлорида и метиленхлорид, смеша, је материја класе 2.

517 UN 1690 натријумфлуорид, чврст, UN 1812 калијумфлуорид, чврст, UN 2505 амонијумфлуорид, UN 2674 натријумфлуоросиликат, UN 2856 флуоросиликати, н.д.н., UN 3415 натријумфлуорид, раствор и UN 3422 калијумфлуорид, раствор, су материје класе 6.1.

518 UN 1463 хромтриоксид, безводни, (хромна киселина, чврста) је материја класе 5.1.

519 UN 1048 бромоводоник, безводни, је материја класе 2.

520 UN 1050 хлороводоник, безводни, је материја класе 2.

521 Чврсти хлорити и хипохлорити су материје класе 5.1.

522 UN 1873 перхлорна киселина у воденом раствору са више од 50%, али највише 72% (масених) чисте киселине, је материја класе 5.1. Раствори перхлорне киселине, који садрже више од 72% (масених) чисте киселине или смеше перхлорне киселине са другим течним материјама изузев воде, нису дозвољени за превоз.

523 UN 1382 калијумсулфид, безводни и UN 1385 натријумсулфид, безводни као и њихови хидрати са мање од 30% кристалне воде, као и UN 2318 натријумхидросулфид са мање од 25% кристалне воде су материје класе 4.2.

524 UN 2858 готови производи од цирконијума са дебљином од најмање 18 μm су материје класе 4.1.

525 Раствори неорганских цијанида са укупним садржајем цијанид јона више од 30% се сврставају у групу паковања I, раствори са укупним садржајем цијанид јона више од 3%, а не више од 30% се сврставају у групу паковања II, а раствори са укупним садржајем цијанид јона више од 0,3%, а не више од 3% у групу паковања III.

526 UN 2000 целулоид се сврстава у класу 4.1.

527 *(Резервисано)*

528 UN 1353 влакна и тканине, импрегниране слабо нитрованом нитроцелулозом, која нису самозагревајућа, су материје класе 4.1.

529 UN 0135 фулминат живе, навлажен са не мање од 20 % (масених) воде, или смеше алкохола и воде, је материја класе 1. Живин (I) хлорид (каломел) је материја класе 6.1 (UN 2025).

530 UN 3293 хидразин, водени раствор са не више од 37% (масених) хидразина, је материја класе 6.1.

531 Смеше са тачком паљења испод 23 °C са више од 55% нитроцелулозе, без обзира на садржај азота или са више од 55% нитроцелулозе са садржајем азота више од 12,6% у сувој маси, су материје класе 1 (види UN 0340 или UN 0342) или класе 4.1 (UN бројеви 2555, 2556 или 2557).

532 *(Брисано)*

533 UN 1198 формалдехид, раствор, запаљив, је материја класе 3. Раствори формалдехида, који нису запаљиви, са мање од 25% формалдехида не подлежу захтевима ADR.

534 Иако бензин под одређеним климатским условима на 50 °C може да има парни притисак преко 110 kPa (1,10 bar) али највише 150 kPa (1,50 bar), он се и даље мора сматрати материјом, која на 50 °C има парни притисак од највише 110 kPa (1,10 bar).

535 UN 1469 оловонитрат, UN 1470 оловоперхлорат, чврст и UN 3408 оловоперхлорат у ратвору,су материје класе 5.1.

536 За нафтален, чврст, види UN 1334.

537 UN 2869 титантрихлорид, смеша која није пирофорна, је материја класе 8.

538 За сумпор (у чврстом стању) види UN 1350.

539 Раствори изоцијаната са тачком паљења не мањом од 23°C су материје класе 6.1.

540 UN 1326 хафнијум у праху, навлажен, UN 1352 титанијум у праху, навлажен или UN 1358 цирконијум у праху, навлажен, са најмање 25% воде, су материје класе 4.1.

541 Мешавине нитроцелулозе, чији је садржај воде, алкохола или средстава за пластификацију нижи од наведених граничних вредности, су материје класе 1.

542 Талк са тремолитом и/или актинолитом је материја овог назива.

543 *(Брисано)*

544 UN 1032 диметиламин, безводни, UN 1036 етиламин, UN 1061 метиламин, безводни и UN 1083 триметиламин, безводни, су материје класе 2.

545 UN 0401 дипикрилсулфид, навлажен са мање од 10% (масених) воде, је материја класе 1.

546 UN 2009 цирконијум, сув, намотана жица, готови лимови или траке у дебљини мањој од 18 μm, је материја класе 4.2. Цирконијум, сув, намотана жица, готови лимови или траке минималне дебљине 254 μm, не подлеже захтевима ADR.

547 UN 2210 манеб или UN 2210 препарати манеба у самозагревајућем облику су материје класе 4.2.

548 Хлорсилани, који у додиру са водом развијају запаљиве гасове, су материје класе 4.3.

549 Хлорсилани са тачком паљења испод 23 °C, који у додиру са водом не развијају запаљиве гасове, су материје класе 3. Хлорсилани са тачком паљења од 23 °C или већом, који у додиру са водом не развијају запаљиве гасове, су материје класе 8.

550 UN 1333 церијум у плочама, полугама или шипкама је материја класе 4.1.

551 Раствори ових изоцијаната са тачком паљења испод 23 °C су материје класе 3.

552 Метали и легуре метала у прашкастом или другом запаљивом облику, који су самозапаљиви, су материје класе 4.2. Метали и легуре метала у прашкастом или другом запаљивом облику, који у додиру са водом развијају запаљиве гасове, су материје класе 4.3.

553 Ова смеша водоникпероксида и персирћетне киселине, стабилизована, код лабораторијских испитивања (види *Приручник за испитивања и критеријуме*, део II, одељак 20), затворена не сме да детонира у кавитационом (разређеном) стању нити да дефлагрира (брзо гори), а у затвореном простору ни при загревању, нити услед дејства експлозије не сме да показује било какву експлозивну снагу. Овај препарат мора бити термички стабилан (температура самоубрзавајућег разлагања 60 °C или виша за комад од 50 kg) и за умањивање остљивости треба да садржи течну материју, која је компатибилна са персирћетном киселином. Препарати, које не одговарају овим критеријумима, сматрају се материјама класе 5.2 (види *Приручник за испитивања и критеријуме*, део II, одељак 20.4.3(g)).

554 Металхидриди, који у додиру са водом развијају запаљиве гасове, су материје класе 4.3. UN 2870 алуминијумборхидрид или UN 2870 алуминијумборхидрид у уређајима је материја класе 4.2.

555 Прашина и прах метала, неотровни, у облику, у ком нису самозапаљиви, али који у додиру са водом развијају запаљиве гасове, су материје класе 4.3.

556 *(Брисано)*

557 Прашина и прах метала у пирофорном стању су материје класе 4.2.

558 Метали и легуре метала у пирофорном стању су материје класе 4.2. Метали и легуре метала, који у додиру са водом не развијају запаљиве гасове и нису пирофорни ни самозагревајући, али су лако запаљиви, су материје класе 4.1.

559 *(Брисано)*

560 Загрејана течна материја, н.д.н., на или изнад 100°C (укључујући растопљене метале, растопљене соли), и за материје са тачком паљења, на температури испод њене тачке паљења је материја класе 9. (UN 3257)

561 Хлороформијати са претежно нагризајућим особинама су материје класе 8.

562 Самозапаљива органометална једињења су материје класе 4.2. Органометална једињења, која у додиру са водом развијају запаљиве гасове, су материје класе 4.3.

563 UN 1905 селенска киселина је материја класе 8.

564 UN 2443 ванадијумокситрихлорид, UN 2444 ванадијумтетрахлорид и UN 2475 ванадијумтрихлорид су материје класе 8.

565 У овај назив спадају неспецифицирани отпад, који потичу од лекарског/ветеринарског третмана људи/животиња или из биолошких истраживања и код којих је мала вероватноћа, да садрже материје класе 6.2. Деконтаминирани клинички отпад или отпад који потиче из биолошких истраживања, који су претходно садржали заразне материје, не подлежу захтевима класе 6.2.

566 UN 2030 хидразина, водени раствор са више од 37% (масених) хидразина, је материја класе 8.

567 *(Брисано)*

568 Баријумазид са садржајем воде који је нижи од прописане граничне вредности је материја класе 1, UN 0224.

569-579 *(Резервисано)*

580 *(Брисано)*

581 Овај назив обухвата смеше пропадиена са 1 до 4% метилацетилена, као и следеће смеше:

Смеша	Садржај, у % по запремини			Дозвољени технички назив за потребе 5.4.1.1
	Метилацетилен и пропадиен, не већи од	Пропан и пропилен, не већи од	C_4 - засићени угљоводоници, најмање	
P 1	63	24	14	„Смеша P 1”
P 2	48	50	5	„Смеша P 2”

582 Овај назив обухвата, између осталог, смеше гасова са ознаком R..., са следећим особинама:

Смеша	Максимални притисак паре на 70 °C (MPa)	Минимална густина на 50 °C (kg/l)	Дозвољени технички назив за потребе 5.4.1.1
F 1	1.3	1.30	„Смеша F 1”
F 2	1.9	1.21	„Смеша F 2”
F 3	3.0	1.09	„Смеша F 3”

Напомена 1: *Трихлорфлуорметан (средство за хлађење R 11), 1,1,2-трихлор-1,2,2-трифлуоретан (средство за хлађење R 113), 1,1,1-трихлор-2,2,2-трифлуоретан (средство за хлађење R 113a), 1-хлор-1,2,2-трифлуоретан (средство за хлађење R 133) и 1-хлор-1,1,2-трифлуоретан (средство за хлађење R 133b) нису материје класе 2. Оне,*

међутим, могу бити састојци смеша F1 до F3.

Напомена 2: *Референтне густине одговарају густинама дихлорофлуорометана (1,30 kg/l), дихлордифлуорометана (1,21 kg/l) и хлордифлуоро-метана (1,09 kg/l).*

583 Овај назив обухвата, између осталог, смеше гасова са следећим особинама:

Смеша	**Максимални притисак паре на** 70 °C (MPa)	**Минимална густина на** 50 °C (kg/l)	**Дозвољени технички назив[(a)] за потребе 5.4.1.1**
A	1.1	0.525	„Смеша A” или „Бутан”
A 01	1.6	0.516	„Смеша A 01” или „Бутан”
A 02	1.6	0.505	„Смеша A 02” или „Бутан”
A 0	1.6	0.495	„Смеша A 0” или „Бутан”
A 1	2.1	0.485	„Смеша A 1”
B 1	2.6	0.474	„Смеша B 1”
B 2	2.6	0.463	„Смеша B 2”
B	2.6	0.450	„Смеша B”
C	3.1	0.440	„Смеша C” или „Пропан”

[(a)] *За превоз у цистернама трговачки називи „Бутан” или „Пропан” могу се користити само као допуна.*

584 Овај гас не подлеже захтевима ADR, ако:

- не садржи више од 0,5% ваздуха;
- је садржан у металним капсулама (патроне за сифоне, патроне за пенушаве сифоне), без недостатака, који би могли да умање њихову чврстину;
- је обезбеђена заптивеност затварача капсуле;
- капсула не садржи више од 25 g овог гаса;
- капсула не садржи више од 0,75 g овог гаса по cm^3 запремине.

585 *(Брисано)*

586 Хафнијум, титанијум и цирконијум у праху морају да садрже видљив вишак воде. Хафнијум, титанијум и цирконијум у праху, навлажени, механички произведени са величином честице од најмање 53 µm, или хемијски произведени са величином честице од најмање 840 µm, не подлежу захтевима ADR.

587 Баријумстеарат и баријумтитанат не подлежу захтевима ADR.

588 Алуминијумбромид и алуминијумхлорид у чврстом хидратисаном облику не подлежу захтевима ADR.

589 *(Брисано)*

590 Гвожђе(III)хлорид хексахидрат не подлеже захтевима ADR.

591 Олово сулфат са највише 3% слободне киселине не подлеже захтевима за класу 8 ADR.

592 Неочишћена празна амбалажа (укључујући празне IBC и празну велику амбалажу) празна возила цистерне, празне демонтажне цистерне, празне преносиве цистерне, празне контејнер цистерне и празне мале контејнере, који су садржали ову материју, не подлежу захтевима ADR.

593 Овај гас, када се користи за хлађење робе која не испуњава критеријуме било које класе, нпр. медицинских или биолошких узорака, ако су исти садржани у посудама са двоструким зидовима које одговарају одредбама упутства за паковање P203 за отворене криогене резервоаре, став (6) у 4.1.4.1, осим наведеног у 5.5.3, не подлеже захтевима ADR.

594 Следећи предмети, који су произведени и пуњени према одредбама које се примењују у земљи производње, не подлежу захтевима ADR:

(a) UN 1044 апарати за гашење пожара, опремљени заштитом од ненамерног пражњења, ако су:
- упаковани у круту спољну амбалажу; или
- велики апарати за гашење пожара који испуњавају захтеве посебне одредбе за паковање PP 91 упутства за паковање P 003 у 4.1.4.1;

(b) UN 3164 предмети, под пнеуматским или хидрауличким притиском, који су конструисани да својом чврстином и израдом, издрже напрезања већа од унутрашњег притиска гаса дејством преноса снаге, када су упаковани у круту спољну амбалажу.

Напомена: *„Одредбе које се примењују у земљи производње“ означавају одредбе које се примењују у земљи производње или оне одредбе које се примењују у земљи употребе.*

596 Пигменти кадмијума као што су кадмијумсулфиди, кадмијумсулфоселениди и кадмијумове соли виших масних киселина (нпр. кадмијумстеарат) не подлежу захтевима. ADR.

597 Раствори сирћетне киселине са не више од 10% масе чисте киселине, не подлежу захтевима ADR.

598 Следеће батерије не подлежу захтевима ADR:

(a) Нове батерије, ако;
- су обезбеђене против клизања, превртања или оштећења;
- су опремљене уређајима за ношење, изузев ако су слагане, нпр. на палетама;
- са спољне стране нема опасних трагова лужине или киселине;
- су обезбеђене против кратког споја.

(b) Употребљене батерије, ако:
- су њихова кућишта неоштећења;
- су обезбеђене од истицања, клизања, превртања или оштећења, нпр. слагањем на палете;
- са спољне стране нема опасних трагова лужине или киселине;
- су обезбеђене против кратког споја.

„Употребљене батерије” подразумевају оне, које се након нормалне употребе превозе ради рециклаже.

599 *(Брисано)*

600 Ванадијумпентоксид, стврднут и растопљен, не подлеже захтевима ADR.

601 Фармацеутски производи (лекови) спремни за употребу, који су произведени и паковани за малопродају или дистрибуцију за личну употребу или за употребу у домаћинству, не подлежу захтевима ADR.

602 Фосфорсулфиди, који нису ослобођени белог или жутог фосфора, нису дозвољени за превоз.

603 Цијановодоник, безводни, који не одговара опису за UN 1051 или UN 1614, није дозвољен за превоз. Цијановодоник (цијановодонична киселина) са мање од 3% воде је стабилан, ако pH вредност износи 2.5 ± 0.5 и ако је течност јасна и безбојна.

604 *(Брисано)*

605 *(Брисано)*

606 *(Брисано)*

607 Смеше калијумнитрата и натријумнитрита са соли амонијума нису дозвољене за превоз.

608 *(Брисано)*

609 Тетранитрометан, који није ослобођен од запаљивих нечистоћа, није дозвољен за превоз.

610 Превоз ове материје је забрањен, ако садржи више од 45% цијановодоника.

611 Амонијумнитрат са садржајем сагоривих материја већим од 0,2% (укључујући органске материје као еквивалент угљеника) није дозвољен за превоз, изузев ако је састојак неке материје или предмета класе 1.

612 *(Резервисано)*

613 Раствор хлорне киселине са садржајем већим од 10% хлорне киселине или смеше хлорне киселине са било којом течном материјом изузев воде није дозвољен за превоз.

614 2,3,7,8-тетрахлордибензо-1,4-диоксин (TCDD), у концентрацијама, које се према критеријумима у 2.2.61.1 сматрају врло отровним, није дозвољен за превоз.

615 *(Резервисано)*

616 Материје са садржајем течног естера азотне киселине већим од 40%, морају да издрже испитивање на изнојавање наведено у 2.3.1.

617 Додатно за тип експлозива, на комаду је потребно навести трговачки назив експлозива.

618 У посудама са садржајем бута-1,2-диена, концентрација кисеоника у гасовитој фази не сме да премаши 50 ml/m^3.

619-622 *(Резервисано)*

623 UN 1829 сумпортриоксид мора бити стабилизован додавањем инхибитора.

Сумпортриоксид, најмање 99,95% чист, сме се превозити и без инхибитора у цистернама, под условом да се његова температура одржава на 32,5°C или изнад тога. При превозу ове материје без инхибитора у цистернама на најмањој температури материје од 32,5°C, у превозном документу мора бити наведен "ТРАНСПОРТ НА НАЈМАЊОЈ ТЕМПЕРАТУРИ ПРОИЗВОДА ОД 32,5°C ".

625 Комади са овим предметима морају бити јасно обележени са:

"UN 1950 АЕРОСОЛИ"

626-631 *(Резервисано)*

632 Ова материја се сматра као самозапаљива (пирофорна).

633 Комади и мали контејнери који садрже ову материју морају носити следеће обележје: "Држати удаљено од сваког извора паљења". Ово обележје мора бити наведено на једном од званичних језика земље отпреме, а ако тај језик није енглески, немачки, или француски, тада мора бити наведено још и на енглеском, немачком или француском, уколико међународним споразумима између држава укључених у транспорт није другачије предвиђено.

634 *(Брисано)*

635 Комади са овим предметима морају да имају листицу опасности према узорку 9, само ако је предмет у потпуности затворен у амбалажу, сандук или у неко друго средство, које спречава брзу идентификацију предмета.

636 До објекта за међупрераду, литијумске ћелије и батерије или натријум-јонске ћелије и батерије, свака са бруто масом од највише 500 g, литијум-јонске или натријум-јонске ћелије са највише 20 Wh, литијум-јонске или натријум-јонске батерије са највише 100 Wh, литијум-металне ћелије са садржајем литијума не већим од 1 g и литијум-металне батерије са агрегатним садржајем литијума не већим од 2 g, које нису садржане у опреми, сакупљене и предате на превоз ради сортирања, одлагања или рециклирања,

заједно са или без других ћелија или батерија, не подлежу другим одредбама ADR укључујући посебну одредбу 376 и став 2.2.9.1.7.1 и 2.2.9.1.7.2, ако испуњавају следеће услове:

(a) ћелије и батерије су упаковане у складу са упутством за паковање P909 датог у 4.1.4.1, осим додатних захтева 1 и 2;

(b) постоји систем обезбеђења квалитета, да би се утврдило да укупна количина литијумских ћелија и батерија и натријум-јонских ћелија и батерија по транспортној јединици не прелази 333 kg;

Напомена: *Укупна количина литијумских ћелија и батерија и натријум-јонских ћелија и батерија у мешавини, може се проценити помоћу статистичких метода укључених у систем осигурања квалитета. Копија евиденције за обезбеђење квалитета мора бити доступна надлежном органу на захтев.*

(c) комади су по потреби обележени натписом „ЛИТИЈУМСКЕ БАТЕРИЈЕ ЗА ОДЛАГАЊЕ”, „ЛИТИЈУМСКЕ БАТЕРИЈЕ ЗА РЕЦИКЛАЖУ”, „НАТРИЈУМ-ЈОНСКЕ БАТЕРИЈЕ ЗА ОДЛАГАЊЕ” или „НАТРИЈУМ-ЈОНСКЕ БАТЕРИЈЕ ЗА РЕЦИКЛАЖУ”.

637 Генетички модификовани микроорганизми и генетички модификовани организми су они, који нису опасни по људе и животиње, али који могу изменити животиње, биљке, микробиолошке материје и екосистеме на начин, који се не може појавити у природи.

Генетички модификовани микроорганизми или генетички модификовани организми не подлежу одредбама ADR, ако је њихова употреба одобрена од надлежних органа земље порекла, транзита и одредишта[4].

Живе животиње, кичмењаци или бескичмењаци, не смеју се користити за превоз материја класификованих у овај UN број, изузев ако се ова материја не може на неки други начин превести.

При превоз лако кварљивих материја под овим UN бројем, неопходно је навести одговарајуће упутство нпр.: „ХЛАЂЕЊЕ НА +2°C /+4°C” или „ТРАНСПОРТ У ЗАМРЗНУТОМ СТАЊУ” или „НЕ ЗАМРЗАВАТИ”.

638 Ова материја је сродна са самореагујућим материјама (види 2.2.41.1.19).

639 Види 2.2.2.3. кôд класификације 2F UN 1965, напомена 2.

640 Физичке и техничке особине наведене у колони (2) табеле А поглавља 3.2, одређују различите кôдове цистерни за превоз материја исте групе паковања у ADR цистернама.

Ради идентификације ових физичких и техничких особина производа који се превозе у цистерни, посебно за превозе у ADR цистернама уз већ прописане информације у транспортном документу морају се додати и следећи подаци:

„Посебна одредба 640X” при чему је „X” одговарајуће велико слово, које се појављује колони (6) табеле А поглавља 3.2 након указивања на посебну одредбу 640.

Овај податак се може изоставити код превоза у типу цистерне, која за материју одређене групе паковања одређеног UN броја задовољава најстроже захтеве.

642 Уколико то није дозвољено у оквиру 1.1.4.2, овај назив Модел прописа UN не може се користити за превоз ђубрива у раствору са слободним амонијаком. У супротном, за превоз раствора амонијака, видети UN 2073, 2672 и 3318.

643 Ливени асфалт не подлеже захтевима који важе за класу 9.

644 *(Брисано)*

[4] *Види посебно део **C** Директиве бр. 2001/18 ЕС Европског Парламента и Савета о намерном ослобађању генетички модификованих организама у животну средину и за укидање Директиве 90/220/ЕЕС (Службени лист Европских заједница бр. **L** 106 од 17. априла 2001. године, странице 8 до 14), у којој је утврђен поступак за издавање одобрења за Европске Заједнице.*

645 Класификациони кôд поменут у колони (3b) табеле А, поглавља 3.2, може се користити само уз одобрење издато од стране надлежног органа уговорне стране ADR пре превоза. Одобрење мора бити у писаном облику као потврда класификације (види 5.4.1.2.1 (g)) и да садржи јединствену референцу (препоруку). Ако је сврставање у подкласу спроведено према поступку из 2.2.1.1.7.2, надлежни орган може да захтева да се стандардна класификација преиспита на основу података добијених из испитивања серије 6 *Приручника за испитивања и критеријуме*, део I, одељак 16.

646 Угаљ активиран воденом паром не подлеже захтевима ADR.

647 Превоз винског сирћета (сирће добијено врењем) и сирћетне киселине у прехрамбеном квалитету са не више од 25% по маси, чисте киселине, подлеже само следећим захтевима:

(a) Амбалаже, укључујући IBC и велике амбалаже, као и цистерне морају бити произведене од нерђајућег челика или пластичног материјала, који је трајно отпоран на корозију услед дејства винског сирћета и сирћетне киселине у прехрамбеном квалитету;

(b) Амбалаже, укључујући IBC и велике амбалаже, као и цистерне морају најмање једном годишње да буду подвргнуте визуелном контролисању од стране власника. Резултати овег контролисања се морају бележити и чувати најмање годину дана. Оштећене амбалаже, укључујући IBC и велике амбалаже, као и цистерне не смеју се пунити;

(c) Амбалаже, укључујући IBC и велике амбалаже, као и цистерне морају бити пуњене на начин да се производ не просипа или да се не залепи на спољну површину.

(d) Заптивке и затварачи морају бити отпорни на дејство винског сирћета и сирћетне киселине у прехрамбеном квалитету. Амбалаже, укључујући IBC и велике амбалаже, као и цистерне морају бити херметички затворени од стране пакера и/или пуниоца, тако да под нормалним условима превоза не дође до цурења;

(e) Комбинована амбалажа са унутрашњом амбалажом од стакла или пластике (види 4.1.4.1 упутство за паковање P001), која испуњава опште захтеве за амбалажу из 4.1.1.1, 4.1.1.2, 4.1.1.4, 4.1.1.5, 4.1.1.6, 4.1.1.7 и 4.1.1.8, се може користити;

Остале одредбе ADR не важе.

648 Производи импрегнирани овим пестицидом, као тањири од картона, папирне траке, куглице од вате, пластичне плоче, у херметички затвореним омотима не подлежу одредбама ADR.

649 *(Брисано)*

650 Отпад, који се састоји од остатака амбалаже, очврснулих и течних остатака боје, може се превозити под условима за UN 1263, групе паковања II или UN 3082, како је применљиво. Додатно одредбама за UN 1263, групе паковања II и UN 3082, отпад се такође може паковати и превозити како следи:

(a) Отпад може бити пакован у складу са упутством за паковање P002 из 4.1.4.1 или упутством за паковање IBC06 из 4.1.4.2. Дозвољено је заједничко паковање отпада класификованог као UN 1263 и отпада боја на бази воде класификованог као UN 3082;

(b) Отпад може бити пакован у флексибилне IBC типа 13H3, 13H4 и 13H5 у сабирну амбалажу са пуним зидовима;

(c) Испитивање амбалаже и IBC наведено под (a) и (b) може се извршити у складу са захтевима поглавља 6.1 или 6.5, а према потреби, за чврсте материје на нивоу испитивања за групу паковања II.

Испитивања треба извршити на амбалажи и IBC, припремљеним за превоз који је пуњен репрезентативним узорцима отпада;

(d) Превоз у расутом стању је дозвољен у покривеним возилима са пуним страницама, затвореним контејнерима са пуним страницама или у великим покривеним контејнерима са пуним страницама. Отпад класификован као UN 1263 може се

мешати и товарити заједно са отпадом боја на бази воде класификованог као UN 3082 у истом возилу или контејнеру. У случају таквог заједничког товарења, целокупан садржај се сврстава у UN 1263. Конструкција возила или контејнера мора бити заптивена, на пример помоћу одговарајуће и довољно чврсте унутрашње облоге.

(e) Ако се отпад превози према условима ове посебне одредбе, роба мора бити декларисан у транспортном документу у складу са 5.4.1.1.3.1 са одговарајућим UN бројем или бројевима, како следи:

„UN 1263 ОТПАД БОЈА, 3, II, (D/E)";
„UN 1263 ОТПАД БОЈА, 3, ГП II, (D/E)";

„UN 3082 МАТЕРИЈА ОПАСНА ПО ЖИВОТНУ СРЕДИНУ, ТЕЧНА, Н.Д.Н. (БОЈА), 9, III, (-)"; или

„UN 3082 МАТЕРИЈА ОПАСНА ПО ЖИВОТНУ СРЕДИНУ, ТЕЧНА, Н.Д.Н. (БОЈА), 9, ГП III, (-)".

651 Посебна одредба V2 (1) се не примењује, ако нето експлозивна маса по транспортној јединици не премашује 4000 kg, под условом да нето експлозивна маса по возилу не премашује 3000 kg.

652 Посуде од аустенитског нерђајућег челика, посуде од феритног и аустенитског челика (дуплекс челик) и завариване титанијумске посуде, које не одговарју захтевима поглавља 6.2, али су израђене и дозвољене за употребу, као резервоари за ракетна горива за ваздушне балоне са врућим ваздухом или за цепелине, према националним захтевима за ваздушни саобраћај и које су пуштене у употребу пре 1. јула 2004. године (датум првог испитивања), смеју се превозити у друмском саобраћају, под условом да испуњавају следеће услове:

(a) Опште одредбе одељка 6.2.1 морају бити испуњене;

(b) Конструкција и израда посуда мора бити одобрена за употребу у ваздушном саобраћају од националног надлежног органа за ваздушни саобраћај;

(c) Као одступање од 6.2.3.1.2, прорачунски притисак мора бити изведен из смањене највеће температуре околине од +40°C; у овом случају:

(i) као одступање од 6.2.5.1, боце могу бити произведене од ваљаног и жареног комерцијално чистог титанијума са најмањим захтевима $R_m > 450$ MPa, $\varepsilon_A > 20\%$ (ε_A = истезање након лома);

(ii) посуде од аустенитског нерђајућег челика и посуде од феритног и аустенитског челика (дуплекс челик) могу се користити са вредношћу напрезања до највише 85% гарантоване најмање границе течења (Re) на прорачунском притиску изведеног из смањене температуре околине од +40°C;

(iii) посуде морају бити опремљене са уређајем за растерећење притиска, који има номинални подешени притисак од 26 бара; испитни притисак ових посуда не сме бити мањи од 30 бара;

(d) ако се одступања од става (c) не могу применити, посуде морају бити конструисане за номиналну температуру од 65°C и опремљене уређајем за растерећење притиска са номиналним подешеним притиском, утврђеног од надлежног органа земље употребе.

(e) главно тело посуде мора бити обложено спољним водонепропусним заштитним слојем од најмање 25 mm дебљине, који се састоји од тврде пене или сличног материјала;

(f) током превоза посуда мора бити обезбеђена у сандуку од летви или у додатном сигурносном уређају;

(g) посуде морају бити обележене јасним и видљивим листицама опасности, на којима је наведено, да су посуде дозвољене само за употребу у ваздушним балонима са врућим ваздухом и у цепелинима;

(h) рок употрбе (од датума првог испитивања) не сме да премаши 25 година.

653 *(Брисано)*

654 Упаљачи као отпад, који се одвојено сакупљају и отпремају према 5.4.1.1.3.1 смеју у сврху одлагања да се превозе под овим називом. Они не морају да буду заштићени против ненамерног пражњења, под условом да су предузете мере за спречавање стварања опасног притиска и опасне атмосфере.

Упаљачи као отпад, са изузетком незаптивених (који цуре) или јако деформисаних, морају да буду упаковани према упутству за паковање P003. Осим тога важе следеће одредбе:

- сме да се користи само крута амбалажа са највећом запремином од 60 литара;
- амбалажа мора да буде напуњена водом или другим погодним заштитним материјалом ради спречавања запаљења;
- под нормалним условима превоза сви уређаји за паљење упаљача морају да буду потпуно покривени заштитним материјалом;
- амбалажа мора бити на задовољавајући начин проветравана, да би се спречило стварање запаљиве атмосфере и притиска;
- комади се смеју превозити само у проветраваним или отвореним возилима или контејнерима.

Незаптивени и јако деформисани упаљачи морају се превозити у амбалажи за спасавање, под условом да су пердузете одговарајуће мере да би се спречило стварање опасног притиска.

Напомена: *Посебна одреба 201 и Посебна одредба за амбалажу PP84 и RR5 упутства за паковање P002 у 4.1.4.1 не важе за упаљаче као отпад.*

655 Боце које су пројектоване, конструисане, одобрене и обележене у складу са директивом 97/23/EC[5] или директивом 2014/68/EU[6] и користе се за апарате за дисање, смеју се превозити, а да нису у складу са поглављем 6.2, под условом, да су подвргнути контролисањима наведеним у 6.2.1.6.1 и да није прекорачен рок између испитивања наведеном у упутству за паковање P200 у 4.1.4.1. Притисак који се користи за испитивања са воденим притиском је притисак који се мора навести на боцама у складу са директивом 97/23/EC[4] или директивом 2014/68/EU.

656 *(Брисано)*

657 Ова класификација се може користити само за техничку чисту материју; за смешу компонената нафтног течног гаса (ТНГ) види UN 1965 или UN 1075 у вези са Напоменом 2 у 2.2.2.3.

658 UN 1057 УПАЉАЧИ који одговарају стандарду EN ISO 9994:2019 „Упаљачи – Захтеви за безбедност”, и UN 1057 ПУЊЕЊЕ ЗА УПАЉАЧЕ подлежу једино одредбама 3.4.1 (a) до (h), 3.4.2 (изузев за укупну бруто масу од 30 kg), 3.4.3 (изузев за укупну бруто масу од 20 kg), 3.4.11 и 3.4.12 под условом да су испуњени следећи захтеви:

(a) укупна бруто маса сваког комада није већа од 10 kg;

(b) бруто маса таквих комада који се превозе у возилу или великом контејнеру износи највише 100 kg; и

(c) свака спољна амбалажа је јасно и трајно обележена са „UN 1057 УПАЉАЧИ“ одн. „UN 1057 ПУЊЕЊЕ ЗА УПАЉАЧЕ”.

659 Материје којима је у колони (9a), табеле A, поглавља 3.2, додељена посебна одредба за паковање PP 86 или у колони (11) посебна одредба за транспорт у преносивим цистернама TP 7, и код којих се због тога мора уклонити постојећи ваздух из парног простора, не могу се превозити под овим UN бројем, него под њиховим односним UN

---

[5] *Директива 97/23/EC Европског парламента и Савета од 29. маја 1997. године за усклађивање правних прописа Држава чланица о апаратима под притиском (Службени лист Европских Заједница бр. L 181 од 9. јула 1997. године, стране 1 до 55).*

[6] *Директива 2014/68/EU Европског парламента и Савета од 15. маја 2014. године за усклађивање правних прописа Држава чланица о стављању на располагање на тржиште опреме под притиском (PED) (Службени лист Европске уније бр. L 189 од 27. јуна 2014. године, стране 164 до 259).*

бројевима који су наведени у табели А, поглавља 3.2.

Напомена: *види такође 2.2.2.1.7.*

660 и 661 *(Брисано)*

662 Боце, које нису у складу са одредбама поглавља 6.2 и које се користе искључиво на броду или авиону, могу се превозити ради пуњења или контролисања и накнадног повратка, под условом да су пројектоване и конструисане у складу са стандардом признатим од стране недлежног органа земље одобрења и да су испуњени сви остали одговарајући захтеви ADR, укључујући:

(a) боце се превозе са заштитним вентилом у складу са 4.1.6.8;

(b) боце морају бити обележене и означене листицама опасности у складу са 5.2.1 и 5.2.2; и

(c) сви одговарајући захтеви за пуњење, садржани у упутствима за паковање P200 у 4.1.4.1 морају бити испоштовани.

Транспортни документ треба да садржи следећу изјаву: „Превоз у складу са посебном одредбом 662“.

663 Овај назив може се користити за амбалажу, велику амбалажу или IBC, или њихове делове, који су садржали опасну робу, која се превози ради одлагање, рециклаже или обнављања њиховог материјала, а који не обухвата ремонт, поправку, редовно одржавање, поновну производњу или поновну употребу, и које су испражњене до те мере да су у деловима амбалаже присутни само остаци опасне робе када се предају на превоз.

Обим:

Остаци присутни у амбалажи, одбаченој, празној, неочишћеној могу бити једино од опасне робе класа 3, 4.1, 5.1, 6.1, 8 или 9. Поред тога, они не могу бити:

- материје сврстане у групу паковања I или које имају додељену „0” у колони (7a) табеле А, поглавља 3.2; нити
- материје класификоване као експлозивне материје умањене осетљивости класе 3 или класе 4.1; нити
- материје класификоване као самореагујуће материје класе 4.1; нити
- радиоактивне материје; нити
- азбест (UN 2212 и UN 2590), полихлоровани бифенили (UN 2315 и UN 3432), полихалогеновани бифенили, халогеновани монометил дифенилметани или полихалогеновани терфенили (UN 3151 и UN 3152).

Опште одредбе:

Амбалажа, одбачена, празна, неочишћена са остацима који представљају главну или додатну опасност класе 5.1, не сме се товарити у расутом стању заједно са амбалажом, одбаченом, празном, неочишћеном са остацима који представљају опасност других класа. Амбалажа, одбачена, празна, неочишћена са остацима који представљају главну или додатну опасност класе 5.1 не сме се паковати у исту спољашњу амбалажу заједно са амбалажом, одбаченом, празном, неочишћеном са остацима који представљају опасности других класа.

Документоване процедуре сортирања требају бити уведене на месту утовара како би се осигурала усаглашеност са одредбама које се примењују за овај назив.

Напомена: *Важе све остале одредбе ADR.*

664 Када се материје са овим називом превозе у трајно причвршћеним цистернама (возила цистерне) или демонтажним цистернама, ове цистерне могу бити опремљене уређајима за адитиве.

Уређаји за адитиве:

- су део опреме за руковање за истакање адитиваа UN бројева 1202, 1993 група паковања III, 3082 или материја које нису опасне током пражњења цистерне;

- се састоје од делова као што су спојни водови и црева, уређаји за затварање, пумпе и дозатора који су трајно причвршћени за уређај за пражњење цистерне као дела опреме за руковање;
- обухватају средства за задржавање који су саставни део тела цистерне, или трајно причвршћена за спољни део цистерне или возила цистерне.

Алтернативно, уређаји за адитиве могу имати прикључке за повезивање амбалажа. У овом последњем случају, сама амбалажа се не сматра делом уређаја за адитиве.

Следећи захтеви се морају испунити у зависности од конфигурације:

(a) Конструкција средстава за задржавање:

(i) Као саставни део тела цистерне (нпр. одељак цистерне) морају да одговарају одредбама Поглавља 6.8.

(ii) Када су трајно причвршћена за спољни део цистерне или возила цистерне, не подлежу одредбама ADR о конструкцији, под условом да одговарају следећим одредбама:

Они морају бити израђени од металних материјала и одговарати следећим захтевима минималне дебљине зида:

Материјал	Минимална дебљине зида[a]
Аустенитни нерђајући челици	2,5 mm
Остали челици	3 mm
Легуре алуминијума	4 mm
Алуминијум чистоће 99,80 %	6 mm

[a] *За средства за задржавање израђена са дуплим зидовима, збир дебљине спољног металног зида и унутрашњег металног зида мора одговарати прописаној дебљини зида.*

Заваривање се мора спровести у складу са првим ставом у 6.8.2.1.23, осим у случају када се могу применити друге одговарајуће методе којима се потврђује квалитет заваривања.

(iii) Амбалаже које су спојиве са уређајем за адитиве морају бити металне амбалаже и одговарати захтевима конструкције из Поглавља 6.1, као што је и применљиво за односне адитиве.

(b) Одобрење за цистерне

За цистерне опремљене или спремљене за опремање уређајима за адитиве, ако уређај за адитиве није обухваћен у оригиналном одобрењу типа цистерне, морају се применити одредбе из 6.8.2.3.4.

(c) Употреба средстава за задржавање и уређаја за адитиве

(i) У случају из тачке (a) подтачка (i) нема додатних захтева.

(ii) У случају из тачке (a) подтачка (ii) укупна запремина средстава за задржавање не сме да прелази 400 литара по возилу.

(iii) У случају из тачке (a) подтачка (iii) не примењују се одредбе из 7.5.7.5 и 8.3.3. Амбалаже могу једино бити повезане са уређајима за адитиве током пражњења цистерне. Током превоза, затварачи и прикључци се затварају тако да буду заптивени.

(d) Испитивање додатних уређаја

Одредбе из 6.8.2.4 се примењују на уређаје за адитиве. Међутим, у случају из горње тачке (a) подтачка (ii) у време првог, међу или периодичног контролисања цистерне, средства за задржавање уређаја за адитиве подлежу једино визуелном контролисању спољашњости и испитивању заптивености. Испитивање заптивености спроводи се на испитивању притиска од најмање 0.2 bar.

Напомена: *За амбалаже описане у тачки (a) подтачка (iii), примењују се одговарајуће одредбе ADR.*

(e) Транспортни документ

У транспортном документу треба да буду додате једино информације које се

захтевају у складу са 5.4.1.1.1 (a) до (d) за односне адитиве. У овом случају, напомена „уређај за адитиве“, мора бити додата у транспортном документу.

(f) Обука возача

Возачима који су обучени у складу са одредбама из 8.2.1 за превоз ових материја у цистернама није потребна додатна обука за превоз адитива.

(g) Означавање великим листацама опасности и обележавање

Означавање великим листацама опасности и обележавање трајно причвршћених цистерни (возила цистерне) или демонтажних цистерни за превоз материја из овог назива у складу са Поглављем 5.3, не утиче присуство уређаја за адитиве или адитива који су у њима садржани.

665 Немлевени камени угаљ, кокс и антрацит, који испуњавају класификационе критеријуме класе 4.2, групе паковања III, не подлежу захтевима ADR.

666 Возила и опрема на батеријски погон на коју се односи посебна одредба 388, као и било која друга опасна роба која се налази у њима, а која је неопходна за рад возила или функционисање њихове опреме, када се превози као товар, не подлеже другим одредбама ADR, ако су испуњени следећи услови:

(a) за течна горива, сваки вентил између мотора или опреме и резервоара за гориво мора бити затворен у току превоза, осим ако је неопходно за опрему да остане оперативна. Уколико је то могуће, возило мора бити утоварено у усправном положају и осигурано од пада;

(b) за гасовита горива, вентил између резервоара за гас и мотора мора бити затворен и електрични контакт отворен, осим ако је неопходно за опрему да остане оперативна;

(c) металхидридни складишни (акумулациони) системи морају бити одобрени од стране надлежног органа земље произвођача. Уколико земља производње није уговорна страна ADR, одобрење мора бити признато од стране надлежног органа уговорне стране ADR;

(d) Одредбе под (a) и (b) се не примењују на возила која су празна у погледу течних или гасовитих горива;

Напомена 1: *Возило се сматра празним у погледу течних горива када је резервоар за течно гориво испражњен и када возило не може да ради услед недостатка горива. Делови возила, као што су водови за гориво, филтери горива и бризгаљке не морају бити очишћени, испражњени или продувани да би се сматрали празним од течних горива. Додатно, резервоар за течно гориво не мора бити очишћен или продуван.*

Напомена 2: *Возило се сматра празним од гасовитих горива када је резервоар за гасовито гориво без течности (за утечњене гасове), притисак у резервоарима не прелази 2 bar и када је вентил за прекид или изолацију горива затворен и осигуран.*

(e) Возила која су потпуно затворена амбалажом, сандуцима или другим средствима која спречавају лаку идентификацију подлежу захтевима за обележавање и означавање из поглавља 5.2.

Алтернативно, за возила на погон натријум-јонском батеријом, види посебну одредбу 404.

667 (a) *(Брисано)*

(b) одредбе према 2.2.9.1.7.1 и 2.2.9.1.7.2 се не примењују на литијумске ћелије или батерије или натријум-јонске ћелије или батерије уграђене у оштећеним или неисправним возилима, мотору или машини. У таквим случајевима морају бити испуњени следећи услови:

(i) уколико оштећење или недостатак нема значајног утицаја на сигурност ћелије или батерије, оштећена и неисправна возила, мотори или машине, могу се по потреби превозити под условима дефинисаним у посебној одредби 363 или 666;

(ii) уколико оштећење или недостатак има значајан утицај на сигурност ћелије или батерије, литијумска ћелија или батерија или натријум-јонска ћелија или

батерија мора бити уклоњена и превезена у складу са посебном одредбом 376.

Ипак, када није могуће безбедно уклонити ћелију или батерију или у случају да није могуће потврдити статус ћелије или батерије, возило, мотор или машина могу бити вучени или превезени како је наведено под (i);

(c) Поступци описани у (b) се примењују и на оштећене литијумске ћелије или батерије или натријум-јонске ћелије или батерије уграђене у возила, моторе или машине.

668 Материје намењене за обележавање путева и битумен или слични производи намењени за поправку пукотина и процепа на постојећим путним површинама, а које се превозе на повишеној температури, не подлежу захтевима ADR под условом да су исуњени следећи услови:

(a) оне не испуњавају критеријуме ни за једну другу класу осим за класу 9;

(b) температура спољашње површине бојлера, не прелази 70 °C;

(c) бојлер је затворен тако да је спречен било какав губитак производа у току превоза;

(d) максимална запремина бојлера ограничена је на 3 000 l.

669 Приколица опремљена опремом на погон течним или гасовитим горивом или на погон из система производње и складиштења (акумулације) електричне енергије, намењени за употребу у току превоза који се обавља овом приколицом као саставним делом транспортне јединице, мора се сврстати под UN бр. 3166, 3171, 3556, 3557 или 3558, како је применљиво и подлеже истим условима који су наведени за ове UN бројеве, када се превози као товар на возилу, под условом да укупан капацитет резервоара који садржи течно гориво не прелази 500 l.

670 (a) Литијумске ћелије и батерије и натријум-јонске ћелије и батерије садржане у опреми из приватних домаћинстава, прикупљене и предате на превоз ради санирања, расклапања, рециклаже или одлагања не подлежу осталим одредбама ADR, укључујући посебну одредбу 376, 2.2.9.1.7.1 и 2.2.9.1.7.2, када:

(i) оне нису главни извор енергије за рад опреме у којој су садржане;

(ii) опрема у којој се налазе не садржи другу литијумску ћелију или батерију или натријум-јонску ћелију или батерију која се користи као главни извор енергије; и

(iii) имају обезбеђену заштиту од стране опреме у којој су садржане.

Примери ћелија и батерија из овог става су ћелије које се користе за приказ података на кућним апаратима (нпр. фрижидери, машине за прање веша, машине за прање посуђа) или другој електричној или електронској опреми;

(b) За превоз до објекта за међупрераду, литијумске ћелије и батерије и натријум-јонске ћелије и батерије садржане у опреми из приватних домаћинстава које не испуњавају захтеве из (a), а које су прикупљене и предате на превоз ради санирања, расклапања, рециклаже или одлагања, не подлежу осталим одредбама ADR укључујући посебну одредбу 376, 2.2.9.1.7.1 и 2.2.9.1.7.2, ако су испуњени следећи услови:

(i) опрема се пакује у складу са Упутством за паковање P909 пододелка 4.1.4.1 осим додатних захтева 1 и 2; или се пакује у круту спољну амбалажу, нпр. посебно осмишљене посуде за прикупљање које испуњавају следеће захтеве:

- Амбалажа је израђена од одговарајућег материјала и адекватне чврстоће, и пројектована је у складу са запремином амбалаже и њене намене. Амбалажа не мора да испуњава захтеве према 4.1.1.3.
- Неопходно је предузети одговарајуће мере како би се оштећење опреме приликом пуњења и руковања амбалажом свело на минимум, нпр. употреба гумених подних облога; и
- Амбалажа мора бити израђена и затворена како би се спречио губитак садржаја током превоза, нпр. затварачи, чврсто затворене унутрашње облоге, поклопци за транспорт. Отвори који су осмишљени за пуњење су прихватљиви ако су израђени тако да спрече губитак садржаја;

(ii) постоји систем обезбеђења квалитета, да би се утврдило да укупна количина

литијумских ћелија и батерија и натријум-јонских ћелија и батерија по транспортној јединици не премашује 333 kg;

Напомена: *Укупна количина литијумских ћелија и батерија и натријум-јонских ћелија и батерија садржаних у опреми из приватних домаћинстава, може се проценити помоћу статистичких метода укључених у систем обезебеђења квалитета. Копија евиденције за обезбеђење квалитета мора бити доступна на захтев надлежном органу.*

(iii) комади су по потреби обележени натписом „ЛИТИЈУМСКЕ БАТЕРИЈЕ ЗА ОДЛАГАЊЕ”, „ЛИТИЈУМСКЕ БАТЕРИЈЕ ЗА РЕЦИКЛАЖУ”, „НАТРИЈУМ-ЈОНСКЕ БАТЕРИЈЕ ЗА ОДЛАГАЊЕ" или „НАТРИЈУМ-ЈОНСКЕ БАТЕРИЈЕ ЗА РЕЦИКЛАЖУ, како је применљиво. Уколико се опрема која садржи литијумске ћелије или батерије или натријум-јонске ћелије или батерије превози неупакована или на палетама у складу са упутством за паковање P909 (3) пододељка 4.1.4.1, ово обележје може алтернативно бити причвршћено на спољашњој површини возила или контејнера.

Напомена: *„Опрема из приватних домаћинстава” представља опрему која долази из приватних домаћинстава и опрему која долази из комерцијалних, индустријских, институционих и других извора, која је, због своје природе и количине, слична оној из приватних домаћинстава. Опрема која ће се по свој прилици користити и у приватним домаћинствима као и код корисника који нису приватна домаћинства, у сваком случају се сматра опремом из приватних домаћинстава.*

671 У циљу изузећа у вези са количинама које се превозе по транспортној јединици (види 1.1.3.6), транспортна категорија се одређује у односу на групу паковања (види став 3. посебне одредбе 251):

- транспортна категорија 3 за прибор који се сврставају у групу паковања III;
- транспортна категорија 2 за прибор који се сврставају у групу паковања II;
- транспортна категорија 1 за прибор који се сврставају у групу паковања I.

Прибори који садрже само опасну робу којој није додељена ниједна група паковања, морају се сврстати у транспортну категорију 2 ради комплетирања транспортних докумената и изузећа која се односе на количине које се превозе по транспортној јединици (види 1.1.3.6).

672 Предмети као што су машине, апарати и уређаји који се превозе под овим називом а у складу са посебном одредбом 301 не подлежу другим одредбама ADR под условом било да:

- су упаковани у круту спољну амбалажу израђену од одговарајућег материјала и одговарајуће чврстоће и конструкције у односу на запремину амбалаже и предвиђену употребу, и испуњавају важеће захтеве из 4.1.1.1; или
- се превозе без спољне амбалаже ако су предмети израђени и пројектовани тако да посуде које садрже опасну робу имају адекватну заштиту.

673 *(Резервирано)*

674 Ова посебна одредба се односи на периодично контролисање и испитивање боца са обликованим омотачем као што је дефинисано у 1.2.1.

Боце са обликованим омотачем које су предмет става 6.2.3.5.3.1 подлежу и периодичном контролисању и испитивању у складу са 6.2.1.6.1, прилагођеном следећом алтернативном методом:

- Заменити испитивања које се захтевају у 6.2.1.6.1 d) алтернативним испитивањима са разарањем;
- Извршити одређена додатна испитивања са разарањем која се односе на карактеристике боца са обликованим омотачем.

Процедуре и захтеви ове алтернативне методе описани су у наставку.

Алтернативна метода:

(a) Опште одредбе

Следеће одредбе примењују се на боце са обликованим омотачем произведене серијски и на бази тела заварених челичних боца у складу са EN 1442:2017, EN 14140:2014 + AC:2015 или анексом I, деловима 1 до 3 уз директиву савета 84/527/EEC. Дизајн боца са обликованим омотачем мора спречити продирање воде у унутрашње тело челичне боце. Претварање тела челичне боце у боцу са обликованим омотачем врши се у складу са релевантним захтевима стандарда EN 1442:2017 и EN 14140:2014 + AC:2015.

Боце са обликованим омотачем морају бити опремљене вентилима са аутоматским затварањем.

(б) Основна популација

Основна популација боца са обликованим омотачем се дефинише као производња боца од стране само једног произвођача који користи нова унутрашња тела челичних боца произведених од стране само једног произвођача у току једне календарске године, на основу истог дизајна, истих материјала и производних процеса.

(c) Подгрупе основне популације

У оквиру горе дефинисане основне популације, боце са обликованим омотачем различитих власника морају се поделити у одређене подгрупе, по једна група за сваког власника.

Ако је цела основна популација у власништву једног власника, подгрупа је једнака основној популацији.

(d) Могућност праћења

Обележја унутрашњег тела челичне боце у складу са 6.2.3.9 се понављају на боци са обликованим омотачем. Поред тога, свака боца са обликованим омотачем мора бити опремљена појединачним еластичним електронским уређајем за идентификацију. Власник уноси детаљне карактеристике боца са обликованим омотачем у централну базу података. База података се користити да се:

- идентификује одређена подгрупа;
- ставе на располагање контролним телима, центрима за пуњење и надлежним органима, посебне техничке карактеристике боца које се састоје најмање од: серијског броја, производне серије тела челичних боца, производне серије боца са обликованим омотачем и датума израде омотача боца;
- идентификује боца тако што ће се електронски уређај повезати са базом података помоћу серијског броја;
- провери историја појединачних боца и одреде мере (нпр. пуњење, узимање узорака, поновно испитивање, повлачење);
- евидентирају извршене мере укључујући датум и адресу где су извршене.

Власник боца са обликованим омотачем мора учинити доступним евидентиране податке током целог животног века подгрупе.

(e) Узорковање за статистичку процену

Узорковање се врши на основу случајног избора у подгрупи као што је дефинисано у подставу (c). Величина сваког узорка по подгрупи мора бити у складу са табелом у подставу (g).

(f) Процедура испитивања са разарањем

Контролисање и испитивање које се захтева према 6.2.1.6.1 обавља се осим (d) који се замењује следећим поступком испитивања:

- Испитивање напрснућа (у складу са EN 1442:2017 или EN 14140:2014 + AC:2015).

Поред тога, врше се и следећа испитивања:

- Испитивање адхезије (у складу са EN 1442:2017 или EN 14140: 2014 + AC:2015);
- Испитивање љушћења и корозије (у складу са EN ISO 4628-3:2016).

Испитивање адхезије, љушћења и корозије и испитивања напрснућа врши се на сваком сродном узорку у складу са табелом у подставу (g) и спроводи се након прве 3 године у употреби и сваких 5 година након тога.

(g) Статистичка процена резултата испитивања - Метода и минимум захтева

У наставку је описан поступак статистичке процене према сродним критеријумима за одбијање.

Интервал испитивања (године)	**Врста испитивања**	**Стандард**	**Критеријуми за одбијање**	**Узорковање ван подгрупе**
После 3 године у употреби (види (f))	Испитивање на прснуће	EN 1442:2017	Тачка прскања под притиском репрезентативног узорка мора бити изнад доње границе интервала толеранције из Табеле перформанси узорака $\Omega_m \geq 1 + \Omega_s \times k3(n;p;1-\alpha)^a$ Појединачни резултат испитивања не сме бити мањи од испитног притиска	$3\sqrt[3]{Q}$ или Q/200 – који год да је мањи, и са најмање 20 по подгрупи (Q)
	Љушћење и нагризање	EN ISO 4628-3:2016	Макс. степен корозије: Ri2	Q/1 000
	Адхезија полиуретана	ISO 2859-1:1999 + A1:2011 EN 1442:2017 EN 14140:2014 + AC:2015	Вредност адхезије > 0,5 N/mm²	Види стандард ISO 2859-1:1999 + A1:2011 који се примењује на Q/1000
Сваких 5 година након тога (види (f))	Испитивање на прснуће	EN 1442:2017	Тачка прскања под притиском репрезентативног узорка мора бити изнад доње границе интервала толеранције из Табеле перформанси узорака $\Omega_m \geq 1 + \Omega_s \times k3(n;p;1-\alpha)^a$ Појединачни резултат испитивања не сме бити мањи од испитног притиска	$6\sqrt[3]{Q}$ или Q/100 - који год да је мањи, и са најмање 40 по подгрупи (Q)
	Љушћење и нагризање	EN ISO 4628-3:2016	Макс. степен корозије: Ri2	Q/1000
	Адхезија полиуретана	ISO 2859-1:1999 + A1:2011 EN 1442:2017 EN 14140:2014 + AC:2015	Вредност адхезије > 0,5 N/mm²	Види ISO 2859-1:1999 + A1:2011 који се примењује на Q/1000

[a] *Тачка прскања под притиском (BPP) репрезентативног узорка користи се за процену резултата испитивања помоћу Табеле перформанси узорака:*

Корак 1: Одређивање тачке прскања под притиском (BPP) репрезентативног узорка

Сваки узорак се представља тачком чије су координате средња вредност резултата испитивања на прснуће и стандардно одступање резултата испитивања на прснуће, од којих је сваки нормализован до одговарајућег испитног притиска.

$$BPP: (\Omega_s = \frac{s}{PH} ; \Omega_m = \frac{x}{PH})$$

Где је:

x: средња вредност узорка;

s: стандардно одступање узорка;

PH: испитни притисак

Корак 2: Уцртавање на графикону перформанси узорака

Свака тачка прскања под притиском (BPP) је приказана на графикону перформанси узорака са следећом осом:

- *Абсциса: Стандардно одступање нормализовано до испитног притиска (**Ω_s**)*
- *Ордината: Средња вредност нормализована до испитног притиска (**Ω_m**)*

Корак 3: Одређивање релевантне доње границе интервала толеранције у Табели перформанси узорака

Резултати испитивања на прснуће под притиском се прво проверавају у складу са Заједничким испитивањем (вишесмерно испитивање) помоћу нивоа значајности α = 0,05 (види став 7. стандарда ISO 5479:1997) како би се утврдило да ли је расподела резултата за сваки узорак нормална или није нормална.

- *За нормалну расподелу, одређивање релевантне доње границе толеранције дата је у кораку 3.1.*
- *За расподелу која није нормална, одређивање релевантне доње границе толеранције дата је у кораку 3.2.*

Корак 3.1: Доња граница интервала толеранције за резултате нормалне расподеле

У складу са стандардом ISO 16269-6:2014, а с обзиром да варијација није позната, разматра се једнострани статистички интервал толеранције за ниво поузданости од 95% и део популације од 99,9999%.

Применом у Графикону перформанси узорка, доња граница интервала толеранције представљена је линијом константне стопе преживљавања као што је дефинисано формулом:

$$\Omega_m = 1 + \Omega_s \times k3(n;p;1-\alpha)$$

Где је:

k3: факторска функција n, p и 1-α;

p: пропорција популације одабране за интервал толеранције(99,9999%);

1- α: ниво поузданости (95%);

n: величина узорка.

Вредност k3 која се односи на нормалну расподелу се узима из Табеле на крају корака 3.

Корак 3.2: Доња граница интервала толеранције за резултате расподеле која није нормална

Једнострани статистички интервал толеранције се израчунава за ниво поузданости од 95% и део популације од 99,9999%.

Доња граница толеранције се представља линијом константне стопе преживљавања као што је дефинисано формулом датом у претходном кораку 3.1, где су фактори k3 засновани и израчунати према својствима Вејбулове расподеле.

Вредност k3 која се односи на Вејбулову расподелу узима се из следеће табеле на крају корака 3.

Табела за k3 *p=99,9999% и (1- α)=0,95*		
Величина узорка n	***Нормална расподела k3***	***Вејбулова расподела k3***
20	*6,901*	*16,021*
22	*6,765*	*15,722*
24	*6,651*	*15,472*
26	*6,553*	*15,258*
28	*6,468*	*15,072*
30	*6,393*	*14,909*
35	*6,241*	*14,578*
40	*6,123*	*14,321*
45	*6,028*	*14,116*
50	*5,949*	*13,947*
60	*5,827*	*13,683*
70	*5,735*	*13,485*
80	*5,662*	*13,329*
90	*5,603*	*13,203*
100	*5,554*	*13,098*
150	*5,393*	*12,754*
200	*5,300*	*12,557*
250	*5,238*	*12,426*
300	*5,193*	*12,330*
400	*5,131*	*12,199*
500	*5,089*	*12,111*
1000	*4,988*	*11,897*
∞	*4,753*	*11,408*

***Напомена**: Ако је величина узорка између две вредности, узима се најближа мања величина узорка.*

(h) Мере у случају да критеријуми за прихватање нису испуњени

Ако резултат испитивања на прснуће, испитивања љушћења и корозије или исптивања адхезије није у складу са критеријумима наведеним у табели у ставу (g), власник издваја релевантну подгрупу боца са обликованим омотачем ради даљег испитивања и не смеју се пунити или бити на располагању за транспорт и употребу.

У договору са надлежним органом или Ха телом који је издао одобрење контрукције, врше се додатна испитивања како би се утврдио основни узрок недостатка.

Ако се не може доказати да је основни узрок ограничен на подгрупу одређеног власника, надлежни орган или Ха тело мора предузети мере које се односе на целокупну основну популацију и потенцијално друге године производње.

Ако се може доказати да је основни узрок ограничен на део подгрупе, надлежни орган може одобрити да се делови који нису погођени врате у употребу. Неопходно је доказати да све боце са обликованим омотачем које се враћају у употребу немају недостатке.

(i) Захтеви за центар за пуњење

Власник надлежном органу мора да стави на располагање документациони материјал којим се доказује да је центар за пуњење:

- у сагласности са одредбама uпутства за паковање P200 (7) пододељка 4.1.4.1 и да су захтеви стандарда за испитивање пре пуњења наведени у табели P200 (11) у 4.1.4.1 испуњени и правилно примењивани;
- има одговарајуће средство за идентификацију боца са обликованим омотачем

помоћу електронског уређаја за идентификацију;

- има приступ бази података како је дефинисано у (d);
- има капацитете да ажурира базу података;
- примењује систем обезбеђења квалитета, у складу са стандардом ISO 9000 (серија) или еквивалентним, који је сертификован од стране акредитованог независног тела признатог од стране надлежног органа.

675 За комаде који садрже ову опасну робу забрањено је заједничко товарење са материјама и предметима класе 1, са изузетком 1.4S.

676 За превоз комада који садрже материје подложне полимеризацији, не примењују се одредбе посебне одредбе 386, у вези са 7.1.7.3, 7.1.7.4, 5.4.1.1.15 и 5.4.1.2.3.1, када се превозе ради одлагања или рециклаже, ако су испуњени следећи услови:

(a) пре утовара, испитивање је показало да нема значајног одступања између спољне температуре комада и температуре околине;

(b) превоз се врши у оквиру периода од највише 24 сата од тог прегледа;

(c) комади су током превоза заштићени од директне сунчеве светлости и од утицаја других извора топлоте (нпр. Додатних товара који се превозе на температури изнад температуре околине);

(d) температура околине током превоза је испод 45 °C;

(e) возила и контејнери су адекватно проветрени;

(f) материје су паковане у комаде запремина од највише 1000 литара.

Приликом процене материја за превоз под условима ове посебне одредбе, могу се размотрити додатне мере за спречавање опасне полимеризације, на пример додавање инхибитора.

677 Ћелије и батерије које су, у складу са посебном одредбом 376, идентификоване као оштећене или неисправне и подложне брзом растављању, опасном реаговању, стварању пламена или опасној производњи топлоте или опасној емисији отровних, нагризајућих или запаљивих гасова или пара под нормалним условима превоза, сврставају се у транспортну категорију 0. У транспортном документу, израз „Превоз у складу са посебном одредбом 376" допуњује се речима „Транспортна категорија 0".

678 Отпад који се састоји од предмета и материјала контаминираних слободним азбестом (UN бр. 2212 и 2590), а који није причвршћен или урођен у везиво на начин да не може доћи до емисије опасних количина азбеста које се могу удисати, може се превозити у складу са одредбама поглавља 7.3 под условом да су испуњене следеће одредбе:

(a) отпад се превози само од локације на којој настаје до коначног одлагалишта. Између ове две врсте локација, дозвољене су само операције привременог међускладиштења, без истовара или преноса контејнер-вреће;

(b) отпад спада у једну од следећих категорија:

(i) чврсти отпад од радова на путевима, укључујући отпад од млевења асфалта контаминиран слободним азбестом и његовим остацима од чишћења;

(ii) земљиште контаминирано слободним азбестом;

(iii) предмети (на пример, намештај) контаминирани слободним азбестом из оштећених објеката или зграда;

(iv) материјали из оштећених објеката или зграда контаминираних слободним азбестом који се због своје запремине или масе не могу паковати у складу са упутством за паковање које се примењује на UN број који се користи (UN 2212 или 2590, како је применљиво); или

(v) отпад са градилишта контаминиран слободним азбестом из срушених или санираних објеката или зграда који се због своје величине или масе не могу паковати у складу са упутством за паковање које се примењује на UN број који се користи (UN 2212 или 2590, како је применљиво);

(c) Отпад обухваћен овим одредбама не сме се мешати или товарити заједно са

другим отпадом који садржи азбест или било којим другим опасним или неопасним отпадом;

(d) свака пошиљка мора се сматрати комплетном пошиљком како је дефинисано у 1.2.1; и

(e) транспортни документ мора бити у складу са 5.4.1.1.4.

Поглавље 3.4

Опасна роба пакована у ограниченим количинама

3.4.1 Ово поглавље садржи одредбе које се примењују на превоз опасне робе одређених класа пакованих у ограниченим количинама. Количинске границе које се примењују за унутрашњу амбалажу или предмете утврђене су за сваку материју у колони (7a) Табеле А у поглављу 3.2. Осим тога, у овој колони за сваки унос, који није дозвољен за превоз према овом поглављу, наведена је количина „0".

Опасна роба пакована у таквим ограниченим количинама, које одговарају одредбама овог поглавља, не подлежу другим одредбама ADR са изузетком релевантних одредби од:

(a) Део 1 поглавље 1.1, 1.2, 1.3, 1.4, 1.5, 1.6, 1.8 и 1.9;

(b) Део 2;

(c) Део 3, поглавље 3.1, 3.2 и 3.3 (са изузетком посебних одредби 61, 178, 181, 220, 274, 625, 633 и 650 (e));

(d) Део 4, пододељци 4.1.1.1, 4.1.1.2, и 4.1.1.4 до 4.1.1.8;

(e) Део 5, 5.1.2.1 (a) (i) и (b), 5.1.2.2, 5.1.2.3, 5.2.1.10 као и 5.4.2;

(f) Део 6, Захтеви за израду 6.1.4 као и пододељци 6.2.5.1 и 6.2.6.1 до 6.2.6.3;

(g) Део 7, поглавље 7.1 као и 7.2.1, 7.2.2, 7.5.1 (са изузетком 7.5.1.4), 7.5.2.4, 7.5.7, 7.5.8 и 7.5.9.

(h) Део 8, 8.2.3, 8.6.3.3 и 8.6.4.

3.4.2 Опасна роба може да буде пакована само у унутрашњу амбалажу, која је уметнута у одговарајућу спољну амбалажу. Може се користити међуамбалажа. Осим тога, за предмете подкласе 1.4, групе компатибилности S, одредбе одељка 4.1.5 морају да буду у потпуности испуњене. За превоз предмета, као што су аеросоли или „посуде, мале, са гасом", није неопходно користити унутрашњу амбалажу. Укупна бруто маса комада не сме да прелази 30 kg.

3.4.3 Са изузетком предмета подкласе 1.4, групе компатибилности S, уметци у растегљивој или стежућој фолији, који одговарају одредбама у 4.1.1.1, 4.1.1.2 и 4.1.1.4 до 4.1.1.8, дозвољени су као спољна амбалажа за предмете или унутрашња амбалажа са опасном робом, који се превозе према одредбама овог поглавља. Унутрашња амбалажа која је склона ломљењу или лако може да буде пробијена, као што су посуде од стакла, порцелана, керамике или одређена пластика, морају бити уметнуте у одговарајућу међуамбалажу која одговара захтевима у 4.1.1.1, 4.1.1.2 и 4.1.1.4 до 4.1.1.8 и да је тако пројектована да одговара захтевима за израду у 6.1.4. Укупна бруто маса комада не сме да премаши 20 kg.

3.4.4 Течне материје класе 8 групе паковања II у унутрашњој амбалажи од стакла, порцелана или керамике морају бити обухваћене подношљивом (компатибилном) и крутом међуамбалажом.

3.4.5 и 3.4.6 *(Резервисано)*

3.4.7 Обележавање комада који садрже ограничене количине

3.4.7.1 Изузев за ваздушни транспорт, комади са опасном робом у ограниченим количинама морају бити опремљени обележјем као на слици 3.4.7.1:

Слика 3.4.7.1

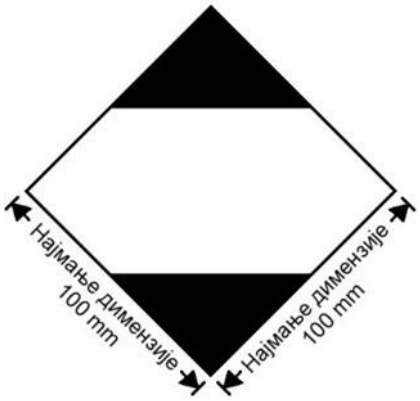

Обележје комада који садрже ограничене количине

Обележје мора бити лако препознатљиво, читљиво и да подноси атмосферске утицаје без битног смањења ефективности.

Обележје треба да буде у облику квадрата, постављено под углом од 45° (у облику дијаманта). Горњи и доњи делови и ивична линија морају бити црни. Средњи део мора да буде бео или одговарајуће контрастне основе. Најмања димензија мора да износи 100 mm x 100 mm, а најмања ширина граничне линије ромба (дијаманта) 2 mm. Када димензије нису прописане, сви елементи треба да буду приближно пропорционални оним приказаним на слици.

3.4.7.2 Уколико величина комада тако захтева, најмања спољашња димензија приказана на слици 3.4.7.1, може да буде смањена на најмање 50mm x 50mm, под условом да обележје остане јасно видљиво. Најмања ширина граничне линије дијаманта може да се смањи на најмање 1 mm.

3.4.8 Обележавање комада који садрже ограничене количине у складу са захтевима дела 3, поглавља 4 ICAO Техничка упутства

3.4.8.1 Комади са опасном робом паковани у складу са одредбама дела 3 поглавље 4 ICAO Техничким упутствима за безбедан транспорт опасне робе у ваздушном саобраћају, могу носити обележје као на слици 3.4.8.1, чиме се потврђује усклађеност са овим одредбама:

Слика 3.4.8.1

Обележје комада који садрже ограничене количине у складу са захтевима дела3, поглавља 4 ICAO Техничка упутства

Обележје мора да буде лако препознатљиво и читљиво и да подноси атмосферске утицаје без битног самњења ефетивности.

Обележје треба да буде у облику квадрата, постављеног под углом од 45° (у облику дијаманта). Горњи и доњи делови и ивична линија морају да буду црни. Средњи део мора да буде бео или одговарајуће контрастне основе. Најмања димензија мора да износи 100 mm x 100 mm а најмања ширина граничне линије ромба (дијаманта) 2 mm. У средини обележја мора да стоји симбол „Y" и да буде јасно препознатљив. Када димензије нису прописане, сви елементи треба да буду приближно пропорционални оним приказаним на слици.

3.4.8.2 Уколико величина комада тако захтева, најмања спољашња димензија приказана на слици 3.4.8.1, може да буде смањена на најмање 50 mm x 50 mm, под условом да облежје остане јасно видљиво. Најмања ширина граничне линије дијаманта може да се смањи на најмање 1 mm. Симбол „Y" треба да буде приближно пропорционалан оном приказаном на слици 3.4.8.1.

3.4.9 Сматра се да комади са опасном робом који носе обележје приказано у 3.4.8, са или без додатних листица опасности и обележја за ваздушни транспорт, задовољавају одредбе одељка 3.4.1 као одговарајуће и одељака 3.4.2 до 3.4.4 и не морају да буду опремљени обележјем приказаним у 3.4.7.

3.4.10 Комади са опасном робом у ограниченим количинама који носе обележје приказано у 3.4.7 и који су у складу са одредбама ICAO Техничким упутствима, укључујући сва неопходна обележја и листице опасности које су дефинисане у делу 5 и 6, сматра се да задовољавају одредбе одељка 3.4.1 као одговарајуће и одељака 3.4.2 до 3.4.4.

3.4.11 Употреба сабирне амбалаже

Следеће одредбе се примењују када сабирна амбалажа садржи опасну робу паковану у ограниченим количинама:

Ако репрезентативна обележја нису видљива за све врсте опасне робе садржане у сабирној амбалажи, сабирна амбалажа мора да буде:

(a) обележена називом „САБИРНА АМБАЛАЖА". Најмања висина слова у обележју „САБИРНА АМБАЛАЖА" мора бити 12 mm. Обележје мора да буде на службеном језику земље порекла и, ако тај језик није енглески, француски или немачки, и на енглеском, француском или немачком језику, уколико споразумима између држава укључених у транспорт није другачије предвиђено; и

(b) обележено са обележјима која се захтевају у овом поглављу.

Осим за ваздушни саобраћај, остале одредбе у 5.1.2.1 важе само ако је у сабирној амбалажи садржана друга опасна роба која није пакована у ограниченим количинама, и само у вези са овом другом опасном робом.

3.4.12 Пошиљаоци опасне робе паковане у ограниченим количинама морају да информишу превозника пре превоза о бруто маси такве робе који се отпрема, у облику који се може доказати.

3.4.13 (a) Транспортне јединице са максималном масом преко 12 тона који транспортују опасну робу у ограниченим количинама морају бити обележени у складу са 3.4.15 на предњој и задњој страни, изузев ако транспортне јединице садрже другу опасну робу, за које се захтева обележавање са наранџастом таблом у складу са 5.3.2. У овом последњем случају, транспортна јединица може да буде обележена само захтеваном наранџастом таблом или истовремено наранџастом таблом у складу са 5.3.2 и обележјима у складу са 3.4.15.

(b) Контејнери који транспортују опасну робу у ограниченим количинама, на транспортним јединицама са максималном масом преко 12 тона, морају да буду обележени у складу са 3.4.15 са све четири стране изузев ако контејнери садрже другу опасну робу за коју се захтева означавање великим листицама опасности у складу са 5.3.1. У овом последњем случају, контејнер може да буде опремљен само са захтеваним великим листицама опасности, или истовремено са великим листицама опасности у складу са 5.3.1 и обележјима у складу са 3.4.15.

Носач транспортних јединица не мора да буде обележен, осим ако обележја постављена на великим контејнерима нису видљива изван ових носача транспортних јединица. У овом последњем случају иста обележја морају да буду постављена на предњој и задњој страни транспортне јединице.

3.4.14 Обележја утврђена у 3.4.13 могу да буду изостављена, ако укупна бруто маса превожених комада, који садрже опасну робу паковану у ограниченим количинама, не премашује 8 тона по транспортној јединици.

3.4.15 Обележја наведена у 3.4.13 морају да буду иста као и она захтевана у 3.4.7, са изузетком да њихове најмање димензије морају да буду 250 mm x 250 mm. Уколико се не врши превоз опасне робе у ограниченим количинама, ова обележја морају да буду одстрањена или прекривена.

Поглавље 3.5

Опасна роба пакована у изузетим количинама

3.5.1 Изузете количине

3.5.1.1 Изузете количине опасне робе одређених класа, које одговарају одредбама овог поглавља, не подлежу никаквим другим одредбама ADR са изузетком:

(a) захтева за обучавање у поглављу 1.3;
(b) класификационог поступка и критеријума за групу паковања у Делу 2;
(c) захтева за паковање у 4.1.1.1, 4.1.1.2, 4.1.1.4 и 4.1.1.6.

Напомена: *За радиоактивне материје примењују се одребе за радиоактивне материје у изузетим комадима у 1.7.1.5.*

3.5.1.2 Опасна роба, која се може превозити у изузетим количинама у складу са одредбама овог поглавља приказана је у колони (7b), табеле А, поглавља 3.2 алфанумеричким кôдом како следи:

Кôд	**највећа нето количина по унутрашњој амбалажи** (за чврсте материје у грамима а за течне материје и гасове у ml)	**највећа нето количина по спољној амбалажи** (за чврсте материје у грамима а за течне материје и гасове у ml или за заједничко паковање збир грама и ml)
E0	није дозвољен у изузетим количинама	
E1	30	1000
E2	30	500
E3	30	300
E4	1	500
E5	1	300

Код гасова садржај (волумен) наведен за унутрашњу амбалажу односи се на водену запремину унутрашње посуде, а за спољну амбалажу наведен садржај (волумен) односи се на укупну водену запремину свих унутрашњих амбалажа унутар једне спољне амбалаже.

3.5.1.3 Ако се опасна роба у изузетим количинама са различитим кôдовима заједно пакује, укупна количина по спољној амбалажи мора да буде ограничена на вредност која одговара најрестриктивнијем кôду.

3.5.1.4 Изузете количине опасне робе којој је додељен кôд E1, E2, E4 и E5 са максималном нето количином опасне робе за које је по унутрашњој амбалажи ограничено на 1 ml за течне материје и гасове и 1 g за чврсте материје, и максимална количина опасне робе по спољној амбалажи која не прелази 100 g за чврсте материје или 100 ml за течне материје и гасове подлежу само:

(a) одредбама 3.5.2, са изузетком да се за међуамбалажу не захтева, ако је унутрашња амбалажа безбедно упакована у спољну амбалажу са материјалом за попуњавање на начин да под нормалним условима превоза не може да дође до лома, продора или ослобађања садржаја; и ако за течне материје, спољна амбалажа садржи довољно материјала за абсорбовање да би упио целокупни садржај унутрашње амбалаже; и
(b) одредбама 3.5.3.

3.5.2 Амбалажа

Амбалажа која се користи за превоз опасне робе у изузетим количинама мора да испуњава следеће захтеве:

(a) Она мора да садржи једну унутрашњу амбалажу, која мора да буде произведена од пластике (са дебљином од најмање 0,2 mm при употреби за течне материје) или од стакла, порцелана, керамике, глине или метала (види и 4.1.1.2) и чији затварачи морају да буду безбедно фиксирани жицом, лепљивом траком или другим ефикасним средством; посуде које имају врат са ливеним навојним завртањем морају да имају поклопац са навојем којим је заптивена за течност. Затварач мора да буде отпоран (издржљив) на садржај;

(b) Свака унутрашња амбалажа мора да буде безбедно упакована у међуамбалажу са материјалом за попуњавање на начин, да под нормалним условима превоза не може да дође до лома, продора или ослобађања садржаја. За опасну робу у течном стању, међуамбалажа или спољашња амбалажа мора да садржи довољно упијајућег материјала да упије целокупан садржај из унутрашње амбалаже. Код међуамбалаже, упијајући материјал истовремено сме да се користи и као материјал за попуњавање. Опасна роба не сме опасно да реагује са материјалом за попуњавање, упијајућим материјалом и материјалом амбалаже, нити да оштећује целовитост или функцију материјала. Без обзира на усмереност, комад мора у потпуности задржати садржај ако дође до лома или цурења;

(c) Међуамбалажа мора безбедно да буде упакована у јаку, круту спољну амбалажу (од дрвета, картона или од другог исто тако јаког материјала);

(d) Сваки узорак конструкције комада мора да одговара одредбама у 3.5.3;

(e) Сваки комад мора да буде такве величине да пружи довољно места за постављање неопходних обележја; и

(f) Сабирна амбалажа се сме користити и сме да садржи и комаде са опасном робом или робом који не подлеже захтевима ADR.

3.5.3 Испитивање за комаде

3.5.3.1 За комплетан комад припремљен за превоз, са унутрашњом амбалажом, која је код чврстих материја напуњена најмање до 95 % њене запремине, а код течних материја најмање до 98 % њене запремине, мора да се докаже да је она у стању да издржи следећа документована испитивања без ломљења или незаптивености (цурења) неке унутрашње амбалаже и без битнијег смањења делотворности:

(a) Слободан пад на круту, не гибајућу, равну и хоризонталну површину са висине од 1,8 m:

(i) Ако испитни узорак има облик сандука мора да пада у сваком следећем смеру:

- равно на тло;
- равно на горњи део;
- равно на најдужу страну;
- равно на најкраћу страну;
- на угао.

(ii) Ако испитни узорак има облик бурета мора да пада у сваком следећем смеру:

- дијагонално на горњи обод, при чему тежиште лежи директно изнад тачке судара;
- дијагонално на доњи обод;
- равно на страну.

Напомена: *Сваки наведени слободан пад сме да се изврши са различитим, али идентичним комадима.*

(b) Сила која делује на површину горње стране у трајању од 24 сата, одговара укупној тежини идентичног комада слаганог до висине од 3 m (укључујући испитни узорак).

3.5.3.2 У сврху испитивања, материје припремљене за превоз у амбалажи смеју да буду замењене другим материјама, уколико се тиме резултати испитивања не фалсификују. Ако се чврсте материје замењују другим материјама, оне морају имати исте физичке особине (масу, величину зрна итд.) као материје које су припремљене за превоз. Ако се код испитивања на слободан пад за течне материје користи друга материја, она мора имати сличну релативну густину (масу која се односи на волумен) и вискозитет као и материја која је припремљена за превоз.

3.5.4 Обележавање комада

3.5.4.1 У складу са овим поглављем припремљени комади који садрже опасну робу у изузетим количинама, морају да буду обележени трајном и читљивим обележјем која је приказана у 3.5.4.2. Први или једини број листице опасности, наведен у колони 5, табеле А, поглавља 3.2, мора да буде наведен на обележју за сваку опасну робу садржану у комаду. Уколико назив пошиљаоца или примаоца није наведен на другом месту комада, обележје мора да садржи ову информацију.

3.5.4.2 Обележје за изузете количине

Слика 3.5.4.2

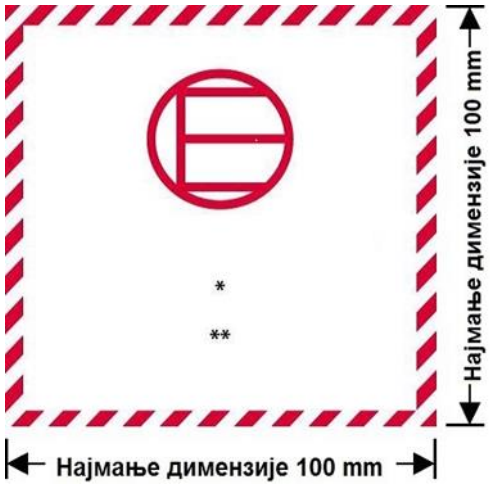

Обележје за изузете количине

* *На овом месту се наводи број прве или једине листице опасности, наведене у колони (5), табеле А, поглавља 3.2.*

** *Уколико већ није наведен на другом месту на комаду, на овом месту се наводи назив пошиљаоца или примаоца.*

Обележје мора да буде у облику квадрата. Шрафура и симбол треба да буду у истој боји, црне или црвене, на белој или одговарјућој контрастној основи. Најмање димензије треба да буду 100 mm x 100 mm. Када димензије нису прописане, сви елементи треба да буду приближно пропорционални оним приказаним на слици.

3.5.4.3 Употреба сабирне амбалаже

Следеће одредбе се примењују када сабирна амбалажа садржи опасну робу паковану у изузетим количинама:

Ако репрезентативна обележја нису видљива за све врсте опасне робе садржане у сабирној амбалажи, сабирна амбалажа мора да буде:

(a) обележена називом „САБИРНА АМБАЛАЖА”. Најмања висина слова у обележју „САБИРНА АМБАЛАЖА” мора бити 12 mm. Обележје мора да буде на службеном језику земље порекла и, ако тај језик није енглески, француски или немачки, и на енглеском, француском или немачком језику, уколико споразумима између држава укључених у транспорт није другачије предвиђено; и

(b) обележено са обележјима која се захтевају у овом поглављу.

Остале одредбе у 5.1.2.1 важе само ако је у сабирној амбалажи садржана друга опасна роба која није пакована у изузетим количинама, и само у вези са овом другом опасном робом.

3.5.5 Највећи број комада у једном возилу или контејнеру

Број комада у једном возилу или контејнеру не сме да прелази 1000.

3.5.6 Документација

Ако опасна роба у изузетим количинама прати један или више докумената (као што је коносман, авионски товарни лист или CMR/CIM-товарни лист), мора најмање у једном од ових докумената да буде наведена напомена **„ОПАСНА РОБА У ИЗУЗЕТИМ КОЛИЧИНАМА”** и број комада.